2021 | Ersatzteil-katalog

Spare parts list / Catalogue pièces détachées

GARDENA®

Service made by GARDENA

GARDENA Manufacturing GmbH
GARDENA Service
Hans-Lorenser-Str. 40
89079 Ulm

After Sales Service
Produktberatung, Reparaturen, Störungen
Telefon 07 31 / 4 90 - 1 23 (Sprachportal)
Telefax 07 31 / 4 90 - 2 49
service@gardena.com
www.gardena.de/service

Beratung Mähroboter / Installationsservice
Telefon 07 31 / 4 90 - 64 19

Beratung GARDENA smart system
Telefon 07 31 / 4 90 - 26 90

Ersatzteil Webshop
www.gardena.com/de/service/ersatzteile

Der Ersatzteilkatalog ist gültig ab dem 01. Juni 2021

Mit Erscheinen des Ersatzteilkatalogs verlieren alle bisherigen ihre Gültigkeit. Die Lieferung der Ware erfolgt ausschließlich zu unseren Verkaufs- und Lieferbedingungen, siehe Seite 504 AGB für Serviceaufträge. Änderungen in der Technik und in der Preisgestaltung behalten wir uns vor.

Stand: 05/2021

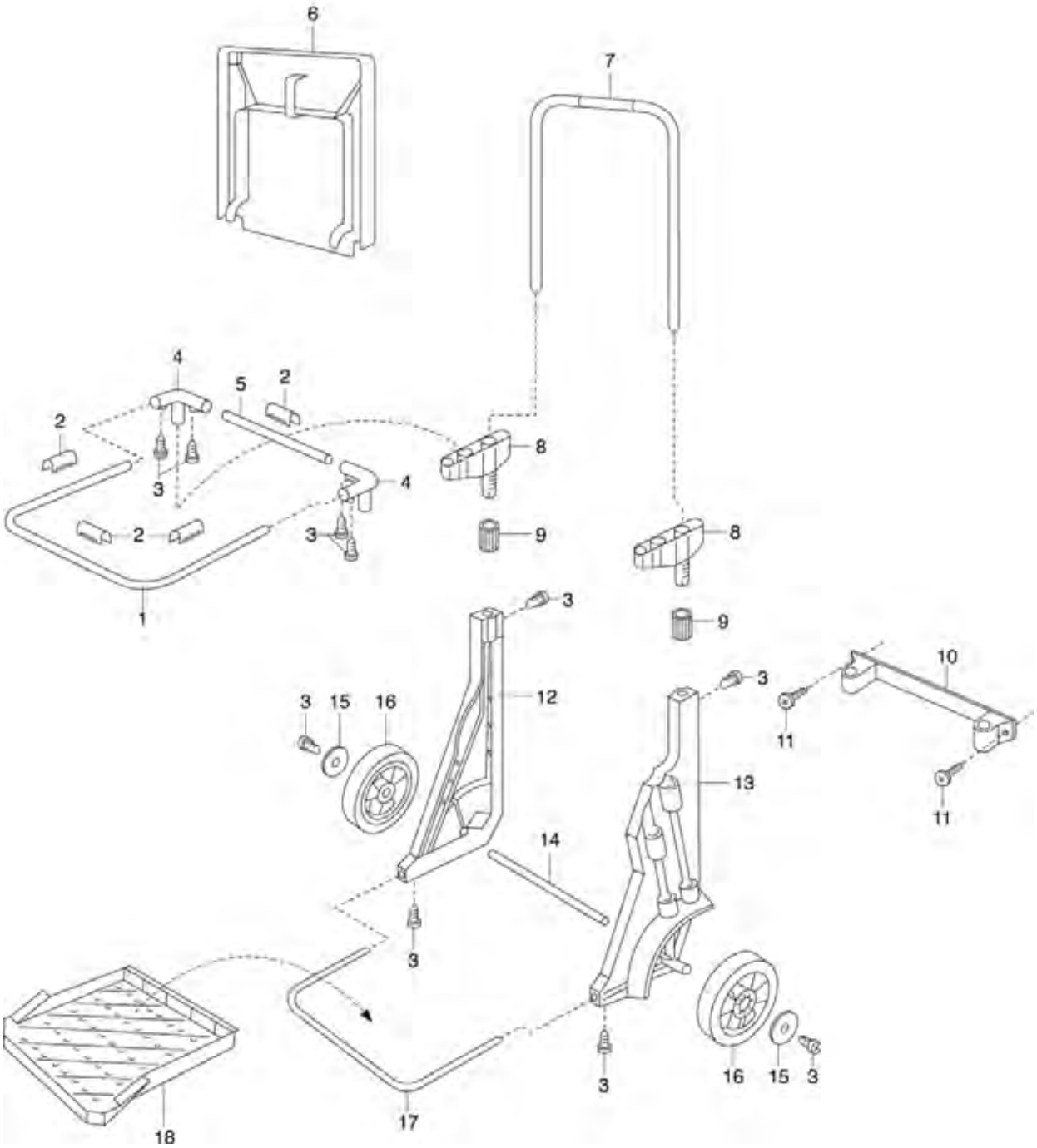
6
7
4
5
2
2
3
8
4
2
3
9
8
1
3
9
10
3
3
15
16
12
11
13
11
14
3
3
16
15
3
18
17

Bild Nr. Picture No.	Ersatzteil-Nr. Spare Part No.	Bezeichnung	Description	Désignation	unverb. Preisempf. EUR / inkl. MwSt.
Art. 232		**Gartenmobil**	**Mobile Garden Cart**	**Chariot de jardin**	
1	232-00.600.42	Trägerbügel	Bow	Arceau rigide	17,22
2	232-00.600.36	Klemmleiste, orange	Terminal strip, orange	Clip, orange	3,21
3	1625-00.600.16	Blechschraube 4,2x13-C-H	Sheet metal screw 4,2x13-C-H	Vis à tôle 4,2x13-C-H	0,87
4	232-00.600.51	Eckverbinder	Corner connector	Liaison orange	7,04
5	232-00.600.41	Verbindungsrohr 20x0,7x325	Connection tube 20x0,7x325	Tube de connexion 20x0,7x325	5,95
1-5	232-00.703.00	Traegerrahmen, kpl.	Bow cpl.	Arceau cpl.	17,52
6	232-00.600.21	Deckel	Cover	Couvercle	17,98
8	232-00.600.26	Trägerstück	Carrier	Support	6,30
9	232-00.600.31	Klemmmutter	Lock nut	Écrou de serrage	1,93
10	232-00.600.56	Wandleiste	Wall bracket	Support mural	10,10
11	3500-00.000.06	Holzschraube 5x60	Wood screw 5x60	Vis à bois 5x60	1,83
15	2625-00.600.42	Blende, rot	Screen, red	Ecran, rouge	2,53
16	232-00.600.16	Rad, anthrazit	Wheel, grey	Roue, gris	5,45
	232-00.600.46	Müllsack, blau	Rubbish bag blue	Sac-poubelle, bleu	0,58
	1685-00.600.13	Universaldübel D.8	Dowel D.8	Cheville D.8	0,89
Art. 3517		**Unkrautstecher**	**Weeding trowel**	**Couteau désherbeur**	
	3517-00.600.21	Messerschutz	Blade protection	Protection de lame	4,02
Art. 3567		**Greifer**	**Gripper**	**Pince de jardin**	
	2546-00.600.28	Blechschraube 4,2x19-C-H	Sheet metal screw 4,2x19-C-H	Vis à tôle 4,2x19-C-H	0,87
	3567-00.600.51	Zugseil	Cord	Cordage	6,85
	3567-00.600.55	Schutzblech	Protection plate	Tôle de protection	2,56
	3567-00.780.66	Griff, links + rechts	Handle, left + right	Poignée, gauche + droite	11,04
Art. 2703		**Stielhalter-Set clip-board**	**Tool Holder clip-board**	**Barre de rangement**	
		bis Baujahr 2010	until 2010	jusqu'à 2010	
	2711-00.000.01	Dübel, schwarz	Dowel, black	Cheville, noir	0,93
	2711-00.000.06	Holzschraube 4x45	Wood screw 4x45	Vis à bois 4x45	1,19
	2719-00.002.12	Gummiring	Rubber ring	Anneau en caoutchouc	3,67
	9290-00.000.00	Clip, orange/grau	Clip, orange/grey	Clip, orange/gris	2,08
Art. 3501		**Gerätehalter**	**Tool Rack**	**Support mural**	
Art. 3503		**Einzelhalter**	**Tool Holder**	**Crochet supplémentaire**	
	3501-00.600.16	Fuß	Base	Pied en fonte	6,22
	3501-00.600.35	Ring, rot	Ring, red	Anneau, rouge	1,94
	3501-00.610.00	Polybeutel, kpl.	Accessory bag, cpl.	Sachet d'accessoires, cpl.	3,53
Art. 3771		**Terraline Spaten**	**Terraline Spade**	**Bêche Terraline**	
		bis Baujahr 2018	until 2018	jusqu'à 2018	
Art. 3773		**Terraline Spitz-Spaten**	**Terraline Pointed Spade**	**Bêche pointue Terraline**	
		bis Baujahr 2018	until 2018	jusqu'à 2018	
	3771-00.701.00	Trittschutz Set mit Nieten	Step protection kit with rivet	Kit Protection de l'étape avec rivet	8,08
Art. 3772		**Terraline Damen-Spaten**	**Terraline Small Spade**	**Bêche dame Terraline**	
		bis Baujahr 2018	until 2018	jusqu'à 2018	
	3772-00.701.00	Trittschutz Set mit Nieten	Step protection kit with rivet	Kit Protection de l'étape avec rivet	7,74
Art. 3781		**Terraline Spatengabel**	**Terraline Spading Fork**	**Fourche-bêche Terraline**	
		bis Baujahr 2018	until 2018	jusqu'à 2018	
	3781-00.600.16	Trittschutz	Step protection	Protection de l'étape	5,24
Art. 17020		**ErgoLine Teleskop-Spaten**	**ErgoLine Telescopic Spade**	**ErgoLine Bêche télescopique**	
	17020-00.600.03	Knopf	Button	Bouton	3,30
	17020-00.600.11	Schraube	Screw	Vis	0,87
Art. 8714		**Universalaxt 1000 A**	**Universal Axe 1000 A**	**Hache universelle 1000 A**	
	8714-00.600.01	Transportschutz 45	Transport protection 45	Protection de transport 45	9,60
Art. 8716		**Universalaxt 1400 A**	**Universal Axe 1400 A**	**Hache universelle 1400 A**	
	8716-00.600.01	Transportschutz 60	Transport protection 60	Protection de transport 60	11,51
Art. 8718		**Spaltaxt 1600 S**	**Chopper 1600 S**	**Merlin 1600 S**	
	8716-00.600.01	Transportschutz 60	Transport protection 60	Protection de transport 60	11,51
Art. 8719		**Spaltaxt 2800 S**	**Chopper 2800 S**	**Merlin 2800 S**	
	8717-00.600.01	Transportschutz 70	Transport protection 70	Protection de transport 70	13,70
		Nur die aufgeführten Teile sind lieferbar!	Only the mentioned spare parts are available!	Seules les pièces indiquées sont disponibles!	

GARDENA combisystem
Teich- und Gartenschere Vario

Art.-Nr. 3232

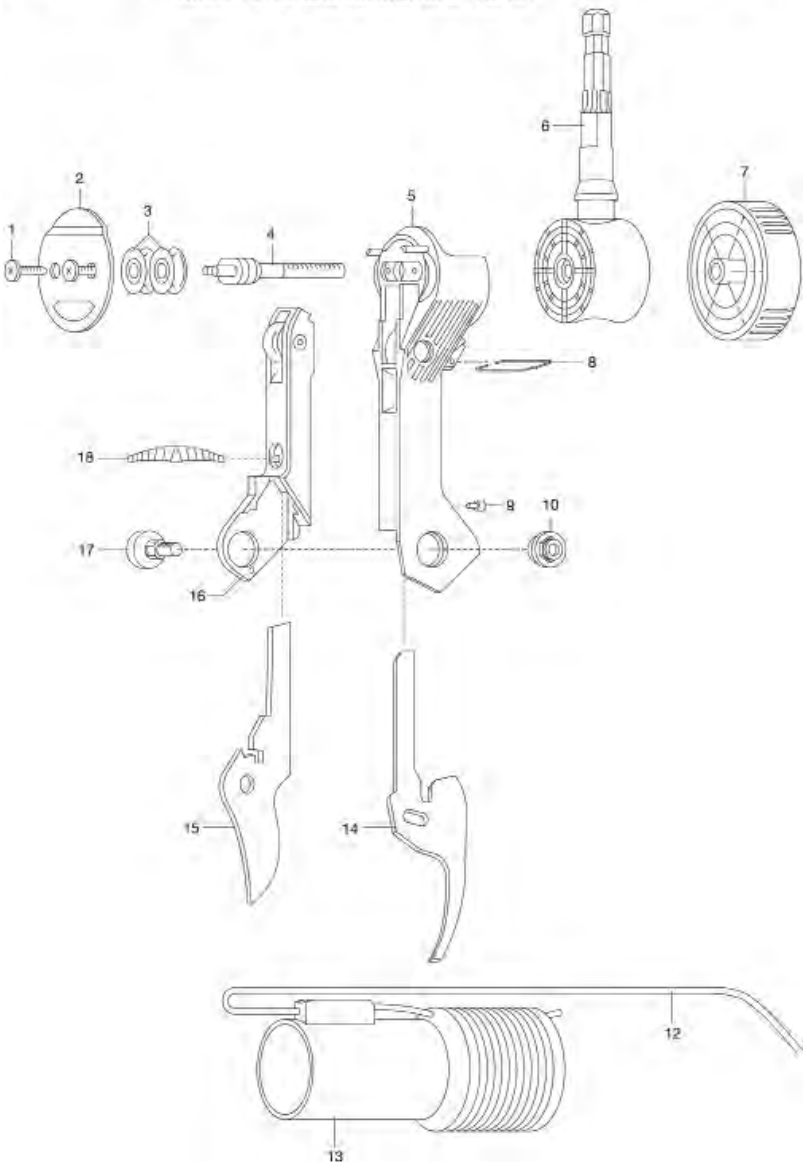

GARDENA combisystem-Rollsammler

Art.-Nr. 3108

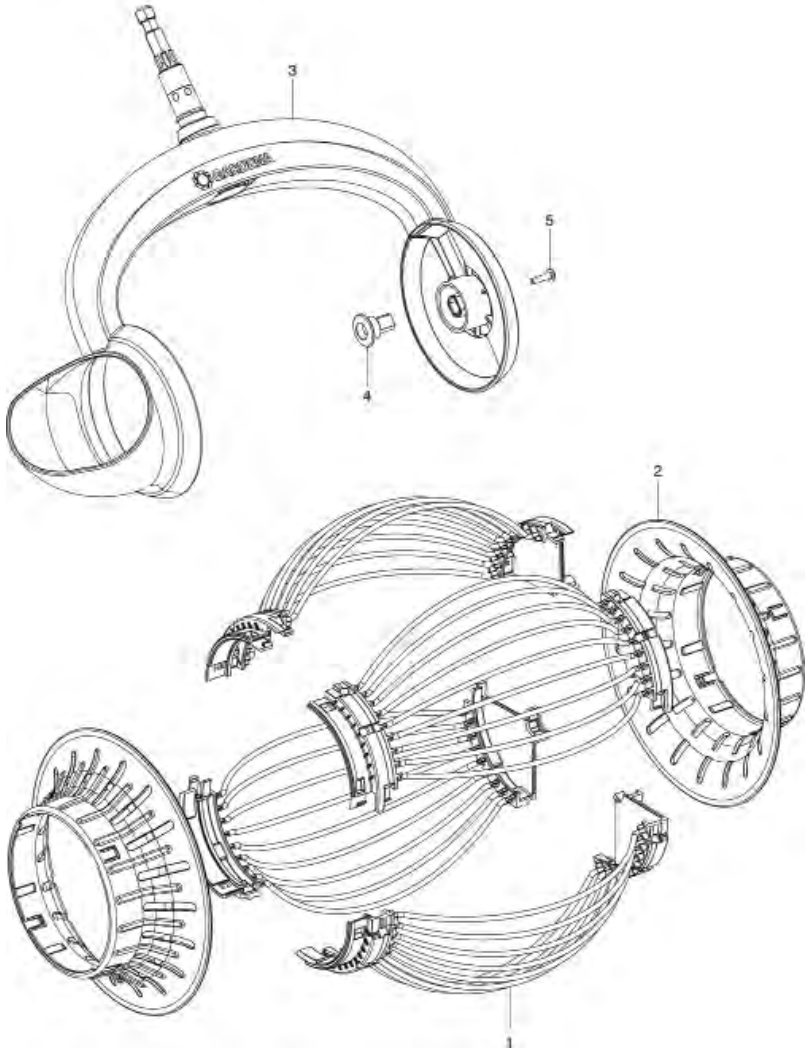

Bild Nr. / Picture No.	Ersatzteil-Nr. / Spare Part No.	Bezeichnung	Description	Désignation	unverb. Preisempf. EUR / inkl. MwSt.
Art. 3106		**cs-Kst. Fächerbesen XXL**	**cs-Plastic Fan Rake XXL**	**Balai à feuilles XXL combisystem**	
		bis Baujahr 2010	until 2010	jusqu'à 2010	
	2546-00.600.28	Blechschraube 4,2x19-C-H	Sheet metal screw 4,2x19-C-H	Vis à tôle 4,2x19-C-H	0,87
	3106-00.600.07	Anschlussnippel, schwarz	Nipple, black	Raccord, noir	7,03
Art. 3120		**cs-Schaufel-Rechen**	**cs-Shovel Rake**	**Rateau ramasse-feuilles combisystem**	
	3120-00.600.06	Kunststoffbolzen	Plastic bolt	Boulon en plastique	4,62
	8742-00.600.35	Schraube T40x14 T20	Screw T40x14 T20	VisT40x14 T20	1,26
Art. 3108		**combisystem Rollsammler**	**combisystem Fruit Collector**	**Collecteurs de fruits combisystem**	
1	3108-00.600.01	Segment	Segment	Segment	4,93
2	3108-00.600.06	Abdeckung	Cover	Couvercle	6,00
3	3108-00.600.11	Rahmen	Frame	Châssis	20,09
4	3108-00.600.16	Clip	Clip	Clip	2,05
5	3108-00.600.21	Schraube	Screw	Vis	0,87
Art. 3110		**cs-Obstpflücker**	**cs-Fruit-Picker**	**Cueille-fruits combisystem**	
		bis Baujahr 2017	until 2017	jusqu'à 2017	
	3110-00.600.06	Flachrundschraube M8x45	Truss head screw M8x45	Boulon à tête bombée M8x45	3,86
	3110-00.600.08	Messer	Blade	Lame	2,55
	3110-00.600.09	Fangbeutel (Stoff)	Bag (mesh)	Sac (tissu)	9,04
	3110-00.620.01	Klemmmutter, kpl.	Wing nut, cpl.	Écrou de serrage, cpl.	1,84
	3110-00.630.00	Schwenknippel, beschr.	Swivel nipple	Raccord pivotant	4,12
Art. 3115		**cs-Obstpflücker**	**cs-Fruit-Picker**	**Cueille-fruits combisystem**	
	3115-00.600.06	Hebel, 2K	Lever	Levier	3,21
	3115-00.600.12	Bolzen	Bolt	Boulon	1,92
	3115-00.600.13	Fangbeutel (Netz)	Bag (net)	Sac (filet)	9,46
	3115-00.600.21	Rändelschraube	Knurled screw	Vis à tête moletée	3,52
	3115-00.610.01	Griff	Handle	Poignée	8,21
	8739-00.600.06	Sechskant-Nippel	Nipple	Raccord fileté	6,95
Art. 3621		**cs-Straßenbesen**	**cs-Road Broom**	**Balai de cantonnier combisystem**	
		bis Baujahr 2015	until 2015	jusqu'à 2015	
Art. 3622		**cs-Straßenbesen**	**cs-Road Broom**	**Balai de cantonnier combisystem**	
	3621-00.600.11	Kunststoffbolzen	Plastic bolt	Boulon en plastique	4,69
	4028-00.610.07	STS-Schraube T40x18	STS-Screw T40x18	STS-Vis T40x18	0,87
Art. 3633		**cs-Winkelbesen**	**cs-Angle Broom**	**Tête de loupe combisystem**	
		bis Baujahr 2017	until 2017	jusqu'à 2017	
	3110-00.600.06	Flachrundschraube M8x45	Truss head screw M8x45	Boulon à tête bombée M8x45	3,86
	3110-00.620.01	Klemmmutter, kpl.	Lock nut, cpl.	Écrou de serrage, cpl.	1,84
	3110-00.630.00	Schwenknippel, beschr.	Swivel nipple	Raccord pivotant	4,12
Art. 3634		**cs-Winkelbesen**	**cs-Angle Broom**	**Tête de loupe combisystem**	
	3115-00.600.06	Hebel, 2K	Lever	Levier	3,21
	3115-00.600.12	Bolzen	Bolt	Boulon	1,92
	3115-00.600.21	Rändelschraube	Knurled screw	Vis à tête moletée	3,52
	3115-00.610.01	Griff	Handle	Poignée	8,21
	8739-00.600.06	Sechskant-Nippel	Nipple	Raccord fileté	6,95
Art. 3650		**cs-Dachrinnenreiniger**	**cs-Gutter Cleaner**	**Nettoyeur de gouttière combisystem**	
		bis Baujahr 2017	until 2017	jusqu'à 2017	
	3110-00.600.06	Flachrundschraube M8x45	Truss head screw M8x45	Boulon à tête bombée M8x45	3,86
	3110-00.620.01	Klemmmutter, kpl.	Lock nut, cpl.	Écrou de serrage, cpl.	1,84
	3110-00.630.00	Schwenknippel, beschr.	Swivel nipple	Raccord pivotant	4,12
Art. 3651		**cs-Dachrinnenreiniger**	**cs-Gutter Cleaner**	**Nettoyeur de gouttière combisystem**	
	3115-00.600.06	Hebel, 2K	Lever	Levier	3,21
	3115-00.600.12	Bolzen	Bolt	Boulon	1,92
	3115-00.600.21	Rändelschraube	Knurled screw	Vis à tête moletée	3,52
	3115-00.610.01	Griff	Handle	Poignée	8,21
	3651-00.610.00	Bürstenkörper, vollst.	Brush holder, cpl.	Corps de brosse, cpl.	15,04
	5550-00.600.50	O-Ring 15,1x2,7	O-ring 15,1x2,7	Joint torique 15,1x2,7	1,05
	8739-00.600.06	Sechskant-Nippel	Nipple	Raccord fileté	6,95
	18300-00.600.16	O-Ring 10,5x2,7	O-ring 10,5x2,7	Joint torique 10,5x2,7	0,51
Art. 5671		**cs-Fensterabzieher**	**cs-Window Cleaner**	**Raclette à vitre combisystem**	
		bis Baujahr 2016	until 2016	jusqu'à 2016	
	5670-00.610.00	Abziehleiste, vollst.	Rubber edge, cpl.	Listel de raclage, cpl.	14,91
	8910-00.610.11	Klemmschraube schwarz, klein	Looking screw black, small	Vis de serrage noir, petit	2,93
	8911-00.610.00	Griff	Handle	Poigneé	4,20
		combisystem Teichgeräte	**combisystem Pond Tools**	**Bassin outils combisystem**	
Art. 3230		**cs-Teichreiniger Vario 2**	**cs-Pond Net Vario 2**	**Epuisette de bassin Vario 2 combisystem**	
	3110-00.600.06	Flachrundschraube M8x45	Truss head screw M8x45	Boulon à tête bombée M8x45	3,86
	3110-00.620.01	Klemmmutter, kpl.	Lock nut, cpl.	Écrou de serrage, cpl.	1,84
	3110-00.630.00	Schwenknippel, beschr.	Swivel nipple	Raccord pivotant	4,12
	3230-00.600.11	Feinnetz	Net fine-meshed	Filet à fines mailles	8,47
	3230-00.600.16	Grobnetz	Net wide-meshed	Filet à grosses mailles	11,83
Art. 3232		**cs-Teich- und Gartenschere Vario**	**cs-Pond and Garden Secateure Vario**	**Sécateur de jardin et de bassin Vario cs**	
		bis Baujahr 2015	until 2015	jusqu'à 2015	
1	882-00.007.11	Blechschraube 3,5x13-F-H	Sheet metal screw 3,5x13-F-H	Vis à tôle 3,5x13-F-H	0,70
3	303-00.600.03	Rolle	Roll	Poulie	1,99
6	3110-00.630.00	Schwenknippel, beschr.	Swivel nipple	Raccord pivotant	4,12
10	600-00.810.00	Kombimutter, kpl.	Nut, cpl.	Écrou avec rondelle incorpée, cpl.	1,58
13	7934-00.610.01	Ziehhülse	Pull socket	Douille de traction	13,42
17	600-00.600.13	Schraube	Screw	Vis	2,68
18	3232-00.600.33	Rebscherenfeder	Spring	Ressort	3,14
Art. 3234		**cs-Teichgreifer Vario 6**	**cs-Pond Gripper Vario 6**	**Pince de bassin Vario 6 combisystem**	
		bis Baujahr 2012	until 2012	jusqu'à 2012	
	7934-00.610.01	Ziehhülse	Pull socket	Douille de traction	13,42
		Nur die aufgeführten Teile sind lieferbar!	Only the mentioned spare parts are available!	Seules les pièces indiquées sont disponibles!	

GARDENA combisystem Teleskopstiel 160-290 Art.-Nr. 3720
combisystem Teleskopstiel 210-390 Art.-Nr. 3721

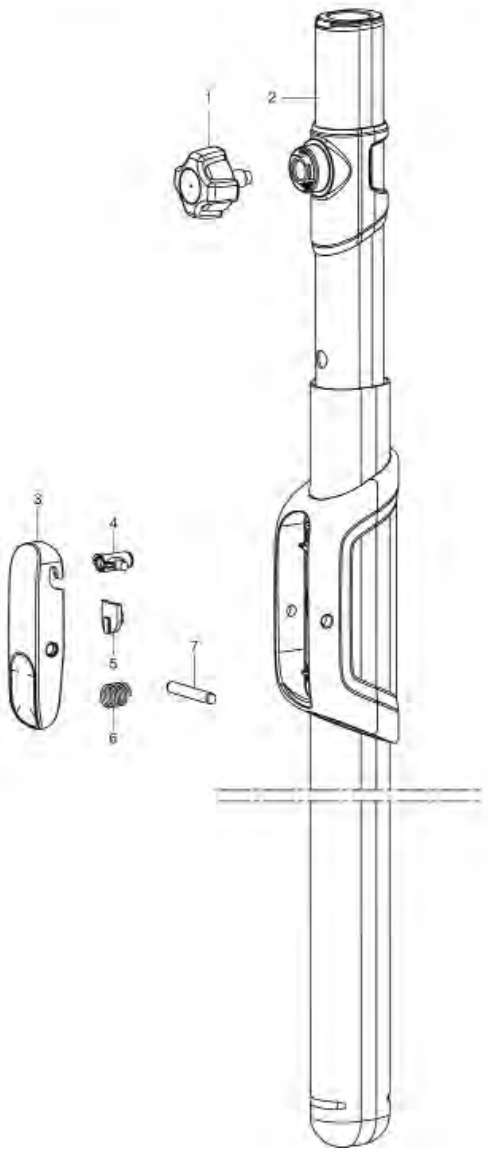

GARDENA combisystem-Teleskopstiel Art.-Nr. 3711
combisystem-Teleskopstiel Art.-Nr. 3712

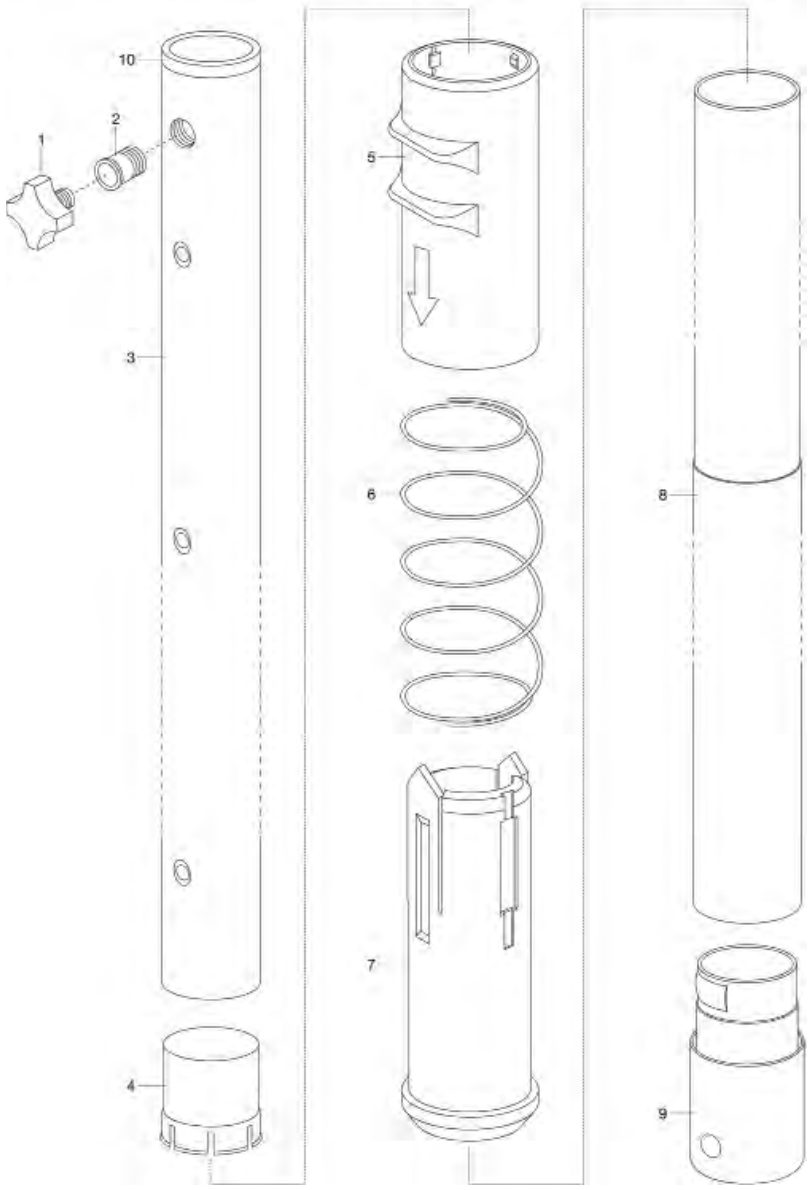

Bild Nr. Picture No.	Ersatzteil-Nr. Spare Part No.	Bezeichnung	Description	Désignation	unverb. Preisempf. EUR / inkl. MwSt.
		combisystem Stiele	**combisystem Handles**	**Manche combisystem**	
Art. 3703		**cs-Holzstiel, 130 cm**	**cs-Wooden Handle, 130 cm**	**cs-Manche bois, 130 cm**	
		bis Baujahr 2003	until 2003	jusqu'à 2003	
Art. 3705		**cs-Holzstiel, 150 cm**	**cs-Wooden Handle, 150 cm**	**cs-Manche bois, 150 cm**	
		bis Baujahr 2003	until 2003	jusqu'à 2003	
Art. 3708		**cs-Holzstiel, 180 cm**	**cs-Wooden Handle, 180 cm**	**cs-Manche bois, 180 cm**	
		bis Baujahr 2003	until 2003	jusqu'à 2003	
	3703-00.600.14	Klemmschraube, rot	Locking screw, red	Vis de serrage, rouge	3,11
	3713-00.600.13	Buchse	Bush	Douille	4,06
Art. 3713		**cs-Aluminiumstiel, 130 cm**	**cs-Aluminium Handle, 130 cm**	**cs-Manche alu gainé, 130 cm**	
Art. 3715		**cs-Aluminiumstiel, 150 cm**	**cs-Aluminium Handle, 150 cm**	**cs-Manche alu gainé, 150 cm**	
	3703-00.600.14	Klemmschraube, rot	Looking screw, red	Vis de serrage, rouge	3,11
	3715-00.600.20	Endkappe	End cap	Bouchon terminal	4,64
		bis Baujahr 2002	until 2002	jusqu'à 2002	
	3715-00.600.02	Endkappe	End cap	Bouchon terminal	3,18
Art. 3711		**cs-Teleskopstiel 160 – 290 cm**	**cs-Telescopic Handle 160 – 290 cm**	**cs-Manche télescopiques 160 – 290 cm**	
		bis Baujahr 2015	until 2015	jusqu'à 2015	
Art. 3712		**cs-Teleskopstiel 210 – 390 cm**	**cs-Telescopic Handle 210 – 390 cm**	**cs-Manche télescopiques 210 – 390 cm**	
		bis Baujahr 2015	until 2015	jusqu'à 2015	
1	3703-00.600.14	Klemmschraube, rot	Locking screw, red	Vis de serrage, rouge	3,11
1-4,10	3711-00.799.00	Innenrohr 160-290 cm	Inside pipe 160-290 cm	Tube intérieur 160-290 cm	18,89
1-4,10	3712-00.799.00	Innenrohr 210-390 cm	Inside pipe 210-390 cm	Tube intérieur 210-390 cm	20,23
4	3712-00.610.02	Führungsteil	Guide part	Partie de guidage	3,90
5	3712-00.620.16	Schiebering, rot	Sliding ring, red	Anneau coulissant, rouge	7,14
6	3712-00.620.11	Druckfeder	Pressure spring	Ressort de pression	3,08
7	3712-00.620.21	Klemmhülse mit Noppen	Collet with naps	Douille de calage avec nopes	8,32
9	3712-00.600.15	Endkappe	End cap	Bouchon terminal	5,62
		bis Baujahr 2002	until 2002	jusqu'à 2002	
9	3712-00.600.02	Endkappe	End cap	Bouchon terminal	3,34
Art. 3719		**cs-Teleskopstiel 90 – 145 cm**	**cs-Telescopic Handle 90 – 145 cm**	**cs-Manche télescopique 90 – 145 cm**	
	3719-00.600.16	Mutter	Nut	Écrou	3,36
	3719-00.610.00	Innenrohr	Inside pipe	Tube intérieur	12,86
	3719-00.610.21	Klemmschraube 2K	Lock screw 2K	Vis de serrage 2K	3,36
Art. 3720		**cs-Teleskopstiel 160 – 290 cm**	**cs Telescopic Handle 160 – 290 cm**	**cs-Manche télescopiques 160 – 290 cm**	
Art. 3721		**cs-Teleskopstiel 210 – 390 cm**	**cs Telescopic Handle 210 – 390 cm**	**cs-Manche télescopiques 210 – 390 cm**	
1	3721-00.600.30	Klemmschraube	Locking screw	Vis de serrage	3,39
3	3721-00.600.13	Drücker	Trigger	Gâchette	4,57
4	3721-00.600.21	Arretierstift	Locking device	Bouton d'arrêt	3,28
5	3721-00.600.12	Sicherung	Lock	Arrêt	1,86
6	3721-00.600.18	Feder	Spring	Ressort	2,00
7	3721-00.600.19	Pin	Pin	Pin	3,01
Art. 3723		**cs-Holzstiel, 130 cm**	**cs-Wooden Handle, 130 cm**	**cs-Manche bois, 130 cm**	
Art. 3725		**cs-Holzstiel, 150 cm**	**cs-Wooden Handle, 150 cm**	**cs-Manche bois, 150 cm**	
Art. 3728		**cs-Holzstiel, 180 cm**	**cs-Wooden Handle, 180 cm**	**cs-Manche bois, 180 cm**	
	3728-00.600.16	Klemmschraube rot, groß	Looking screw red, large	Vis de serrage rouge, grand	3,31
Art. 3735		**cs-ergoline Aluminium Stiel, 150 cm**	**cs-Ergoline Aluminium Handle, 150 cm**	**cs-Manche alu gainé ergoline, 150 cm**	
		bis Baujahr 2009	until 2009	jusqu'à 2009	
Art. 3734		**cs-ergoline Aluminium Stiel, 130 cm**	**cs-Ergoline Aluminium Handle, 130 cm**	**cs-Manche alu gainé ergoline, 130 cm**	
Art. 3745		**cs-ergoline Aluminium Stiel, 150 cm**	**cs-Ergoline Aluminium Handle, 150 cm**	**cs-Manche alu gainé ergoline, 150 cm**	
	3721-00.600.30	Klemmschraube	Locking screw	Vis de serrage	3,39
		Nur die aufgeführten Teile sind lieferbar!	Only the mentioned spare parts are available!	Seules les pièces indiquées sont disponibles!	

Bild Nr. / Picture No.	Ersatzteil-Nr. / Spare Part No.	Bezeichnung	Description	Désignation	unverb. Preisempf. EUR / inkl. MwSt.
		combisystem Kleingeräte	**combisystem Hand Tools**	**Petits outils combisystem**	
Art. 3520		**cs-Kleinhäckchen**	**cs-Hand hoe**	**cs-Serfouettes à fleurs**	
		bis Baujahr 2003	until 2003	jusqu'à 2003	
Art. 3530		**cs-Drahthandfeger**	**cs-Wire hand rake**	**cs-Balai à fleurs**	
		bis Baujahr 2003	until 2003	jusqu'à 2003	
Art. 3540		**cs-Kleingrubber**	**cs-Hand grubber**	**cs-Griffe piocheuse**	
		bis Baujahr 2003	until 2003	jusqu'à 2003	
Art. 3550		**cs-Blumenkralle**	**cs-Hand weeder**	**cs-Griffe à fleurs**	
		bis Baujahr 2003	until 2003	jusqu'à 2003	
	8911-00.610.00	Griff	Handle	Poigneé	4,20
Art. 3516		**cs-Kleingeräte-Teleskopstiel**	**cs-Telescopic Handle**	**cs-Manche télescopiques**	
		bis Baujahr 2018	until 2018	jusqu'à 2018	
	8910-00.610.11	Klemmschraube schwarz, klein	Looking screw black, small	Vis de serrage noir, petit	2,93
		bis Baujahr 2003	until 2003	jusqu'à 2003	
	3519-00.010.08	Drehgriff, rot	Turning handle, red	Poignée rotative, rouge	2,49
Art. 3555		**cs-Fugenkratzer**	**cs-Patio weeder**	**cs-Couteau-emousseur**	
		bis Baujahr 2003	until 2003	jusqu'à 2003	
	8911-00.610.00	Griff	Handle	Poigneé	4,20
	8928-00.709.00	Ersatzklinge	Blade	Racloir	7,66
Art. 3607		**combisystem 2in1 Fugenkratzer**	**combisystem 2in1 Patio Weeder**	**Désherbeur allées et terrasses 2en1 combisystem**	
	3608-00.600.22	Fugenblech	Joint plate	Jointure tôle	6,01
	3608-00.600.24	Gewindehülse	Threaded bush	Douille filetée	1,49
	3608-00.600.25	Schraube	Screw	Vis	0,87
Art. 3608		**combisystem 3in1 Fugenreiniger**	**combisystem 3in1 Patio Cleaner**	**Désherbeur allées et terrasses 3en1 combisystem**	
	3115-00.600.12	Bolzen	Bolt	Boulon	1,92
	3607-00.620.01	Messer	Blade	Lame	5,32
	3608-00.600.06	Schwenknippel	Swivel nipple	Raccord pivotant	4,25
	3608-00.600.16	Hebel 2K	Lever 2K	Levier 2K	3,07
	3608-00.600.22	Fugenblech	Joint plate	Jointure tôle	6,01
	3608-00.600.23	Rändelschraube	Knurled screw	Vis à tête moletée	3,32
	3608-00.600.24	Gewindehülse	Threaded bush	Douille filetée	1,49
	3608-00.600.25	Schraube	Screw	Vis	0,87
Art. 8750		**cs-Gartensäge**	**cs-Gardener's saw**	**cs-Scie**	
		bis Baujahr 2013	until 2013	jusqu'à 2013	
Art. 8751		**cs-Gartensäge, gebogen**	**cs-Gardener's saw, curved**	**cs-Scie arquee avec crochet**	
		bis Baujahr 2013	until 2013	jusqu'à 2013	
Art. 8752		**cs-Gartensäge 560 radial**	**cs-Gardener's Saw 560 radial**	**cs-Scie arquee avec crochet 560**	
		bis Baujahr 2013	until 2013	jusqu'à 2013	
	8910-00.610.11	Klemmschraube schwarz, klein	Looking screw black, small	Vis de serrage noir, petit	2,93
	8917-00.610.00	Griff	Handle	Poigneé	4,49
Art. 8900		**cs-Kleingeräte-Verlängerungsstiel**	**cs-Extension Handle for Hand Tools**	**cs-Manche-rallonge pour petit outils**	
	8910-00.610.11	Klemmschraube schwarz, klein	Looking screw black, small	Vis de serrage noir, petit	2,93
		Baujahr 2003 – 2016	Year of construction 2003 – 2016	Année de fabrication 2003 – 2016	
Art. 8910		**cs-Kleinhäckchen**	**cs-Hand hoe**	**cs-Serfouettes à fleurs**	
Art. 8912		**cs-Kleinhäckchen**	**cs-Hand hoe**	**cs-Serfouettes à fleurs**	
Art. 8914		**cs-Kleinhäckchen**	**cs-Hand hoe**	**cs-Serfouettes à fleurs**	
Art. 8916		**cs-Drahthandfeger**	**cs-Wire hand rake**	**cs-Balai à fleurs**	
Art. 8918		**cs-Kleinbesen**	**cs-Hand rake**	**cs-Balai à gazon**	
Art. 8920		**cs-Kleingrubber**	**cs-Hand grubber**	**cs-Griffe piocheuse**	
Art. 8922		**cs-Beetkrümler**	**cs-Two-star tiller**	**cs-Mini-émietteur**	
Art. 8924		**cs-Blumenkralle**	**cs-Hand weeder**	**cs-Griffe à fleurs**	
Art. 8926		**cs-Blumenrechen**	**cs-Flower rake**	**cs-Râteau à fleurs**	
Art. 8930		**cs-Kleinsense**	**cs-Sickle**	**cs-Mini-faux**	
Art. 8931		**cs-Blumenkelle**	**cs-Hand trowel**	**cs-Transplantoir**	
Art. 8932		**Unkrautstecher kurz**	**cs-Weeding trowel**	**cs-Couteau désherbeur**	
	8910-00.610.11	Klemmschraube schwarz, klein	Looking screw black, small	Vis de serrage noir, petit	2,93
	8911-00.610.00	Griff	Handle	Poigneé	4,20
Art. 8934		**cs-Blumenkelle**	**cs-Hand trowel**	**cs-Transplantoir**	
		bis Baujahr 2004	until 2004	jusqu'à 2004	
	8910-00.610.11	Klemmschraube schwarz, klein	Looking screw black, small	Vis de serrage noir, petit	2,93
	8911-00.610.00	Griff	Handle	Poigneé	4,20
Art. 8911		**cs-Kleinhäckchen**	**cs-Hand hoe**	**cs-Serfouettes à fleurs**	
Art. 8913		**cs-Kleinhäckchen**	**cs-Hand hoe**	**cs-Serfouettes à fleurs**	
Art. 8915		**cs-Kleinhäckchen**	**cs-Hand hoe**	**cs-Serfouettes à fleurs**	
	8910-00.610.11	Klemmschraube schwarz, klein	Looking screw black, small	Vis de serrage noir, petit	2,93
	8911-00.610.00	Griff	Handle	Poigneé	4,20
Art. 8917		**cs-Drahthandfeger**	**cs-Wire hand rake**	**cs-Balai à fleurs**	
Art. 8919		**cs-Kleinbesen**	**cs-Hand rake**	**cs-Balai à gazon**	
Art. 8921		**cs-Kleingrubber**	**cs-Hand grubber**	**cs-Griffe piocheuse**	
Art. 8923		**cs-Blumenkralle**	**cs-Hand weeder**	**cs-Griffe à fleurs**	
Art. 8925		**cs-Blumenrechen**	**cs-Flower rake**	**cs-Râteau à fleurs**	
Art. 8929		**cs-Blumenkelle**	**cs-Hand trowel**	**cs-Transplantoir**	
	8910-00.610.11	Klemmschraube schwarz, klein	Looking screw black, small	Vis de serrage noir, petit	2,93
	8917-00.610.00	Griff	Handle	Poigneé	4,49
Art. 8927		**cs-Fugenkratzer**	**cs-Patio weeder**	**cs-Couteau-emousseur**	
Art. 8928		**cs-Fugenkratzer**	**cs-Patio weeder**	**cs-Couteau-emousseur**	
		bis Baujahr 2016	until 2016	jusqu'à 2016	
Art. 8943		**cs-Fugenkratzer**	**cs-Patio weeder**	**cs-Couteau-emousseur**	
		bis Baujahr 2016	until 2016	jusqu'à 2016	
	8910-00.610.11	Klemmschraube schwarz, klein	Looking screw black, small	Vis de serrage noir, petit	2,93
	8917-00.610.00	Griff	Handle	Poigneé	4,49
	8928-00.600.01	Messerschutz	Blade protection	Protection de lame	2,68
	8928-00.709.00	Ersatzklinge	Blade	Racloir	7,66
Art. 3189		**cs-Rübenhacke**	**cs-Root-Crope Hoe**	**cs-Râtissoire à tirer**	
Art. 3193		**cs-Bügelzughacke**	**cs-Draw Hoe**	**cs-Râtissoire à tirer**	
	3189-00.100.01	Messer, 16 cm breit	Blade, 16 cm	Lame de 16 cm	5,55
Art. 3195		**cs-Sternfräse mit Jätemesser**	**cs-Star with weeding knife**	**cs-Emietteur-sarcleuse**	
Art. 3196		**cs-Sternfräse**	**cs-Star tiller**	**cs-Emietteur**	
	3196-00.100.02	Lagerbolzen	Bearing stud	Vis de fixation	2,15
		Nur die aufgeführten Teile sind lieferbar!	Only the mentioned spare parts are available!	Seules les pièces indiquées sont disponibles!	

Bild Nr. Picture No.	Ersatzteil-Nr. Spare Part No.	Bezeichnung	Description	Désignation	unverb. Preisempf. EUR / inkl. MwSt.
		NatureLine	**NatureLine**	**NatureLine**	
Art. 17100		**NatureLine Ersatz-Holzstiel**	**NatureLine Spare Wooden Handle**	**NatureLine Manches bois**	
Art. 17105		**NatureLine Rechenbesen**	**NatureLine Lawn Rake**	**NatureLine Balai-râteau**	
Art. 17106		**NatureLine Rechen**	**NatureLine Rake**	**NatureLine Râteau**	
Art. 17107		**NatureLine verst. Besen**	**NatureLine Adjustable Rake**	**NatureLine Balai à gazon réglable**	
Art. 17108		**NatureLine Grubber**	**NatureLine Grubber**	**NatureLine Griffe piocheuse**	
Art. 17109		**NatureLine Unkrauthacke**	**NatureLine Hoe**	**NatureLine Binette**	
Art. 17110		**NatureLine Gartenhacke**	**NatureLine Garden Hoe**	**NatureLine Serfouette**	
Art. 17111		**NatureLine Straßenbesen**	**NatureLine Road Broom**	**NatureLine Balai de cantonnier**	
Art. 17112		**NatureLine Schuffel**	**NatureLine Push-pull Hoe**	**NatureLine Ratissoire à pousser**	
	17100-00.600.11	Gewindestift M8x1x8-45H	Stud M8x1x8-45H	Tige filetée M8x1x8-45H	2,26
	17105-00.600.06	Gewindestift M8x1x10	Stud M8x1x10	Tige filetée M8x1x10	2,45
Art. 11300		**ClickUp! Stiel**	**ClickUp! Handle**	**ClickUp! Manche**	
	11300-00.600.11	Stab	Rod	Bâton	4,21
Art. 11360		**ClickUp! Fackel**	**ClickUp! Torch Fireplace**	**ClickUp! Torche**	
	11360-00.600.11	Docht, kpl.	Wick, cpl.	Mèche, cpl.	3,02
	11360-00.600.16	Silikondichtring	Silicone sealing ring	Bague d'étanchéité silicone	1,96
	11360-00.600.21	Löffel	Extinction spoon	Cuillère à décharge	4,46
		combisystem Wintergeräte	**combisystem Winter Tools**	**Hiver outils combisystem**	
Art. 3240		**cs-Schneeschieber KST 40**	**cs Snow Shovel KST 40**	**cs Curseur de neige KST 40**	
	3240-00.798.00	Polybeutel - 6 Nieten	Accessory bag - 6 rivet	Sachet d'accessoires - 6 rivet	5,30
	3240-00.799.00	Kante Kunststoff 40 cm mit Niet	Plastic angle 40 cm with rivet	Lisière de plastique 40 cm avec rivet	9,84
Art. 3241		**cs-Schneeschieber KST 50**	**cs Snow Shovel KST 50**	**cs Curseur de neige KST 50**	
	3240-00.798.00	Polybeutel - 6 Nieten	Accessory bag - 6 rivet	Sachet d'accessoires - 6 rivet	5,30
	3241-00.799.00	Kante Kunststoff 50 cm mit Niet	Plastic angle 50 cm with rivet	Lisière de plastique 50 cm avec rivet	11,02
Art. 3242		**cs-Schneeschieber 40 / ES 40**	**cs Snow Shovel 40 / ES 40**	**cs Curseur de neige 40 / ES 40**	
	3242-00.500.01	Kante Edelstahl 40 cm	Stainless steel angle 40 cm	Lisière de acier affiné 40 cm	8,18
Art. 3243		**cs-Schneeschieber 50 / ES 50**	**cs Snow Shovel 50 / ES 50**	**cs Curseur de neige 50 / ES 50**	
	3243-00.500.01	Kante Edelstahl 50 cm	Stainless steel angle 50 cm	Lisière de acier affiné 50 cm	9,12
Art. 3250		**cs-Stoßscharre 15**	**cs Scraper Steel 15**	**cs Brise-glace 15**	
	312-00.600.12	Sechskantmutter M6	Hexagonal nut M6	Écrou hexagonal M6	1,05
	3250-00.600.01	Blatt 15	Blade 15	Plaque 15	8,79
	3251-00.600.02	Linsenschraube M6x14	Oval head screw M6x14	Vis à tête bombée M6x14	1,19
Art. 3251		**cs-Stoßscharre 30**	**cs Scraper Steel 30**	**cs Brise-glace 30**	
	312-00.600.12	Sechskantmutter M6	Hexagonal nut M6	Écrou hexagonal M6	1,05
	3251-00.600.01	Blatt 30	Blade 30	Plaque 30	10,34
	3251-00.600.02	Linsenschraube M6x14	Oval head screw M6x14	Vis à tête bombée M6x14	1,19
Art. 3255		**Kleinstreuer**	**Small Caster**	**Epandeur à main**	
	3255-00.610.00	Schaufel, kpl.	Shovel cpl.	Pelle cpl.	8,72
Art. 3260		**Schneewanne**	**Snow Scoop**	**Traîneau à neige**	
	3260-00.600.06	Stahlkante verzinkt	Steel angle, zincked	Lisière de acier, zingué	18,99
	3260-00.610.00	Gestänge	Handle	Poignée	44,85
	3260-00.710.00	Schneeschieberblatt, vollst.	Scoop, cpl.	Pelle, cpl.	66,18
	3260-00.730.00	Rohr unten, vollst.	Tube bottom part, cpl.	Tube partie inférieure, cpl.	15,12
	4028-00.610.07	STS-Schraube T40x18	STS-Screw T40x18	STS-Vis T40x18	0,87
	8806-00.600.16	Mutter	Nut	Écrou	2,03
		Nur die aufgeführten Teile sind lieferbar!	Only the mentioned spare parts are available!	Seules les pièces indiquées sont disponibles!	

GARDENA NatureUp! Erweiterungsset
Bewässerung Wasserbehälter

Art.-Nr. 13158

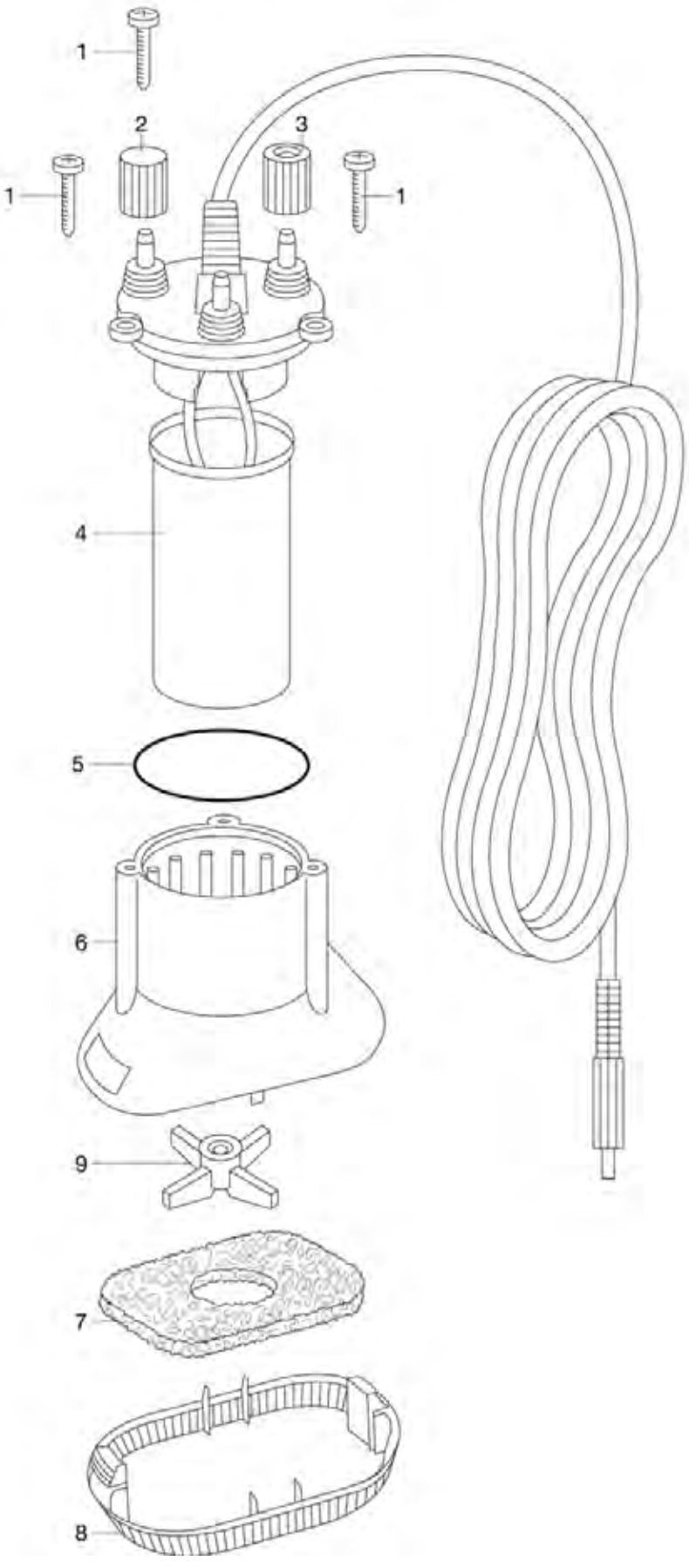

Bild Nr. / Picture No.	Ersatzteil-Nr. / Spare Part No.	Bezeichnung	Description	Désignation	unverb. Preisempf. EUR / inkl. MwSt.
		city gardening	**city gardening**	**city gardening**	
Art. 8970		**city gardening Balkon-Box**	**city gardening Balcony Box**	**city gardening Kit de balcon**	
	8970-00.610.06	Deckel	Cover	Couvercle	14,64
	8971-00.600.00	Balkon Besen	Balcony broom	Balcon balai	7,88
	8972-00.600.00	Balkon Grubber	Balcony fork	Balcon griffe piocheuse	7,00
	8973-00.600.00	Balkon-Blumenkelle	Balcony shovel	Balcon transplantoir	7,53
		Balkon-Schere	Balcony secateur	Balcon secateur	
		Ersatzteile siehe Art. 8707	Spare parts see art. 8707	Pour les pièces détachées voir réf. 8707	
Art. 8974		**city gardening Balkon-Geräte-Set**	**city gardening Balcony Tools Set**	**city gardening Set Petit outils balcon**	
	8972-00.600.00	Balkon Grubber	Balcony fork	Balcon griffe piocheuse	7,00
	8973-00.600.00	Balkon-Blumenkelle	Balcony shovel	Balcon transplantoir	7,53
Art. 13135		**city gardening Outdoor Sprühnebel Set**	**city gardening Outdoor Cooling Mist Set**	**Kit de brumisation Jardin urbain**	
	976-00.600.00	Absperrventil	Regulator Valve	Robinet d'arrêt	12,09
	13135-00.610.01	Anschlussstück	Connector	Pièce de raccordement	1,67
*	13135-00.610.06	Düse grau	Nozzle grey	Buse, gris	2,44
	13135-00.610.11	Düseneinsatz	Nozzle insert	Insert de buse	2,21
	13135-00.610.16	Klemmmutter grau	Lock nut grey	Écrou de serrage, gris	1,17
	13135-00.610.26	Wasserstop	Water stop	Aquastop	2,80
	13135-00.610.31	Sieb	Filter	Filtre	1,52
*	13135-00.610.32	Aufhänger	Hook	Attacheur	2,55
	13135-00.610.33	O-Ring	O-Ring	O-Ring	1,05
	13135-00.610.34	Schlauch 10 m	Hose 10 m	Tuyau 10 m	18,66
*	13135-00.610.35	Schraube	Screw	Vis	0,87
	13135-00.620.00	Polybeutel	Accessory bag	Sachet d'accessoires	30,75
	18217-00.600.00	Schlauchverbinder	Hose Connector	Raccord de tuyau	3,50
		Alle mit * gekennzeichneten Teile sind im Zubehörbeutel enthalten.	All spare parts with the sign * are included in the accessory bag.	Pièces avec * sont inclus dans le sachet d'accessoires.	
		NatureUp!	**NatureUp!**	**NatureUp!**	
Art. 13150		**Basis Set Vertikal**	**Vertical Basic Set**	**Kit mur végétal**	
	13150-00.600.01	Pflanzenbehälter, vertikal	Planter, vertical	Conteneurs de plantes, vertical	14,35
	13150-00.600.06	Deckel, vertikal	Cover, vertical	Couvercle, vertical	8,39
	13150-00.600.11	Bodenplatte, vertikal	Base plate, vertical	Plaque de base, vertical	9,04
	13150-00.600.16	Clip	Clip	Clip	0,92
	13150-20.701.00	Clip in Polybeutel (12 Stück)	Accessory bag clip (12 pieces)	Sachet d'accessoires clip (12 pièces)	6,68
Art. 13151		**Basis Set Vertikal mit Bewässerung**	**Vertical Basic Set with watering**	**Kit mur végétal avec arrosoir**	
		Ersatzteile siehe Art. 13150/13156/13166	Spare parts see art. 13150/13156/13166	Pour les pièces détachées voir réf. 13150/13156/13166	
Art. 13153		**Basis Set Ecke**	**Corner Basic Set**	**Kit mur végétal d'angle**	
	13150-00.600.16	Clip	Clip	Clip	0,92
	13153-00.600.01	Eck-Pflanzenbehälter	Planter, corner	Conteneurs de plantes, d'angle	9,23
	13153-00.600.06	Eck-Deckel	Cover, corner	Couvercle, d'angle	3,74
	13153-00.600.11	Eck-Bodenplatte	Base plate, corner	Plaque de base, d'angle	4,45
	13163-20.701.00	Clip in Polybeutel (3 Stück)	Accessory bag clip (3 pieces)	Sachet d'accessoires clip (3 pièces)	2,44
Art. 13156		**Bewässerungsset Vertikal Wasserhahn**	**Vertical Watering Set Tap**	**Kit d'arrosage pour mur végétal**	
*	1323-00.600.01	Verschlussstopfen	Plug	Bouchon fermeture	0,76
*	1337-00.600.11	Verbinder 3/16 „	Connector 3/16"	Connecteur 3/16"	1,09
	1355-00.725.00	Basisgerät 1000	Basic unit 1000	Centrale d'irrigation 1000	17,49
*	8330-00.600.00	T-Stück 3/16"	T-fitting 3/16"	Pièce en T 3/16"	0,87
*	8334-00.600.00	Kreuzstück 3/16"	Cross fitting 3/16"	Dérivation en Croix 3/16"	0,95
*	8357-00.600.00	Absperrventil 3/16"	Non-return valve 3/16"	Soupape d'arrêt 3/16"	1,14
*	8381-00.600.00	L-Stück 4,6 mm, 3/16"	L-Joint 4,6 mm, 3/16"	Jonction en L, 4,6 mm, 3/16"	0,87
	13156-00.100.07	Verteilerrohr 4,6 mm, 3/16", Länge 155 mm (8 Stück)	Distributor tube 4,6 mm, 3/16", length 155 mm (8 pieces)	Distributeur tuyau 4,6 mm, 3/16", longueur 155 mm (8 pièces)	1,45
	13156-00.600.16	Verteilerrohr 4,6 mm, 3/16", Länge 1500 mm	Distributor tube 4,6 mm, 3/16", length 1500 mm	Distributeur tuyau 4,6 mm, 3/16", longueur 1500 mm	1,45
	13156-00.710.00	Tropfrohr 4,6 mm, 3/16", Länge 650 mm (9 Stück)	Grip irrigation pipe 4.6 mm, 3/16", length 650 mm (9 pieces)	Tuyau à gouttes incorporés 4,6 mm, 3/16", longueur 650 mm (9 pièces)	5,95
	13156-20.701.00	Polybeutel	Accessory bag	Sachet d'accessoires	18,97
		Alle mit * gekennzeichneten Teile sind im Zubehörbeutel enthalten.	All spare parts with the sign * are included in the accessory bag.	Pièces avec * sont inclus dans le sachet d'accessoires.	
Art. 13157		**Bewässerungsset Ecke Wasserhahn**	**Corner Watering Set Tab**	**Kit d'arrosage pour mur végétal d'angle**	
*	1323-00.600.01	Verschlussstopfen	Plug	Bouchon fermeture	0,76
*	1337-00.600.11	Verbinder 3/16 „	Connector 3/16"	Connecteur 3/16"	1,09
	1355-00.725.00	Basisgerät 1000	Basic unit 1000	Centrale d'irrigation 1000	17,49
*	8330-00.600.00	T-Stück 3/16"	T-fitting 3/16"	Pièce en T 3/16"	0,87
*	8334-00.600.00	Kreuzstück 3/16"	Cross fitting 3/16"	Dérivation en Croix 3/16"	0,95
*	8357-00.600.00	Absperrventil 3/16"	Non-return valve 3/16"	Soupape d'arrêt 3/16"	1,14
*	8381-00.600.00	L-Stück 4,6 mm, 3/16"	L-Joint 4,6 mm, 3/16"	Jonction en L, 4,6 mm, 3/16"	0,87
	13156-00.110.07	Verteilerrohr 4,6 mm, 3/16", Länge 155 mm (11 Stück)	Distributor tube 4,6 mm, 3/16", length 155 mm (11 pieces)	Distributeur tuyau 4,6 mm, 3/16", longueur 155 mm (11 pièces)	1,71
	13156-00.600.16	Verteilerrohr 4,6 mm, 3/16", Länge 1500 mm	Distributor tube 4,6 mm, 3/16", length 1500 mm	Distributeur tuyau 4,6 mm, 3/16", longueur 1500 mm	1,45
	13157-00.100.06	Verteilerrohr 4,6 mm, 3/16", Länge 85 mm (9 Stück)	Distributor tube 4,6 mm, 3/16", length 85 mm (9 pieces)	Distributeur tuyau 4,6 mm, 3/16", longueur 85 mm (9 pièces)	1,18
	13157-00.710.00	Tropfrohr 4,6 mm,3/16", Länge 140 mm (12 Stück)	Grip irrigation pipe 4,6 mm, 3/16", length 140 mm (12 pieces)	Tuyau à gouttes incorporés 4,6 mm, 3/16", longueur 140 mm (12 pièces)	2,25
	13157-20.701.00	Polybeutel	Accessory bag	Sachet d'accessoires	22,23
		Alle mit * gekennzeichneten Teile sind im Zubehörbeutel enthalten.	All spare parts with the sign * are included in the accessory bag.	Pièces avec * sont inclus dans le sachet d'accessoires.	
Art. 13158		**Erweiterungsset Bewässerung Wasserbehälter**	**Extended Watering Set Water Container**	**Kit d'extension avec réservoir**	
1,4-9	1275-00.510.00	Pumpe 14 V, vollst.	Pump 14 V, cpl.	Pompe 14 V, cpl.	35,25
2	1275-00.600.73	Verschlussmutter	Locking nut	Bouchon d'obturation	0,83
3	1275-00.600.68	Überwurfmutter	Union nut	Écrou-raccord	0,83
7	1275-00.600.25	Vorfilter	Filter	Filtre	2,33
8	1275-00.600.16	Sieb	Filter	Filtre	1,13
9	1275-00.600.20	Turbine für Pumpe	Turbine for pump	Turbine pour pompe	0,70
alt – bis 2018	1407-00.610.00	Steuertrafo, vollst. 220 V-14 V 50 W EU	Control transformer, cpl. 220 V-14 V 50 W EU	Transformateur, cpl. 220 V-14 V 50 W EU	69,32
neu – ab 2019	1407-00.510.00	Steuertrafo, vollst.	Control transformer, cpl.	Transformateur, cpl.	69,32
	1407-22.711.00	Steuertrafo, vollst. CH	Control transformer, cpl. CH	Transformateur, cpl. CH	69,32
Art. 13162		**Wandhalterung Vertikal**	**Vertical Wall Bracket**	**Support mural pour mur végétal**	
	4646-00.701.00	Polybeutel, kpl.	Accessory bag, cpl.	Sachet d'accessoires, cpl.	2,67
	13162-00.600.01	Wandhalterung, vertikal	Wall bracket, vertical	Support mural, vertical	3,75
	13162-00.710.00	Fixierung vollst.	Fastener, cpl.	Fixations mur végétal, cpl.	2,46
	13162-20.701.00	Stahlnägel in Polybeutel (16 Stück)	Accessory bag steel nail (16 pieces)	Sachet d'accessoires clou d'acier (16 pièces)	3,02
Art. 13163		**Wandhalterung Ecke**	**Corner Wall Bracket**	**Support mural pour mur végétal d'angle**	
	13162-20.701.00	Stahlnägel in Polybeutel (16 Stück)	Accessory bag steel nail (16 pieces)	Sachet d'accessoires clou d'acier (16 pièces)	3,02
	13162-00.710.00	Fixierung vollst.	Fastener, cpl.	Fixations mur végétal, cpl.	2,46
	13163-00.600.01	Wandhalterung Ecke	Corner Wall Bracket	Support mural d'angle	2,70
	13163-20.701.00	Clip in Polybeutel (3 Stück)	Accessory bag clip (3 pieces)	Sachet d'accessoires clip (3 pièces)	2,44
Art. 13164		**Verbindungsclip**	**Connection Clip**	**Clip pour mur végétal**	
	13150-00.600.16	Clip	Clip	Clip	0,92
Art. 13166		**Fixierung**	**Fastener**	**Fixations mur végétal**	
	13162-00.710.00	Fixierung vollst.	Fastener, cpl.	Fixations mur végétal, cpl.	2,46
	13162-20.701.00	Stahlnägel in Polybeutel (16 Stück)	Accessory bag steel nail (16 pieces)	Sachet d'accessoires clou d'acier (16 pièces)	3,02
		Nur die aufgeführten Teile sind lieferbar!	Only the mentioned spare parts are available!	Seules les pièces indiquées sont disponibles!	

GARDENA Streuwagen 500 / Streuwagen 800

Art.-Nr. 433
Art.-Nr. 435

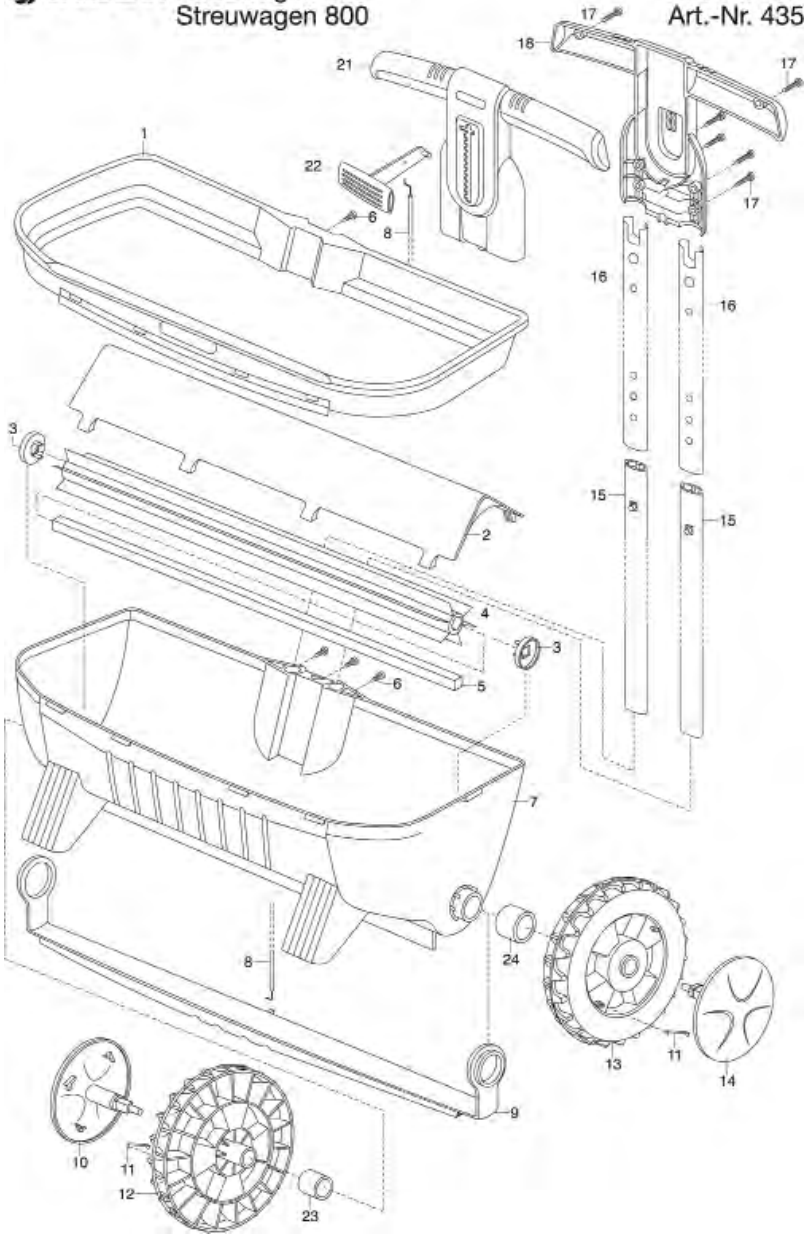

GARDENA Streuwagen 300

Art.-Nr. 430

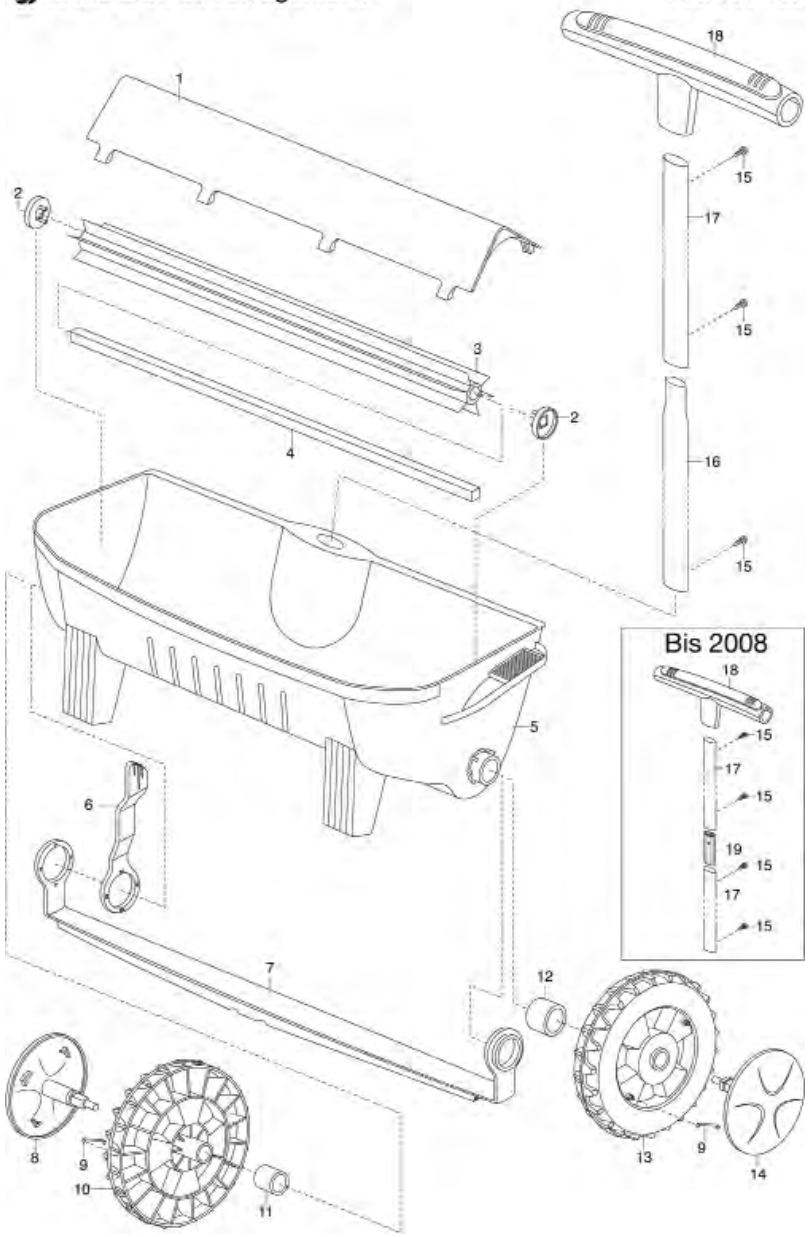

Bild Nr. Picture No.	Ersatzteil-Nr. Spare Part No.	Bezeichnung	Description	Désignation	unverb. Preisempf. EUR / inkl. MwSt.
Art. 410		**Streuwagen**	**Spreader**	**Épandeur**	
		bis Baujahr 2006	until 2006	jusqu'à 2006	
	400-00.100.10	Radmutter	Wheel nut	Écrou de roue	1,50
	410-00.000.39	Blechschraube B4,2x9,5-C-H	Sheet metal screw B4,2x9,5-C-H	Vis à tôle B4,2x9,5-C-H	0,87
	410-00.100.11	Lagerbuchse	Bearing bush	Coussinet	1,99
	410-00.402.00	Oberes Streublech, kpl.	Top spreader plate, cpl.	Grille supérieure, cpl.	7,98
	410-00.420.00	Hebel, kpl.	Lever, cpl.	Levier, cpl.	6,19
	410-00.610.00	Rad, vollst.	Wheel, cpl.	Roue, cpl.	7,50
	2546-00.600.28	Blechschraube 4,2x19-C-H	Sheet metal screw 4,2x19-C-H	Vis à tôle 4,2x19-C-H	0,87
	2610-00.000.07	Stahlflügelmutter M5	Steel wing nut M5	Écrou à oreilles M5	1,55
Art. 415		**Streuwagen 12**	**Spreader 12**	**Épandeur 12**	
		bis Baujahr 2006	until 2006	jusqu'à 2006	
	410-00.000.39	Blechschraube B4,2x9,5-C-H	Sheet metal screw B4,2x9,5-C-H	Vis à tôle B4,2x9,5-C-H	0,87
	425-00.600.06	Rad	Wheel	Roue	7,39
	2546-00.600.28	Blechschraube 4,2x19-C-H	Sheet metal screw 4,2x19-C-H	Vis à tôle 4,2x19-C-H	0,87
Art. 425		**Streuwagen mit Teleskoprohr**	**Spreader with telescopic tube**	**Epandeur avec tube de télescope**	
Art. 427		**Streuwagen mit Teleskoprohr**	**Spreader with telescopic tube**	**Epandeur avec tube de télescope**	
		bis Baujahr 2006	until 2006	jusqu'à 2006	
	410-00.000.39	Blechschraube B4,2x9,5-C-H	Sheet metal screw B4,2x9,5-C-H	Vis à tôle B4,2x9,5-C-H	0,87
	425-00.600.06	Rad	Wheel	Roue	7,39
	2546-00.600.28	Blechschraube 4,2x19-C-H	Sheet metal screw 4,2x19-C-H	Vis à tôle 4,2x19-C-H	0,87
Art. 420		**cs-Streuwagen**	**cs-Spreader**	**Épandeur combisystem**	
	410-00.000.39	Blechschraube B4,2x9,5-C-H	Sheet metal screw B4,2x9,5-C-H	Vis à tôle B4,2x9,5-C-H	0,87
	420-00.000.02	Kunststoffnippel schwarz, neu	Plastic nipple black, new	Raccord-manchon noir, nouveau	4,02
	420-00.000.08	Flachrundschraube M5x30	Truss head screw M5x30	Boulon à tête bombée M5x30	1,51
	420-00.010.11	Streuschiene, rot	Spreader plate, red	Barre d'épandeur, rouge	2,61
Art. 430		**Classic Streuwagen 300**	**Classic Spreader 300**	**Epandeur 300 Classic**	
		bis Baujahr 2017	until 2017	jusqu'à 2017	
1	430-00.600.20	Abdeckung	Cover	Couvercle	13,34
2	430-00.600.28	Manschette	Collar	Manchette	1,89
3,4	430-00.630.00	Walze, kpl.	Roller, cpl.	Cylindre, cpl.	26,87
6	430-00.600.06	Hebel	Lever	Levier	4,46
9	430-00.600.08	Blattfeder	Flat spring	Ressort à lames	2,59
11	430-00.820.03	Buchse, rechts	Bush, right	Douille, droite	5,96
12	430-00.810.04	Buchse, links	Bush, left	Douille, gauche	5,96
15	410-00.000.39	Blechschraube B4,2x9,5-C-H	Sheet metal screw B4,2x9,5-C-H	Vis à tôle B4,2x9,5-C-H	0,87
16	430-00.650.00	Rohr unten, kpl.	Tube bottom part, cpl.	Tube partie inférieure, cpl.	10,12
17	430-00.600.30	Rohr	Tube	Tube	10,33
18	430-00.600.22	T-Griff	T-handle	Poignée en T	11,22
		bis Baujahr 2008	until 2008	jusqu'à 2008	
19	430-00.600.13	Verbinder	Connector	Connecteur	5,14
Art. 433		**Comfort Streuwagen 500**	**Comfort Spreader 500**	**Epandeur 500 Comfort**	
		bis Baujahr 2017	until 2017	jusqu'à 2017	
Art. 435		**Comfort Streuwagen 800**	**Comfort Spreader 800**	**Epandeur 800 Comfort**	
		bis Baujahr 2017	until 2017	jusqu'à 2017	
3	430-00.600.28	Manschette	Collar	Manchette	1,89
4,5	433-00.620.00	Walze, kpl.	Roller, cpl.	Cylindre, cpl.	29,02
6	1625-00.600.16	Blechschraube 4,2x13-C-H	Sheet metal screw 4,2x13-C-H	Vis à tôle 4,2x13-C-H	0,87
9	433-00.600.05	Leiste	Ledge	Listeau	16,71
10-12	433-00.640.00	Rad 220 mm, rechts, cpl.	Wheel 220 mm, right, cpl.	Roue 220 mm, droite, cpl.	8,76
11,13,14	433-00.630.00	Rad 220 mm, links, kpl.	Wheel 220 mm, left, cpl.	Roue 220 mm, gauche, cpl.	8,76
11	430-00.600.08	Blattfeder	Flat spring	Ressort à lames	2,59
15	433-00.660.00	Rohr unten	Tube bottom part	Tube partie inférieure	8,26
16	433-00.650.00	Rohr oben	Tube top part	Tube partie supérieure	7,26
17	2546-00.600.28	Blechschraube 4,2x19-C-H	Sheet metal screw 4,2x19-C-H	Vis à tôle 4,2x19-C-H	0,87
18	433-00.600.26	T-Griff unten	T-handle bottom part	Poignée en T partie inférieure	11,28
21	433-00.600.31	T-Griff oben	T-handle top part	Poignée en T partie supérieure	12,00
22	433-00.600.36	Regulierhebel	Adjusting lever	Levier de réglage	4,86
23	430-00.820.03	Buchse, rechts	Bush, right	Douille, droite	5,96
24	430-00.810.04	Buchse, links	Bush, left	Douille, gauche	5,96
		bis Baujahr 2010	until 2010	jusqu'à 2010	
18	433-00.600.07	T-Griff unten	T-handle bottom part	Poignée en T partie inférieure	11,28
21	433-00.600.08	T-Griff oben	T-handle top part	Poignée en T partie supérieure	11,94
22	433-00.600.09	Regulierhebel	Adjusting lever	Levier de réglage	4,19
		Nur die aufgeführten Teile sind lieferbar!	Only the mentioned spare parts are available!	Seules les pièces indiquées sont disponibles!	

GARDENA Streuwagen L

Art.-Nr. 432

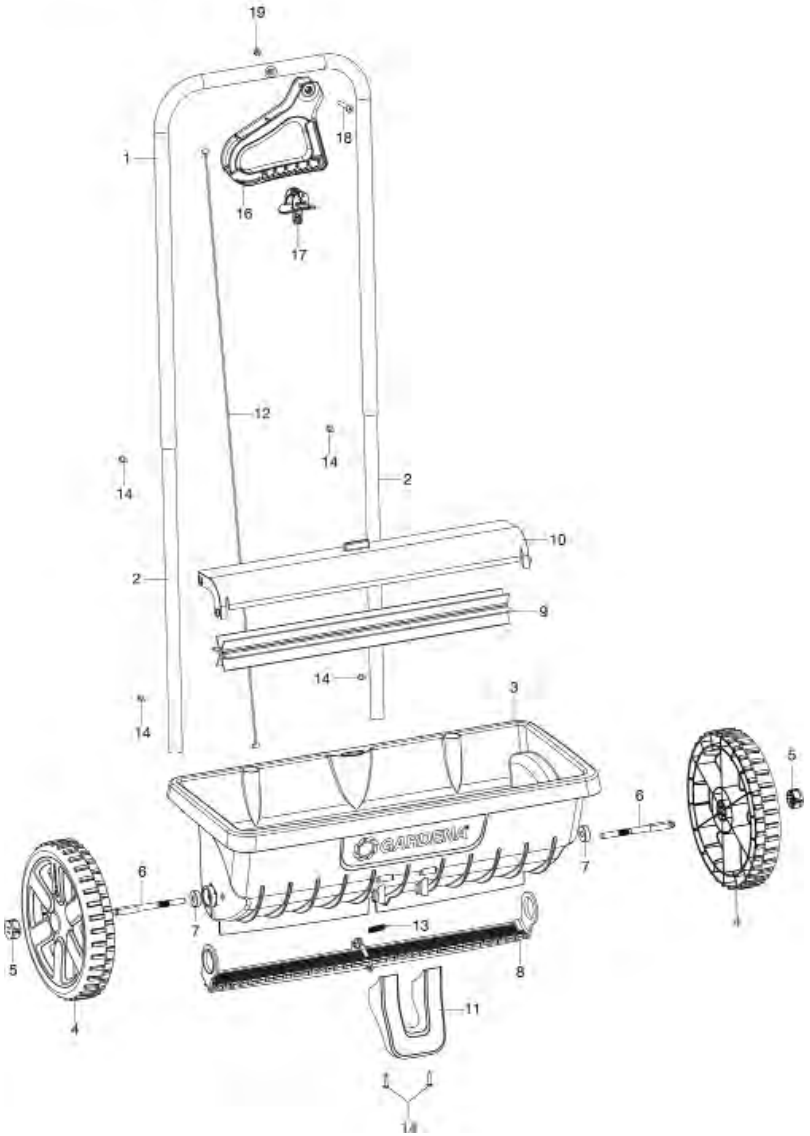

GARDENA Handstreuer M

Art.-Nr. 431

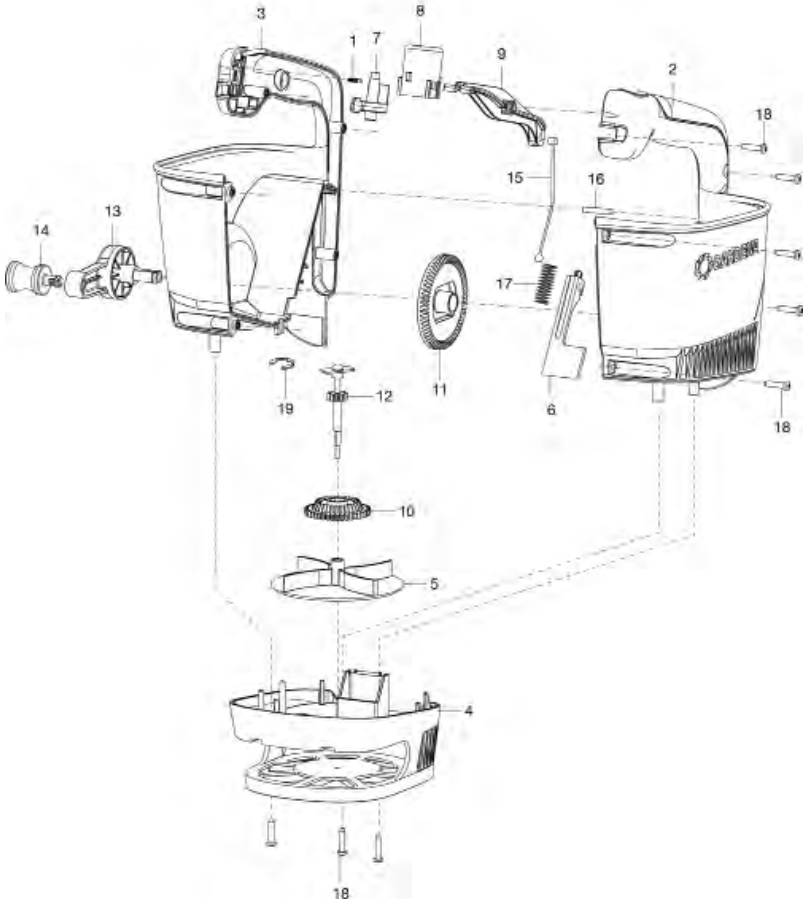

Bild Nr. Picture No.	Ersatzteil-Nr. Spare Part No.	Bezeichnung	Description	Désignation	unverb. Preisempf. EUR / inkl. MwSt.
Art. 431		**Handstreuer M**	**Hand-Held Spreader M**	**Épandeur à main M**	
1	6500-00.610.00	Pin, kpl.	Pin, cpl.	Pin, cpl.	0,75
5	431-00.600.16	Streuscheibe	Diffusion disc	Diffuseur	4,32
7	431-00.600.26	Mengeneinsteller	Regulator lever	Levier de réglage	2,11
10	431-00.600.41	Doppelzahnrad	Twin gear wheel	Pignon double	2,70
12	431-00.600.51	Welle	Drive shaft	Arbre de transmission	3,71
14	431-00.600.61	Griff	Handle	Poignée	2,25
17	431-00.600.68	Feder	Spring	Ressort	2,00
Art. 432		**Streuwagen L**	**Spreader L**	**Épandeur L**	
1	432-00.611.00	Rohrbügel	Tubulator handle	Guidon	13,16
2	432-00.612.00	Rohr	Tube	Tube	6,24
4	432-00.600.06	Rad	Wheel	Roue	8,75
5	432-00.600.11	Radkappe	Wheel cover	Enjoliveur de roue	2,84
7	432-00.600.21	Kugellager	Ball Bearing	Roulement à bille	4,22
8	432-00.600.66	Leiste	Ledge	Listeau	11,09
9	432-00.600.31	Streuwalze	Spreading roller	Rouleau d'étalement	18,67
10	432-00.600.36	Abdeckung	Cover	Couvercle	12,01
11	432-00.600.41	Standfuß	Base	Pied en fonte	4,62
12	432-00.600.48	Seilzug	Bowden cable	Câble bowden	9,01
13	432-00.600.49	Feder	Spring	Ressort	2,24
14	2110-00.600.40	Blechschraube 4,2 x 16-C-H	Sheet metal screw 4,2 x 16-C-H	Vis à tôle 4,2 x 16-C-H	0,87
16	432-00.600.56	Hebel	Lever	Levier	9,33
17	432-00.600.61	Clip	Clip	Clip	2,87
18	436-00.600.06	Linsenschraube M5 x 30	Oval head screw M5 x 30	Vis à tête bombée M5 x 30	1,51
19	58-18.424.01	Mutter M5	Nut M5	Écrou M5	0,92
5,11,12,14,16-19	432-20.710.00	Polybeutel	Accessory bag	Sachet d'accessoires	15,61
		Nur die aufgeführten Teile sind lieferbar!	Only the mentioned spare parts are available!	Seules les pièces indiquées sont disponibles!	

GARDENA Laub- und Rasensammler — Art.-Nr. 3565

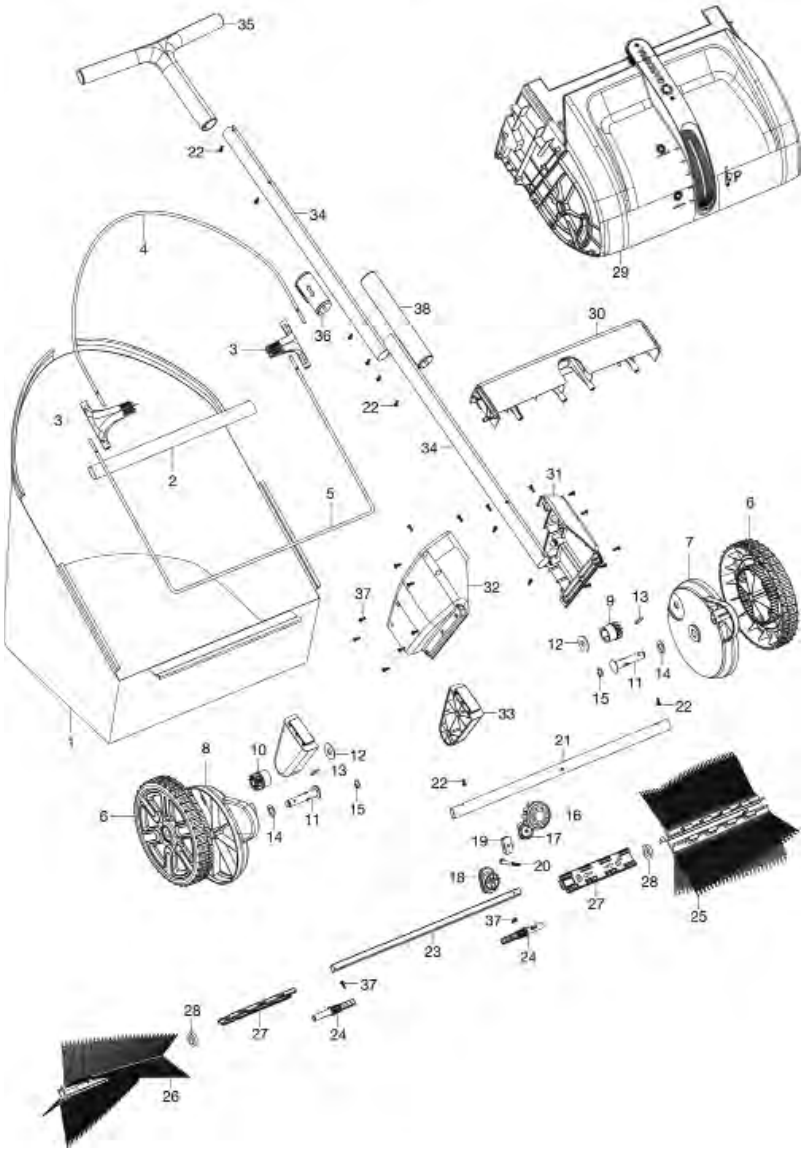

GARDENA Streuwagen XXL — Art.-Nr. 436

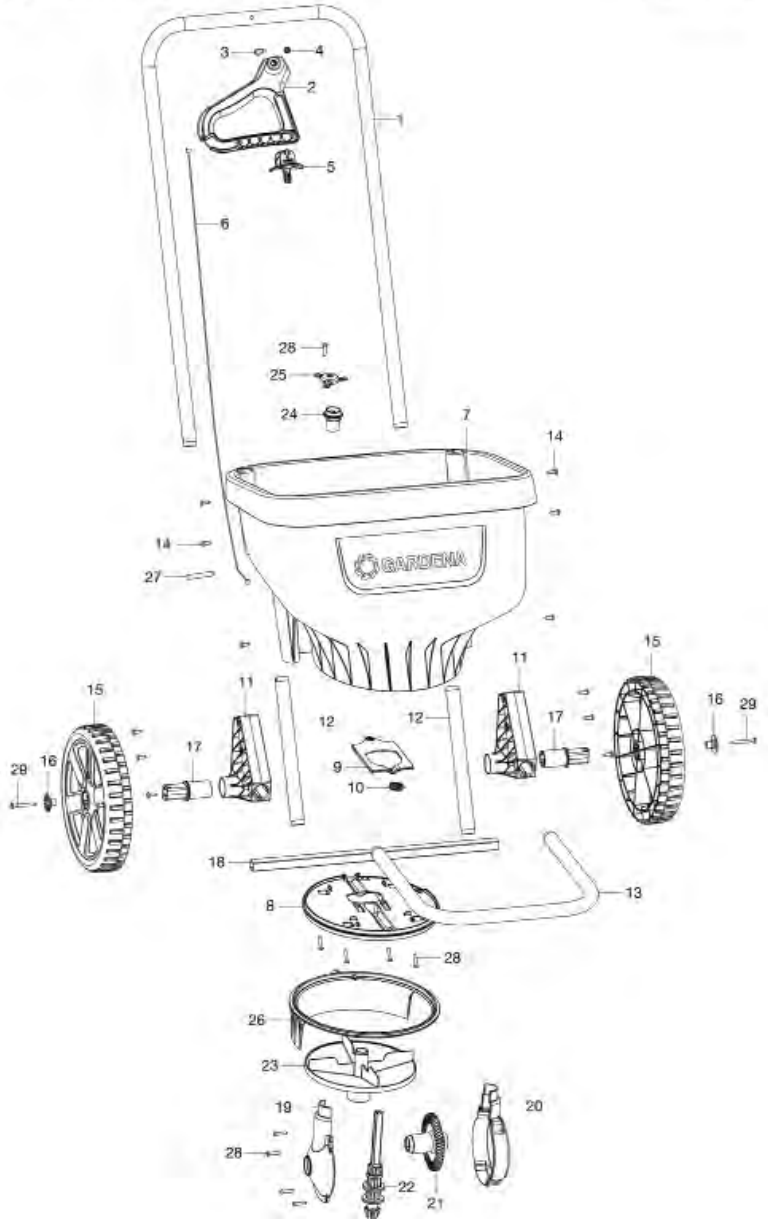

Bild Nr. Picture No.	Ersatzteil-Nr. Spare Part No.	Bezeichnung	Description	Désignation	unverb. Preisempf. EUR / inkl. MwSt.
Art. 436		**Streuwagen XL**	**Spreader XL**	**Épandeur XL**	
1	436-00.600.01	Rohr oben	Tube top part	Tube partie supérieure	19,28
2	436-00.600.02	Hebel	Lever	Levier	9,62
3	436-00.600.06	Linsenschraube M5 x 30	Oval head screw M5 x 30	Vis à tête bombée M5 x 30	1,51
4	58-18.424.01	Mutter M5	Nut M5	Écrou M5	0,92
5	436-00.600.07	Clip	Clip	Clip	3,00
6	436-00.600.17	Seil	Cord	Corde	9,01
9	436-00.600.28	Schieber	Slide	Verrou	3,80
10	436-00.600.33	Feder	Spring	Ressort	2,17
11	436-00.600.34	Aufnahme	Support	Retainer	8,77
14	1625-00.600.16	Blechschraube 4,2 x 13-C-H	Sheet metal screw 4,2 x 13-C-H	Vis à tôle 4,2 x 13-C-H	0,87
15	436-00.600.42	Rad	Wheel	Roue	8,75
16	436-00.600.45	Radkappe	Wheel cover	Enjoliveur de roue	2,37
17	436-00.600.47	Radbuchse	Wheel bush	Douille de roue	4,32
21	436-00.600.63	Zahnrad, groß	Gear wheel, large	Pignon, grand	9,53
22	436-00.600.68	Welle	Drive shaft	Arbre de transmission	7,71
23	436-00.600.73	Streuscheibe	Diffusion disc	Diffuseur	10,19
24	436-00.600.78	Buchse	Bush	Douille	3,00
25	436-00.600.83	Rührrad	Stirrer	Agitateur	3,90
26	436-00.600.88	Deflektor	Deflector	Déflecteur	8,21

Art. 3565		**Laub- und Rasensammler**	**Leaf and Lawn Collector**	**Balayeuse à feuilles + gazon**	
1-5	3565-00.610.00	Fangkorb, kpl.	Grass catcher, cpl.	Sac de ramassage, cpl.	38,97
6	3565-00.620.01	Rad	Wheel	Roue	12,82
9	3565-00.620.16	Ritzel links	Pinion left	Pignon gauche	3,61
10	3565-00.620.21	Ritzel rechts	Pinion right	Pignon droite	3,61
12	3565-00.620.31	Scheibe	Disc	Disque	2,93
13	3565-00.620.36	Sperrhaken	Ratchet	Clavette	3,28
14	3565-00.620.41	Scheibe	Disc	Disque	2,17
15	3565-00.620.46	Sicherungsring	Locking ring	Circlip	1,38
16	3565-00.620.51	Knopf	Button	Bouton	4,83
17	3565-00.620.61	Platte	Plate	Plaque	2,15
18	3565-00.620.66	Gleiter außen	Glider outside	Glissier extérieure	3,88
19	3565-00.620.71	Gleiter innen	Glider inside	Glissier intérieur	2,11
20	3565-00.620.76	Schraube M6x65	Screw M6x65	Vis M6x65	0,87
22	3565-00.600.41	Schraube 5x16	Screw 5x16	Vis 5x16	1,02
25,26	3565-00.901.00	Rechen rechts + links (Set)	Rake right + left (Set)	Rateau droite + gauche (Set)	19,59
27	3565-00.630.21	Verschluss	Lock	Bouchon	5,57
33	3565-00.600.21	Fuss	Base	Pied en fonte	8,50
34	3565-00.600.26	Rohr	Tube	Tube	15,85
35	3565-00.600.31	Griff	Handle	Poignée	15,47
36	3565-00.600.36	Haken	Crook	Crochet	4,62
38	3565-00.600.51	Hülse	Socket	Douilles	5,59

Nur die aufgeführten Teile sind lieferbar!

Only the mentioned spare parts are available!

Seules les pièces indiquées sont disponibles!

GARDENA Strahler 10 W — Art.-Nr. 4206
Strahler 50 W — Art.-Nr. 4208
Kupplung Abzweigung — Art.-Nr. 4315

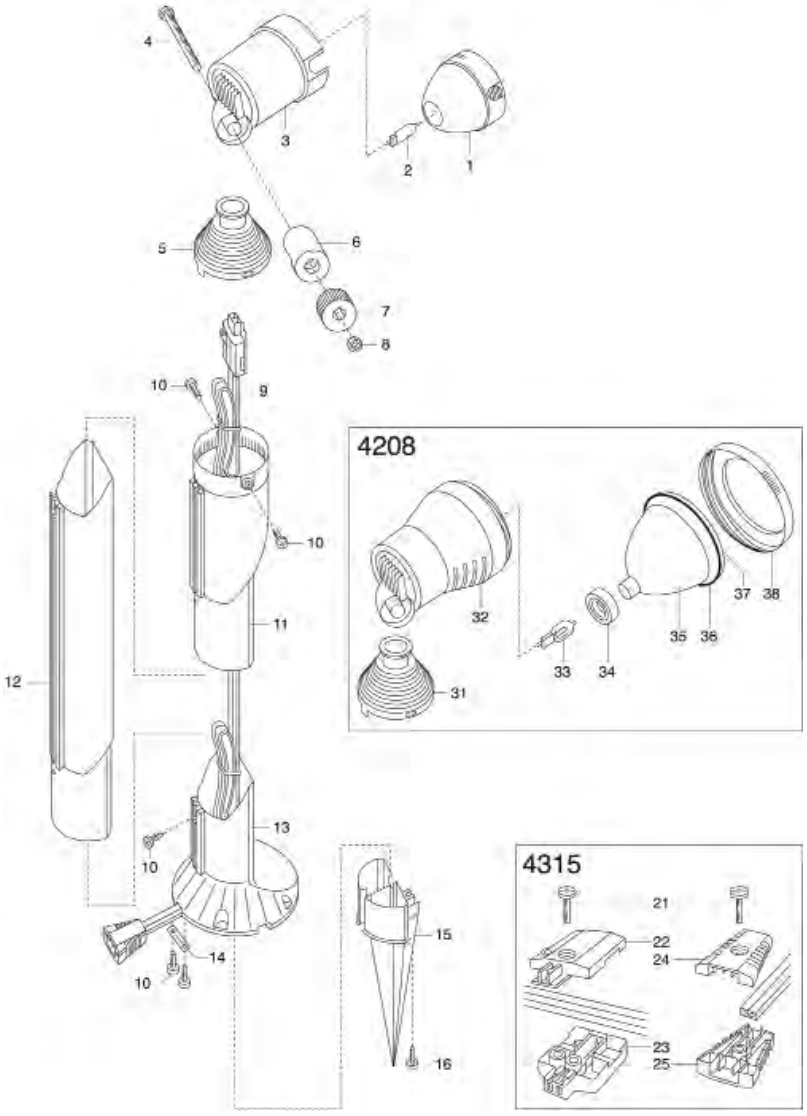

GARDENA Zylinderleuchte — Art.-Nr. 4200
Kugelleuchte — Art.-Nr. 4202
Pilzleuchte — Art.-Nr. 4204

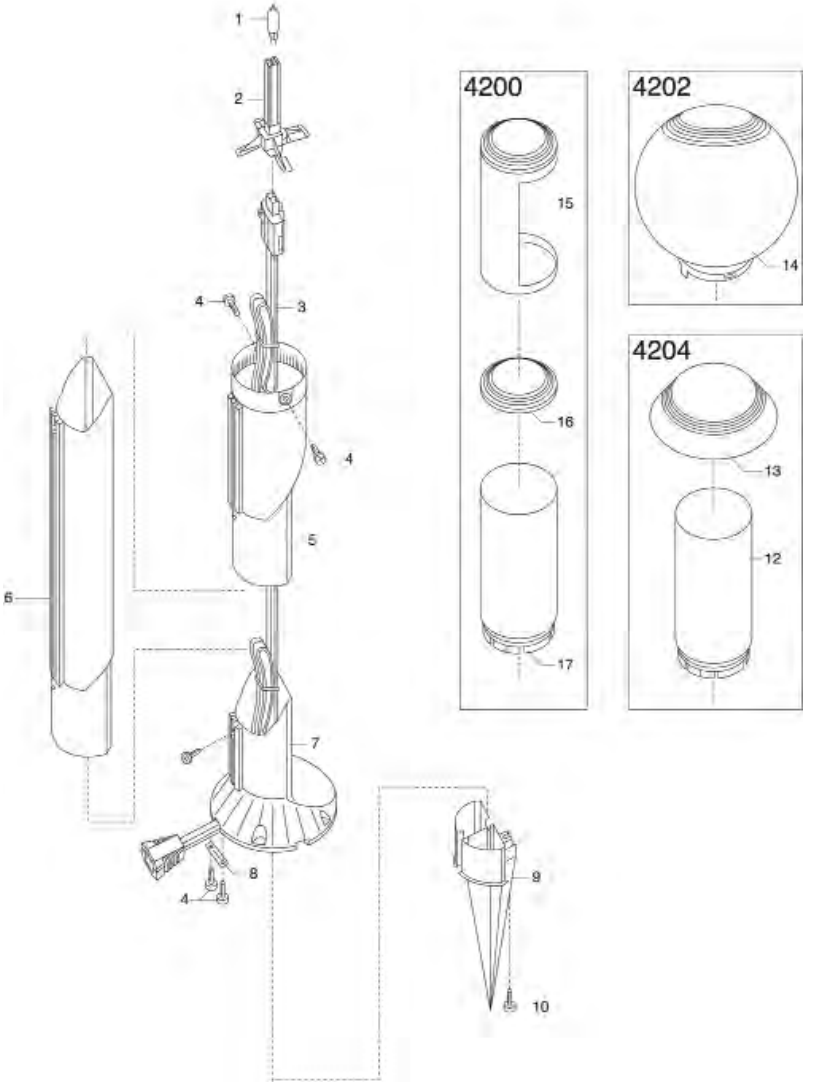

Bild Nr. Picture No.	Ersatzteil-Nr. Spare Part No.	Bezeichnung	Description	Désignation	unverb. Preisempf. EUR / inkl. MwSt.
		Diverse lightline Artikel	**Various lightline Articles**	**Divers Articles lightline**	
	4275-00.400.00	Transformator ST 100/2 EU	Transformer ST 100/2 EU	Transformateur ST 100/2 EU	90,98
	4302-00.600.00	Verlegekabel 15 m	Connection Cable 15 m	Câble principal 15 m	48,69
Art. 4200		**Zylinderleuchte**	**Cylinderlight**	**Luminaire cylindrique**	
		bis Baujahr 2004	until 2004	jusqu'à 2004	
1	4200-00.600.11	Halogenlampe 10W (Art. 5348-20)	Halogen lamp 10W (Art. 5348-20)	Lampe halogène 10W (Réf. 5348-20)	5,37
2	4200-00.701.00	Lampenträger, vollst.	Lamp support, cpl.	Support de lampe, cpl.	11,71
3	4200-00.620.00	Anschlusskabel, vollst. 90 cm	Connection cable, cpl. 90 xm	Cordon d'alimentation, cpl. 90 cm	21,38
4	4200-00.600.27	Blechschraube 4,2x9,5-F-H	Sheet metal screw 4,2x9,5-F-H	Vis à tôle 4,2x9,5-F-H	0,70
5	4200-00.600.17	Schirmaufnahme	Screen admission	Admission d'écran	12,16
6	4311-00.600.01	Verlängerungsrohr (Art. 4311-20)	Extension tube (Art. 4311-20)	Tube prolongateur (Réf. 4311-20)	12,05
7	4200-00.600.24	Fuß	Base	Pied en fonte	12,46
9	4317-00.701.00	Spike (Art. 4317-20)	Spike (Art. 4317-20)	Pic (Réf. 4317-20)	5,95
10	1625-00.600.16	Blechschraube 4,2x13-C-H	Sheet metal screw 4,2x13-C-H	Vis à tôle 4,2x13-C-H	0,87
15	4200-00.600.35	Halbschirmblende	Half screen	Ecran cylindrique	11,85
Art. 4202		**Kugelleuchte**	**Globelight**	**Luminaire sphérique**	
		bis Baujahr 2012	until 2012	jusqu'à 2012	
14	4202-00.600.01	Kugelschirm	Globe, cpl.	Globe, cpl.	16,46
		Alle anderen Teile wie bei Art. 4200, siehe Bild-Nr. 1 – 10	All other spare parts see art. 4200, Ref. No. 1 – 10	Pour toutes les autres pièces, voir réf. 4200, voir fig. No. 1 – 10	
Art. 4204		**Pilzleuchte**	**Mushroomlight**	**Luminaire champignon**	
		bis Baujahr 2012	until 2012	jusqu'à 2012	
12,13	4204-00.701.00	Zylinderschirm und Pilzdeckel	Cylinder screen + mushroom cover	Boîtier cylindrique et couvercle champignon	17,96
		Alle anderen Teile wie bei Art. 4200, siehe Bild-Nr. 1 – 10	All other spare parts see art. 4200, Ref. No. 1 – 10	Pour toutes les autres pièces, voir réf. 4200, voir fig. No. 1 – 10	
Art. 4352		**Wegleuchten**	**Pathlights**	**Lampions**	
		bis Baujahr 2004	until 2004	jusqu'à 2004	
	1413-00.610.16	O-Ring 41x2,4	O-ring 41x2,4	Joint torique 41x2,4	1,05
	2110-00.600.40	Blechschraube 4,2x16-C-H	Sheet metal screw 4,2x16-C-H	Vis à tôle 4,2x16-C-H	0,87
	4352-00.600.01	Midi-Spike	Midi-Spike	Midi-Pic	2,51
	4352-00.600.09	Anschlussleitung 15 m	Connection cable 15 m	Cordon d'alimentation 15 m	39,50
	4352-00.610.18	Glassockellampe 3 Watt	Lamp 3 W	Ampoule 3 W	3,55
	4352-00.701.00	Midi-Leuchte, vollst.	Midi-Light, cpl.	Midi-Lampion, cpl.	15,66
	4372-00.600.01	Verlängerungsrohr, 1 Stück (bis Bj. 98)	Extension tube, 1 piece (until 1998)	Tube prolongateur, 1 pièce (jusqu'à 1998)	10,19
Art. 4206		**Strahler 10 W**	**Spotlight 10 W**	**Spot 10 W**	
		bis Baujahr 2012	until 2012	jusqu'à 2012	
2	4200-00.600.11	Halogenlampe 10W (Art. 5348-20)	Halogen lamp 10W (Art. 5348-20)	Lampe halogène 10W (Réf. 5348-20)	5,37
1-3,5-8	4206-00.610.00	Strahlerkopf, vollst.	Projector head, cpl.	Tête de spot, cpl.	61,18
9	4200-00.620.00	Anschlusskabel, vollst. 90 cm	Connection cable, cpl. 90 cm	Cordon d'alimentation, cpl. 90 cm	21,38
10	4200-00.600.27	Blechschraube 4,2x9,5-F-H	Sheet metal screw 4,2x9,5-F-H	Vis à tôle 4,2x9,5-F-H	0,70
11	4200-00.600.17	Schirmaufnahme	Screen admission	Admission d'écran	12,16
12	4311-00.600.01	Verlängerungsrohr (Art. 4311-20)	Extension tube (Art. 4311-20)	Tube prolongateur (Réf. 4311-20)	12,05
13	4200-00.600.24	Fuß	Base	Pied en fonte	12,46
15	4317-00.701.00	Spike (Art. 4317-20)	Spike (Art. 4317-20)	Pic (Réf. 4317-20)	5,95
16	1625-00.600.16	Blechschraube 4,2x13-C-H	Sheet metal screw 4,2x13-C-H	Vis à tôle 4,2x13-C-H	0,87
Art. 4208		**Strahler 50 W**	**Spotlight 50 W**	**Spot 50 W**	
		bis Baujahr 2008	until 2008	jusqu'à 2008	
	Nicht mehr lieferbar!	Strahlerkopf, vollst.	Projector head cpl.	Tête de spot cpl.	
	Nicht mehr lieferbar!	Halogenlampe 50W (Art. 5346-20)	Halogen lamp 50W (Art. 5346-20)	Lampe halogène 50W (Réf. 5346-20)	
		Alle anderen Teile ab Bild-Nr. 9 wie bei Art. 4206	All other spare parts from Ref. No. 9 see art. 4206	Pour toutes les autres pièces à partir de fig. 9 voir réf. 4206	
Art. 4315		**Kupplung**	**Coupling**	**Ensemble de connexion**	
		bis Baujahr 2012	until 2012	jusqu'à 2012	
21	4200-00.610.33	Linsenschraube M4x14-H	Oval head screw M4x14-H	Vis a tête bombée M4x14-H	0,87
22,23	4315-00.610.00	Buchse, vollst	Bush, cpl.	Douille, cpl.	4,86
24,25	4315-00.615.00	Stecker, vollst.	Connector, cpl.	Connecteur, cpl.	4,86
Art. 4231		**Timer**	**Timer**	**Programmateur**	
		bis Baujahr 1996	until 1996	jusqu'à 1996	
Art. 4233		**Dämmerungssensor mit Timer**	**Dusk Sensor with Timer**	**Contacteur Crepusculaire**	
		bis Baujahr 2000	until 2000	jusqu'à 2000	
Art. 4235		**Bewegungsmelder**	**Motion Indicator with Dusk Sensor**	**Contacteur à détection de mauvement programmable**	
		bis Baujahr 2012	until 2012	jusqu'à 2012	
	2546-00.600.28	Blechschraube 4,2x19-C-H	Sheet metal screw 4,2x19-C-H	Vis à tôle 4,2x19-C-H	0,87
	4200-00.600.27	Blechschraube 4,2x9,5-F-H	Sheet metal screw 4,2x9,5-F-H	Vis à tôle 4,2x9,5-F-H	0,70
	4235-00.600.26	Schaltschieber	Slide	Réglage magnétique	1,94
	4235-00.600.31	Magnet	Magnet	Aimant	5,08
	4315-00.615.00	Stecker, vollst.	Connector, cpl.	Connecteur, cpl.	4,86
		Nur die aufgeführten Teile sind lieferbar!	Only the mentioned spare parts are available!	Seules les pièces indiquées sont disponibles!	

GARDENA Classic Grasschere

Art.-Nr. 8730

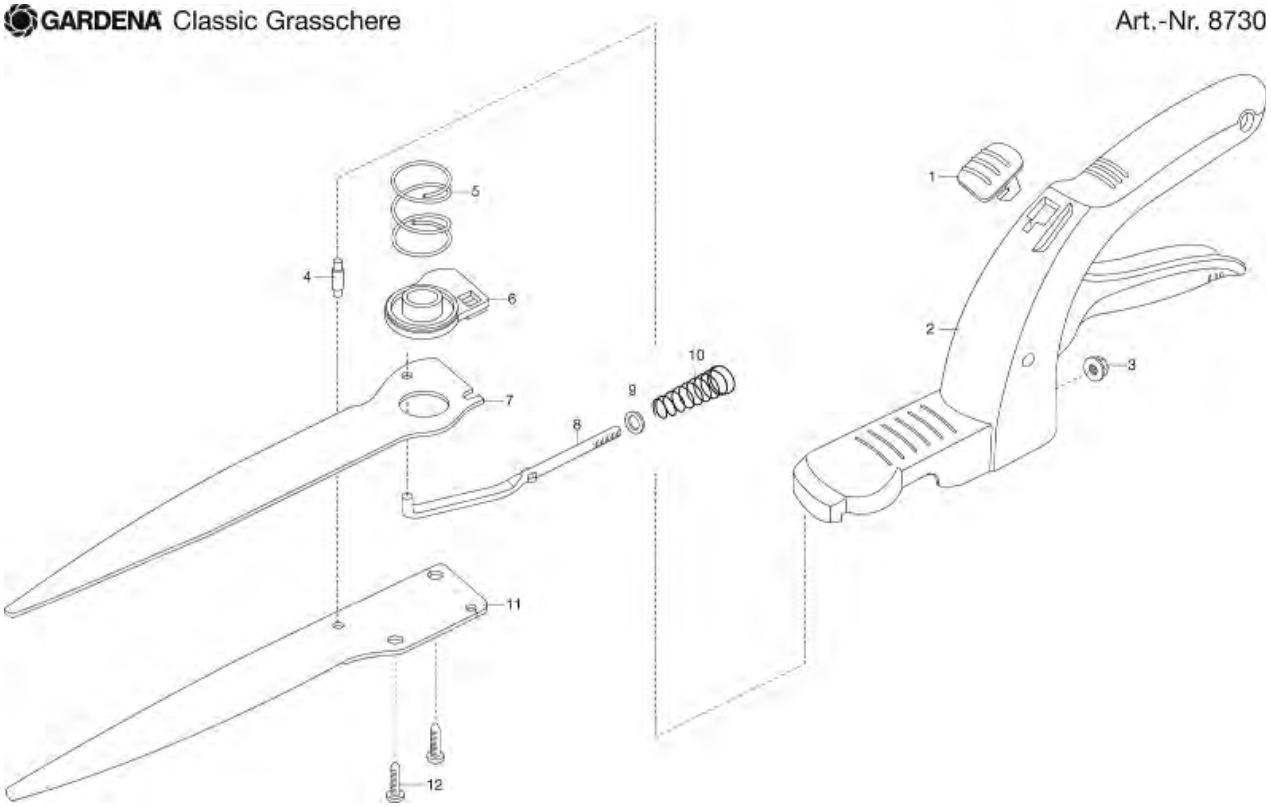

GARDENA Classic Grasschere, drehbar
Comfort Grasschere, drehbar

Art.-Nr. 8731
Art.-Nr. 8734

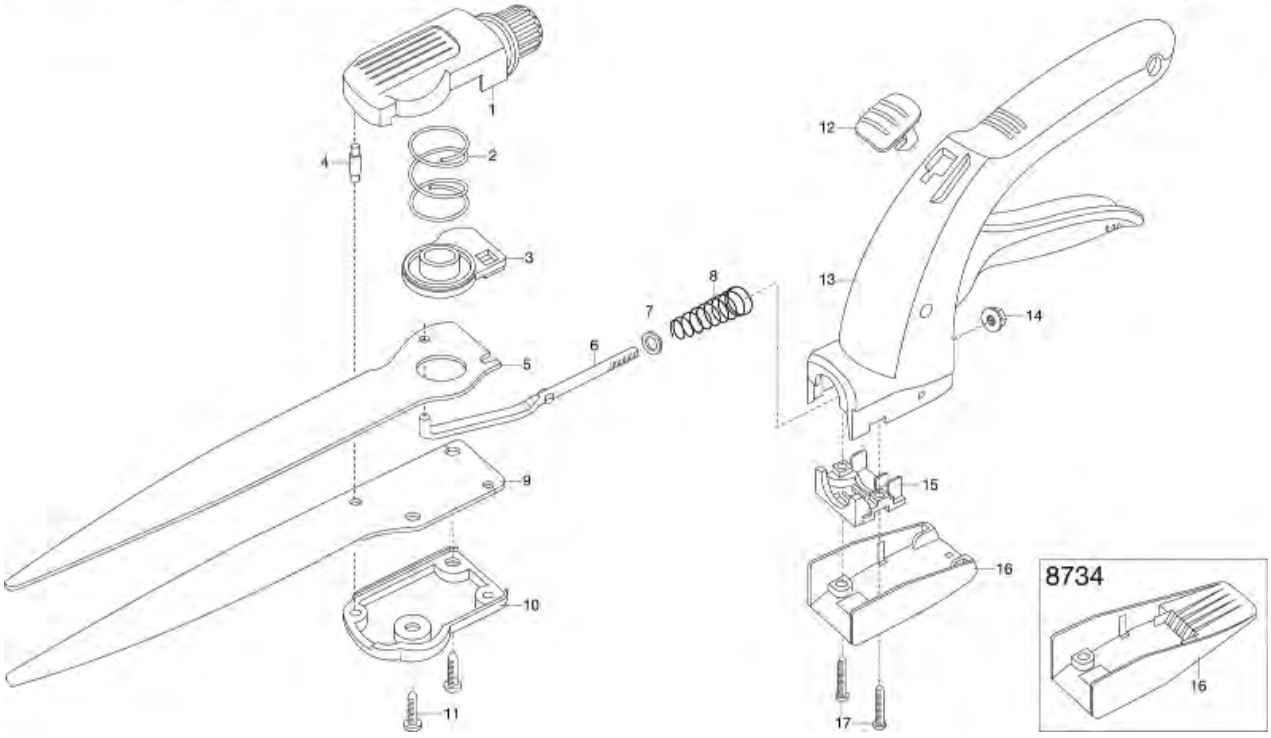

Bild Nr. Picture No.	Ersatzteil-Nr. Spare Part No.	Bezeichnung	Description	Désignation	unverb. Preisempf. EUR / inkl. MwSt.
Art. 333		**Rasenschere Comfort**	**Grass Shear Comfort**	**Cisaille à gazon Comfort**	
		bis Baujahr 1994	until 1994	jusqu'à 1994	
Art. 334		**Rasenschere Comfort**	**Grass Shear Comfort**	**Cisaille à gazon Comfort**	
		bis Baujahr 1994	until 1994	jusqu'à 1994	
Art. 335		**Rasenschere Special**	**Grass Shear Special**	**Cisaille à gazon Special**	
		bis Baujahr 1994	until 1994	jusqu'à 1994	
Art. 336		**Rasenschere Special**	**Grass Shear Special**	**Cisaille à gazon Special**	
		bis Baujahr 1994	until 1994	jusqu'à 1994	
	333-00.600.20	Druckfeder	Pressure spring	Ressort de pression	2,00
	333-00.600.22	Sechskantmutter M5	Hexagonal nut M5	Écrou hexagonal M5	0,92
	333-00.600.64	Schenkelfeder	Elbow spring	Ressort à branches	2,24
	333-00.610.28	Stützlager	Support bearing	Pièce de maintien	2,11
Art. 672		**Rasenschere C**	**Grass Shears C**	**Cisaille à gazon C**	
		bis Baujahr 2007	until 2007	jusqu'à 2007	
	333-00.600.20	Druckfeder	Pressure spring	Ressort de pression	2,00
	333-00.600.22	Sechskantmutter M5	Hexagonal nut M5	Écrou hexagonal M5	0,92
	676-00.600.33	Druckfeder	Pressure spring	Ressort de pression	2,31
	2380-00.600.14	Blechschraube 4,8x19-C-H	Sheet metal screw 4,8x19-C-H	Vis à tôle 4,8x19-C-H	1,34
Art. 674		**Rasenschere S**	**Grass Shears S**	**Cisaille à gazon S**	
		bis Baujahr 2007	until 2007	jusqu'à 2007	
	333-00.600.20	Druckfeder	Pressure spring	Ressort de pression	2,00
	333-00.600.22	Sechskantmutter M5	Hexagonal nut M5	Écrou hexagonal M5	0,92
	676-00.600.33	Druckfeder	Pressure spring	Ressort de pression	2,31
	676-00.600.41	Untermesser	Bottom blade	Lame inférieure	14,64
	676-00.836.00	Obermesser, vollst.	Top blade, cpl.	Lame supérieure, cpl.	12,88
	2380-00.600.14	Blechschraube 4,8x19-C-H	Sheet metal screw 4,8x19-C-H	Vis à tôle 4,8x19-C-H	1,34
Art. 676		**Rasenschere LS, drehbar**	**Grass Shears LS, swiveling**	**Cisaille à gazon LS, rotatif**	
		bis Baujahr 2007	until 2007	jusqu'à 2007	
	333-00.600.20	Druckfeder	Pressure spring	Ressort de pression	2,00
	676-00.600.33	Druckfeder	Pressure spring	Ressort de pression	2,31
	676-00.600.41	Untermesser	Bottom blade	Lame inférieure	14,64
	676-00.836.00	Obermesser, vollst.	Top blade, cpl.	Lame supérieure, cpl.	12,88
	1210-00.600.62	Blechschraube 3,5x16-C-H	Sheet metal screw 3,5x16-C-H	Vis à tôle 3,5x19-C-H	0,87
	2380-00.600.14	Blechschraube 4,8x19-C-H	Sheet metal screw 4,8x19-C-H	Vis à tôle 4,8x19-C-H	1,34
Art. 671		**Rasenschere, drehbar**	**Grass Shears, swiveling**	**Cisaille à gazon, rotatif**	
		bis Baujahr 2007	until 2007	jusqu'à 2007	
	853-00.002.16	Blechschraube 4,2x22-C-H	Sheet metal screw 4,2x22-C-H	Vis à tôle 4,2x22-C-H	0,87
		Alle anderen Teile wie bei Art. 676	All other parts see art. 676	Pour toutes les autres pièces, voir réf. 676	
Art. 8730		**Classic Grasschere**	**Classic Grass Shears**	**Cisaille à gazon Classic**	
1	8734-00.600.03	Schieber	Slide	Verrou	1,99
4	8735-00.600.17	Anschlagstift	Stop pin	Goujon d'arrêt	2,45
5	8735-00.600.13	Druckfeder	Pressure spring	Ressort de pression	2,08
6	8735-00.600.07	Stützlager	Support bearing	Pièce de maintien	2,05
10	8735-00.600.27	Kegelfeder	Conical spring	Ressort conique	2,08
Art. 8731		**Classic Grasschere drehbar**	**Classic Grass Shears rotatable**	**Cisaille à gazon orientable Classic**	
Art. 8734		**Comfort Grasschere drehbar**	**Comfort Grass Shears rotatable**	**Cisaille à gazon orientable Comfort**	
1	8735-00.600.30	Blende links (ab Bj. 2012)	Screen left (since 2012)	Patin en plastique gauche (à partir de 2012)	3,47
2	8735-00.600.13	Druckfeder	Pressure spring	Ressort de pression	2,08
3	8735-00.600.07	Stützlager	Support bearing	Pièce de maintien	2,05
4	8735-00.600.17	Anschlagstift	Stop pin	Goujon d'arrêt	2,45
8	8735-00.600.27	Kegelfeder	Conical spring	Ressort conique	2,08
10	8735-00.600.05	Blende rechts, orange	Screen right, orange	Patin en plastique droite, orange	2,53
12	8734-00.600.03	Schieber	Slide	Verrou	1,99
17	44000-00.100.38	STS Schraube 35x20	Screw STS 35x20	Vis STS 35x20	0,87
		Nur die aufgeführten Teile sind lieferbar!	Only the mentioned spare parts are available!	Seules les pièces indiquées sont disponibles!	

GARDENA Comfort Grasschere

Art.-Nr. 8733

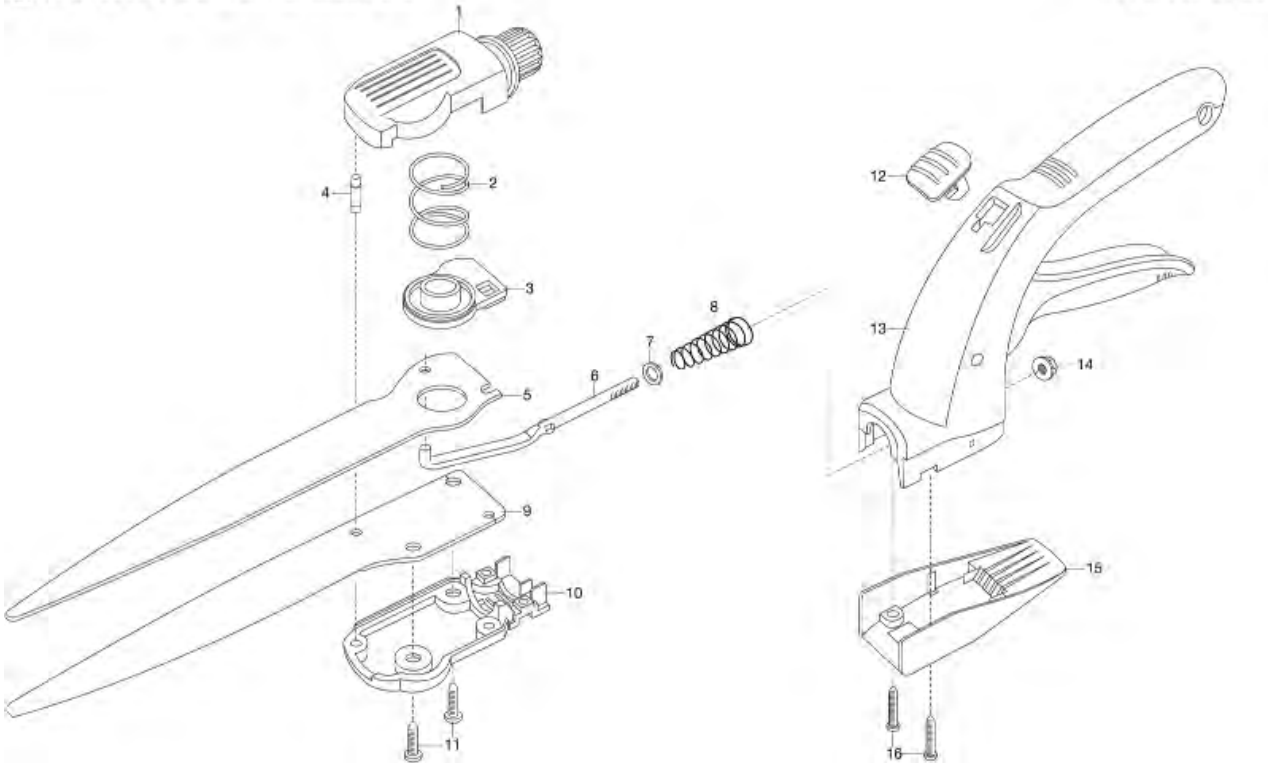

GARDENA Comfort Grasschere, drehbar

Art.-Nr. 8735

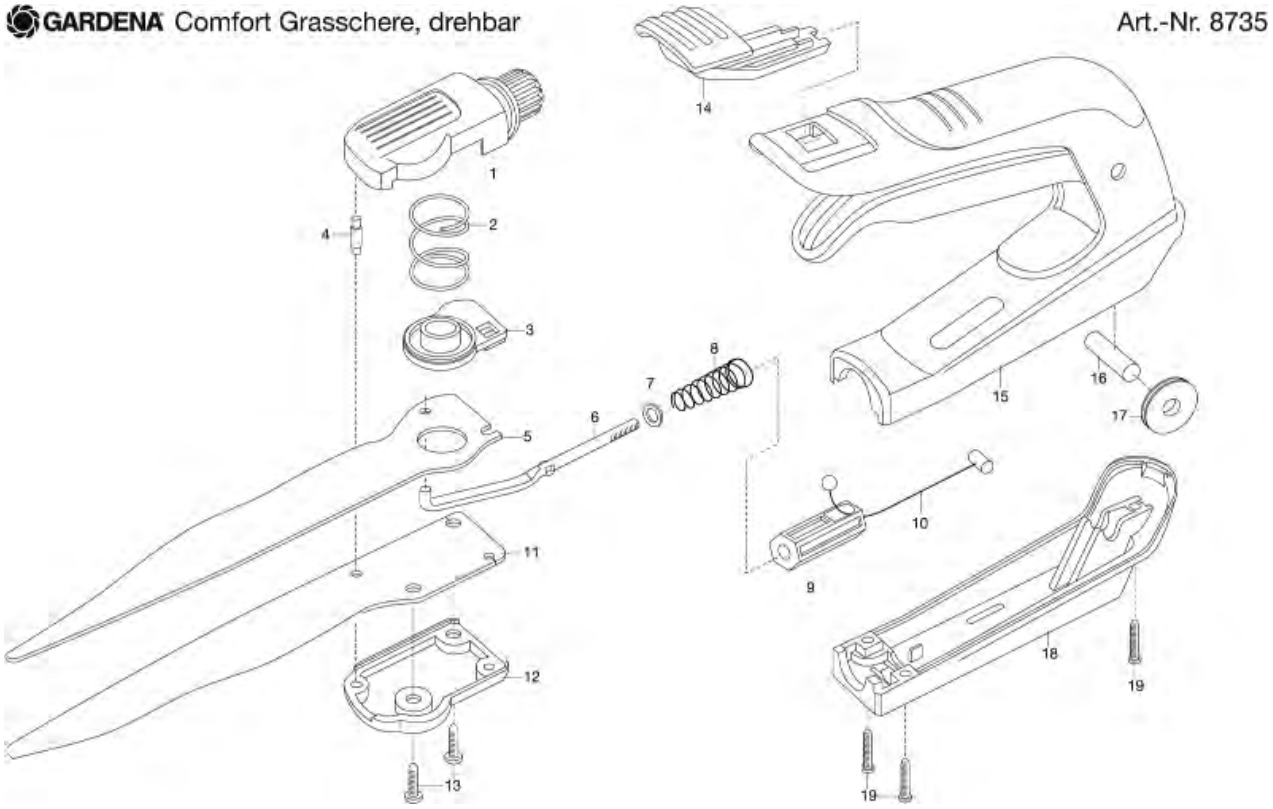

Bild Nr. Picture No.	Ersatzteil-Nr. Spare Part No.	Bezeichnung	Description	Désignation	unverb. Preisempf. EUR / inkl. MwSt.
Art. 8733		**Comfort Grasschere**	**Comfort Grass Shears**	**Cisaille à gazon Comfort**	
2	8735-00.600.13	Druckfeder	Pressure spring	Ressort de pression	2,08
3	8735-00.600.07	Stützlager	Support bearing	Pièce de maintien	2,05
4	8735-00.600.17	Anschlagstift	Stop pin	Goujon d'arrêt	2,45
8	8735-00.600.27	Kegelfeder	Conical spring	Ressort conique	2,08
12	8734-00.600.03	Schieber	Slide	Verrou	1,99
16	44000-00.100.38	STS Schraube 35x20	Screw STS 35x20	Vis STS 35x20	0,87

Art. 8735		**Comfort Grasschere drehbar**	**Comfort Grass Shears rotatable**	**Cisaille à gazon orientable Comfort**	
1	8735-00.600.30	Blende links (ab Bj. 2012)	Screen left (since 2012)	Patin en plastique gauche (à partir de 2012)	3,47
2	8735-00.600.13	Druckfeder	Pressure spring	Ressort de pression	2,08
3	8735-00.600.07	Stützlager	Support bearing	Pièce de maintien	2,05
4	8735-00.600.17	Anschlagstift	Stop pin	Goujon d'arrêt	2,45
8	8735-00.600.27	Kegelfeder	Conical spring	Ressort conique	2,08
10	8735-00.600.09	Bowdenzug	Bowden cable	Câble bowden	5,19
12	8735-00.600.05	Blende rechts, orange	Screen right, orange	Patin en plastique droite, orange	2,53
14	8735-00.600.06	Schieber	Slide	Verrou	2,15
18	8735-00.600.03	Schlitten	Slide	Traîneau	7,24
19	44000-00.100.38	STS Schraube 35x20	Screw STS 35x20	Vis STS 35x20	0,87
		Nur die aufgeführten Teile sind lieferbar!	Only the mentioned spare parts are available!	Seules les pièces indiquées sont disponibles!	

GARDENA combisystem-Baumschere Art.-Nr. 302

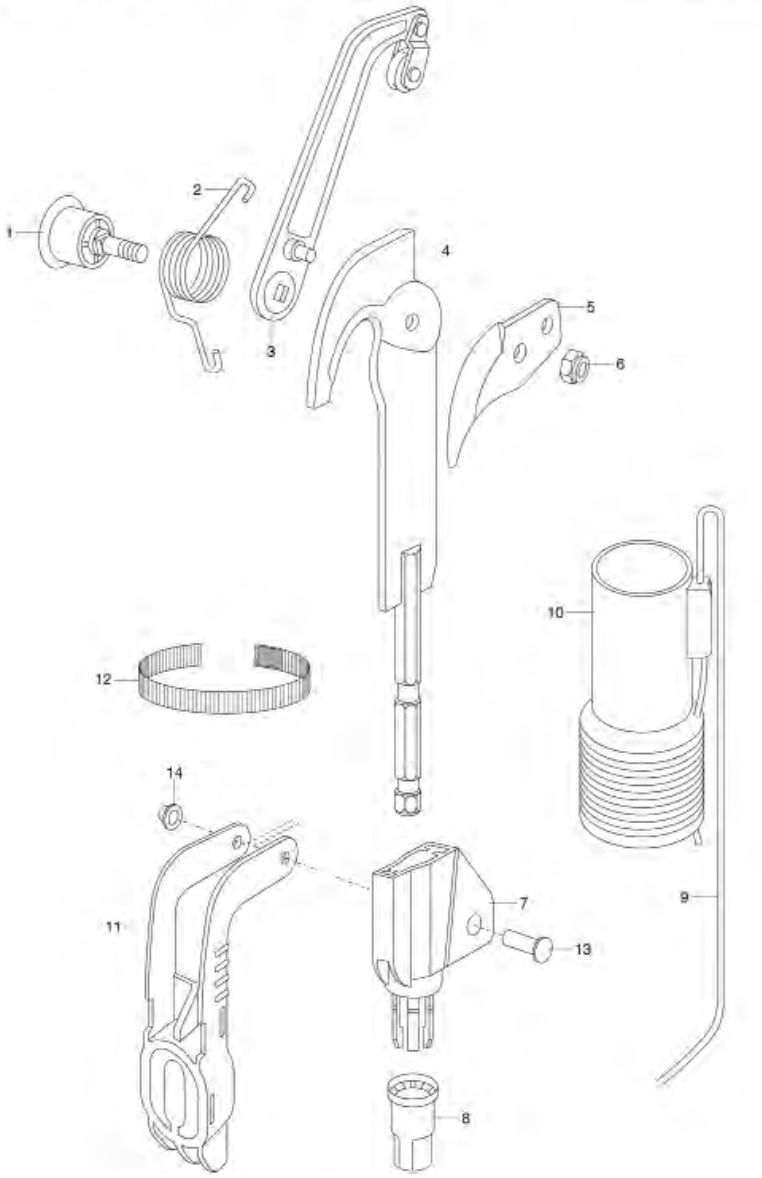

GARDENA combisystem Amboss Baumschere Art.-Nr. 297

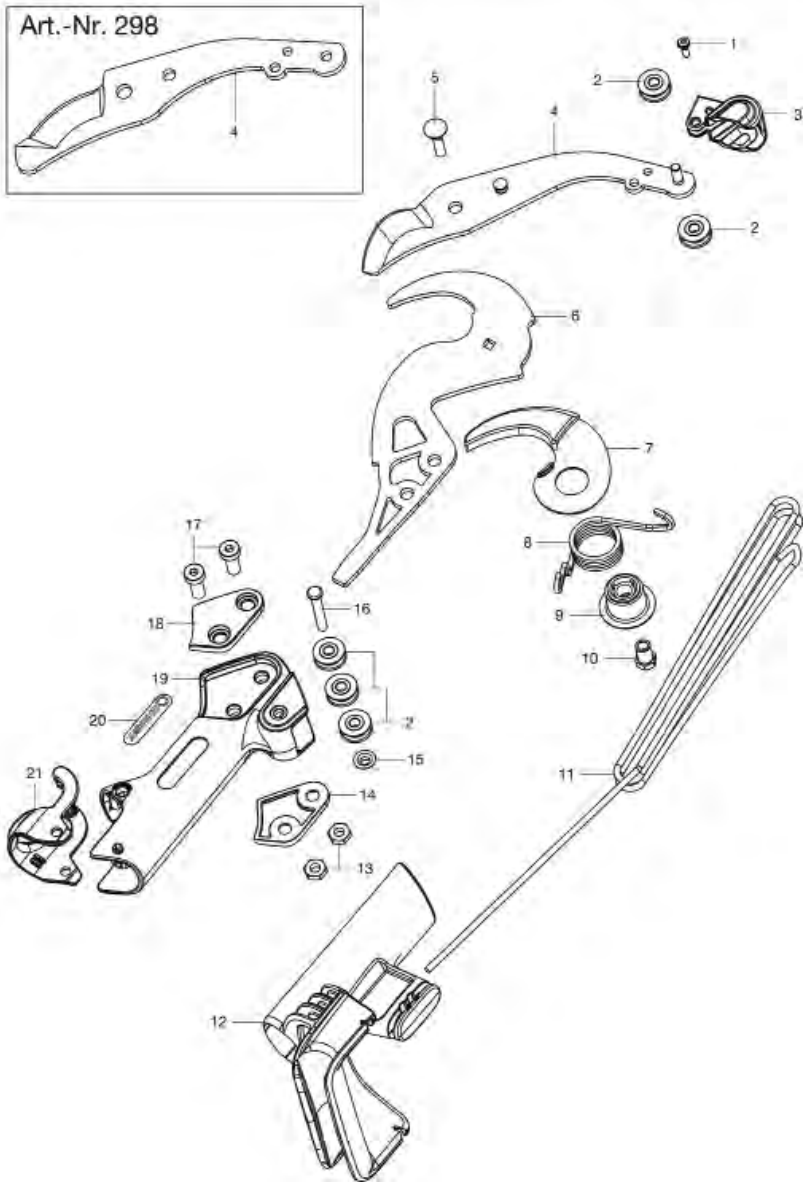

Bild Nr. Picture No.	Ersatzteil-Nr. Spare Part No.	Bezeichnung	Description	Désignation	unverb. Preisempf. EUR / inkl. MwSt.
Art. 298		**cs-Bypass-Baumschere**	**cs Bypass Branch Pruner**	**Enchenilloir combisystem**	
1	8742-00.600.35	Schraube T40x14 T20	Screw T40x14 T20	VisT40x14 T20	1,26
2	298-00.600.23	Rolle	Roll	Poulie	2,78
3	298-00.600.28	Kappe	Cap	Capuchon	3,82
4	298-00.610.00	Messer oben kpl.	Top blade, cpl.	Lame supérieure, cpl.	21,73
5	298-00.600.19	Gewerbeschraube	Screw	Vis	2,24
8	298-00.600.17	Schenkelfeder	Elbow spring	Ressort a branches	4,95
9	298-00.600.18	Lagerhülse	Bearing sleeve	Douille de palier	2,61
10	298-00.600.20	Gewerbemutter	Nut	Écrou	1,75
11	298-00.600.30	Seil	Cord	Corde	8,48
12	298-00.600.31	Ziehgriff	Pull handle	Poignee	13,92
13	298-00.600.22	Sechskantmutter	Hexagonal nut	Écrou hexagonal	1,19
15	298-00.600.37	Schnellbefestiger	Quick fastening	Fixation rapide	1,38
16	298-00.600.29	Lagerstift	Bolt	Boulon	3,39
17	298-00.600.21	Schraube	Screw	Vis	2,17
20	4021-00.630.16	Klebeschriftzug GARDENA	Sticking signature GARDENA	Paraphe de collage GARDENA	0,56
21	8739-00.600.11	Sicherung	Lock	Arrêt	3,51
Art. 297		**cs-Amboss-Baumschere**	**cs Anvil Branch Pruner**	**Enchenilloir à enclume combisystem**	
4	297-00.610.00	Messer oben kpl.	Top blade, cpl.	Lame supérieure, cpl.	25,29
7	297-00.600.02	Amboß	Anvil	Enclume	3,13
		Alle anderen Teile wie Art. 298	All other parts see art. 298	Pour toutes les autres pièces, voir réf. 298	
Art. 302		**cs-Baumschere**	**cs-Branch Pruner**	**Échenilloir combisystem**	
		bis Baujahr 2015	until 2015	jusqu'à 2015	
1A	302-00.600.23	Schraube	Screw	Vis	4,19
1B	302-00.600.24	Kappe	Cap	Capuchon	2,84
2	302-00.600.29	Schenkelfeder	Elbow spring	Ressort à branches	4,66
5	302-00.600.01	Messer	Blade	Lame	14,36
6	1430-00.000.50	Sechskantmutter M8x1-8	Hexagonal nut M8x1-8	Écrou hexagonal M8x1-8	1,46
9,10	302-00.640.00	Seil, vollst.	Cord, cpl.	Corde, cpl.	13,63
10	7934-00.610.01	Ziehhülse	Pull socket	Douille de traction	13,42
14	302-00.600.22	Schnellbefestiger	Quick fastening	Fixation rapide	1,38
		Nur die aufgeführten Teile sind lieferbar!	Only the mentioned spare parts are available!	Seules les pièces indiquées sont disponibles!	

GARDENA combisystem-Baumschere S — Art.-Nr. 304

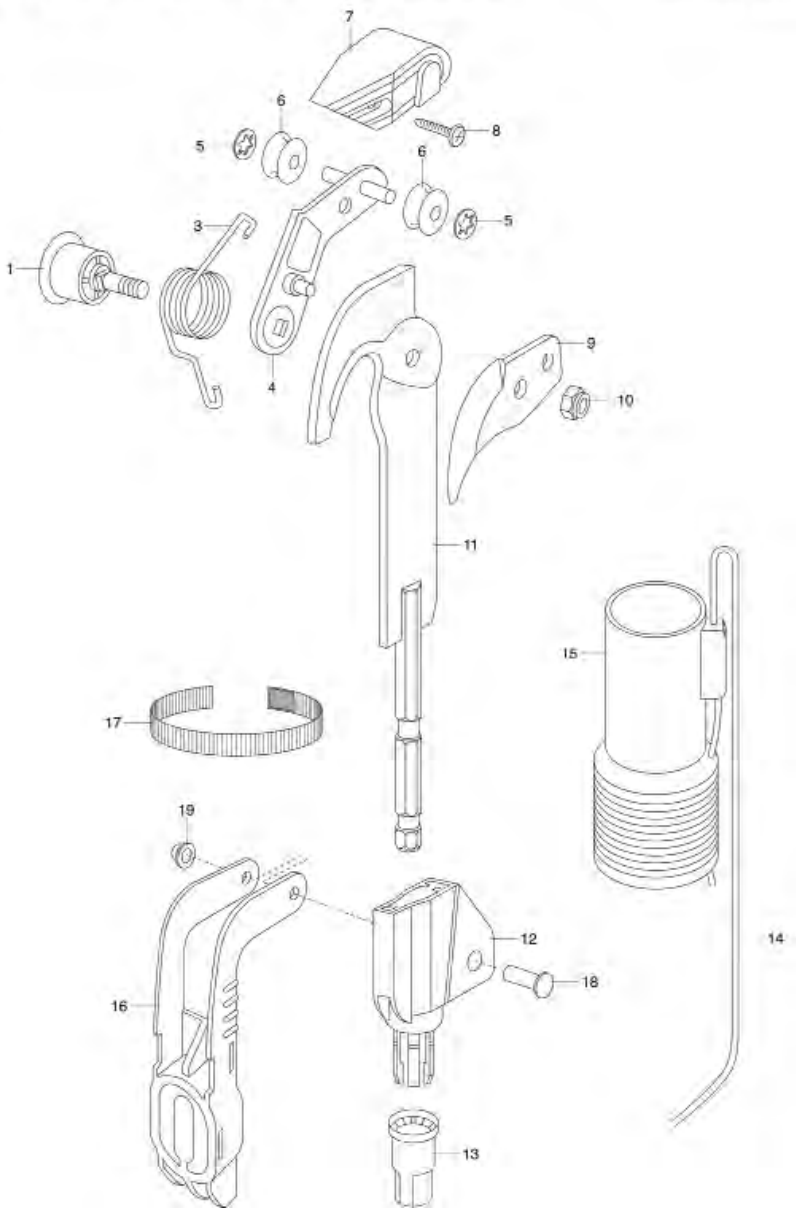

GARDENA combisystem-Amboß-Baumschere — Art.-Nr. 303

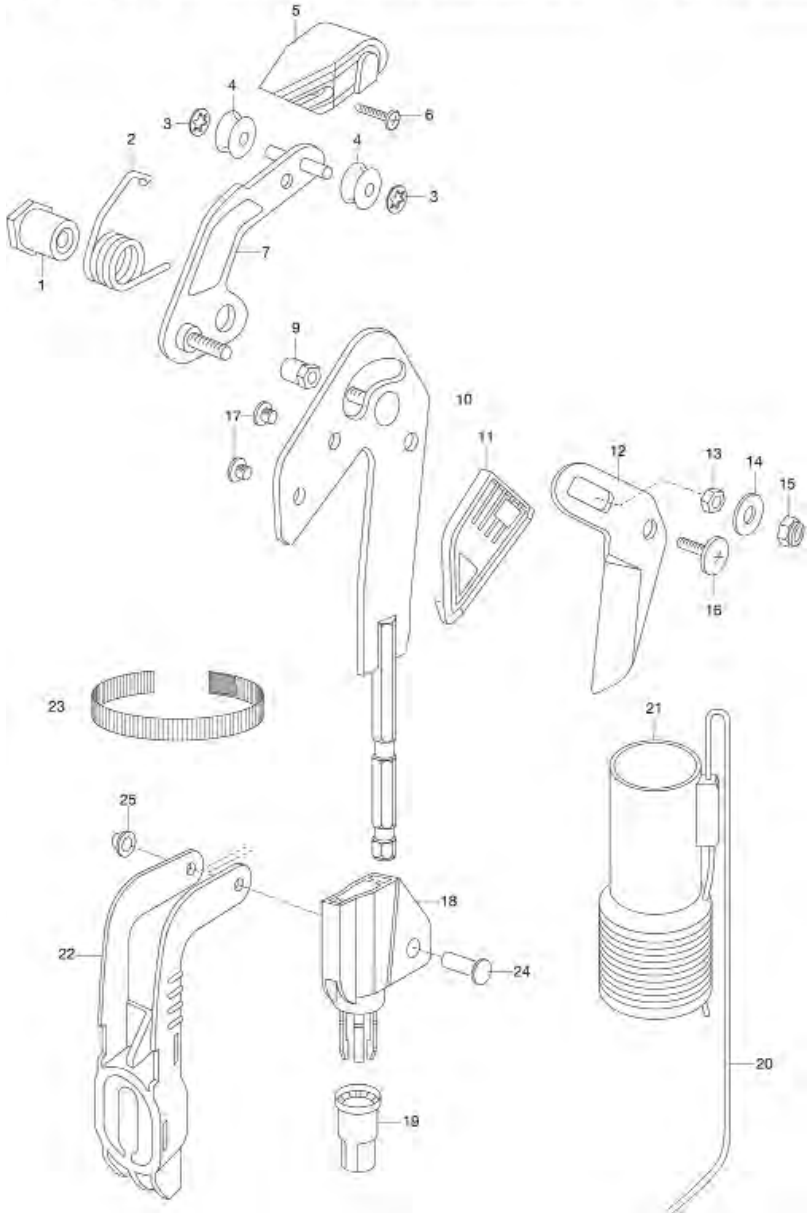

Bild Nr. Picture No.	Ersatzteil-Nr. Spare Part No.	Bezeichnung	Description	Désignation	unverb. Preisempf. EUR / inkl. MwSt.
Art. 303		**cs-Amboss-Baumschere**	**cs-Anvil Branch Pruner**	**Échenilloirs à enclume combisystem**	
		bis Baujahr 2015	until 2015	jusqu'à 2015	
2	303-00.600.18	Schenkelfeder	Elbow spring	Ressort à branches	4,19
3	303-00.600.27	Sicherungsring	Locking ring	Circlip	1,38
4	303-00.600.03	Rolle	Roll	Poulie	1,99
5	303-00.600.21	Kappe	Cap	Capuchon	4,00
6	1210-00.600.62	Blechschraube 3,5x16-C-H	Sheet metal screw 3,5x16-C-H	Vis à tôle 3,5x19-C-H	0,87
11	324-00.600.67	Amboss	Anvil	Enclume	5,32
12	303-00.600.01	Messer	Blade	Lame	17,30
15	1430-00.000.50	Sechskantmutter M8x1-8	Hexagonal nut M8x1-8	Écrou hexagonal M8x1-8	1,46
17	324-00.600.68	Schraube M5x8	Screw M5x8	Vis M5x8	1,49
20,21	304-00.640.00	Seil, vollst.	Cord, cpl.	Corde, cpl.	13,41
21	7934-00.610.01	Ziehhülse	Pull socket	Douille de traction	13,42
22	303-00.600.34	Klemmbügel	Clamp	Étrier	5,70
23	2683-20.990.01	Klettband	Velcro strip	Ruban-crochets	1,07
24	303-00.600.35	Bolzen	Bolt	Boulon	2,69
25	302-00.600.22	Schnellbefestiger	Quick fastening	Fixation rapide	1,38
Art. 304		**cs-Baumschere S**	**cs-Branch Pruner S**	**Échenilloir S combisystem**	
		bis Baujahr 2015	until 2015	jusqu'à 2015	
1A	302-00.600.23	Schraube	Screw	Vis	4,19
1B	302-00.600.24	Kappe	Cap	Capuchon	2,84
3	302-00.600.29	Schenkelfeder	Elbow spring	Ressort à branches	4,66
5	303-00.600.27	Sicherungsring	Locking ring	Circlip	1,38
6	303-00.600.03	Rolle	Roll	Poulie	1,99
7	303-00.600.21	Kappe	Cap	Capuchon	4,00
8	1210-00.600.62	Blechschraube 3,5x16-C-H	Sheet metal screw 3,5x16-C-H	Vis à tôle 3,5x19-C-H	0,87
9	304-00.600.01	Messer	Blade	Lame	16,85
10	1430-00.000.50	Sechskantmutter M8x1-8	Hexagonal nut M8x1-8	Écrou hexagonal M8x1-8	1,46
14,15	304-00.640.00	Seil, vollst.	Cord, cpl.	Corde, cpl.	13,41
15	7934-00.610.01	Ziehhülse	Pull socket	Douille de traction	13,42
16	303-00.600.34	Klemmbügel	Clamp	Étrier	5,70
17	2683-20.990.01	Klettband	Velcro strip	Ruban-crochets	1,07
18	303-00.600.35	Bolzen	Bolt	Boulon	2,69
19	302-00.600.22	Schnellbefestiger	Quick fastening	Fixation rapide	1,38
Art. 8780		**Comfort Baum- und Strauchschere StarCut 160 BL**	**Comfort Pruning Lopper StarCut 160 BL**	**Coupe-branches StarCut 160 BL**	
		bis Baujahr 2017	until 2017	jusqu'à 2017	
Art. 8782		**Comfort Teleskop-Baumschneider 410 BL**	**Comfort Telescopic Pruning Lopper StarCut 410 BL**	**Coupe-branches StarCut 410 BL**	
		bis Baujahr 2017	until 2017	jusqu'à 2017	
	8700-00.600.15	Sechskantmutter mit Flansch	Hexagonal nut with flange	Écrou hexagonal avec flasque	1,19
	8700-00.600.25	Schraube M6	Screw M6	Vis M6	1,81
	8782-00.600.45	Gehäuse oben, grau	Housing upper part, grey	Carter supérieure, gris	10,84
	8782-00.600.50	Messer, oben	Top blade	Lame, supérieure	22,76
	8782-00.640.15	Ziehgriff	Pull handle	Poignee	6,52
Art. 12000		**StarCut 160 plus**	**StarCut 160 plus**	**StarCut 160 plus**	
Art. 12001		**StarCut 410 plus**	**StarCut 410 plus**	**StarCut 410 plus**	
	8700-00.600.15	Sechskantmutter mit Flansch	Hexagonal nut with flange	Écrou hexagonal avec flasque	1,19
	8700-00.600.25	Schraube M6	Screw M6	Vis M6	1,81
	8782-00.600.45	Gehäuse oben, grau	Housing upper part, grey	Carter supérieure, gris	10,84
	8782-00.600.50	Messer, oben	Top blade	Lame, supérieure	22,76
	8782-00.640.15	Ziehgriff	Pull handle	Poignee	6,52
	12000-00.610.00	Räumhaken	Hook	Crochet	11,90
		Nur die aufgeführten Teile sind lieferbar!	Only the mentioned spare parts are available!	Seules les pièces indiquées sont disponibles!	

GARDENA Comfort Gartenschere Kurzkopf Art.-Nr. 8788
Comfort Gartenschere Art.-Nr. 8790
Comfort Gartenschere Art.-Nr. 8792
Comfort Amboss Gartenschere Art.-Nr. 8793

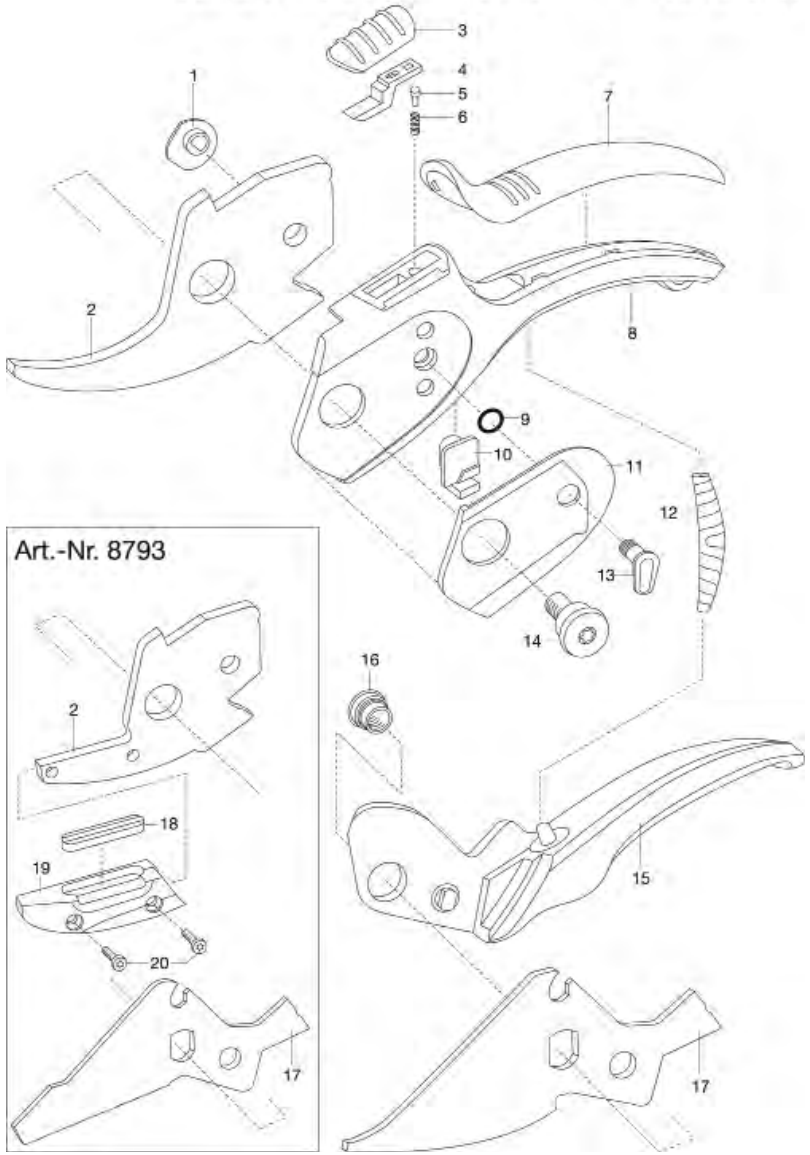

GARDENA Comfort Gartenschere Art.-Nr. 8785
Comfort Gartenschere Art.-Nr. 8787

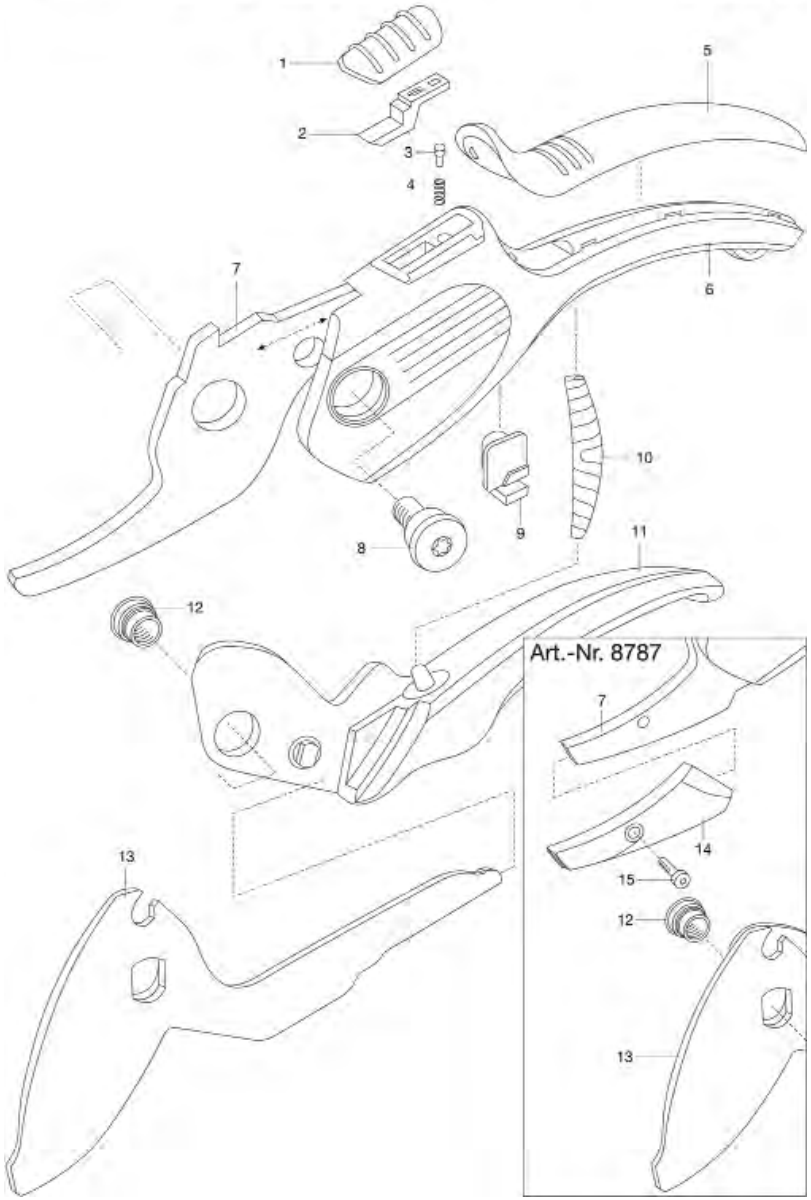

Bild Nr. / Picture No.	Ersatzteil-Nr. / Spare Part No.	Bezeichnung	Description	Désignation	unverb. Preisempf. EUR / inkl. MwSt.
Art. 8785		**Comfort Gartenschere** bis Baujahr 2016	**Comfort Secateurs** until 2016	**Sécateur à lames franches Comfort** jusqu'à 2016	
1	8701-00.600.10	Schieber	Slide	Verrou	1,89
2	8785-00.600.08	Arretierung	Locking device	Bouton d'arrêt	2,56
3,4	6500-00.610.00	Pin, kpl.	Pin, cpl.	Pin, cpl.	0,75
7	8785-00.600.05	Untermesser	Bottom blade	Lame inférieure	14,47
8	8792-00.600.08	Gewerbeschraube	Screw	Vis	1,92
9	8785-00.600.07	Puffer	Buffer	Butée	2,45
10	608-00.600.33	Rebscherenfeder (Art. 5359-20)	Spring (Art. 5359-20)	Ressort (Réf. 5359-20)	4,19
12	8785-00.600.11	Gewerbemutter	Nut	Écrou	1,80
13	8785-00.600.04	Obermesser	Top blade	Lame supérieure	12,96
Art. 8787		**Comfort Amboss-Gartenschere** bis Baujahr 2016	**Comfort Anvil Secateurs** until 2016	**Sécateur à enclume Comfort** jusqu'à 2016	
1	8701-00.600.10	Schieber	Slide	Verrou	1,89
2	8785-00.600.08	Arretierung	Locking device	Bouton d'arrêt	2,56
3,4	6500-00.610.00	Pin, kpl.	Pin, cpl.	Pin, cpl.	0,75
8	8792-00.600.08	Gewerbeschraube	Screw	Vis	1,92
9	8785-00.600.07	Puffer	Buffer	Butée	2,45
10	608-00.600.33	Rebscherenfeder (Art. 5359-20)	Spring (Art. 5359-20)	Ressort (Réf. 5359-20)	4,19
12	8785-00.600.11	Gewerbemutter	Nut	Écrou	1,80
13	8787-00.600.58	Messer	Blade	Lame	12,88
15	8903-00.600.11	Schraube KN 1039 STS 30x8	Screw KN 1039 STS 30x8	Vis KN 1039 STS 30x8	0,70
Art. 8788		**Comfort Gartenschere Kurzkopf** bis Baujahr 2016	**Comfort Secateurs Short Head** until 2016	**Sécateur ajustable à tête courte Comfort** jusqu'à 2016	
1	8788-00.600.04	Exzenter	Eccentric	Excentrique	5,96
2	8785-00.600.05	Untermesser	Bottom blade	Lame inférieure	14,47
3	8701-00.600.10	Schieber	Slide	Verrou	1,89
4	8785-00.600.08	Arretierung	Locking device	Bouton d'arrêt	2,56
5,6	6500-00.610.00	Pin, kpl.	Pin, cpl.	Pin, cpl.	0,75
9	945-00.000.11	O-Ring 4,9x1,9	O-ring 4,9x1,9	Joint torique 4,9x1,9	1,05
10	8785-00.600.07	Puffer	Buffer	Butée	2,45
11	8788-00.600.01	Blende	Screen	Patin en plastique	2,00
12	608-00.600.33	Rebscherenfeder (Art. 5359-20)	Spring (Art. 5359-20)	Ressort (Réf. 5359-20)	4,19
13	8788-00.600.03	Zeiger	Indicator	Pointeur	1,89
14	8792-00.600.08	Gewerbeschraube	Screw	Vis	1,92
16	8785-00.600.11	Gewerbemutter	Nut	Écrou	1,80
17	8785-00.600.04	Obermesser	Top blade	Lame supérieure	12,96
Art. 8790		**Comfort Gartenschere** bis Baujahr 2016	**Comfort Secateurs** until 2016	**Sécateur ajustable à lames franches Comfort** jusqu'à 2016	
1	8788-00.600.04	Exzenter	Eccentric	Excentrique	5,96
3	8701-00.600.10	Schieber	Slide	Verrou	1,89
4	8785-00.600.08	Arretierung	Locking device	Bouton d'arrêt	2,56
5,6	6500-00.610.00	Pin, kpl.	Pin, cpl.	Pin, cpl.	0,75
9	945-00.000.11	O-Ring 4,9x1,9	O-ring 4,9x1,9	Joint torique 4,9x1,9	1,05
10	8785-00.600.07	Puffer	Buffer	Butée	2,45
11	8788-00.600.01	Blende	Screen	Patin en plastique	2,00
12	608-00.600.33	Rebscherenfeder (Art. 5359-20)	Spring (Art. 5359-20)	Ressort (Réf. 5359-20)	4,19
13	8788-00.600.03	Zeiger	Indicator	Pointeur	1,89
14	8792-00.600.08	Gewerbeschraube	Screw	Vis	1,92
16	8785-00.600.11	Gewerbemutter	Nut	Écrou	1,80
17	8790-00.600.01	Obermesser	Top blade	Lame supérieure	13,13
	8792-00.600.10	Trageschlaufe	Strap	Dragonne	2,70
Art. 8792		**Comfort Gartenschere** bis Baujahr 2016	**Comfort Secateurs** until 2016	**Sécateur métal ajustable à lames franches Comfort** jusqu'à 2016	
1	8788-00.600.04	Exzenter	Eccentric	Excentrique	5,96
2	8792-00.600.02	Untermesser	Bottom blade	Lame inférieure	13,66
3	8701-00.600.10	Schieber	Slide	Verrou	1,89
4	8785-00.600.08	Arretierung	Locking device	Bouton d'arrêt	2,56
5,6	6500-00.610.00	Pin, kpl.	Pin, cpl.	Pin, cpl.	0,75
9	945-00.000.11	O-Ring 4,9x1,9	O-ring 4,9x1,9	Joint torique 4,9x1,9	1,05
10	8785-00.600.07	Puffer	Buffer	Butée	2,45
11	8788-00.600.02	Blende	Screen	Patin en plastique	2,00
12	608-00.600.33	Rebscherenfeder (Art. 5359-20)	Spring (Art. 5359-20)	Ressort (Réf. 5359-20)	4,19
13	8788-00.600.03	Zeiger	Indicator	Pointeur	1,89
14	8792-00.600.08	Gewerbeschraube	Screw	Vis	1,92
16	8785-00.600.11	Gewerbemutter	Nut	Écrou	1,80
17	8792-00.600.01	Obermesser	Top blade	Lame supérieure	12,25
	8792-00.600.10	Trageschlaufe	Strap	Dragonne	2,70
Art. 8793		**Comfort Amboss-Gartenschere** bis Baujahr 2016	**Comfort Anvil Secateurs** until 2016	**Sécateur métal ajustable à enclume Comfort** jusqu'à 2016	
1	8788-00.600.04	Exzenter	Eccentric	Excentrique	5,96
2	8793-00.600.02	Seitenteil	Side part	Partie latérale	7,07
3	8701-00.600.10	Schieber	Slide	Verrou	1,89
4	8785-00.600.08	Arretierung	Locking device	Bouton d'arrêt	2,56
5,6	6500-00.610.00	Pin, kpl.	Pin, cpl.	Pin, cpl.	0,75
9	945-00.000.11	O-Ring 4,9x1,9	O-ring 4,9x1,9	Joint torique 4,9x1,9	1,05
10	8785-00.600.07	Puffer	Buffer	Butée	2,45
11	8788-00.600.02	Blende	Screen	Patin en plastique	2,00
12	608-00.600.33	Rebscherenfeder (Art. 5359-20)	Spring (Art. 5359-20)	Ressort (Réf. 5359-20)	4,19
13	8788-00.600.03	Zeiger	Indicator	Pointeur	1,89
14	8792-00.600.08	Gewerbeschraube	Screw	Vis	1,92
16	8785-00.600.11	Gewerbemutter	Nut	Écrou	1,80
17	8793-00.600.01	Messer	Blade	Lame	11,89
18	8793-00.600.04	Federkissen	Spring cushion	Presse-tôle à ressort	2,71
19	8793-00.815.03	Amboss, vollst.	Anvil, cpl.	Enclume, cpl,	4,74
20	8903-00.600.11	Schraube KN 1039 STS 30x8	Screw KN 1039 STS 30x8	Vis KN 1039 STS 30x8	0,70
	8792-00.600.10	Trageschlaufe	Strap	Dragonne	2,70

Nur die aufgeführten Teile sind lieferbar!

Only the mentioned spare parts are available!

Seules les pièces indiquées sont disponibles!

GARDENA Gartenschere B/S
Gartenschere A/S
Gartenschere B/S-M
Balkonschere

Art.-Nr. 8854
Art.-Nr. 8855
Art.-Nr. 8857
Art.-Nr. 8707

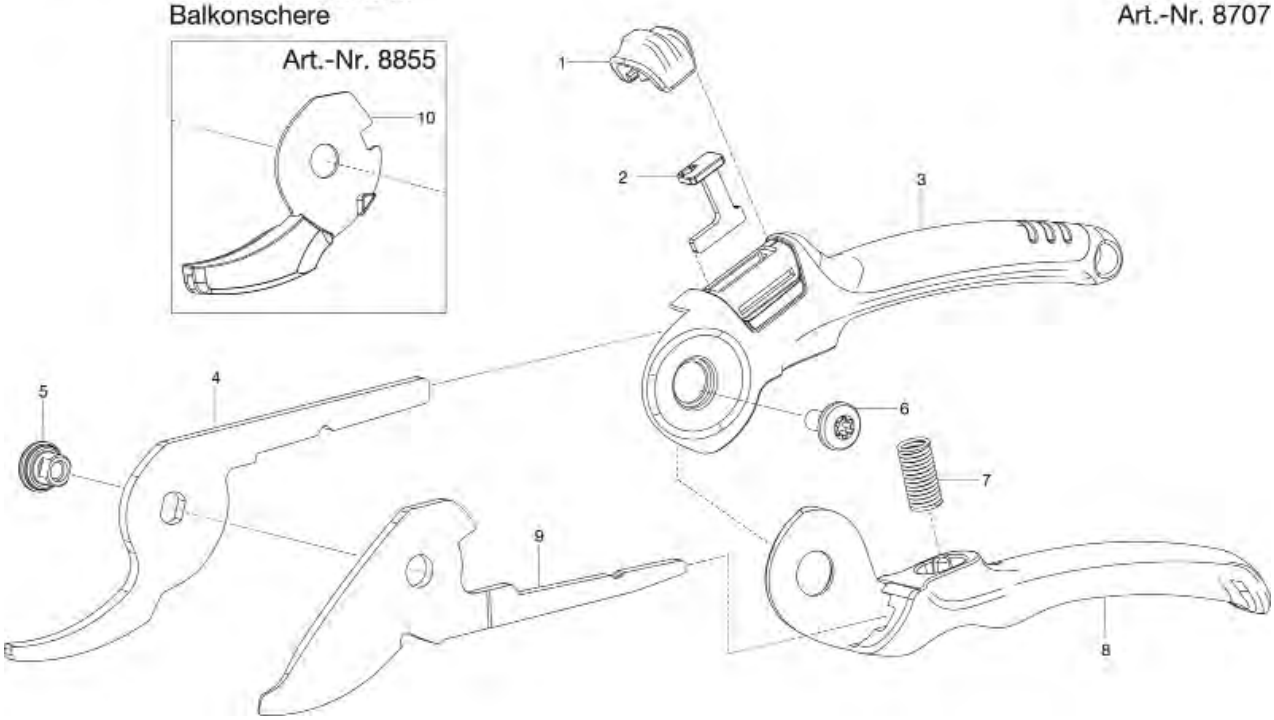

GARDENA Gartenschere A/M
Gartenschere B/M

Art.-Nr. 8903
Art.-Nr. 8904

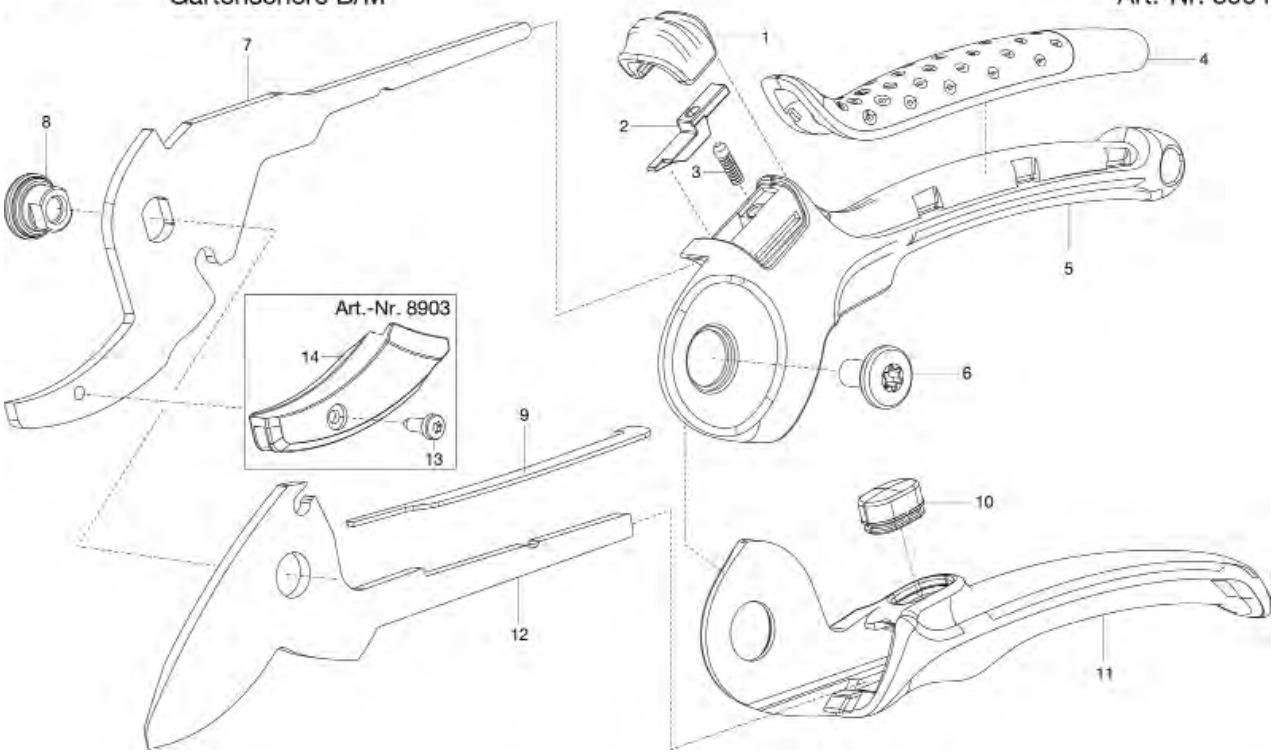

Bild Nr. Picture No.	Ersatzteil-Nr. Spare Part No.	Bezeichnung	Description	Désignation	unverb. Preisempf. EUR / inkl. MwSt.
Art. 8854		**Gartenschere B/S**	**Secateurs B/S**	**Secateur B/S**	
1	8857-00.600.16	Schieber	Slide	Verrou	1,89
2	8857-00.600.23	Arretierung	Locking device	Bouton d'arrêt	2,55
4	8854-00.600.06	Messer unten	Bottom blade	Lame inférieure	6,16
5	8857-00.600.22	Gewerbemutter	Nut	Écrou	1,54
6	8857-00.600.21	Gewerbeschraube	Screw	Vis	1,58
7	8754-00.600.06	Feder (Art. 5379-20)	Spring (Art. 5379-20)	Ressort (Réf. 5379-20)	2,28
9	8854-00.600.12	Messer oben	Top blade	Lame supérieure	6,05
Art. 8855		**Gartenschere A/S**	**Secateurs A/S**	**Secateur A/S**	
4	8855-00.600.02	Seitenteil	Side part	Partie latérale	5,52
9	8855-00.600.06	Messer	Blade	Lame	5,71
10	8855-00.600.03	Amboss	Anvil	Enclume	1,63
		Alle anderen Teile wie Art. 8854	All other parts see art. 8854	Pour toutes les autres pièces, voir réf. 8854	
Art. 8857		**Gartenschere B/S-M**	**Secateurs B/S-M**	**Secateur B/S-M**	
4	8857-00.600.25	Messer unten	Bottom blade	Lame inférieure	6,30
9	8857-00.600.26	Messer oben	Top blade	Lame supérieure	6,13
		Alle anderen Teile wie Art. 8854	All other parts see art. 8854	Pour toutes les autres pièces, voir réf. 8854	
Art. 8707		**Balkon-Schere**	**Balcony secateur**	**Balcon secateur**	
4	8707-00.600.06	Messer unten	Bottom blade	Lame inférieure	6,25
9	8707-00.600.01	Messer oben	Top blade	Lame supérieure	6,08
		Alle anderen Teile wie Art. 8854	All other parts see art. 8854	Pour toutes les autres pièces, voir réf. 8854	
Art. 12202		**Gartenschere ExpertCut**	**Secateurs ExpertCut**	**Sécateur ExpertCut**	
Art. 12203		**Gartenschere ExpertCut**	**Secateurs ExpertCut**	**Sécateur ExpertCut**	
	8754-00.600.06	Feder (Art. 5379-20)	Spring (Art. 5379-20)	Ressort (Réf. 5379-20)	2,28
	8857-00.600.16	Schieber	Slide	Verrou	1,89
	12202-00.600.11	Gewerbeschraube	Screw	Vis	1,58
	12202-00.600.12	Gewerbemutter	Nut	Écrou	1,54
	12202-00.600.13	Messer, unten	Bottom blade	Lame inférieure	12,88
	12202-00.600.14	Messer, oben	Top blade	Lame supérieure	12,60
	12202-00.600.20	Arretierung	Locking device	Bouton d'arrêt	2,56
Art. 8903		**Gartenschere A/M**	**Secateurs A/M**	**Secateur A/M**	
1	8905-00.600.51	Schieber	Slide	Verrou	1,94
2	8905-00.600.26	Arretierung	Locking device	Bouton d'arrêt	2,55
3	6500-00.610.00	Pin, kpl.	Pin, cpl.	Pin, cpl.	0,75
6	8905-00.600.31	Gewerbeschraube	Screw	Vis	1,81
7	8903-00.600.01	Seitenteil	Side part	Partie latérale	7,74
8	8905-00.600.36	Gewerbemutter	Nut	Écrou	1,63
9	8905-00.600.56	Blattfeder	Flat spring	Ressort à lames	3,14
10	8905-00.600.41	Puffer	Buffer	Butée	2,45
12	8903-00.600.02	Obermesser	Top blade	Lame supérieure	13,30
13	8903-00.600.11	Schraube KN 1039 STS 30x8	Screw KN 1039 STS 30x8	Vis KN 1039 STS 30x8	0,70
14	8903-00.600.06	Amboss	Anvil	Enclume	1,69
Art. 8904		**Gartenschere B/M**	**Secateurs B/M**	**Secateur B/M**	
7	8905-00.600.02	Untermesser	Bottom blade	Lame inférieure	14,64
12	8905-00.600.01	Obermesser	Top blade	Lame supérieure	13,49
		Alle anderen Teile wie Art. 8903	All other parts see art. 8903	Pour toutes les autres pièces, voir réf. 8903	
		Nur die aufgeführten Teile sind lieferbar!	Only the mentioned spare parts are available!	Seules les pièces indiquées sont disponibles!	

GARDENA Gartenschere B/S-XL

Art.-Nr. 8905

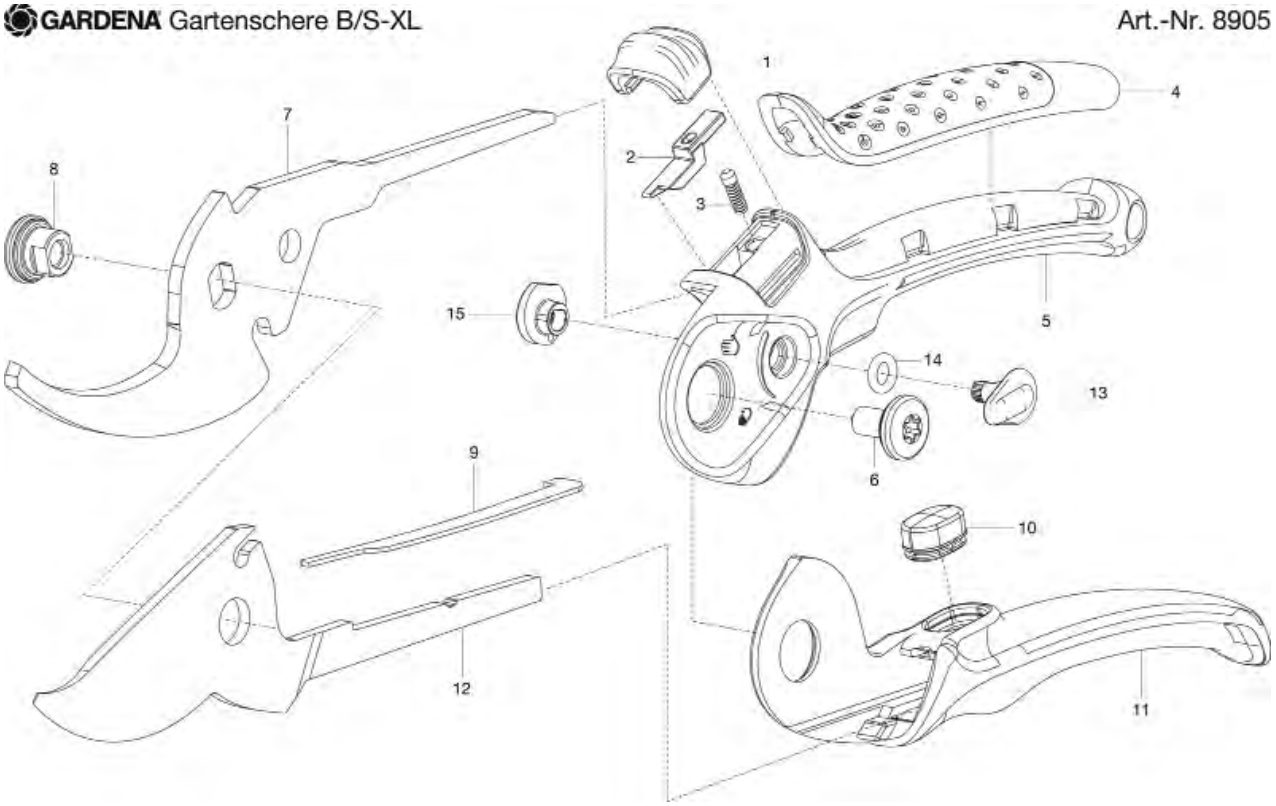

GARDENA Alu-Gartenschere B/L

Art.-Nr. 8906

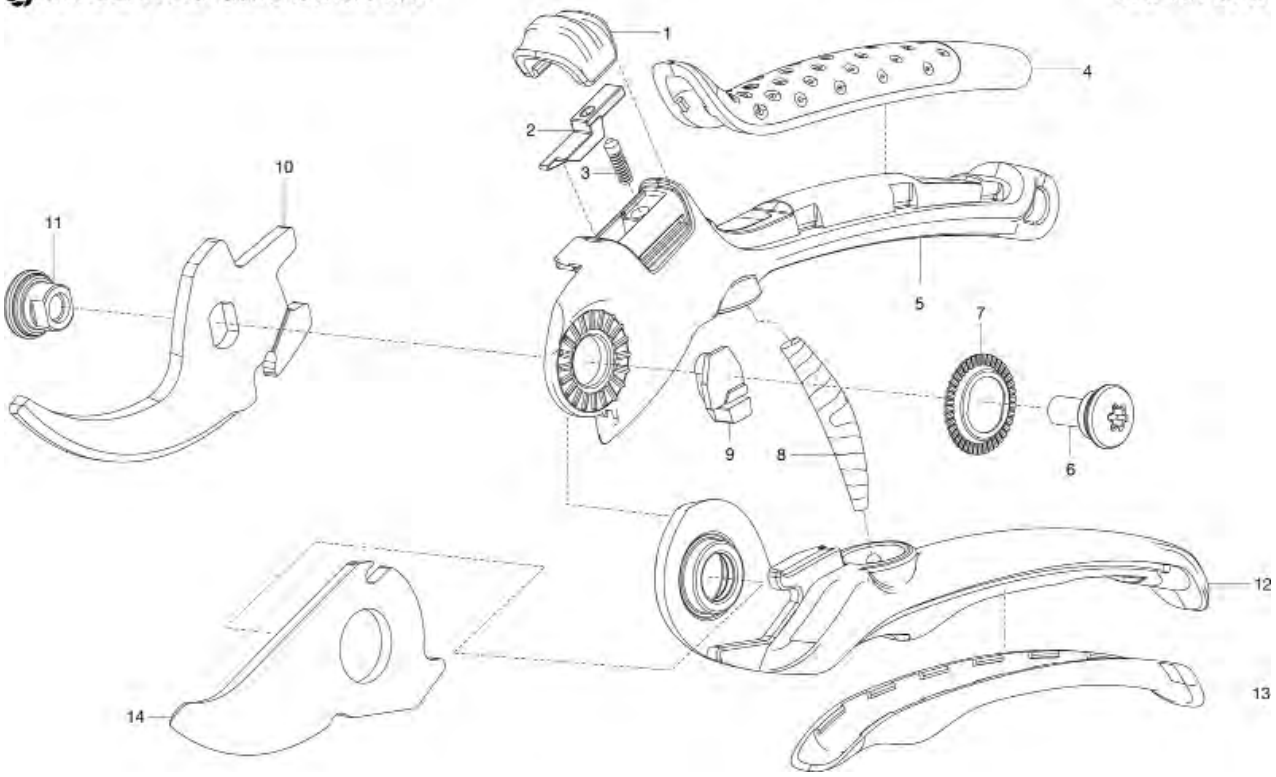

Bild Nr. Picture No.	Ersatzteil-Nr. Spare Part No.	Bezeichnung	Description	Désignation	unverb. Preisempf. EUR / inkl. MwSt.
Art. 8905		**Gartenschere B/S-XL**	**Secateurs B/S-XL**	**Secateur B/S-XL**	
1	8905-00.600.51	Schieber	Slide	Verrou	1,94
2	8905-00.600.26	Arretierung	Locking device	Bouton d'arrêt	2,55
3	6500-00.610.00	Pin, kpl.	Pin, cpl.	Pin, cpl.	0,75
6	8905-00.600.31	Gewerbeschraube	Screw	Vis	1,81
7	8905-00.600.02	Untermesser	Bottom blade	Lame inférieure	14,64
8	8905-00.600.36	Gewerbemutter	Nut	Écrou	1,63
9	8905-00.600.56	Blattfeder	Flat spring	Ressort à lames	3,14
10	8905-00.600.41	Puffer	Buffer	Butée	2,45
12	8905-00.600.01	Obermesser	Top blade	Lame supérieure	13,49
13	8905-00.600.46	Zeiger	Indicator	Pointeur	1,89
14	945-00.000.11	O-Ring 4,9x1,9	O-ring 4,9x1,9	Joint torique 4,9x1,9	1,05
15	8788-00.600.11	Exzenter	Eccentric	Excentrique	5,96

Art. 8906		**Alu-Gartenschere B/L**	**Alu-Secateurs B/L**	**Secateur Alu B/L**	
1	8905-00.600.51	Schieber	Slide	Verrou	1,94
2	8905-00.600.26	Arretierung	Locking device	Bouton d'arrêt	2,55
3	6500-00.610.00	Pin, kpl.	Pin, cpl.	Pin, cpl.	0,75
6,7	8906-00.610.00	Schraube, kpl.	Screw, cpl.	Vis, cpl.	2,02
8	608-00.600.33	Rebscherenfeder (Art. 5359-20)	Spring (Art. 5359-20)	Ressort (Réf. 5359-20)	4,19
9	8785-00.600.07	Puffer	Buffer	Butée	2,45
10	8906-00.600.04	Untermesser	Bottom blade	Lame inférieure	12,51
11	8905-00.600.36	Gewerbemutter	Nut	Écrou	1,63
14	8906-00.600.02	Obermesser	Top blade	Lame supérieure	11,27

Nur die aufgeführten Teile sind lieferbar!

Only the mentioned spare parts are available!

Seules les pièces indiquées sont disponibles!

GARDENA Amboss-Gartenschere 195V Art.-Nr. 617
Amboss-Gartenschere 195VC Art.-Nr. 618

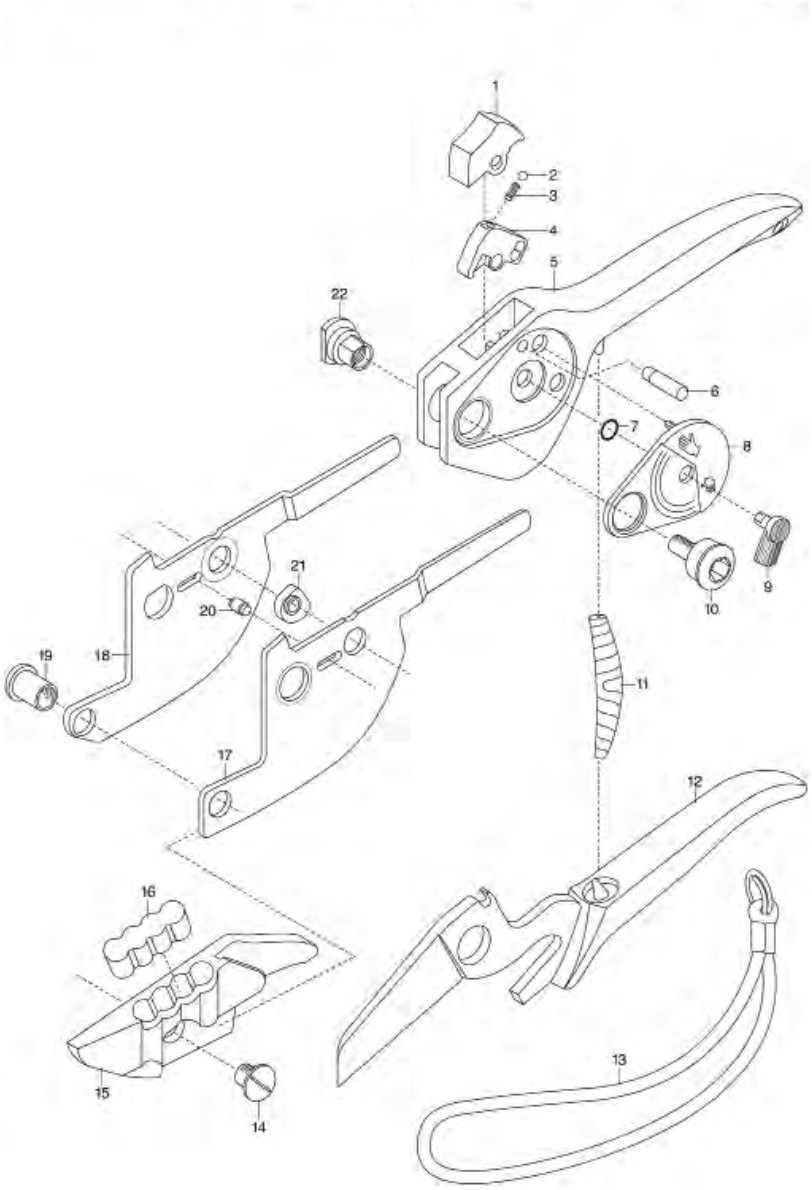

GARDENA Gartenschere 205V Art.-Nr. 609

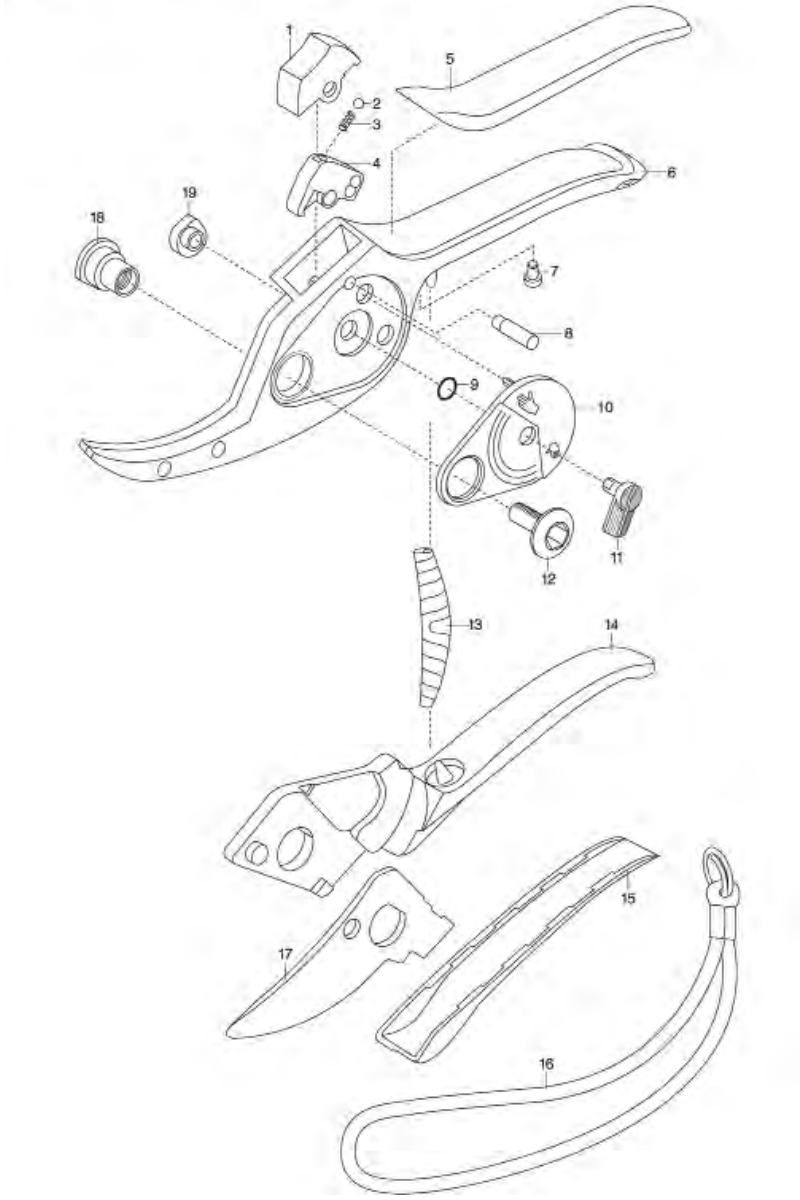

Bild Nr. / Picture No.	Ersatzteil-Nr. / Spare Part No.	Bezeichnung	Description	Désignation	unverb. Preisempf. EUR / inkl. MwSt.
Art. 340		**Gartenschere** bis Baujahr 1988	**Garden Secateurs** until 1988	**Sécateur a lames franches** jusqu'à 1988	
	343-00.600.02	Rebscherenfeder (Art. 5352-20)	Spring (Art. 5352-20)	Ressort (Réf. 5352-20)	4,19
Art. 341-22		**Gartenschere Special** bis Baujahr 2005	**Secateurs Special** until 2005	**Sécateur a lames franches spécial** jusqu'à 2005	
	341-00.600.11	Druckfeder	Pressure spring	Ressort de pression	2,24
	8700-00.600.15	Sechskantmutter mit Flansch	Hexagonal nut with flange	Écrou hexagonal avec flasque	1,19
	8700-00.600.25	Schraube M6	Screw M6	Vis M6	1,81
Art. 343		**Baum- und Rebschere** bis Baujahr 2008	**Professional Secateurs** until 2008	**Sécateur de jardin** jusqu'à 2008	
	343-00.600.01	Obermesser, Bohrung 5 mm bis '90 (Art. 5350-20)	Top blade – until '90 (Art. 5350-20)	Lame supérieure – jusqu'à '90 (Réf. 5350-20)	11,09
	343-00.600.02	Rebscherenfeder (Art. 5352-20)	Spring (Art. 5352-20)	Ressort (Réf. 5352-20)	4,19
	343-00.600.03	Schraube (bis Bj. 1995)	Screw (until 1995)	Vis (jusqu'à 1995)	2,34
	343-00.600.04	Sicherungsscheibe	Lock washer	Rondelle d'arrêt	1,38
	343-00.600.10	Sechskantmutter M6	Hexagonal nut M6	Écrou hexagonal M6	1,19
	343-00.600.33	Obermesser, Bohrung 6,5 mm ab '91 (Art. 5351-20)	Top blade – since '91 (Art. 5351-20)	Lame supérieure – à partir de '91 (Réf. 5351-20)	11,09
	343-00.800.15	Schieber	Slide	Verrou	3,62
	8792-00.600.10	Trageschlaufe	Strap	Dragonne	2,70
Art. 359		**Blumenpräsentierschere**	**Rose Gatherer**	**Cueille-roses**	
	350-00.000.12	Rolle	Roll	Poulie	3,15
	610-00.600.11	Mutter	Nut	Écrou	1,43
Art. 600		**Gartenschere 190** bis Baujahr 2008	**Secateurs 190** until 2008	**Sécateur à lames franches 190** jusqu'à 2008	
	600-00.600.11	Obermesser, 165 mm	Top blade, 165 mm	Lame supérieure, 165 mm	13,30
	600-00.600.12	Untermesser	Bottom blade	Lame inférieure	13,22
	600-00.600.13	Schraube	Screw	Vis	2,68
	600-00.810.00	Kombimutter, kpl.	Nut, cpl.	Écrou avec rondelle incorpée, cpl.	1,58
	601-00.600.20	Rebscherenfeder	Spring	Ressort	2,59
Art. 601		**Gartenschere 190 S** bis Baujahr 2008	**Secateurs 190 S** until 2008	**Sécateur à lames franches 190 S** jusqu'à 2008	
	600-00.600.11	Obermesser, 165 mm	Top blade, 165 mm	Lame supérieure, 165 mm	13,30
	600-00.600.12	Untermesser	Bottom blade	Lame inférieure	13,22
	600-00.600.13	Schraube	Screw	Vis	2,68
	600-00.810.00	Kombimutter, kpl.	Nut, cpl.	Écrou avec rondelle incorpée, cpl.	1,58
	601-00.600.20	Rebscherenfeder	Spring	Ressort	2,59
Art. 602		**Gartenschere 190 SL** (Abb. siehe Art. 601/603) bis Baujahr 2000	**Secateurs 190 SL** (Picture see art. 601/603) until 2000	**Sécateur à lames franches 190 SL** (Figure voir réf. 601/603) jusqu'à 2000	
	600-00.600.13	Schraube	Screw	Vis	2,68
	600-00.810.00	Kombimutter, kpl.	Nut, cpl.	Écrou avec rondelle incorpée, cpl.	1,58
	601-00.600.20	Rebscherenfeder	Spring	Ressort	2,59
Art. 603		**Gartenschere 215 S** bis Baujahr 2002	**Secateurs 215 S** until 2002	**Sécateur à lames franches 215 S** jusqu'à 2002	
	603-00.600.11	Obermesser, 195 mm	Top blade, 195 mm	Lame supérieure, 195 mm	14,20
	603-00.600.20	Rebscherenfeder (Art. 5353-20)	Spring (Art. 5353-20)	Ressort (Réf. 5353-20)	4,19
		Alle anderen Teile wie Art. 601	All other parts see art. 601	Pour toutes les autres pièces, voir réf. 601	
Art. 604		**Gartenschere 215 SL** bis Baujahr 2000	**Secateurs 215 SL** until 2000	**Sécateur à lames franches 215 SL** jusqu'à 2000	
	600-00.600.13	Schraube	Screw	Vis	2,68
	600-00.810.00	Kombimutter, kpl.	Nut, cpl.	Écrou avec rondelle incorpée, cpl.	1,58
	603-00.600.20	Rebscherenfeder (Art. 5353-20)	Spring (Art. 5353-20)	Ressort (Réf. 5353-20)	4,19
Art. 348		**Amboss Gartenschere 170** bis Baujahr 2005	**Anvil secateurs 170** until 2005	**Sécateur à enclume 170** jusqu'à 2005	
	348-00.600.14	Feder	Spring	Ressort	2,08
Art. 607		**Gartenschere 200 V** bis Baujahr 2008	**Secateurs 200 V** until 2008	**Sécateur à lames franches 200 V** jusqu'à 2008	
Art. 608		**Gartenschere 200 VC** (Abb. siehe Art. 609) Baujahr 2003 – 2008	**Secateurs 200 VC** (Picture see art. 609) Year of construction 2003 – 2008	**Sécateur à lames franches 200 VC** (Figure voir réf. 609) Année de fabrication 2003 – 2008	
12	608-00.600.29	Gewerbeschraube Torx 30	Screw Torx 30	Vis Torx 30	2,02
13	608-00.600.33	Rebscherenfeder (Art. 5359-20)	Spring (Art. 5359-20)	Ressort (Réf. 5359-20)	4,19
16	8792-00.600.10	Trageschlaufe	Strap	Dragonne	2,70
	608-00.600.36	Obermesser	Top blade	Lame supérieure	13,30
Art. 609		**Gartenschere 205 V** bis Baujahr 2008	**Secateurs 205 V** until 2008	**Sécateur à lames franches 205 V** jusqu'à 2008	
13	343-00.600.02	Rebscherenfeder (Art. 5352-20)	Spring (Art. 5352-20)	Ressort (Réf. 5352-20)	4,19
16	8792-00.600.10	Trageschlaufe	Strap	Dragonne	2,70
18	609-00.600.15	Gewerbemutter	Nut	Écrou	2,17
		Montagehinweis Art. 608/609 Spielfrei + leichtgängig einstellen, dann 24h geöffnet liegen lassen.	Mounting instruction art. 608/609 Adjust screws softly running but free from float. Do not cut 24 hours after adjusting.	Instructions d'assemblage réf. 608/609 Serrer les vis doucement, mains sans laisser de jeu et attendez 24 h pour utilisez l'appareil.	
Art. 617		**Amboss-Gartenschere 195 V** bis Baujahr 2008	**Anvil Secateurs 195 V** until 2008	**Sécateur à enclume 195 V** jusqu'à 2008	
Art. 618		**Amboss-Gartenschere 195 VC** bis Baujahr 2008	**Anvil Secateurs 195 VC** until 2008	**Sécateur à enclume 195 VC** jusqu'à 2008	
10	608-00.600.29	Gewerbeschraube Torx 30	Screw Torx 30	Vis Torx 30	2,02
11	608-00.600.33	Rebscherenfeder (Art. 5359-20)	Spring (Art. 5359-20)	Ressort (Réf. 5359-20)	4,19
12	618-00.620.00	Messer	Blade	Lame	15,71
13	8792-00.600.10	Trageschlaufe	Strap	Dragonne	2,70
14	610-00.600.10	Schraube	Screw	Vis	1,37
19	610-00.600.11	Mutter	Nut	Écrou	1,43
		Nur die aufgeführten Teile sind lieferbar!	Only the mentioned spare parts are available!	Seules les pièces indiquées sont disponibles!	

GARDENA Gartenschere PRO BP30 Art.-Nr. 8701

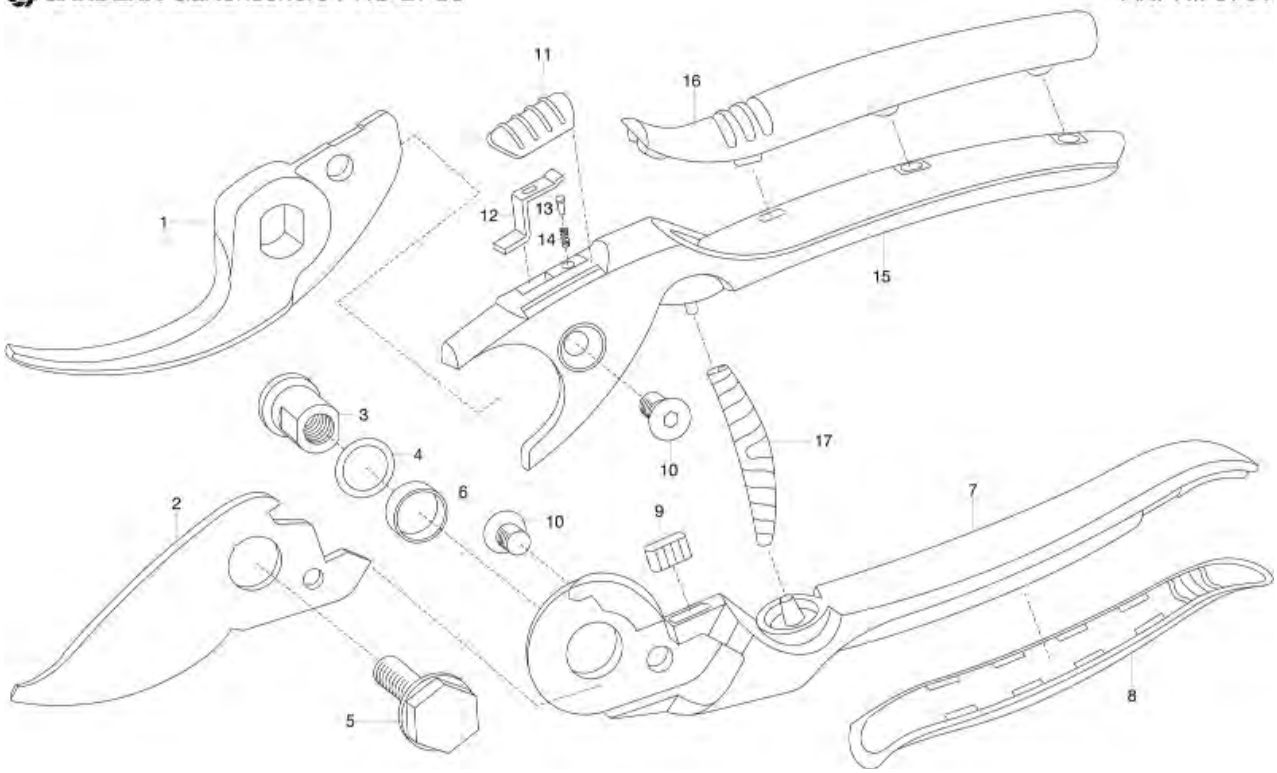

GARDENA Alu-Gartenschere B+/L Art.-Nr. 8702

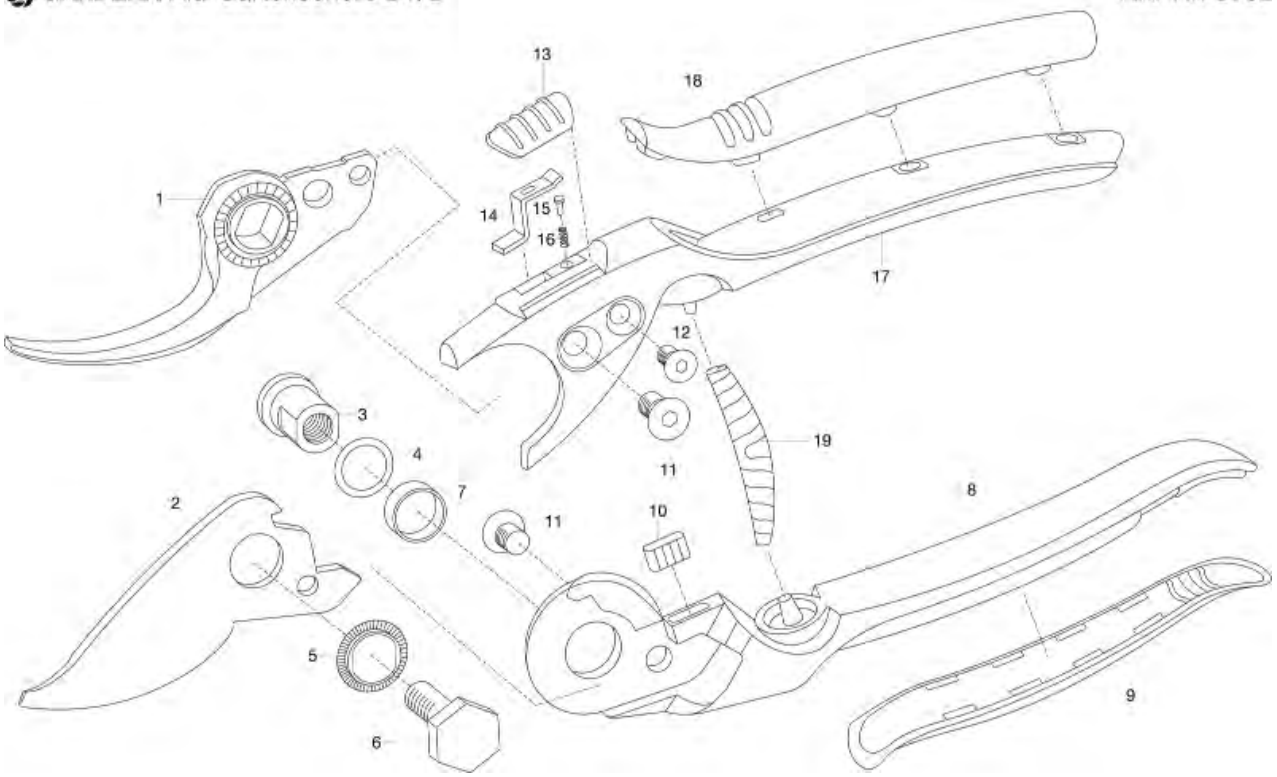

Bild Nr. Picture No.	Ersatzteil-Nr. Spare Part No.	Bezeichnung	Description	Désignation	unverb. Preisempf. EUR / inkl. MwSt.
Art. 610		**Amboss-Gartenschere 180**	**Anvil Secateurs 180**	**Sécateur à enclume 180**	
		bis Baujahr 2008	until 2008	jusqu'à 2008	
	350-00.000.12	Rolle	Roll	Poulie	3,15
	601-00.600.20	Rebscherenfeder	Spring	Ressort	2,59
	610-00.600.06	Schraube, besch.	Screw	Vis	1,81
	610-00.600.10	Schraube	Screw	Vis	1,37
	610-00.600.11	Mutter	Nut	Écrou	1,43
	610-00.600.18	Mutter	Nut	Écrou	1,58
	610-00.611.00	Messer	Blade	Lame	14,82
Art. 611		**Amboss-Gartenschere 180 S**	**Anvil Secateurs 180 S**	**Sécateur à enclume 180 S**	
		bis Baujahr 2000	until 2000	jusqu'à 2000	
	350-00.000.12	Rolle	Roll	Poulie	3,15
	601-00.600.20	Rebscherenfeder	Spring	Ressort	2,59
	610-00.600.06	Schraube, besch.	Screw	Vis	1,81
	610-00.600.10	Schraube	Screw	Vis	1,37
	610-00.600.11	Mutter	Nut	Écrou	1,43
	610-00.600.18	Mutter	Nut	Écrou	1,58
	610-00.611.00	Messer	Blade	Lame	14,82
Art. 613		**Amboss-Gartenschere 210 S**	**Anvil Secateurs 210 S**	**Sécateur à enclume 210 S**	
		bis Baujahr 2000	until 2000	jusqu'à 2000	
	603-00.600.20	Rebscherenfeder (Art. 5353-20)	Spring (Art. 5353-20)	Ressort (Réf. 5353-20)	4,19
Art. 614		**Amboss-Gartenschere 210 SL**	**Anvil Secateurs 210 SL**	**Sécateur à enclume 210 SL**	
		bis Baujahr 2000	until 2000	jusqu'à 2000	
	603-00.600.20	Rebscherenfeder (Art. 5353-20)	Spring (Art. 5353-20)	Ressort (Réf. 5353-20)	4,19
Art. 8700		**Gartenschere BP 10**	**Secateurs BP 10**	**Sécateur BP 10**	
		bis Baujahr 2016	until 2016	jusqu'à 2016	
	8700-00.600.15	Sechskantmutter mit Flansch	Hexagonal nut with flange	Écrou hexagonal avec flasque	1,19
	8700-00.600.16	Druckfeder	Pressure spring	Ressort de pression	2,00
	8700-00.600.25	Schraube M6	Screw M6	Vis M6	1,81
Art. 8701		**Gartenschere BP 30**	**Secateurs BP 30**	**Sécateur BP 30**	
		bis Baujahr 2016	until 2016	jusqu'à 2016	
1	8701-00.600.05	Untermesser	Bottom blade	Lame inférieure	14,20
2	8701-00.810.22	Obermesser (Art. 5362-20)	Top blade (Art. 5362-20)	Lame supérieure (Réf. 5362-20)	13,79
3	8701-00.600.17	Gewerbemutter	Nut	Écrou	1,95
4	8701-00.600.19	Gleitscheibe	Sliding ring	Rondelle de coulissante	1,38
5	8701-00.600.15	Gewerbeschraube	Screw	Vis	1,92
9	8701-00.600.14	Puffer	Buffer	Butée	2,45
10	8701-00.600.25	Senkschraube M5x8	Countersunk screw M5x8	Vis noyée M5x8	1,37
11	8701-00.600.10	Schieber	Slide	Verrou	1,89
12	8701-00.600.21	Sperrzunge	Lock slide	Bouton coulissant de blocage	2,52
17	608-00.600.33	Rebscherenfeder (Art. 5359-20)	Spring (Art. 5359-20)	Ressort (Réf. 5359-20)	4,19
13,14	6500-00.610.00	Pin, kpl.	Pin, cpl.	Pin, cpl.	0,75
Art. 8702		**Alu-Gartenschere B+/L**	**Alu-Secateurs B+/L**	**Sécateur Alu B+/L**	
1	8702-00.600.03	Untermesser (bis Bj 2016)	Bottom blade (until 2016)	Lame inférieure (jusqu'à 2016)	13,74
1	8702-00.600.31	Untermesser (ab Bj 2017)	Bottom blade (since 2017)	Lame inférieure (a partir de 2017)	13,22
2	8702-00.810.09	Obermesser (Art. 5363-20)	Top blade (Art. 5363-20)	Lame supérieure (Réf. 5363-20)	13,79
3	8701-00.600.17	Gewerbemutter	Nut	Écrou	1,95
4	8701-00.600.19	Gleitscheibe	Sliding ring	Rondelle de coulissante	1,38
6	8702-00.600.05	Gewerbeschraube	Screw	Vis	1,92
10	8701-00.600.14	Puffer	Buffer	Butée	2,45
11	8701-00.600.25	Senkschraube M5x8	Countersunk screw M5x8	Vis noyée M5x8	1,37
12	8702-00.600.08	Senkschraube M4	Countersunk screw M4	Vis noyée M4	1,26
13	8701-00.600.10	Schieber	Slide	Verrou	1,89
14	8701-00.600.21	Sperrzunge	Lock slide	Bouton coulissant de blocage	2,52
15,16	6500-00.610.00	Pin, kpl.	Pin, cpl.	Pin, cpl.	0,75
19	608-00.600.33	Rebscherenfeder (Art. 5359-20)	Spring (Art. 5359-20)	Ressort (Réf. 5359-20)	4,19
		Nur die aufgeführten Teile sind lieferbar!	Only the mentioned spare parts are available!	Seules les pièces indiquées sont disponibles!	

GARDENA Ratschenschere Comfort Smart Cut Art.-Nr. 8798

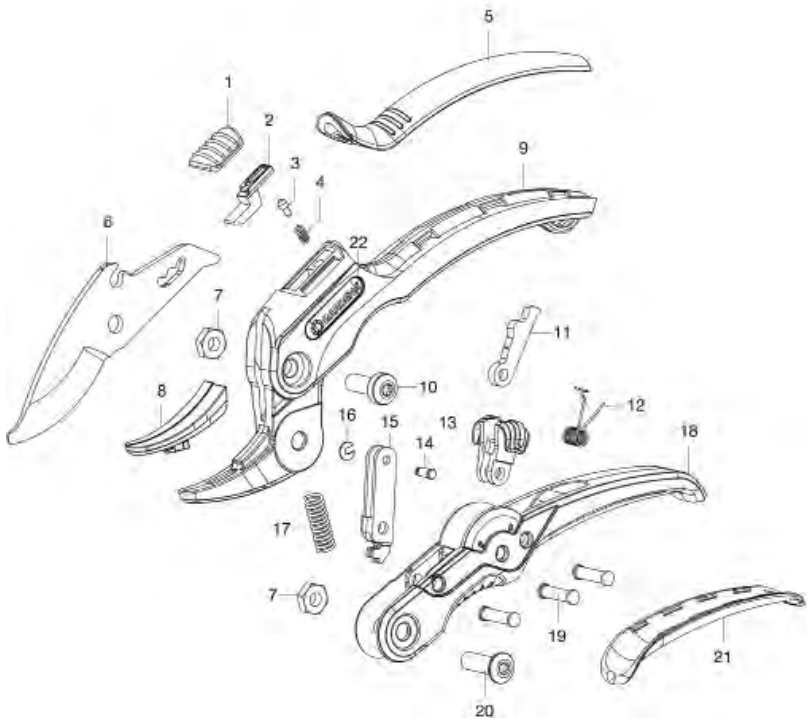

GARDENA Classic Amboss-Gartenschere Art.-Nr. 8755

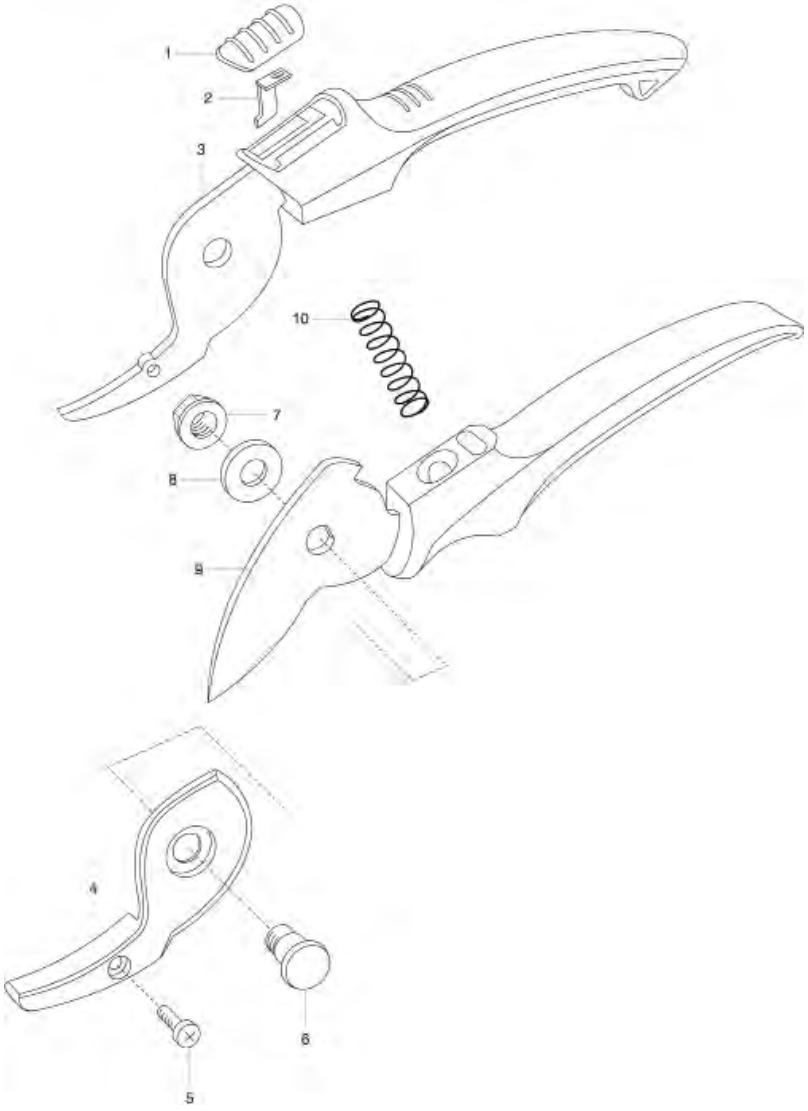

Bild Nr. Picture No.	Ersatzteil-Nr. Spare Part No.	Bezeichnung	Description	Désignation	unverb. Preisempf. EUR / inkl. MwSt.
Art. 8754		**Classic Gartenschere**	**Classic Secateurs**	**Sécateur à lames franches Classic**	
1	8701-00.600.10	Schieber	Slide	Verrou	1,89
7	8754-00.600.08	Sechskantmutter mit Flansch	Hexagonal nut with flange	Écrou hexagonal avec flasque	1,05
8	8754-00.600.09	Scheibe	Disc	Disque	0,69
10	8754-00.600.06	Feder (Art. 5379-20)	Spring (Art. 5379-20)	Ressort (Réf. 5379-20)	2,28
	8792-00.600.10	Trageschlaufe	Strap	Dragonne	2,70
		Abbildung siehe Art. 8755	Picture see art. 8755	Figure voir réf. 8755	
Art. 8755		**Classic Amboss-Gartenschere**	**Classic Anvil Secateurs**	**Sécateur à enclume Classic**	
		bis Baujahr 2016	until 2016	jusqu'à 2016	
1	8701-00.600.10	Schieber	Slide	Verrou	1,89
4	8755-00.600.05	Amboss	Anvil	Enclume	1,69
5	8755-00.600.02	PT-Linsenkopfschraube 3x6	PT-Lens head screw 3x6	PT-Vis à tête goutte-de-suif 3x6	0,70
7	8754-00.600.08	Sechskantmutter mit Flansch	Hexagonal nut with flange	Écrou hexagonal avec flasque	1,05
8	8754-00.600.09	Scheibe	Disc	Disque	0,69
10	8754-00.600.06	Feder (Art. 5379-20)	Spring (Art. 5379-20)	Ressort (Réf. 5379-20)	2,28
		bis Baujahr 2008	until 2008	jusqu'à 2008	
4	8755-00.600.01	Amboss	Anvil	Enclume	1,69
Art. 8757		**Classic Rebschere**	**Classic Secateurs**	**Sécateur épinette Classic**	
		bis Baujahr 2016	until 2016	jusqu'à 2016	
1	8701-00.600.10	Schieber	Slide	Verrou	1,89
7	8754-00.600.08	Sechskantmutter mit Flansch	Hexagonal nut with flange	Écrou hexagonal avec flasque	1,05
8	8754-00.600.09	Scheibe	Disc	Disque	0,69
10	8754-00.600.06	Feder (Art. 5379-20)	Spring (Art. 5379-20)	Ressort (Réf. 5379-20)	2,28
	8701-00.600.14	Puffer	Buffer	Butée	2,45
		Abbildung siehe Art. 8755	Picture see art. 8755	Figure voir réf. 8755	
Art. 8759		**Classic Garten-Allzweckschere**	**Classic Multi-Purpose Secateurs**	**Sécateur multi-usages Classic**	
		bis Baujahr 2016	until 2016	jusqu'à 2016	
1	8701-00.600.10	Schieber	Slide	Verrou	1,89
7	8754-00.600.08	Sechskantmutter mit Flansch	Hexagonal nut with flange	Écrou hexagonal avec flasque	1,05
8	8754-00.600.09	Scheibe	Disc	Disque	0,69
10	8754-00.600.06	Feder (Art. 5379-20)	Spring (Art. 5379-20)	Ressort (Réf. 5379-20)	2,28
	8701-00.600.14	Puffer	Buffer	Butée	2,45
		Abbildung siehe Art. 8755	Picture see art. 8755	Figure voir réf. 8755	
Art. 8798		**Comfort Ratschenschere SmartCut**	**Comfort Ratchet Secateurs SmartCut**	**Sécateur 2en1 SmartCut Comfort**	
1	8701-00.600.10	Schieber	Slide	Verrou	1,89
2	8785-00.600.08	Arretierung	Locking device	Bouton d'arrêt	2,56
3,4	6500-00.610.00	Pin, kpl.	Pin, cpl.	Pin, cpl.	0,75
6	8798-00.600.09	Messer	Blade	Lame	11,53
7	8798-00.600.36	Sechskantmutter M6	Hexagon nut M6	Écrou hexagonal M6	1,05
10	8798-00.600.32	Gewerbeschraube M6x15	Screw M6x15	Vis M6x15	1,81
13	8798-00.600.28	Schalthebel (bis Bj 2016)	Control lever (until 2016)	Levier de commande (jusqu'à 2016)	2,78
14	8798-00.600.48	Bolzen 2,3x6,9	Bolt 2,3x6,9	Boulon 2,3x6,9	2,52
16	8798-00.600.51	Sicherungsscheibe	Lock washer	Rondelle d'arrêt	1,38
17	8798-00.600.40	Druckfeder	Pressure spring	Ressort de pression	2,08
19	8798-00.600.49	Halbhohlniet	Rivet	Rivet	2,55
20	8798-00.600.33	Schraube M6x18	Screw M6x18	Vis M6x18	1,69
	8792-00.600.10	Trageschlaufe	Strap	Dragonne	2,70
	8798-00.600.52	Aufkleber	Label	Étiquette adhésive	0,62
		bis Baujahr 2011	until 2011	jusqu'à 2011	
8	8798-00.600.13	Amboss	Anvil	Enclume	2,51
		Nur die aufgeführten Teile sind lieferbar!	Only the mentioned spare parts are available!	Seules les pièces indiquées sont disponibles!	

GARDENA Astschere 760 AL
Astschere 860 AL

Art.-Nr. 643
Art.-Nr. 649

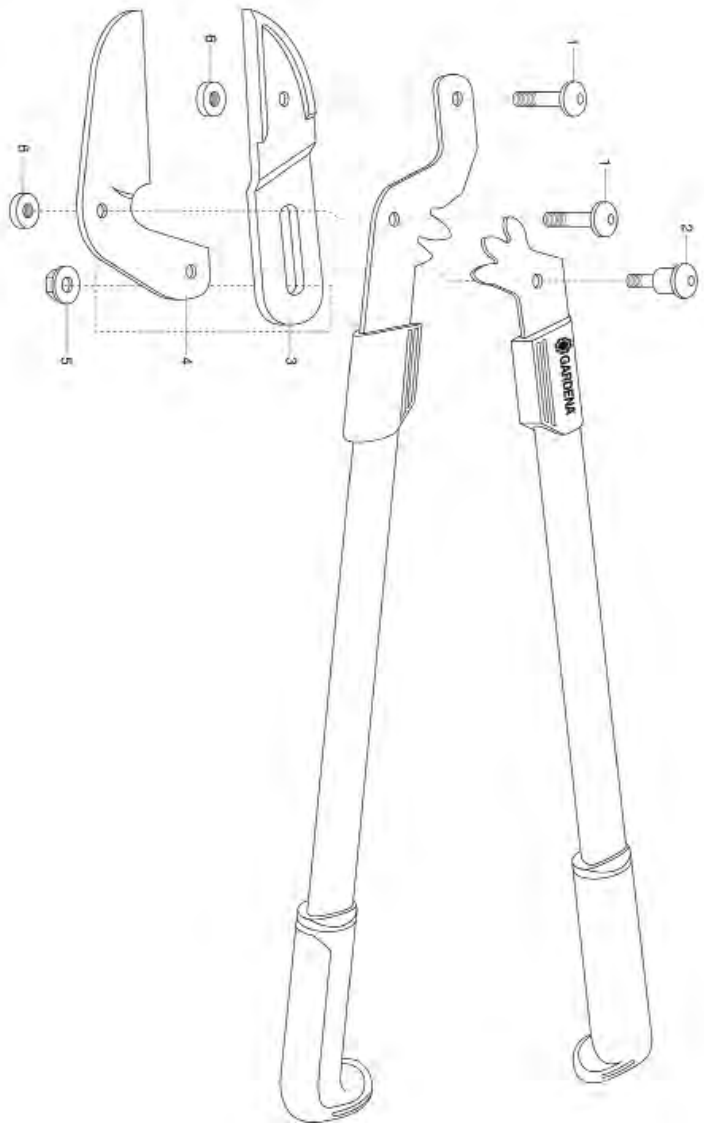

GARDENA Astschere 770 A
Astschere 870 A

Art.-Nr. 642
Art.-Nr. 645

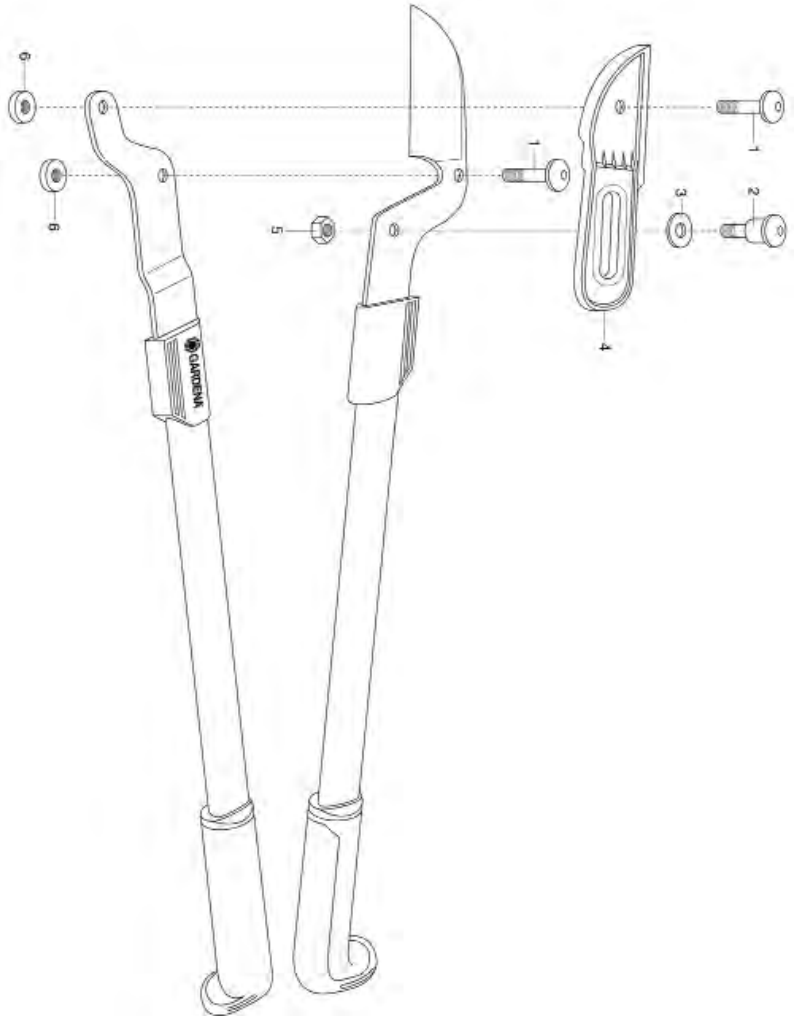

Bild Nr. / Picture No.	Ersatzteil-Nr. / Spare Part No.	Bezeichnung	Description	Désignation	unverb. Preisempf. EUR / inkl. MwSt.
Art. 310		**Amboss-Astschere**	**Pruning Loppers**	**Coupe-branche à enclume**	
Art. 312		**Amboss-Astschere**	**Pruning Loppers**	**Coupe-branche à enclume**	
		bis Baujahr 1991	until 1991	jusqu'à 1981	
	312-00.600.02	Ambossauflage	Anvil	Enclume	3,77
	370-00.000.08	Mutter für Amboßauflage	Nut for aluminium anvil	Écrou pour enclume	1,48
	5026-00.000.02	Sechskantmutter M8	Hexagonal nut M8	Écrou hexagonal M8	1,46
Art. 309		**Astschere L**	**Pruning Loppers L**	**Coupe-branche L**	
Art. 311		**Astschere**	**Pruning Loppers**	**Coupe-branche**	
		bis Baujahr 1991	until 1991	jusqu'à 1991	
	311-00.010.06	Puffer, schwarz	Buffer, black	Butée, noir	3,26
	316-00.000.07	Federring B 10	Spring washer B 10	Rondelle-ressort B 10	1,58
	316-00.640.00	Verstellmutter rot, kpl.	Adjusting button red, cpl.	Bouton d'ajustable rouge, cpl.	3,11
Art. 641		**Astschere 460 AL**	**Loppers 460 AL**	**Coupe-branche 460 AL**	
		bis Baujahr 2005	until 2005	jusqu'à 2005	
	641-00.600.11	Messer	Blade	Lame	18,20
	641-00.600.21	Amboss	Anvil	Enclume	7,52
	641-00.600.23	Combimutter	Combi nut	Écrou avec rondelle incorpée	1,80
	643-00.600.10	Schraube, lang	Screw, long	Vis, longue	3,52
Art. 642		**Astschere 870 A**	**Loppers 870 A**	**Coupe-branches 870 A**	
		bis Baujahr 2013	until 2013	jusqu'à 2013	
Art. 645		**Astschere 770 A**	**Loppers 770 A**	**Coupe-branches 770 A**	
		bis Baujahr 2001	until 2001	jusqu'à 2001	
1*	652-00.600.26	Schraube, kurz	Screw, short	Vis, courte	2,45
2*	642-00.600.05	Schraube, lang	Screw, long	Vis, longue	2,68
3*	642-00.600.07	Scheibe	Disc	Disque	1,69
4*	642-00.600.04	Amboss	Anvil	Enclume	8,19
5	642-00.600.06	Sechskantmutter M8x1	Hexagonal nut M8x1	Écrou hexagonal M8x1	1,46
6	659-00.600.38	Mutter	Nut	Écrou	2,00
Art. 643		**Astschere 760 AL**	**Loppers 760 AL**	**Coupe-branche 760 AL**	
		bis Baujahr 2013	until 2013	jusqu'à 2013	
Art. 649		**Astschere 860 AL**	**Loppers 860 AL**	**Coupe-branche 860 AL**	
		bis Baujahr 2007	until 2007	jusqu'à 2007	
1*	652-00.600.26	Schraube, kurz	Screw, short	Vis, courte	2,45
2*	643-00.600.10	Schraube, lang	Screw, long	Vis, longue	3,52
3*	643-00.600.02	Amboss	Anvil	Enclume	8,19
4*	643-00.600.14	Messer	Blade	Lame	21,73
5*	641-00.600.23	Combimutter	Combi nut	Écrou avec rondelle incorpée	1,80
6	659-00.600.38	Mutter	Nut	Écrou	2,00

* Wichtiger Montagehinweis für Astscheren: Amboss und Messer an den Laufflächen innen bei der Schraube und außen bei der Mutter oder Scheibe mit technischem Fett (keine Vaseline) schmieren. Die Schrauben leichtgängig aber spielfrei einstellen und 24 h nicht schneiden.

* Important mounting instruction for Loppers: Grease anvil and blade at running surface inside near screw or disc and outside near nut with technical fat (no vaseline). Adjust screws softly running but free from float. Do not cut 24 hours after adjusting.

Art. 647		**Astschere 680 B**	**Loppers 680 B**	**Coupe-branche 680 B**	
		bis Baujahr 2005	until 2005	jusqu'à 2005	
	651-00.600.13	Puffer, rechteckig	Buffer, rectangular	Butée, rectangulaire	3,26
Art. 650		**Astschere 510 BL**	**Loppers 510 BL**	**Coupe-branche 510 BL**	
		bis Baujahr 2005	until 2005	jusqu'à 2005	
	650-00.600.09	Puffer	Buffer	Butée	3,26
Art. 651		**Astschere 430 B**	**Loppers 430 B**	**Coupe-branche 430 B**	
		bis Baujahr 2005	until 2005	jusqu'à 2005	
	651-00.600.13	Puffer, rechteckig	Buffer, rectangular	Butée, rectangulaire	3,26
Art. 652		**Astschere 740 B**	**Loppers 740 B**	**Coupe-branche 740 B**	
Art. 655		**Astschere 840 B**	**Loppers 840 B**	**Coupe-branche 840 B**	
		bis Baujahr 2001	until 2001	jusqu'à 2001	
	652-00.600.14	Puffer	Buffer	Butée	4,47
	652-00.600.26	Schraube, kurz	Screw, short	Vis, courte	2,45
	659-00.600.38	Mutter	Nut	Écrou	2,00
Art. 646		**Getriebe-Astschere 780 BL**	**Gear Loppers 780 BL**	**Coupe-branche 780 BL**	
Art. 659		**Astschere 870 BL**	**Loppers 870 BL**	**Coupe-branche 870 BL**	
		bis Baujahr 2013	until 2013	jusqu'à 2013	
	652-00.600.26	Schraube, kurz	Screw, short	Vis, courte	2,45
	659-00.600.01	Obermesser	Top blade	Lame supérieure	29,54
	659-00.600.37	Puffer hart, dreieckig	Buffer hard, triangular	Butée dur, triangulaire	2,84
	659-00.600.38	Mutter	Nut	Écrou	2,00
		bis Baujahr 2007	until 2007	jusqu'à 2007	
	659-00.600.32	Puffer, rund	Buffer, round	Butée, rond	4,07
		bis Baujahr 2000	until 2000	jusqu'à 2000	
	659-00.600.14	Puffer, rechteckig	Buffer, rectangular	Butée, rectangulaire	4,89
Art. 653		**Astschere 760 BL**	**Loppers 760 BL**	**Cisailles à haies 760 BL**	
Art. 654		**Astschere 860 BL**	**Loppers 860 BL**	**Cisailles à haies 860 BL**	
		bis Baujahr 1997	until 1997	jusqu'à 1997	
	316-00.640.00	Verstellmutter rot, kpl.	Adjusting button red, cpl.	Bouton d'ajustable rouge, cpl.	3,11
	654-00.600.01	Obermesser	Top Blade	Lame supérieure	31,50
	654-00.600.06	Untermesser	Bottom blade	Lame inférieure	31,05
	654-00.600.17	Puffer	Buffer	Butée	3,26
	654-00.600.28	Passschraube	Dowel screw	Boulon ajusté	2,77
	654-00.600.32	Gewerbeschraube, vollst.	Screw, cpl.	Vis, cpl.	3,20
	2610-00.008.13	Sechskantmutter M8	Hexagonal nut M8	Écrou hexagonal M8	1,46
Art. 656		**Astschere 720 A**	**Loppers 720 A**	**Cisailles à haies 720 A**	
		bis Baujahr 1997	until 1997	jusqu'à 1997	
	656-00.600.08	Amboss	Anvil	Enclume	6,69
	658-00.600.09	Schraube, besch.	Screw	Vis	2,88
	658-00.600.12	Scheibe 8,4	Disc 8,4	Disque 8,4	1,55
	1430-00.000.50	Sechskantmutter M8x1-8	Hexagonal nut M8x1-8	Écrou hexagonal M8x1-8	1,46
Art. 657		**Astschere 720 AL**	**Loppers 720 AL**	**Cisailles à haies 720 AL**	
Art. 658		**Astschere 820 AL**	**Loppers 820 AL**	**Cisailles à haies 820 AL**	
		bis Baujahr 1997	until 1997	jusqu'à 1997	
	658-00.600.01	Messer	Blade	Lame	22,46
	658-00.600.06	Amboss	Anvil	Enclume	8,50
	658-00.600.09	Schraube, besch.	Screw	Vis	2,88
	658-00.600.11	Exzenterschraube	Eccentric screw	Vis de l'excentrique	3,00
	658-00.600.12	Scheibe 8,4	Disc 8,4	Disque 8,4	1,55
	1430-00.000.50	Sechskantmutter M8x1-8	Hexagonal nut M8x1-8	Écrou hexagonal M8x1-8	1,46
		Nur die aufgeführten Teile sind lieferbar!	Only the mentioned spare parts are available!	Seules les pièces indiquées sont disponibles!	

GARDENA Astschere Premium 780 BL Art.-Nr. 8711

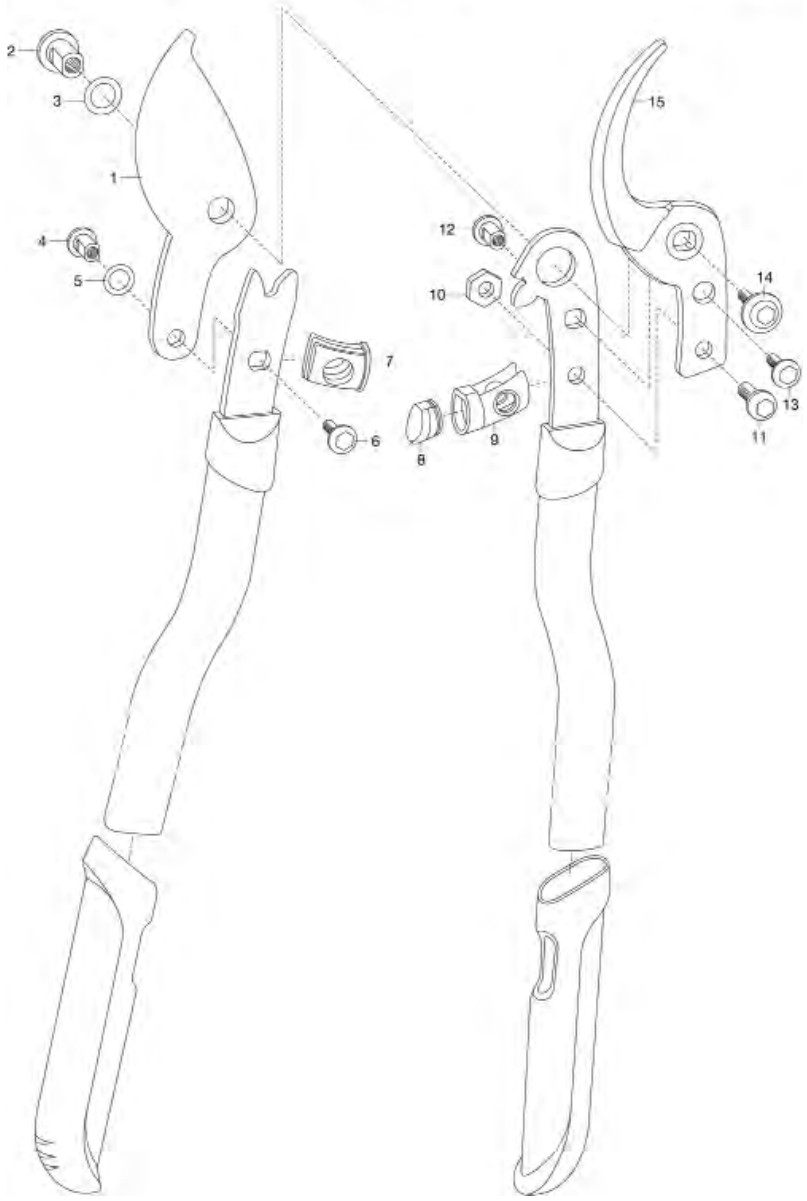

GARDENA Astschere Premium 700 B Art.-Nr. 8710

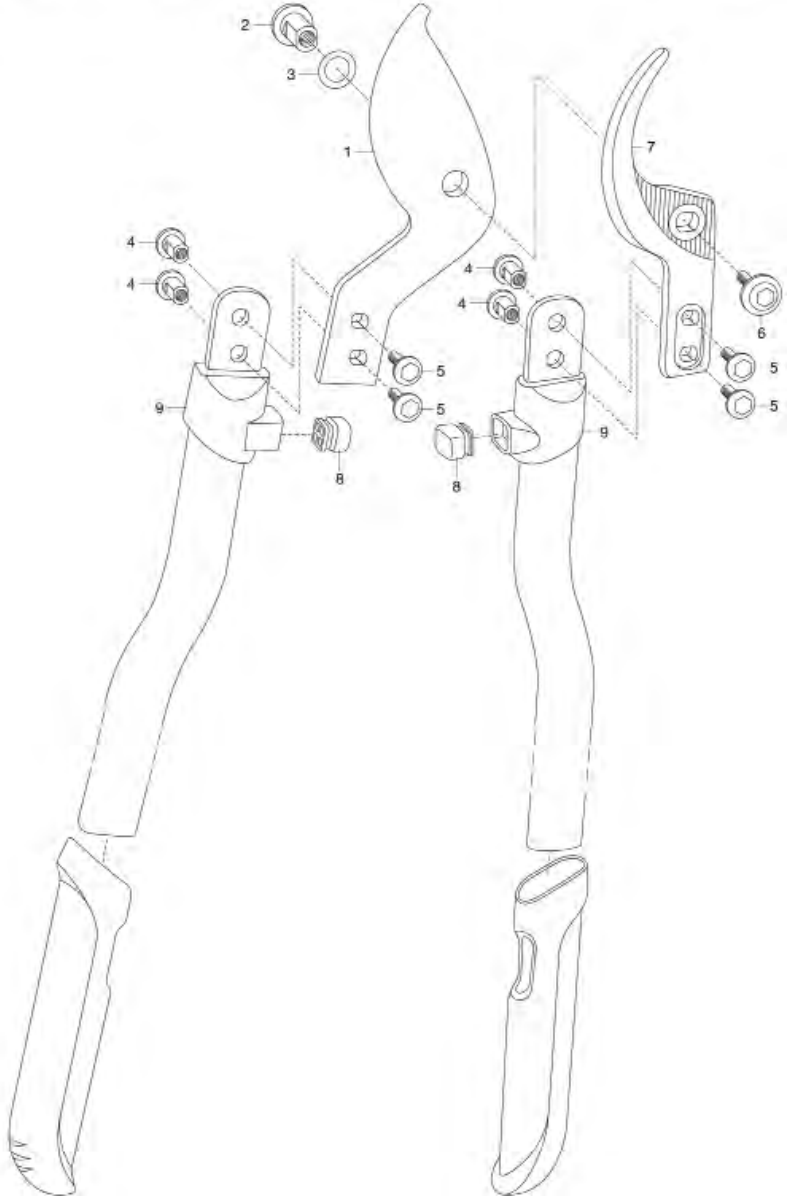

Bild Nr. Picture No.	Ersatzteil-Nr. Spare Part No.	Bezeichnung	Description	Désignation	unverb. Preisempf. EUR / inkl. MwSt.
Art. 8708		**Astschere 650 B**	**Loppers 650 B**	**Coupe-branche 650 B**	
		bis Baujahr 2013	until 2013	jusqu'à 2013	
	8710-00.600.32	Puffer (ab Bj. 2010)	Buffer (since 2010)	Butée (a partir de 2010)	2,84
Art. 8710		**Premium Astschere 700 B**	**Premium Loppers 700 B**	**Coupe-branche 700 B premium**	
1	8710-00.600.01	Obermesser	Top blade	Lame supérieure	25,29
2	8710-00.600.30	Gewerbemutter	Nut	Écrou	2,00
3	8710-00.600.25	Scheibe	Disc	Disque	1,38
4	8710-00.600.24	Mutter	Nut	Écrou	1,75
5	8710-00.600.23	Schraube	Screw	Vis	1,81
6	8710-00.600.26	Gewerbeschraube	Screw	Vis	2,24
7	8710-00.600.02	Untermesser	Bottom blade	Lame inférieure	24,41
8	8710-00.600.39	Puffer, türkis	Buffer, turquoise	Butée, turquoise	2,84
9	8710-00.600.36	Blende, grau	Screen, grey	Écran, gris	2,95
		bis Baujahr 2018	until 2018	jusqu'à 2018	
8	8710-00.600.32	Puffer, schwarz (ab Bj. 2010)	Buffer, black (since 2010)	Butée, noir (a partir de 2010)	2,84
9	8710-00.600.31	Blende, orange	Screen, orange	Écran, orange	2,95
Art. 8711		**Premium Astschere 780 BL**	**Premium Loppers 780 BL**	**Coupe-branche 780 BL premium**	
		bis Baujahr 2018	until 2018	jusqu'à 2018	
1	8711-00.600.01	Obermesser	Top blade	Lame supérieure	24,84
2	8710-00.600.30	Gewerbemutter	Nut	Écrou	2,00
3	8710-00.600.25	Scheibe	Disc	Disque	1,38
4	8711-00.600.17	Mutter	Nut	Écrou	1,84
5	8701-00.600.19	Gleitscheibe	Sliding ring	Rondelle de coulissante	1,38
6,13	8710-00.600.23	Schraube	Screw	Vis	1,81
7	8711-00.600.06	Pufferanschlag	Buffer stopper	Butée	7,72
8	8711-00.600.15	Puffer	Buffer	Butée	3,26
9	8711-00.600.05	Pufferaufnahme	Buffer adapter	Butée dé fixation	8,02
10	8711-00.600.19	Sechskantmutter	Hexagonal nut	Écrou hexagonal	1,19
11	8711-00.600.16	Linsenschraube m. Innensechskant. M8x16	Oval head screw M8x16	Vis à tête bombée M8x16	2,02
12	8710-00.600.24	Mutter	Nut	Écrou	1,75
14	8710-00.600.26	Gewerbeschraube	Screw	Vis	2,24
15	8711-00.600.23	Untermesser	Bottom blade	Lame inférieure	24,13
Art. 8767		**Classic Astschere 680 A**	**Classic Anvil Lopper 680 A**	**Coupe-branches à enclume 680 A Classic**	
		bis Baujahr 2013	until 2013	jusqu'à 2013	
	8700-00.600.15	Sechskantmutter mit Flansch	Hexagonal nut with flange	Écrou hexagonal avec flasque	1,19
	8767-00.600.05	Amboss (bis Bj. 2010)	Anvil (until 2010)	Enclume (jusqu'à 2010)	3,58
	8767-00.600.06	Blechschraube 3,5x9,5-F-H	Sheet metal screw 3,5x9,5-F-H	Vis à tôle 3,5x9,5-F-H	0,87
	8767-00.600.66	Amboss (Bj. 2011 – 2013)	Anvil (2011 – 2013)	Enclume (2011 – 2013)	3,88
	8767-00.799.00	Puffer-Set	Buffer set	Butée – kit	3,58
		bis Baujahr 2007	until 2007	jusqu'à 2007	
	8768-00.600.04	Puffer, rechteckig	Buffer, rectangular	Butée, rectangulaire	2,84
Art. 8768		**Classic Astschere 680 B**	**Classic Pruning Lopper 680 B**	**Coupe-branches à lames fran. 680 B Classic**	
Art. 8769		**Classic Astschere 460 B**	**Classic Pruning Lopper 460 B**	**Coupe-branches à lames fran. 460 B Classic**	
		bis Baujahr 2013	until 2013	jusqu'à 2013	
	659-00.600.37	Puffer hart, dreieckig	Buffer hard, triangular	Butée dur, triangulaire	2,84
	8770-00.600.12	Schraube precote rot	Screw precote red	Vis precote rouge	3,32
	8770-00.600.18	Gewerbemutter	Nut	Écrou	1,95
		bis Baujahr 2007	until 2007	jusqu'à 2007	
	651-00.600.13	Puffer, rechteckig	Buffer, rectangular	Butée, rectangulaire	3,26
		Nur die aufgeführten Teile sind lieferbar!	Only the mentioned spare parts are available!	Seules les pièces indiquées sont disponibles!	

GARDENA Comfort Astschere 500 AL Art.-Nr. 8771

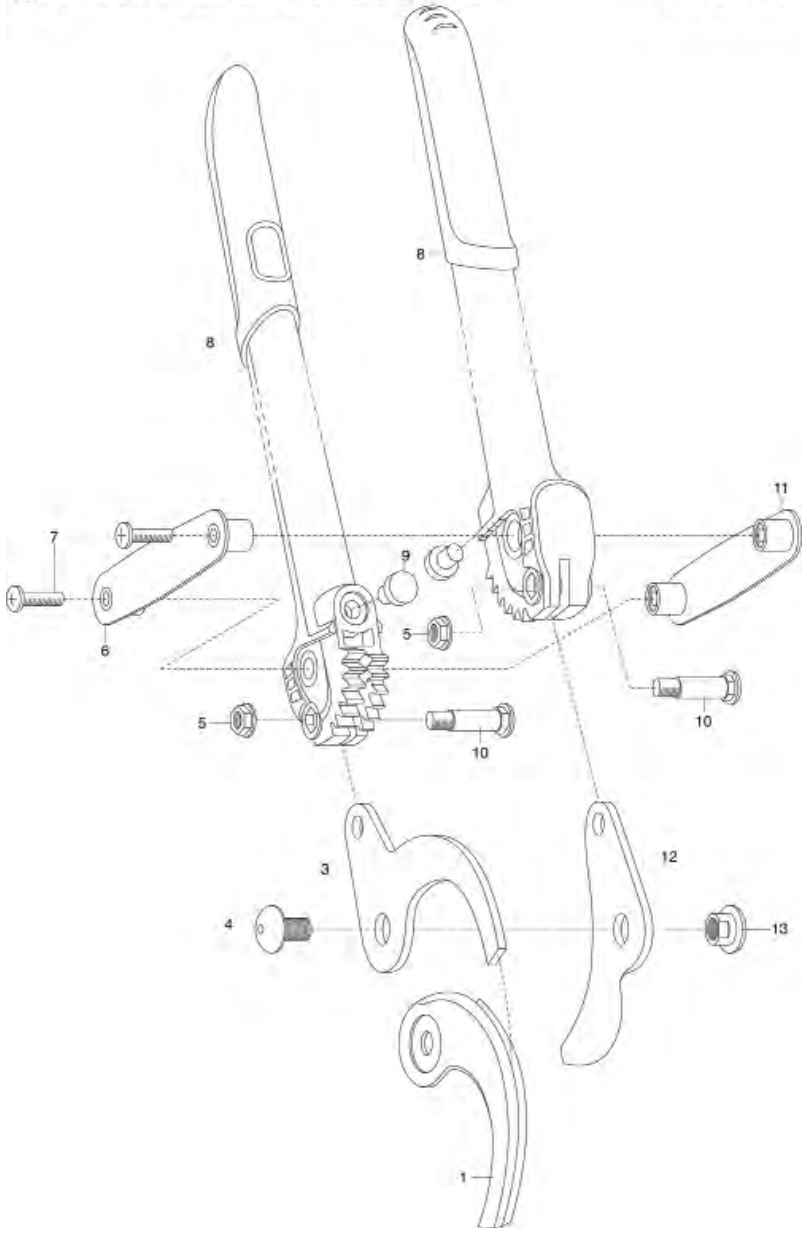

GARDENA Comfort Astschere 500 BL Art.-Nr. 8770

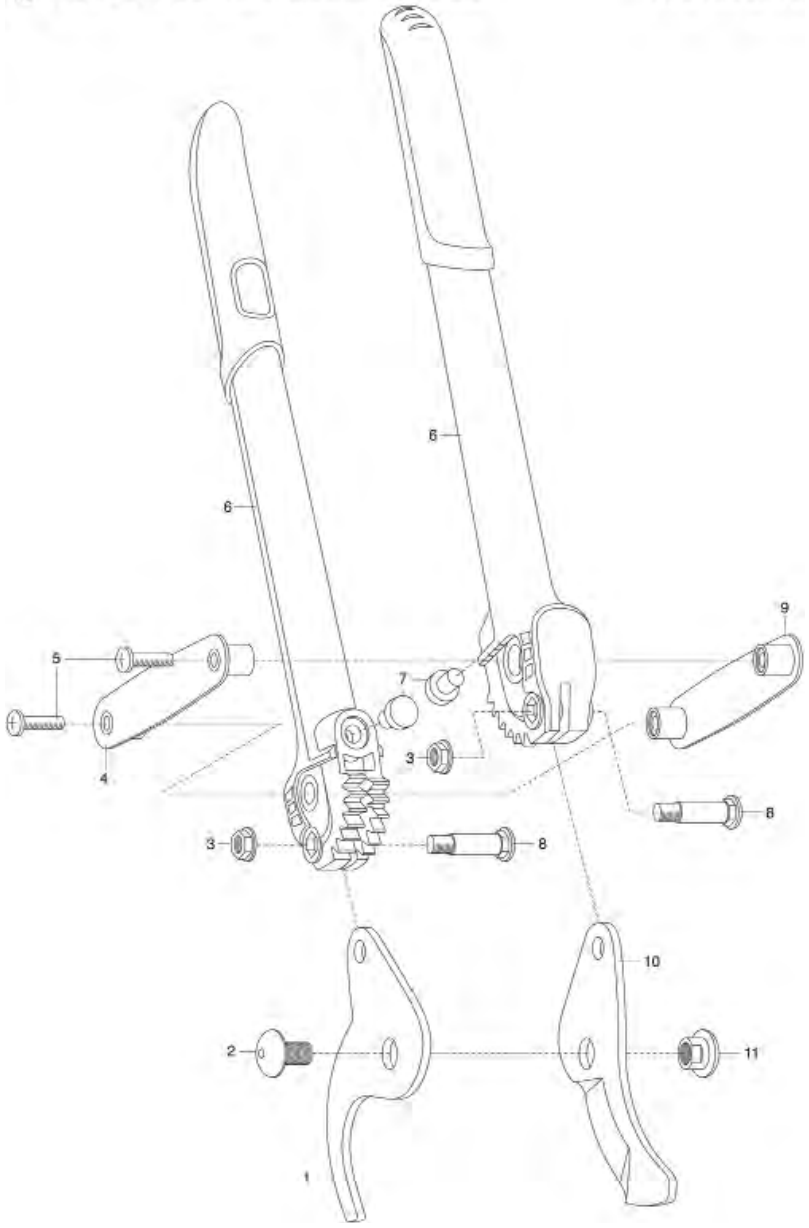

Bild Nr. / Picture No.	Ersatzteil-Nr. / Spare Part No.	Bezeichnung	Description	Désignation	unverb. Preisempf. EUR / inkl. MwSt.
Art. 8770		**Comfort Astschere 500 BL**	**Comfort Pruning Lopper 500 BL**	**Coupe-branches à lames fran. 500 BL Comfort**	
1	8770-00.600.31	Messer, unten	Bottom blade	Lame inférieure	16,41
2	8770-00.600.12	Schraube precote rot	Screw precote red	Vis precote rouge	3,32
3	8754-00.600.08	Sechskantmutter mit Flansch	Hexagonal nut with flange	Écrou hexagonal avec flasque	1,05
4	8770-00.600.23	Traverse	Cross arm	Traverse	3,99
5	8770-00.600.20	Schraube M4x20	Screw M4x20	Vis M4x20	1,37
7	8770-00.610.11	Puffer, schwarz (hart)	Buffer, black (hard)	Butée, noir (dur)	2,45
8	8770-00.600.10	Lagerschraube	Bearing screw	Coussinet à vis	3,75
9	8770-00.600.24	Tandemniet	Tandem rivet	Rivet-tandem	3,30
10	8770-00.600.01	Messer, oben	Top blade	Lame supérieure	15,97
11	8770-00.600.18	Gewerbemutter	Nut	Écrou	1,95
Art. 8771		**Comfort Astschere 500 AL**	**Comfort Anvil Lopper 500 AL**	**Coupe-branches à enclume 500 AL Comfort**	
1	8771-00.600.07	Amboss (ab Bj. 2011)	Anvil (since 2011)	Enclume (a partir de 2011)	2,06
3	8771-00.600.06	Seitenteil (ab Bj. 2011)	Side part (since 2011)	Partie latérale (a partir de 2011)	8,93
4	8770-00.600.12	Schraube precote rot	Screw precote red	Vis precote rouge	3,32
5	8754-00.600.08	Sechskantmutter mit Flansch	Hexagonal nut with flange	Écrou hexagonal avec flasque	1,05
6	8770-00.600.23	Traverse	Cross arm	Traverse	3,99
7	8770-00.600.20	Schraube M4x20	Screw M4x20	Vis M4x20	1,37
9	8770-00.610.11	Puffer, schwarz (hart)	Buffer, black (hard)	Butée, noir (dur)	2,45
10	8770-00.600.10	Lagerschraube	Bearing screw	Coussinet à vis	3,75
11	8770-00.600.24	Tandemniet	Tandem rivet	Rivet-tandem	3,30
12	8771-00.600.01	Messer oben	Top blade	Lame supérieure	14,64
13	8770-00.600.18	Gewerbemutter	Nut	Écrou	1,95
Art. 8772		**Comfort Astschere 650 BT**	**Comfort Pruning Lopper 650 BT**	**Coupe-branches à lames fran. 650 BT Comfort**	
		bis Baujahr 2013	until 2013	jusqu'à 2013	
	394-00.900.02	Puffer, schwarz	Buffer, black	Butée, noir	2,84
	652-00.600.26	Schraube, kurz	Screw, short	Vis, courte	2,45
	659-00.600.38	Mutter	Nut	Écrou	2,00
Art. 8773		**Comfort Ratschen-Astschere Smart Cut**	**Comfort Ratchet Lopper Smart Cut**	**Coupe-branches Smart Cut Comfort**	
	8773-00.600.01	Messer	Blade	Lame	22,00
	8773-00.600.19	Unterteil links	Bottom part left	Partie inferieure gauche	6,47
	8773-00.600.32	Bolzen	Boll	Boulon	2,55
	8773-00.600.34	Linsenschraube M8x20	Oval head screw M8x20	Vis à tête bombée M8x20	2,17
	8773-00.600.35	Sicherungsscheibe	Lock washer	Rondelle d'arrêt	1,38
	8773-00.600.60	Amboss	Anvil	Enclume	7,94
Art. 8766-29		**Astschere 610 B**	**Pruning Lopper 610 B**	**Coupe-branches 610 B**	
		bis Baujahr 2018	until 2018	jusqu'à 2018	
*	8774-00.600.46	Sechskantmutter mit Flansch	Hexagonal nut with flange	Écrou hexagonal avec flasque	1,32
*	8775-00.600.51	Schraube	Screw	Vis	2,45
Art. 8774		**Classic Astschere 680 A**	**Classic Pruning Lopper 680 A**	**Coupe-branches à enclume 680 A Classic**	
		bis Baujahr 2018	until 2018	jusqu'à 2018	
	8774-00.600.36	Amboss	Anvil	Enclume	2,37
*	8774-00.600.46	Sechskantmutter mit Flansch	Hexagonal nut with flange	Écrou hexagonal avec flasque	1,32
*	8775-00.600.51	Schraube	Screw	Vis	2,45
Art. 8775		**Classic Astschere 680 B**	**Classic Pruning Lopper 680 B**	**Coupe-branches à enclume 680 B Classic**	
		bis Baujahr 2018	until 2018	jusqu'à 2018	
*	8774-00.600.46	Sechskantmutter mit Flansch	Hexagonal nut with flange	Écrou hexagonal avec flasque	1,32
	8775-00.600.21	Puffer	Buffer	Butée	4,47
*	8775-00.600.51	Schraube	Screw	Vis	2,45
Art. 8776		**Classic Astschere 480 B**	**Classic Pruning Lopper 480 B**	**Coupe-branches à enclume 480 B Classic**	
		bis Baujahr 2018	until 2018	jusqu'à 2018	
*	8774-00.600.46	Sechskantmutter mit Flansch	Hexagonal nut with flange	Écrou hexagonal avec flasque	1,32
	8775-00.600.21	Puffer	Buffer	Butée	4,47
*	8775-00.600.51	Schraube	Screw	Vis	2,45
Art. 8777		**Comfort Astschere 760 A**	**Comfort Pruning Lopper 760 A**	**Coupe-branches à enclume 760 A Comfort**	
		bis Baujahr 2018	until 2018	jusqu'à 2018	
	643-00.600.02	Amboss	Anvil	Enclume	8,19
	8777-00.600.26	Messer	Blade	Lame	22,18
*	8777-00.600.46	Mutter	Nut	Écrou	2,00
*	8777-00.600.51	Schraube	Screw	Vis	2,34
*	8777-00.600.52	Schraube	Screw	Vis	3,43
*	8777-00.600.53	Combimutter	Combi nut	Écrou avec rondelle incorpée	1,80
Art. 8778		**Comfort Astschere 780 B**	**Comfort Pruning Lopper 780 B**	**Coupe-branches à enclume 780 B Comfort**	
		bis Baujahr 2018	until 2018	jusqu'à 2018	
	8775-00.600.21	Puffer	Buffer	Butée	4,47
*	8777-00.600.46	Mutter	Nut	Écrou	2,00
*	8777-00.600.51	Schraube	Screw	Vis	2,34
	8778-00.600.26	Obermesser	Top blade	Lame supérieure	29,64
Art. 8779		**Comfort Teleskop-Astschere 650 BT**	**Comfort Telescopic Lopper 650 BT**	**Coupe-branches télescopique 650 BT**	
		bis Baujahr 2018	until 2018	jusqu'à 2018	
	8775-00.600.21	Puffer	Buffer	Butée	4,47
*	8777-00.600.46	Mutter	Nut	Écrou	2,00
*	8777-00.600.51	Schraube	Screw	Vis	2,34

* Wichtiger Montagehinweis für Astscheren: Amboss und Messer an den Laufflächen innen bei der Schraube und außen bei der Mutter oder Scheibe mit technischem Fett (keine Vaseline) schmieren. Die Schrauben leichtgängig aber spielfrei einstellen und 24 h nicht schneiden.

* Important mounting instruction for Loppers: Grease anvil and blade at running surface inside near screw or disc and outside near nut with technical fat (no vaseline). Adjust screws softly running but free from float. Do not cut 24 hours after adjusting.

Nur die aufgeführten Teile sind lieferbar!

Only the mentioned spare parts are available!

Seules les pièces indiquées sont disponibles!

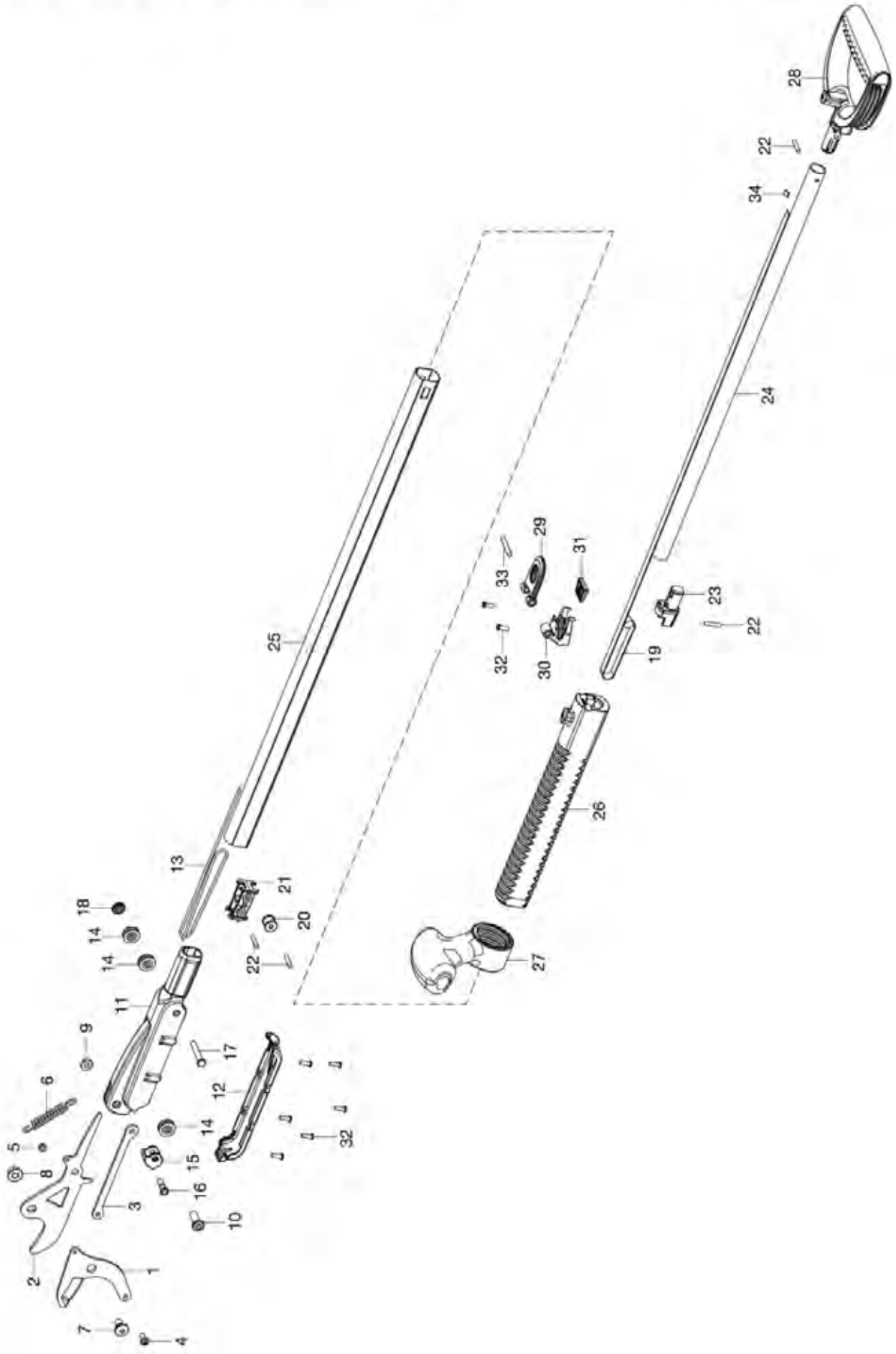
28
22
34
24
29
31
33
23
22
32
30
19
25
26
13
21
18
20
14
22
14
27
11
9
17
6
12
14
32
5
15
8
16
3
10
2
1
7
4

Bild Nr. Picture No.	Ersatzteil-Nr. Spare Part No.	Bezeichnung	Description	Désignation	unverb. Preisempf. EUR / inkl. MwSt.
Art. 12002		**Astschere EasyCut 500 B**	**Loppers EasyCut 500 B**	**Coupe-branches EasyCut 500 B**	
Art. 12003		**Astschere EasyCut 680 B**	**Loppers EasyCut 680 B**	**Coupe-branches EasyCut 680 B**	
Art. 12005		**Astschere TeleCut 520-670 B**	**Loppers TeleCut 520-670 B**	**Coupe-branches TeleCut 520-670 B**	
Art. 12009		**Astschere TeleCut 650-900 B**	**Loppers TeleCut 650-900 B**	**Coupe-branches TeleCut 650-900 B**	
	12003-00.600.31	Schraube	Screw	Vis	3,30
	12003-00.600.41	Sechskantmutter mit Flansch	Hexagonal nut with flange	Écrou hexagonal avec flasque	1,88
Art. 12004		**Astschere EasyCut 680 A**	**Loppers EasyCut 680 A**	**Coupe-branches EasyCut 680 A**	
	12004-00.600.06	Amboss	Anvil	Enclume	2,98
		Alle anderen Teile wie bei Art. 12002	All other spare parts see art. 12002	Pour toutes les autres pièces, voir réf. 12002	
Art. 12006		**Astschere EnergyCut 600 B**	**Loppers EnergyCut 600 B**	**Coupe-branches EnergyCut 600 B**	
Art. 12007		**Astschere EnergyCut 750 B**	**Loppers EnergyCut 750 B**	**Coupe-branches EnergyCut 750 B**	
	12006-00.600.11	Obermesser	Top blade	Lame supérieure	21,03
		Alle anderen Teile wie bei Art. 12002	All other spare parts see art. 12002	Pour toutes les autres pièces, voir réf. 12002	
Art. 12008		**Astschere EnergyCut 750 A**	**Loppers EnergyCut 750 A**	**Coupe-branches EnergyCut 750 A**	
	12008-00.600.01	Messer	Blade	Lame	19,97
	12008-00.800.06	Amboss	Anvil	Enclume	7,68
		Alle anderen Teile wie bei Art. 12002	All other spare parts see art. 12002	Pour toutes les autres pièces, voir réf. 12002	
Art. 12010		**Astschere SlimCut**	**Lopper SlimCut**	**Coupe-branches SlimCut**	
1	12010-00.600.01	Obermesser	Top blade	Lame supérieure	15,26
4	12010-00.600.14	Schraube	Screw	Vis	0,87
5	12010-00.600.15	Mutter	Nut	Écrou	0,92
6	12010-00.600.16	Feder	Spring	Ressort	2,86
7	12010-00.600.17	Gewerbeschraube	Screw	Vis	2,34
8	12010-00.600.18	Gewerbemutter	Nut	Écrou	1,68
12	12010-00.600.26	Gehäusedeckel	Housing cover	Couvercle de carter	8,03
22	12010-00.600.56	Stift	Pin	Goupille	2,45
28	12010-00.600.74	D-Griff	D-Handle	Poignee en D	12,90
29-33	12010-00.901.00	Polybeutel, kpl.	Accessory bag, cpl.	Sachet d'accessoires, cpl.	5,00
32	12010-00.600.96	Schraube 4x12	Screw 4x12	Vis 4x12	0,87
		Nur die aufgeführten Teile sind lieferbar!	Only the mentioned spare parts are available!	Seules les pièces indiquées sont disponibles!	

GARDENA cs-Baumschere 35 AL

Art.-Nr. 324

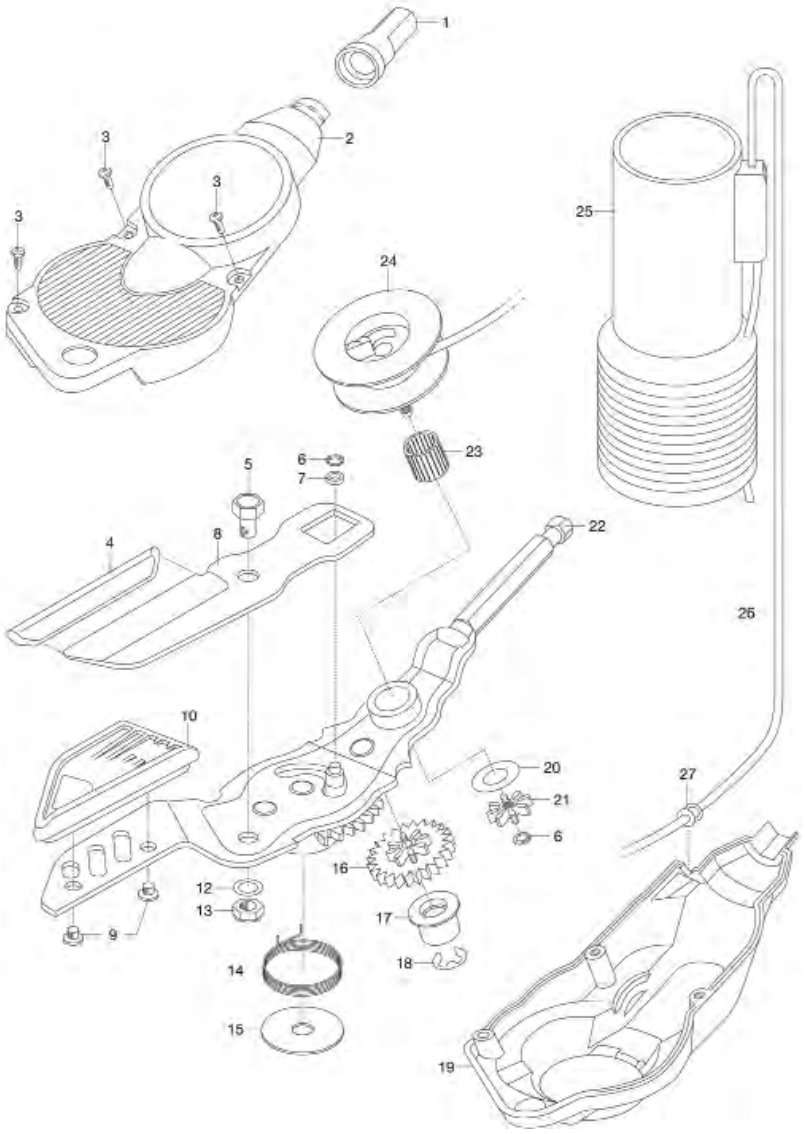

GARDENA Astschneider 115 AL

Art.-Nr. 323

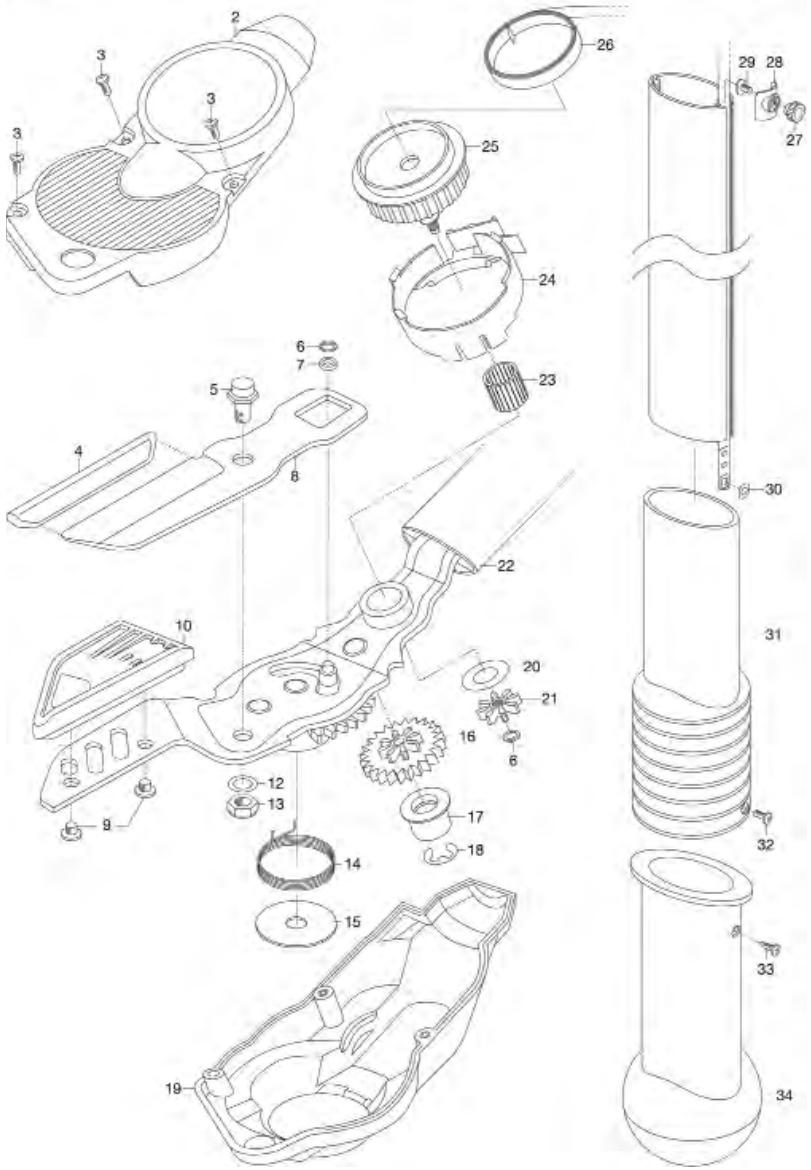

Bild Nr. Picture No.	Ersatzteil-Nr. Spare Part No.	Bezeichnung	Description	Désignation	unverb. Preisempf. EUR / inkl. MwSt.
Art. 322		**Astschneider 160 AL, lang**	**Long Pruner Loppers 160 AL**	**Coupe-br. démultiplié multifonctions 160 AL**	
		bis Baujahr 2006	until 2006	jusqu'à 2006	
3	2546-00.600.28	Blechschraube 4,2x19-C-H	Sheet metal screw 4,2x19-C-H	Vis à tôle 4,2x19-C-H	0,87
9	324-00.600.68	Schraube M5x8	Screw M5x8	Vis M5x8	1,49
10	324-00.600.67	Amboss	Anvil	Enclume	5,32
13	1430-00.000.50	Sechskantmutter M8x1-8	Hexagonal nut M8x1-8	Écrou hexagonal M8x1-8	1,46
14	324-00.600.58	Schenkelfeder	Elbow spring	Ressort a branches	4,08
		Abb. siehe Art. 323	Picture see art. 323	Figure voir réf. 323	
Art. 323		**Astschneider 115 AL, kurz**	**Short Pruner Loppers 160 AL**	**Coupe-br. démultiplié multifonctions 115 AL**	
		bis Baujahr 2006	until 2006	jusqu'à 2006	
3	2546-00.600.28	Blechschraube 4,2x19-C-H	Sheet metal screw 4,2x19-C-H	Vis à tôle 4,2x19-C-H	0,87
9	324-00.600.68	Schraube M5x8	Screw M5x8	Vis M5x8	1,49
10	324-00.600.67	Amboss	Anvil	Enclume	5,32
13	1430-00.000.50	Sechskantmutter M8x1-8	Hexagonal nut M8x1-8	Écrou hexagonal M8x1-8	1,46
14	324-00.600.58	Schenkelfeder	Elbow spring	Ressort a branches	4,08

Bild Nr. Picture No.	Ersatzteil-Nr. Spare Part No.	Bezeichnung	Description	Désignation	unverb. Preisempf. EUR / inkl. MwSt.
Art. 324		**cs-Baumschere 35 AL**	**cs-Branch Pruner 35 AL**	**cs-Echenilloir à enclume 35 AL**	
		bis Baujahr 2009	until 2009	jusqu'à 2009	
3	2546-00.600.28	Blechschraube 4,2x19-C-H	Sheet metal screw 4,2x19-C-H	Vis à tôle 4,2x19-C-H	0,87
9	324-00.600.68	Schraube M5x8	Screw M5x8	Vis M5x8	1,49
10	324-00.600.67	Amboss	Anvil	Enclume	5,32
13	1430-00.000.50	Sechskantmutter M8x1-8	Hexagonal nut M8x1-8	Écrou hexagonal M8x1-8	1,46
14	324-00.600.58	Schenkelfeder	Elbow spring	Ressort a branches	4,08
25	7934-00.610.01	Ziehhülse	Pull socket	Douille de traction	13,42
		Nur die aufgeführten Teile sind lieferbar!	Only the mentioned spare parts are available!	Seules les pièces indiquées sont disponibles!	

GARDENA

661 Gartensäge 520

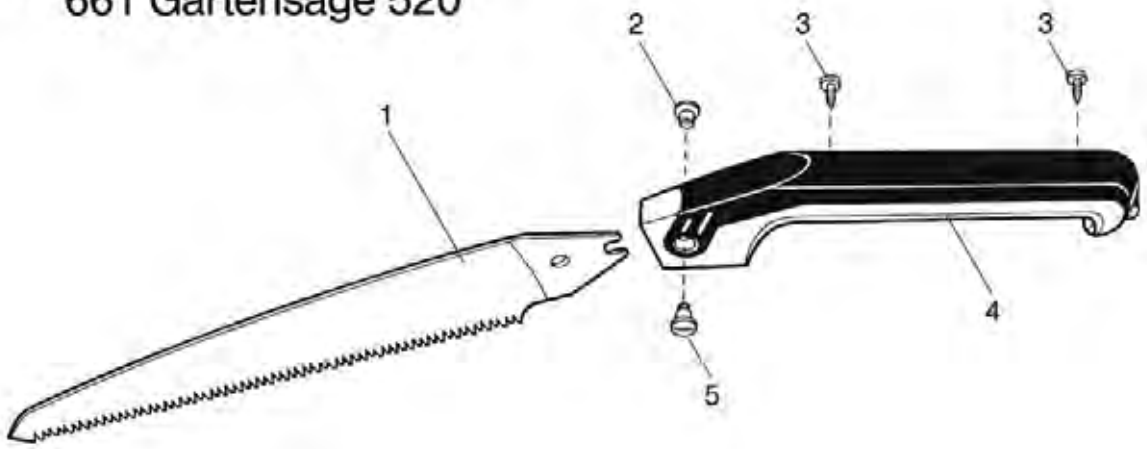

GARDENA

662 Garten-Klappsäge 470

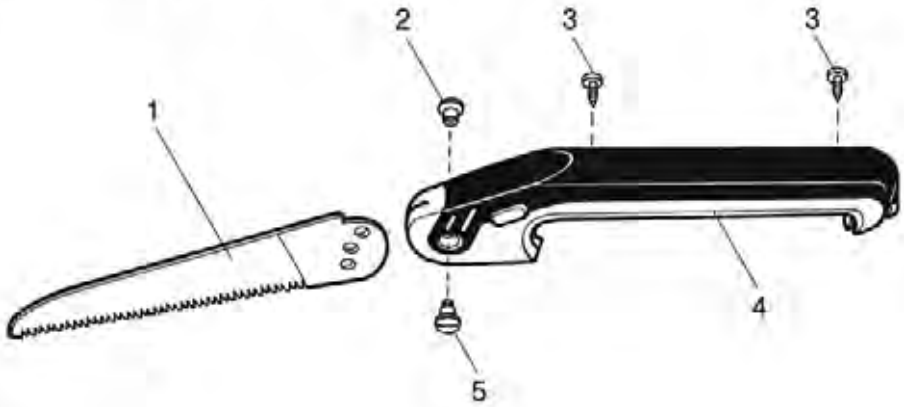

GARDENA

691 combisystem-Bügelsäge

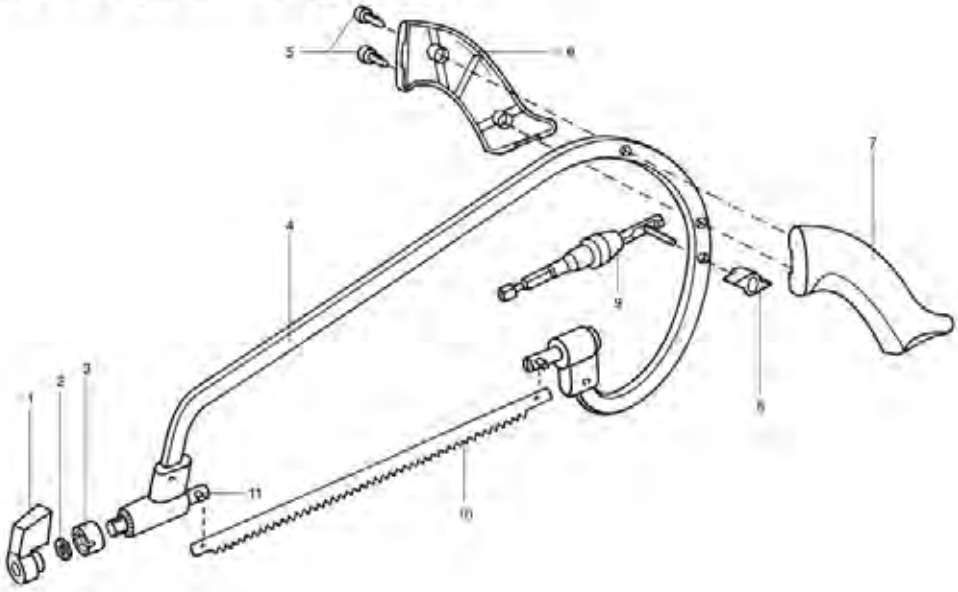

Bild Nr. Picture No.	Ersatzteil-Nr. Spare Part No.	Bezeichnung	Description	Désignation	unverb. Preisempf. EUR / inkl. MwSt.
Art. 660		**Gartensäge 400**	**Gardeners Saw 400**	**Scie à élaguer 400**	
		bis Baujahr 2013	until 2013	jusqu'à 2013	
		(Abb. siehe Art. 661)	(Picture see art. 661)	(Figure voir réf. 661)	
1	660-00.600.01	Sägeblatt	Saw blade	Lame de scie	19,47
3	2110-00.600.40	Blechschraube 4,2x16-C-H	Sheet metal screw 4,2x16-C-H	Vis à tôle 4,2x16-C-H	0,87
Art. 661		**Gartensäge 520**	**Gardeners Saw 520**	**Scie à élaguer 520**	
		bis Baujahr 2013	until 2013	jusqu'à 2013	
3	2110-00.600.40	Blechschraube 4,2x16-C-H	Sheet metal screw 4,2x16-C-H	Vis à tôle 4,2x16-C-H	0,87
Art. 662		**Garten-Klappsäge 470**	**Gardeners Folding Saw 470**	**Scie à élaguer 740 repliable**	
		bis Baujahr 2013	until 2013	jusqu'à 2013	
1	660-00.600.01	Sägeblatt	Saw blade	Lame de scie	19,47
3	2110-00.600.40	Blechschraube 4,2x16-C-H	Sheet metal screw 4,2x16-C-H	Vis à tôle 4,2x16-C-H	0,87
Art. 663		**Garten-Klappsäge 340**	**Gardeners Folding Saw 340**	**Scie à élaguer 340 repliable**	
		bis Baujahr 2013	until 2013	jusqu'à 2013	
		(Abb. siehe Art. 662)	(Picture see art. 662)	(Figure voir réf. 662)	
1	663-00.600.11	Sägeblatt	Saw blade	Lame de scie	15,53
3	2110-00.600.40	Blechschraube 4,2x16-C-H	Sheet metal screw 4,2x16-C-H	Vis à tôle 4,2x16-C-H	0,87
Art. 305		**cs-Gartensägen**	**cs-Gardeners Saw**	**Scies à élaguer combisystem**	
		bis Baujahr 2003	until 2003	jusqu'à 2003	
Art. 664		**cs-Gartensägen, gebogen**	**cs-Curved Gardeners Saw**	**Scies à élaguer combisystem**	
		bis Baujahr 2003	until 2003	jusqu'à 2003	
Art. 665		**cs-Gartensägen 560 radial**	**cs-Radial Gardeners Saw 560**	**Scies à élaguer 560 combisystem**	
		bis Baujahr 2003	until 2003	jusqu'à 2003	
	8911-00.610.00	Griff	Handle	Poigneé	4,20
Art. 691		**cs-Bügelsäge**	**cs-Bow Saw**	**Scie horticole combisystem**	
1	691-00.900.01	Verstellmutter	Adjustment nut	Écrou d'ajustable	3,07
2	691-00.900.02	Sechskantscheibe	Hexagon washer	Rondelle hexagonal	1,55
3	691-00.900.03	Rasterhülse	Locking socket	Douille d'arrêt	1,94
5	44000-00.100.38	STS Schraube 35x20	Screw STS 35x20	Vis STS 35x20	0,87
6,7	691-00.900.06	Griff, paar	Handle, pair	Poignée, paire	7,63
8	691-00.600.01	Flügelmutter M6	Wing nut M6	Écrou à oreilles M6	2,00
9	691-00.620.00	Bolzen, kpl.	Bolt cpl.	Boulon, cpl.	8,87
10	691-00.600.02	Sägeblatt (Art. 5358-20)	Saw blade (Art. 5358-20)	Lame de scie (Réf. 5358-20)	8,98
11	691-00.900.08	Aufnahmebolzen	Locating bolt	Boulon de fixation de la lame	3,02
Art. 8747		**Comfort Bügelsäge 530**	**Comfort Bow Saw 530**	**Scie à bûches 530**	
Art. 8748		**Comfort Bügelsäge 760**	**Comfort Bow Saw 760**	**Scie à bûches 760**	
	5376-00.701.00	Ersatzsägeblatt 530 (Art. 5376-20)	Spare saw blade 530 (Art. 5376-20)	Lame de scie de rechange 530 (Réf. 5376-20)	11,78
	5377-00.701.00	Ersatzsägeblatt 760 (Art. 5377-20)	Spare saw blade 760 (Art. 5377-20)	Lame de scie de rechange 760 (Réf. 5377-20)	12,79
	8748-00.900.01	Bolzen, kpl., Gewinde außen	Bolt cpl., externally threaded	Boulon, cpl., filetée extérieurement	5,66
	8748-00.900.02	Bolzenschraube, Gewinde innen	Bolt screw, internally threaded	Boulon, fileté à l'intérieur	5,49
	8748-00.900.03	Messerschutz 760 mm	Blade protection 760 mm	Protection de lame 760 mm	2,65
Art. 8749		**Universalsäge**	**Universal Saw**	**Scie multi-usages**	
		bis Baujahr 2013	until 2013	jusqu'à 2013	
	8749-00.900.01	Sägeblatt – Holz –	Saw blade – wood –	Lame de scie – bois –	14,60
	8749-00.900.02	Sägeblatt – Metall –	Saw blade – metal –	Lame de scie – métal –	13,59
	8749-00.900.03	Sägeblatt – Kunststoff –	Saw blade – plastic –	Lame de scie – plastique –	10,72
	8749-00.900.04	Messerschutz 270 mm	Blade protection 270 mm	Protection de lame 270 mm	1,76
Art. 8750		**cs-Gartensäge**	**cs-Gardener's Saw**	**cs-Scie**	
Art. 8751		**cs-Gartensäge gebogen**	**cs-Curved Gardener's Saw**	**cs-Scie arquée avec crochet**	
Art. 8752		**cs-Gartensäge 560 radial**	**cs-Gardener's Saw 560 radial**	**cs-Scie arquée avec crochet 560**	
		bis Baujahr 2013	until 2013	jusqu'à 2013	
	8910-00.610.11	Klemmschraube schwarz, klein	Looking screw black, small	Vis de serrage noir, petit	2,93
	8917-00.610.00	Griff	Handle	Poigneé	4,49
		Nur die aufgeführten Teile sind lieferbar!	Only the mentioned spare parts are available!	Seules les pièces indiquées sont disponibles!	

GARDENA cs Gartensäge 300 PP — Art.-Nr. 8737
cs Gartensäge 300 PP gebogen — Art.-Nr. 8738
cs Gartensäge 300 P gebogen — Art.-Nr. 8739

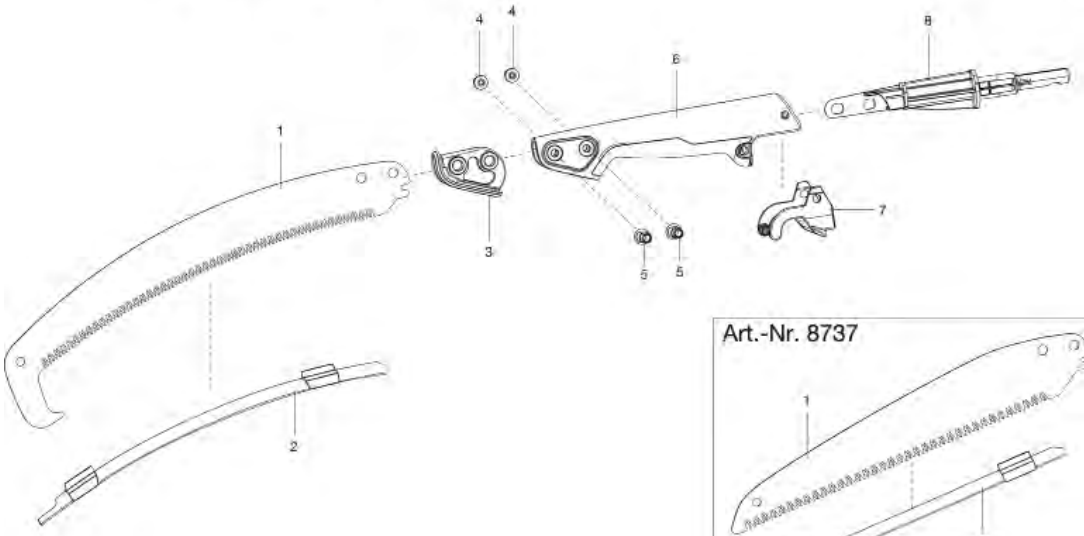

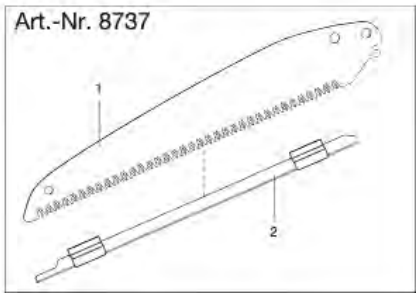

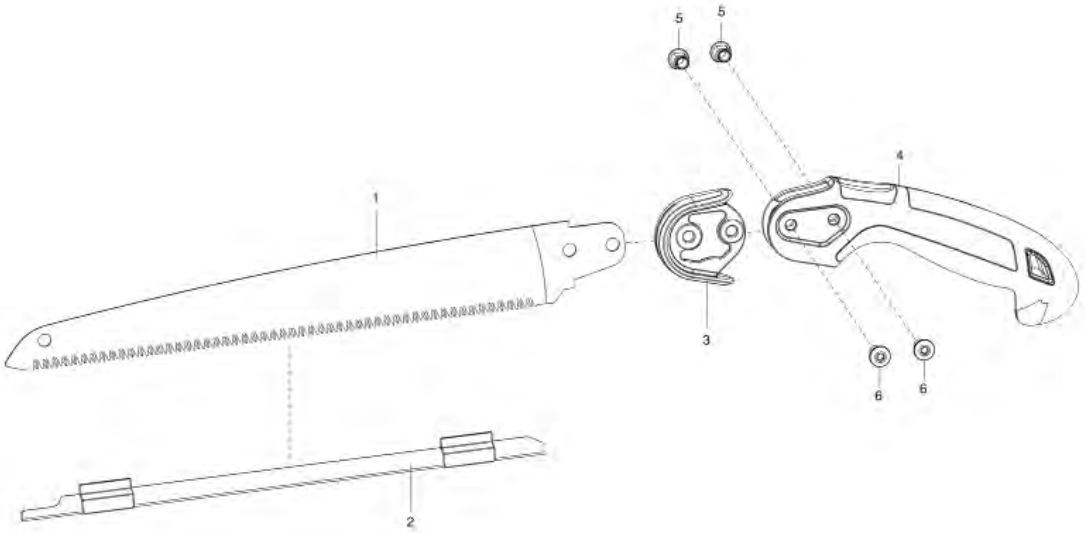

GARDENA Garten-Klappsäge 135 P — Art.-Nr. 8742
Garten-Klappsäge 200 P — Art.-Nr. 8743

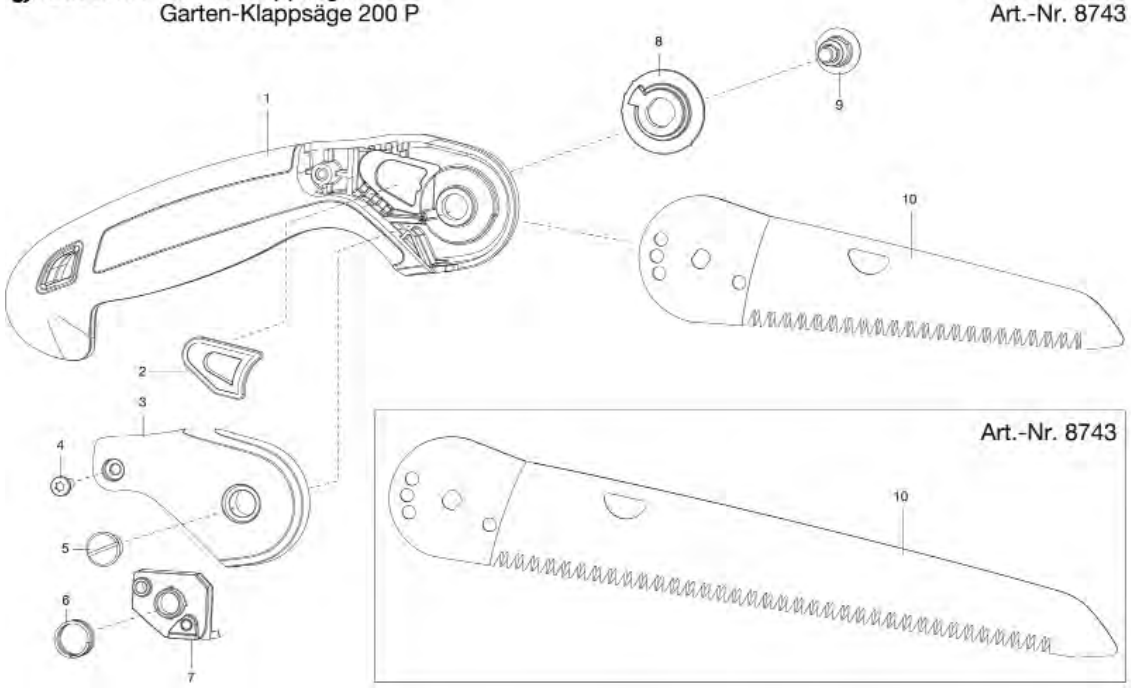

Bild Nr. Picture No.	Ersatzteil-Nr. Spare Part No.	Bezeichnung	Description	Désignation	unverb. Preisempf. EUR / inkl. MwSt.
Art. 8737		**cs-Gartensägen 300 PP**	**cs-Gardeners Saw 300 PP**	**Scie combisystem 300 PP**	
1,2	8737-00.630.00	Sägeblatt mit Schneidenschutz	Saw blade with protective cover	Lame de scie avec écran de protection	19,80
2	8737-00.620.00	Schneidenschutz	Blade protection	Protection de lame	1,89
4*	8739-00.600.24	Mutter	Nut	Écrou	1,75
5*	8745-00.600.12	Schraube	Screw	Vis	1,19
7	8739-00.600.11	Sicherung	Lock	Arrêt	3,51
8	8739-00.600.06	Sechskant-Nippel	Nipple	Raccord fileté	6,95
Art. 8738		**cs-Gartensäge 300 PP, gebogen**	**cs-Gardeners Saw 300 PP, curved**	**Scie arquée combisystem 300 PP**	
1,2	8738-00.610.00	Sägeblatt mit Schneidenschutz	Saw blade with protective cover	Lame de scie avec écran de protection	21,47
2	8739-00.620.00	Schneidenschutz	Blade protection	Protection de lame	1,96
4*	8739-00.600.24	Mutter	Nut	Écrou	1,75
5*	8745-00.600.12	Schraube	Screw	Vis	1,19
7	8739-00.600.11	Sicherung	Lock	Arrêt	3,51
8	8739-00.600.06	Sechskant-Nippel	Nipple	Raccord fileté	6,95
Art. 8739		**cs-Gartensäge 300 P, gebogen**	**cs-Gardeners Saw 300 P, curved**	**Scie arquée combisystem 300 P**	
1,2	8739-00.610.00	Sägeblatt mit Schneidenschutz	Saw blade with protective cover	Lame de scie avec écran de protection	21,56
2	8739-00.620.00	Schneidenschutz	Blade protection	Protection de lame	1,96
4*	8739-00.600.24	Mutter	Nut	Écrou	1,75
5*	8745-00.600.12	Schraube	Screw	Vis	1,19
7	8739-00.600.11	Sicherung	Lock	Arrêt	3,51
8	8739-00.600.06	Sechskant-Nippel	Nipple	Raccord fileté	6,95
Art. 8745		**Gartensäge 300 P**	**Gardeners Saw 300 P**	**Scie à élaguer 300 P**	
1,2	8745-00.610.00	Sägeblatt mit Schneidenschutz	Saw blade with protective cover	Lame de scie avec écran de protection	25,78
2	8737-00.620.00	Schneidenschutz	Blade protection	Protection de lame	1,89
5*	8745-00.600.13	Mutter	Nut	Écrou	1,54
6*	8745-00.600.12	Schraube	Screw	Vis	1,19

* Wichtiger Montagehinweis:
Wegen Sicherungsbeschichtung müssen diese Teile immer gemeinsam getauscht werden. Nach der Montage 24 Stunden liegen lassen.

Art. 8742		**Garten-Klappsäge 135 P**	**Gardeners Folding Saw 135 P**	**Scie à élaguer pliable 135 P**	
4	8742-00.600.35	Schraube T40x14 T20	Screw T40x14 T20	Vis T40x14 T20	1,26
5	8742-00.600.32	Mutter	Nut	Écrou	1,63
9	8742-00.600.31	Schraube	Screw	Vis	2,81
10	8742-00.600.26	Sägeblatt 135 mm lang	Saw blade 135 mm long	Lame de scie 135 mm	17,73
Art. 8743		**Garten-Klappsäge 200 P**	**Gardeners Folding Saw 200 P**	**Scie à élaguer pliable 200 P**	
4	8742-00.600.35	Schraube T40x14 T20	Screw T40x14 T20	Vis T40x14 T20	1,26
5	8742-00.600.32	Mutter	Nut	Écrou	1,63
9	8742-00.600.31	Schraube	Screw	Vis	2,81
10	8743-00.600.06	Sägeblatt 200 mm lang	Saw blade 200 mm long	Lame de scie 200 mm	21,05
		Nur die aufgeführten Teile sind lieferbar.	Only the mentioned spare part are available.	Seules les pièces indiquées sont disponibles.	

GARDENA Comfort Getriebe-Heckenschere 600 Art.-Nr. 393

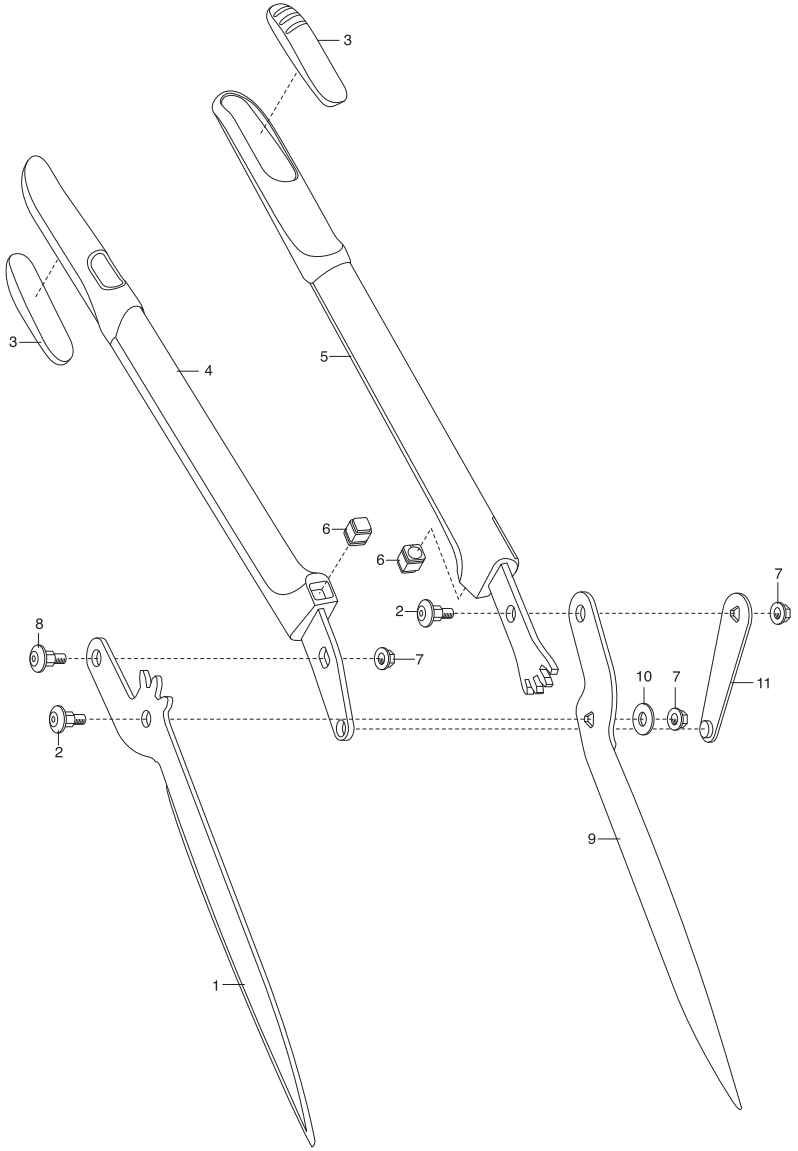

GARDENA Getriebe-Heckenschere 520 Art.-Nr. 385
Getriebe-Heckenschere 560 Art.-Nr. 386
Getriebe-Heckenschere 500 Art.-Nr. 387
Getriebe-Heckenschere 540 Art.-Nr. 388

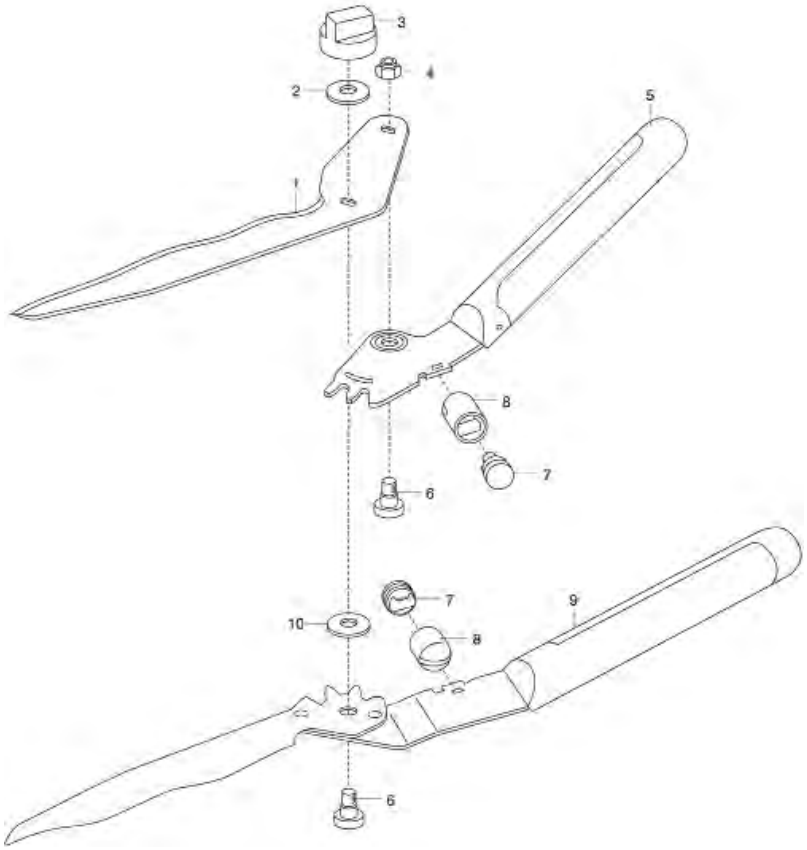

Bild Nr. / Picture No.	Ersatzteil-Nr. / Spare Part No.	Bezeichnung	Description	Désignation	unverb. Preisempf. EUR / inkl. MwSt.
Art. 313		**Heckenscheren**	**Hedge Clippers**	**Cisailles à haies**	
		bis Baujahr 1998	until 1998	jusqu'à 1998	
Art. 314		**Heckenscheren**	**Hedge Clippers**	**Cisailles à haies**	
		bis Baujahr 1996	until 1996	jusqu'à 1996	
Art. 315		**Heckenscheren**	**Hedge Clippers**	**Cisailles à haies**	
		bis Baujahr 1998	until 1998	jusqu'à 1998	
Art. 316		**Heckenscheren**	**Hedge Clippers**	**Cisailles à haies**	
		bis Baujahr 1998	until 1998	jusqu'à 1998	
	311-00.010.06	Puffer, schwarz	Buffer, black	Butée, noir	3,26
	316-00.000.07	Federring B 10	Spring washer B 10	Rondelle-ressort B 10	1,58
	316-00.000.08	Schraube, schwarz	Screw, black	Vis, noir	2,68
	316-00.640.00	Verstellmutter rot, kpl.	Adjusting button red, cpl.	Bouton d'ajustable rouge, cpl.	3,11
Art. 316		**Heckenschere**	**Hedge Clippers**	**Cisailles à haies**	
		Baujahr 1999 – 2000	Year of construction 1999 – 2000	Année de fabrication 1999 — 2000	
	316-00.000.08	Schraube, schwarz	Screw, black	Vis, noir	2,68
	316-00.600.05	Puffer, vollst.	Buffer, cpl.	Butée, cpl.	6,52
	316-00.640.00	Verstellmutter rot, kpl.	Adjusting button red, cpl.	Bouton d'ajustable rouge, cpl.	3,11
		Baujahr 2001 – 2005	Year of construction 2001 – 2005	Année de fabrication 2001 – 2005	
	316-00.620.00	Pufferblende, rechts mit Puffer	Buffer screen, right with buffer	Cache butée, droite avec butee	3,81
	316-00.640.00	Verstellmutter rot, kpl.	Adjusting button red, cpl.	Bouton d'ajustable rouge, cpl.	3,11
Art. 318		**Heckenschere**	**Hedge Clippers**	**Cisailles à haies**	
		Baujahr 2001 – 2005	Year of construction 2001 – 2005	Année de fabrication 2001 – 2005	
	316-00.620.00	Pufferblende, rechts mit Puffer	Buffer screen, right with buffer	Cache butée, droite avec butee	3,81
	316-00.640.00	Verstellmutter rot, kpl.	Adjusting button red, cpl.	Bouton d'ajustable rouge, cpl.	3,11
	387-00.600.31	Gewerbeschraube	Screw	Vis	2,88
Art. 385		**Getriebe-Heckenschere 520**	**Gear Hedge Clippers 520**	**Cisailles à haies à crémaillère 520**	
Art. 386		**Getriebe-Heckenschere 560**	**Gear Hedge Clippers 560**	**Cisailles à haies à crémaillère 560**	
Art. 387		**Getriebe-Heckenschere 500**	**Gear Hedge Clippers 500**	**Cisailles à haies à crémaillère 500**	
Art. 388		**Getriebe-Heckenschere 540**	**Gear Hedge Clippers 540**	**Cisailles à haies à crémaillère 540**	
		bis Baujahr 2005	until 2005	jusqu'à 2005	
6	387-00.600.31	Gewerbeschraube	Screw	Vis	2,88
7	387-00.600.46	Puffer	Buffer	Butée	3,26
8	387-00.600.41	Pufferblende	Buffer screen	Cache butée	3,44
Art. 389		**Getriebe-Heckenschere 540**	**Gear Hedge Clippers 540**	**Cisailles à haies à crémaillère 540**	
		bis Baujahr 2005	until 2005	jusqu'à 2005	
7	387-00.600.46	Puffer	Buffer	Butée	3,26
8	387-00.600.41	Pufferblende	Buffer screen	Cache butée	3,44
		Abb. siehe Art. 385	Picture see art. 385	Figure voir réf. 385	
Art. 391		**Classic Heckenschere 540**	**Classic Hedge Clipper 540**	**Classic cisaille à haie 540**	
		bis Baujahr 2019	until 2019	jusqu'à 2019	
Art. 397		**Classic Heckenschere 510**	**Classic Hedge Clipper 510**	**Classic cisaille à haie 510**	
		bis Baujahr 2019	until 2019	jusqu'à 2019	
Art. 398		**Classic Heckenschere 540**	**Classic Hedge Clipper 540**	**Classic cisaille à haie 540**	
		bis Baujahr 2019	until 2019	jusqu'à 2019	
	391-00.900.03	Puffer, kpl.	Buffer, cpl.	Butée, cpl.	6,12
	394-00.900.01	Gewerbe-Set	Screw set	Kit vis	2,25
Art. 392		**Comfort Heckenschere 570**	**Comfort Hedge Clipper 570**	**Comfort cisaille à haie 570**	
		bis Baujahr 2019	until 2019	jusqu'à 2019	
	395-00.600.24	2 K Puffer	2 K Buffer	2 K Butée	3,26
	8700-00.600.15	Sechskantmutter mit Flansch	Hexagonal nut with flange	Écrou hexagonal avec flasque	1,19
Art. 393		**Comfort Getriebe-Heckenschere 600**	**Comfort Gear Hedge Clipper 600**	**Comfort cisaille à haie à cremaillère 600**	
		bis Baujahr 2019	until 2019	jusqu'à 2019	
6	395-00.600.24	2 K Puffer	2 K Buffer	2 K Butée	3,26
7	8700-00.600.15	Sechskantmutter mit Flansch	Hexagonal nut with flange	Écrou hexagonal avec flasque	1,19
Art. 394		**Comfort Teleskop-Heckenschere 700 T**	**Comfort Hedge Clipper 700 T**	**Comfort cisaille à haie telescopique 700 T**	
		bis Baujahr 2019	until 2019	jusqu'à 2019	
	394-00.900.01	Gewerbe-Set	Screw set	Kit vis	2,25
	394-00.900.02	Puffer, schwarz	Buffer, black	Butée, noir	2,84
Art. 395		**Premium Getriebe-Heckenschere 650**	**Premium Gear Hedge Clipper 650**	**Premium cisaille à haie à cremaillère 650**	
		bis Baujahr 2019	until 2019	jusqu'à 2019	
	387-00.600.31	Gewerbeschraube	Screw	Vis	2,88
	8710-00.600.32	Puffer (ab Bj. 2010)	Buffer (since 2010)	Butée (a partir de 2010)	2,84
Art. 396		**Premium Heckenschere 750**	**Premium Hedge Clipper 750**	**Premium cisaille à haie 750**	
		bis Baujahr 2008	until 2008	jusqu'à 2008	
	387-00.600.31	Gewerbeschraube	Screw	Vis	2,88
	8710-00.600.32	Puffer (ab Bj. 2010)	Buffer (since 2010)	Butée (a partir de 2010)	2,84
Art. 399		**Comfort Buchsschere**	**Comfort Boxwood Secateurs**	**Cisaille à buis**	
		bis Baujahr 2019	until 2019	jusqu'à 2019	
	399-00.900.03	Scheibe	Disc	Disque	1,38
	399-00.900.04	Mutter	Nut	Écrou	1,48
	399-00.900.05	Schraube	screw	Vis	2,13
		bis Baujahr 2013	until 2013	jusqu'à 2013	
	399-00.900.01	Blende mit Puffer	Screen with buffer	Écran avec butée	4,06
Art. 12300		**Heckenschere NatureCut**	**Hedge Clippers NatureCut**	**Cisaille à haies NatureCut**	
	12300-00.600.31	Gewerbeschraube	Screw	Vis	3,00
	12300-00.600.41	Mutter	Nut	Écrou	1,75
	12300-00.600.46	Ring	Ring	Collier	1,89
Art. 12301		**Heckenschere EasyCut**	**Hedge Clippers EasyCut**	**Cisaille à haies EasyCut**	
	12300-00.600.31	Gewerbeschraube	Screw	Vis	3,00
	12300-00.600.41	Mutter	Nut	Écrou	1,75
	12301-00.610.16	Puffer, rechts	Buffer, right	Butée, droit	3,26
	12301-00.620.16	Puffer, links	Buffer, left	Butée, gauche	3,67
Art. 12302		**Heckenschere PrecisionCut**	**Hedge Clippers PrecisionCut**	**Cisaille à buis PrecisionCut**	
	12302-00.600.11	Scheibe	Washer	Disque	1,55
	12300-00.600.31	Gewerbeschraube	Screw	Vis	3,00
	12300-00.600.41	Mutter	Nut	Écrou	1,75
	12302-00.610.16	Puffer, rechts	Buffer, right	Butée, droit	3,26
	12302-00.620.16	Puffer, links	Buffer, left	Butée, gauche	2,84
Art. 12304		**Heckenschere TeleCut**	**Hedge Clippers TeleCut**	**Cisaille à haies télescopique TeleCut**	
	12300-00.600.31	Gewerbeschraube	Screw	Vis	3,00
	12300-00.600.41	Mutter	Nut	Écrou	1,75
	12300-00.600.46	Ring	Ring	Collier	1,89
	12005-00.600.31	Drücker	Button	Gâchette	3,14
	12005-00.600.36	Bolzen	Bolt	Boulon	1,49
	12005-00.600.37	Stift 6x26	Pin 6x26	Goupille	2,45
	12005-00.600.38	Feder	Spring	Ressort	2,00
		Nur die aufgeführten Teile sind lieferbar!	Only the mentioned spare parts are available!	Seules les pièces indiquées sont disponibles!	

GARDENA Classic Spindelmäher 330 Art.-Nr. 4027-20
Classic Spindelmäher 400 Art.-Nr. 4018-20
Comfort Spindelmäher 400C Art.-Nr. 4022-20

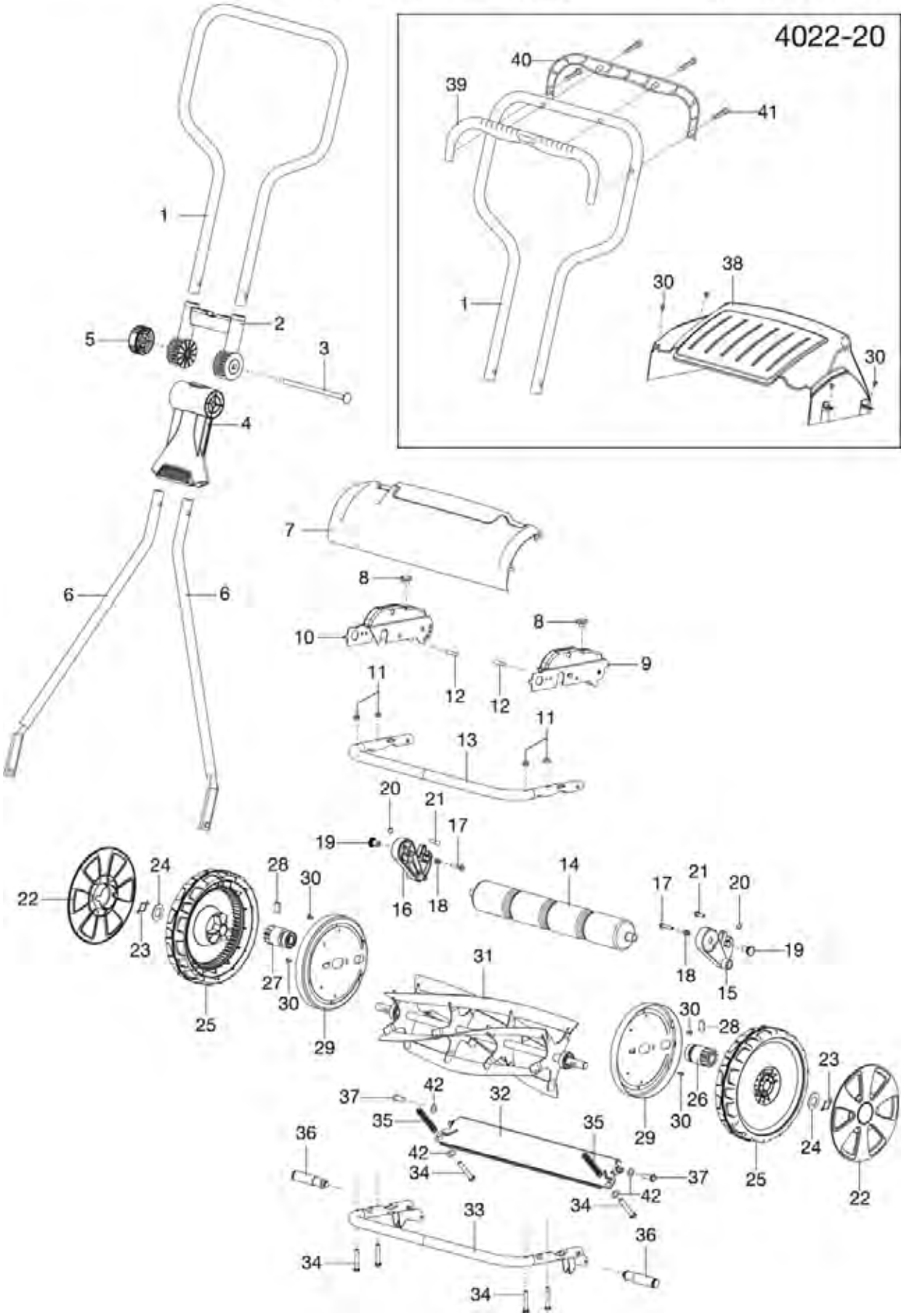

Bild Nr. Picture No.	Ersatzteil-Nr. Spare Part No.	Bezeichnung	Description	Désignation	unverb. Preisempf. EUR / inkl. MwSt.
Art. 4018		**Classic Spindelmäher 400**	**Classic Cylinder Lawnmower 400**	**Tondeuse hélicoïdale à main Classic 400**	
1	4018-00.620.12	Holm Oberteil	Upper handle bar	Guidon partie supérieure	28,81
2*	4018-00.620.06	Gelenk oben	Link upper part	Articulation supérieure	7,13
3*	4018-00.620.11	Gelenkschraube	Articulation bolt	Articulation bolt	5,18
4*	4018-00.620.01	Gelenk unten	Link bottom part	Articulation inférieure	10,26
5*	4018-00.660.00	Mutter, kpl.	Nut, assy.	Écrou, cpl.	2,75
6	4018-00.620.13	Holm Unterteil	Handle bar bottom part	Guidon partie inférieure	17,59
7	4018-00.600.11	Frontabdeckung	Front cover	Couvercle avant	16,37
9	4018-00.610.16	Halteblech links	Holding plate left	Tôle de maintien gauche	9,31
10	4018-00.610.11	Halteblech rechts	Holding plate right	Tôle de maintien droite	9,31
14	29-56.569.01	Laufrolle	Roller	Rouleau	20,38
15,17-19	4018-00.640.00	Höhenverstellung links, kpl.	Vertical adjustment left, cpl.	Réglage d'hauteur gauche, cpl.	8,19
16-19	4018-00.630.00	Höhenverstellung rechts, kpl.	Vertical adjustment right, cpl.	Réglage d'hauteur droite, cpl.	8,19
20	37-19.021.01	Sperrscheibe	Lock washer	Disque de blocage	5,38
21	37-19.007.01	Bolzen	Bolt	Boulon	3,43
22,25	4018-00.901.00	Radsatz, kpl. (Set = 2 Stück)	Wheel set, cpl. (2 pieces)	Essieu, cpl. (2 morceaux)	17,72
23	37-19.142.01	Klammer	Clamp	Clip de fixation	1,32
24	37-19.144.01	Scheibe	Washer	Disque	1,86
26,27	37-19.147.01	Ritzel Set (L – natur / R – schwarz)	Pinion kit (left + right)	Pignon kit (gauche + droite)	10,54
28	37-13.791.01	Sperrhaken	Ratchet	Clavette	3,59
29	4018-00.610.01	Seitenblech	Side plate	Panneau latéral	8,22
30	8767-00.600.06	Blechschraube 3,5x9,5-F-H	Sheet metal screw 3,5x9,5-F-H	Vis à tôle 3,5x9,5-F-H	0,87
31	4018-00.611.00	Messerspindel	Hoe blade	Cylindre à lame	56,63
32	29-56.118.13	Untermesser	Bottom blade	Lame inférieure	39,12
34	72-52.379.51	Sechskantschraube	Hexagon screw	Vis à tête hexagonale	4,13
35	29-56.136.01	Druckfeder	Pressure spring	Ressort de pression	3,12
42	312-00.600.11	Scheibe B 6,4	Washer B 6,4	Disque B 6,4	1,38
	4019-00.610.06	Kugellager 2RS	Ball Bearing 2RS	Roulement à bille 2RS	4,91
Art. 4022		**Comfort Spindelmäher 400 C**	**Comfort Cylinder Lawnmower 400 C**	**Tondeuse hélicoïdale à main Classic 400 C**	
1	4022-00.620.12	Holm Oberteil	Upper Handle bar	Guidon partie supérieure	30,63
6	4022-00.620.13	Holm Unterteil	Handle bar bottom part	Guidon partie inférieure	17,95
38	4022-00.600.01	Deflektor	Deflector	Déflecteur	27,22
39,40	4021-00.830.01	Griffschale oben + unten (Paar)	Handle shell upper + lower (pair)	Poignée supérieure + inférieure (paire)	12,99
41	4028-00.610.07	STS-Schraube T40x18	STS-Screw T40x18	STS-Vis T40x18	0,87
		Alle anderen Teile wie bei Art. 4018	All other spare parts see art. 4018	Pour toutes les autres pièces, voir réf. 4018	
Art. 4027		**Spindelmäher 330**	**Cylinder Lawnmower 330**	**Tondeuse hélicoïdale à main Classic 330**	
6	4027-00.621.00	Holm Unterteil	Handle bar bottom part	Guidon partie inférieure	17,84
7	4027-00.600.01	Frontabdeckung	Front cover	Couvercle avant	14,09
14	4027-00.600.06	Laufrolle	Roller	Rouleau	11,14
30	4027-00.600.11	Blechschraube	Sheet metal screw	Vis à tôle	0,70
31	4027-00.611.00	Messerspindel	Hoe blade	Cylindre à lame	50,21
32	4027-00.612.00	Untermesser	Bottom blade	Lame inférieure	30,44
		Alle anderen Teile wie bei Art. 4018	All other spare parts see art. 4018	Pour toutes les autres pièces, voir réf. 4018	
		Alle mit * gekennzeichneten Teile sind im Zubehörbeutel enthalten.	All spare parts with the sign * are included in the accessory bag.	Pièces avec * sont inclus dans le sachet d'accessoires.	
		Nur die aufgeführten Teile sind lieferbar!	Only the mentioned spare parts are available!	Seules les pièces indiquées sont disponibles!	

GARDENA Spindelmäher 300 C
Spindelmäher 380 C

Art.-Nr. 4021-20
Art.-Nr. 4024-20
ab Bj. 2006

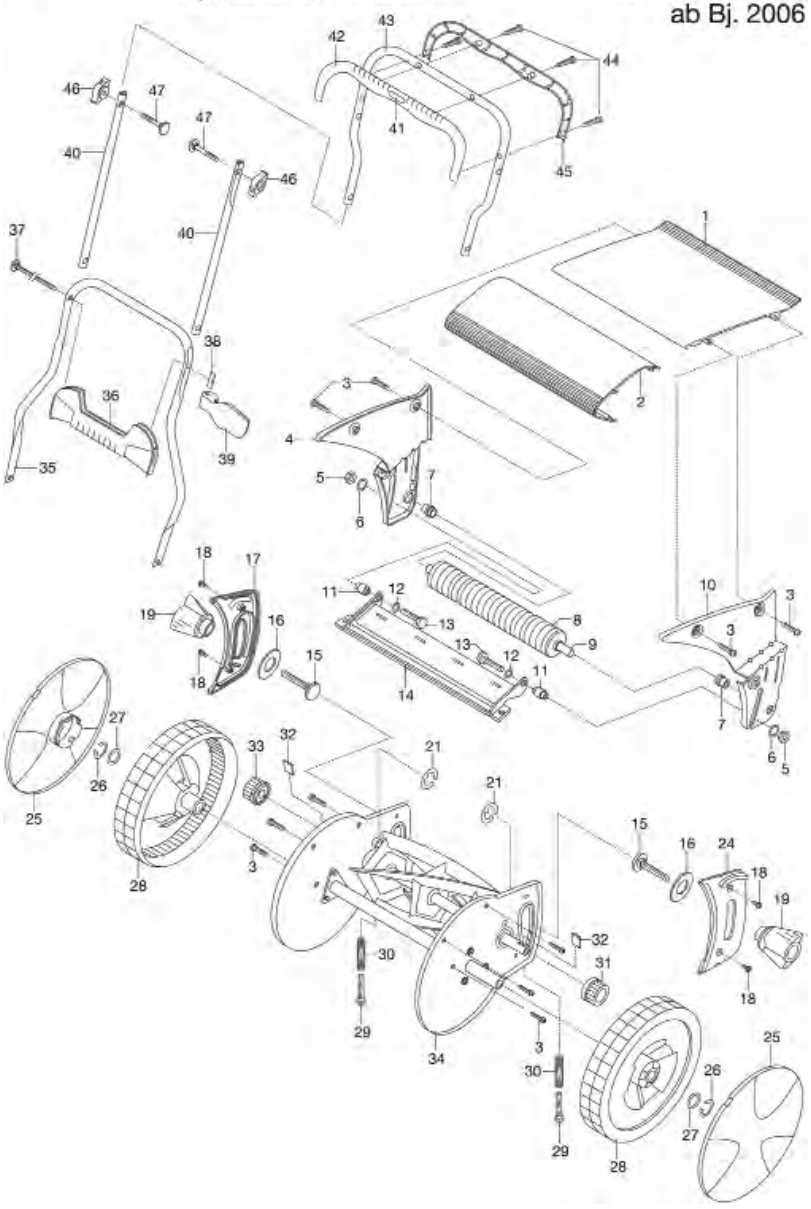

GARDENA Spindelmäher 300
Spindelmäher 380

Art.-Nr. 4020-20
Art.-Nr. 4023-20

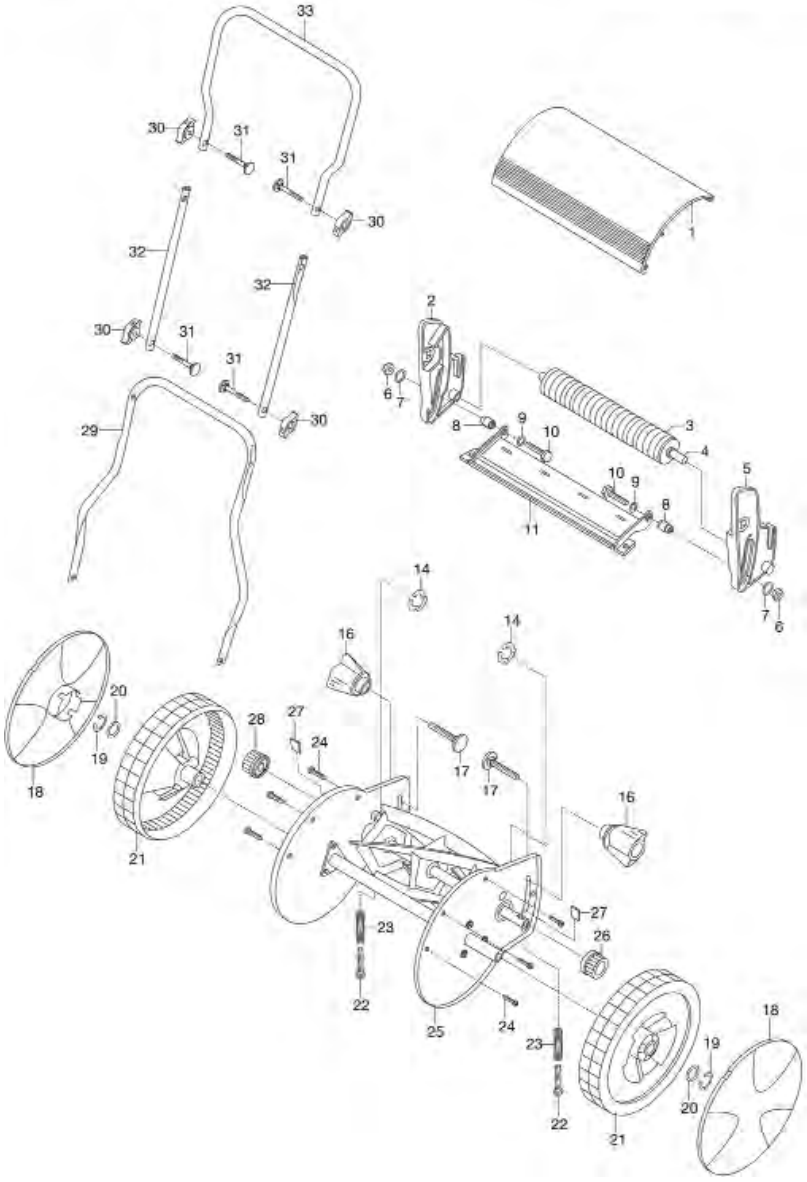

Bild Nr. / Picture No.	Ersatzteil-Nr. / Spare Part No.	Bezeichnung	Description	Désignation	unverb. Preisempf. EUR / inkl. MwSt.
Art. 4020		**Spindelmäher 300**	**Hand Cylinder Lawnmower 300**	**Tondeuse hélicoïdale 300**	
		bis Baujahr 2014	until 2014	jusqu'à 2014	
2	4020-00.600.65	Höhenverstellung rechts	Vertical adjustment right	Réglage d'hauteur droite	8,00
5	4020-00.600.01	Höhenverstellung links	Vertical adjustment left	Réglage d'hauteur gauche	7,81
8	4020-00.600.38	Distanzhülse, verzinkt	Spacer, galvanizes	Douille d'écartement, galvanise	6,25
11	4020-00.670.00	Untermesser 30	Bottom blade 30	Contre-lame 30	33,24
14	4020-00.600.70	KL-Sicherung L	KL-safety device L	KL-securite L	1,38
16	4020-00.600.32	Flügelmutter	Wing nut	Écrou à oreilles	3,17
17	4021-00.600.31	Flachrundschraube M8x30	Truss head screw M8x30	Boulon à tête bombée M8x30	3,00
18	4068-00.600.21	Radabdeckung, gross	Wheel cover, large	Enjoliveur de roue, grande	7,34
19	4020-00.600.31	Sicherungsring 18x1,2	Locking ring 18x1,2	Circlip 18x1,2	1,86
20	4020-00.600.30	Passscheibe 18x25x1,5	Shim ring 18x25x1,5	Rondelle d'ajustage 18x25x1,5	1,69
21	4020-00.600.24	Antriebsrad	Main gear	Roue motrice	17,81
22	4020-00.600.44	Spannschraube	Straining screw	Vis de tension	2,02
26	4020-00.600.18	Ritzel links	Pinion left	Pignon gauche	3,39
27	4020-00.600.74	Sperrhaken	Ratchet	Clavette	3,20
28	4020-00.600.20	Ritzel rechts	Pinion right	Pignon droite	3,39
29	4020-00.600.46	Holm Unterteil, türkis	Lower handle bar, turquoise	Guidon partie inférieure, turquoise	24,76
30*	4068-00.600.98	Flügelmutter M5	Wing nut M5	Écrou à oreilles M5	1,77
31*	4060-00.600.49	Flachrundschraube M5x35	Truss head screw M5x35	Boulon à tête bombée M5x35	1,34
32	4023-00.600.31	Mittelholm, gerade, türkis	Handle bar middle part, straigth, turquoise	Guidon partie médiane, plan, turquoise	12,89
33	4020-00.600.56	Holm Oberteil, türkis	Upper handle bar, turquoise	Guidon partie supérieure, turquoise	24,75
*	4020-20.990.01	Fühlerlehre	Feeler gage	Enseignement de palpeur	3,15
	4020-20.860.00	Polybeutel, vollst.	Accessory bag, cpl.	Sachet d'accessoires, cpl.	11,36
	4029-00.600.51	Fangsackhalter	Holder for grass catcher	Support pour sac de ramassage	2,36
		bis Baujahr 2005	until 2005	jusqu'à 2005	
14	4020-00.600.70	KL-Sicherung L	KL-safety device L	KL-securite L	1,38
14	4020-00.600.73	Sicherungsring 9 DIN, Ø 10 mm	Locking ring 9 DIN, Ø 10 mm	Circlip 9 DIN, Ø 10 mm	1,62
Art. 4023		**Spindelmäher 380**	**Hand Cylinder Lawnmower 380**	**Tondeuse hélicoïdale 380**	
		bis Baujahr 2014	until 2014	jusqu'à 2014	
11	4023-00.650.00	Untermesser 38, vollst.	Bottom blade 38, cpl.	Contre-lame 38, cpl.	39,10
29	4023-00.600.26	Holm Unterteil	Lower handle bar	Guidon partie inférieure	25,09
		Alle anderen Teile wie bei Art. 4020	All other spare parts see art. 4020	Pout toutes les autres pièces voir réf. 4020	
		Alle mit * gekennzeichneten Teile sind im Zubehörbeutel enthalten.	All spare parts with the sign * are included in the accessory bag.	Pièces avec * sont inclus dans le sachet d'accessoires.	
Art. 4029		**Grasfangkorb**	**Grass catcher**	**Sac de ramassage**	
	2491-00.510.00	Einhängegurt	Hung-up strap	Bretelle d'accrochage	2,40
	2491-00.610.16	Haken (Metall)	Crook (metal)	Crochet (métal)	4,21
	4029-00.600.51	Fangsackhalter	Holder for grass catcher	Support pour sac de ramassage	2,36
Art. 4021		**Spindelmäher 300 C**	**Hand Cylinder Lawnmower 300 C**	**Tondeuse hélicoïdale 300 C**	
		bis Baujahr 2014	until 2014	jusqu'à 2014	
7	4021-00.600.11	Laufrollenlagerung	Roller bearing	Entretoise	1,94
14	4020-00.670.00	Untermesser 30	Bottom blade 30	Contre-lame 30	33,24
15	4021-00.600.31	Flachrundschraube M8x30	Truss head screw M8x30	Boulon à tête bombée M8x30	3,00
16	4021-00.600.38	Scheibe 2,5 mm	Disc 2,5 mm	Disque 2,5 mm	5,08
19	4020-00.600.32	Flügelmutter	Wing nut	Écrou à oreilles	3,17
21	4020-00.600.73	Sicherungsring 9 DIN, Ø 10 mm	Locking ring 9 DIN, Ø 10 mm	Circlip 9 DIN, Ø 10 mm	1,62
25	4068-00.600.21	Radabdeckung, gross	Wheel cover, large	Enjoliveur de roue, grande	7,34
26	4020-00.600.31	Sicherungsring 18x1,2	Locking ring 18x1,2	Circlip 18x1,2	1,86
27	4020-00.600.30	Passscheibe 18x25x1,5	Shim ring 18x25x1,5	Rondelle d'ajustage 18x25x1,5	1,69
28	4021-00.600.21	Antriebsrad 2K	Main gear 2K	Roue motrice 2K	17,81
29	4020-00.600.44	Spannschraube	Straining screw	Vis de tension	2,02
31	4020-00.600.18	Ritzel links	Pinion left	Pignon gauche	3,39
32	4020-00.600.74	Sperrhaken	Ratchet	Clavette	3,20
33	4020-00.600.20	Ritzel rechts	Pinion right	Pignon droite	3,39
36*	4021-00.600.61	Gestängeknoten	Linkage node	Renfort intérieur	5,38
37*	4021-00.600.66	Flachrundschraube M5x330	Truss head screw M5x330	Boulon à tête bombée M5x330	4,87
38*	4021-00.600.76	Gewindelager	Threaded bearing	Palier de fil	2,65
39*	4021-00.600.71	Spannhebel	Tension lever	Levier de tension	5,52
40	4023-00.600.32	Mittelholm, gerade, grau	Handle bar middle part, straight, grey	Guidon partie médiane, plan, gris	12,89
41-45	4021-00.831.00	Holm Oberteil, kpl.	Upper handle bar, cpl.	Guidon partie supérieure, cpl.	32,09
46*	4068-00.600.98	Flügelmutter M5	Wing nut M5	Écrou à oreilles M5	1,77
47*	4060-00.600.49	Flachrundschraube M5x35	Truss head screw M5x35	Boulon à tête bombée M5x35	1,34
*	4020-20.990.01	Fühlerlehre	Feeler gage	Enseignement de palpeur	3,15
	4021-20.870.00	Polybeutel, vollst	Accessory bag, cpl.	Sachet d'accessoires, cpl.	18,00
	4029-00.600.51	Fangsackhalter	Holder for grass catcher	Support pour sac de ramassage	2,36
		bis Baujahr 2005	until 2005	jusqu'à 2005	
21	4020-00.600.73	Sicherungsring 9 DIN, Ø 10 mm	Locking ring 9 DIN, Ø 10 mm	Circlip 9 DIN, Ø 10 mm	1,62
21	4020-00.600.70	KL-Sicherung L	KL-safety device L	KL-securite L	1,38
Art. 4024		**Spindelmäher 380 C**	**Hand Cylinder Lawnmower 380 C**	**Tondeuse hélicoïdale 380 C**	
		bis Baujahr 2014	until 2014	jusqu'à 2014	
14	4023-00.650.00	Untermesser 38, vollst.	Bottom blade 38, cpl.	Contre-lame 38, cpl.	39,10
35	4023-00.600.27	Holm Unterteil	Lower handle bar	Guidon partie inférieure	25,31
		Alle anderen Teile wie bei Art. 4021	All other spare parts see art. 4021	Pout toutes les autres pièces voir réf. 4021	
		Alle mit * gekennzeichneten Teile sind im Zubehörbeutel enthalten.	All spare parts with the sign * are included in the accessory bag.	Pièces avec * sont inclus dans le sachet d'accessoires.	
		Nur die aufgeführten Teile sind lieferbar!	Only the mentioned spare parts are available!	Seules les pièces indiquées sont disponibles!	

GARDENA Rasenschneider RL 10 — Art.-Nr. 2155

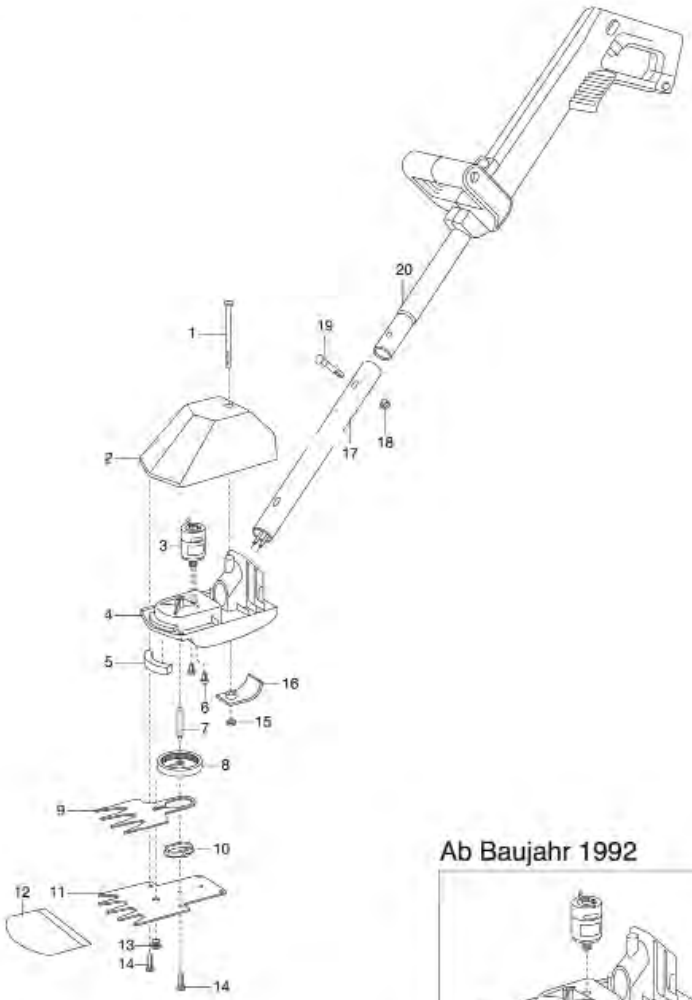

Ab Baujahr 1992

GARDENA Rasenschere RS 10 — Art.-Nr. 2150

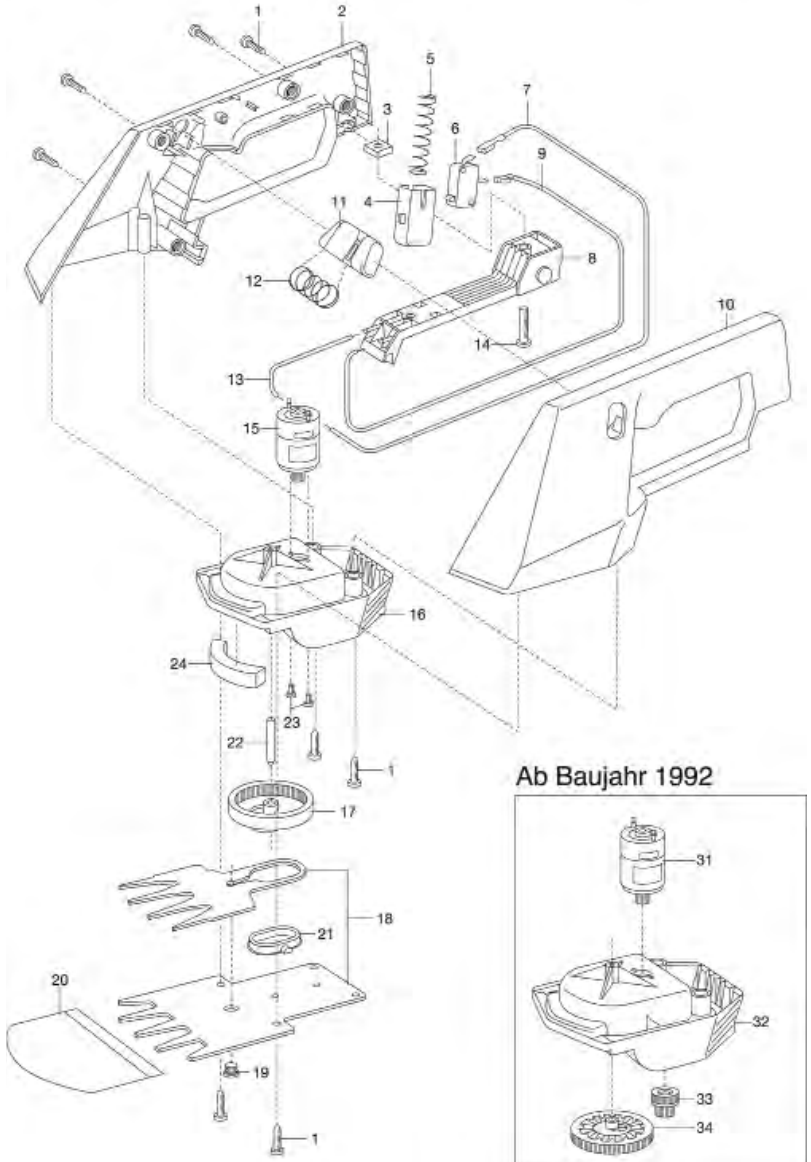

Ab Baujahr 1992

Bild Nr. Picture No.	Ersatzteil-Nr. Spare Part No.	Bezeichnung	Description	Désignation	unverb. Preisempf. EUR / inkl. MwSt.
Art. 2110		**V12 Accu-Pack AP 12**	**V12 Accu-Pack AP 12**	**Bloc-accu AP 12**	
Art. 2109		**V12 Accu-Pack A 12**	**V12 Accu-Pack A 12**	**Bloc-accu A 12**	
		bis Baujahr 2012	until 2012	jusqu'à 2012	
	2110-00.600.40	Blechschraube 4,2x16-C-H	Sheet metal screw 4,2x16-C-H	Vis à tôle 4,2x16-C-H	0,87
	2110-00.600.45	Ladebuchse	Loading socket	Douille de chargement	6,16
Art. 2150		**V12 Rasenschere RS 10**	**V12 Grass Shears RS 10**	**V12 Cisaille à gazon RS 10**	
		bis Baujahr 2004	until 2004	jusqu'à 2004	
Art. 2252		**V12 Rasenscheren-Set**	**V12 Grass Shears-Set**	**Jeu de V12 Cisaille à gazon**	
		bis Baujahr 2004	until 2004	jusqu'à 2004	
1	2546-00.600.28	Blechschraube 4,2x19-C-H	Sheet metal screw 4,2x19-C-H	Vis à tôle 4,2x19-C-H	0,87
6	2170-00.610.34	Schnappschalter	Snap switch	Micro-contact	12,32
15,31	2150-00.630.00	Elektromotor, vollst.	Electric motor, cpl.	Moteur électrique, cpl.	28,88
17	2320-00.000.27	Exzenterrad, innenverzahnt	Eccentric gear wheel	Roue excentrique	3,19
18-21	2346-00.610.00	Messersatz, vollst. (Art. 2346-20)	Blade set, cpl. (Art. 2346-20)	Jeu de lames, cpl. (Réf. 2346-20)	28,54
22	2500-00.600.37	Achse, groß	Axle, large	Axe, grand	3,26
24	2320-00.000.29	Abstreifer, natur	Stripper, nature	Mousse de protection, la nature	1,77
33	2330-00.000.02	Doppelrad	Twin gear wheel	Pignon double	1,99
34	2330-00.000.01	Exzenterrad, außenverzahnt	Eccentric gear wheel	Roue excentrique	2,59
	2105-00.620.00	Steckerladegerät EU	Battery charger EU	Transformateur de charge EU	21,15

Bild Nr. Picture No.	Ersatzteil-Nr. Spare Part No.	Bezeichnung	Description	Désignation	unverb. Preisempf. EUR / inkl. MwSt.
Art. 2155		**V12 Rasenschere RL 10**	**V12 Grass Shears RL 10**	**V12 Cisaille à gazon RL 10**	
		bis Baujahr 2004	until 2004	jusqu'à 2004	
Art. 2253		**V12 Rasenscheren-Set**	**V12 Grass Shears Set**	**Jeu de V12 Cisaille à gazon**	
		bis Baujahr 2004	until 2004	jusqu'à 2004	
3	2150-00.630.00	Elektromotor, vollst.	Electric motor, cpl.	Moteur électrique, cpl.	28,88
5	2320-00.000.29	Abstreifer, natur	Stripper, nature	Mousse de protection, la nature	1,77
7	2500-00.600.37	Achse, groß	Axle, large	Axe, grand	3,26
8	2320-00.000.27	Exzenterrad, innenverzahnt	Eccentric gear wheel	Roue excentrique	3,19
9-13	2346-00.610.00	Messersatz, vollst. (Art. 2346-20)	Blade set, cpl. (Art. 2346-20)	Jeu de lames, cpl. (Réf. 2346-20)	28,54
14	2546-00.600.28	Blechschraube 4,2x19-C-H	Sheet metal screw 4,2x19-C-H	Vis à tôle 4,2x19-C-H	0,87
15	333-00.600.22	Sechskantmutter M5	Hexagonal nut M5	Écrou hexagonal M5	0,92
33	2330-00.000.02	Doppelrad	Twin gear wheel	Pignon double	1,99
34	2330-00.000.01	Exzenterrad, außenverzahnt	Eccentric gear wheel	Roue excentrique	2,59
	2105-00.620.00	Steckerladegerät EU	Battery charger EU	Transformateur de charge EU	21,15
		Nur die aufgeführten Teile sind lieferbar!	Only the mentioned spare parts are available!	Seules les pièces indiquées sont disponibles!	

GARDENA V 12 Trimmer TL 21 — Art.-Nr. 2169

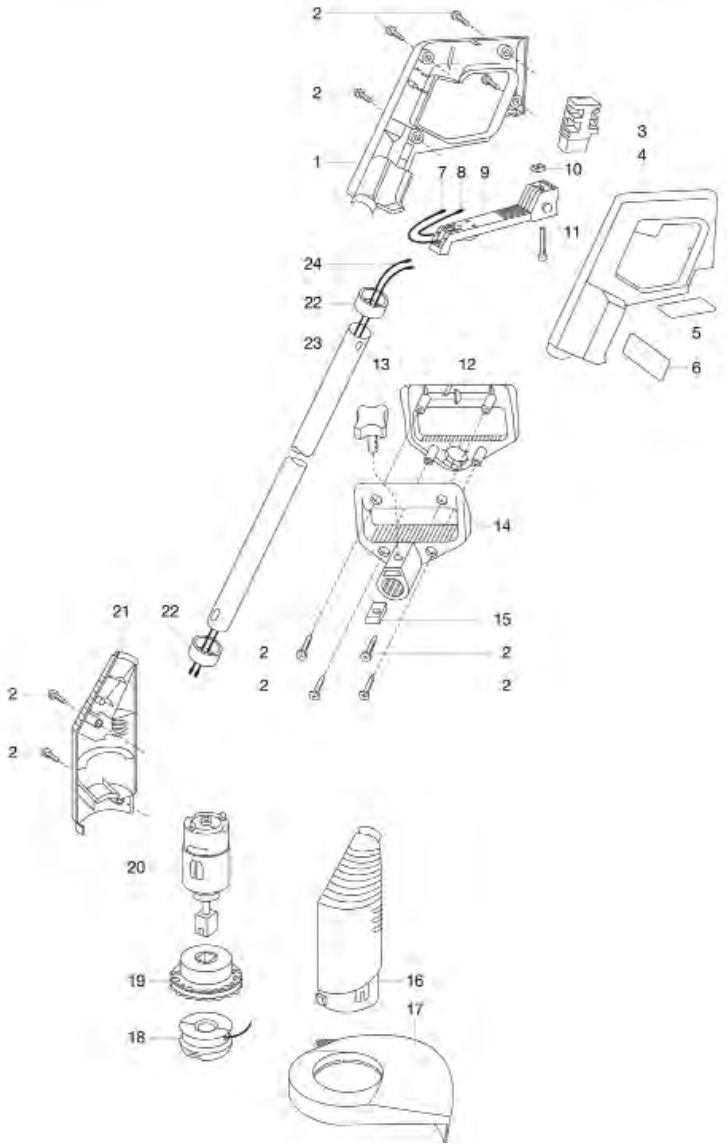

GARDENA Rasenschneider RL 20 — Art.-Nr. 2165

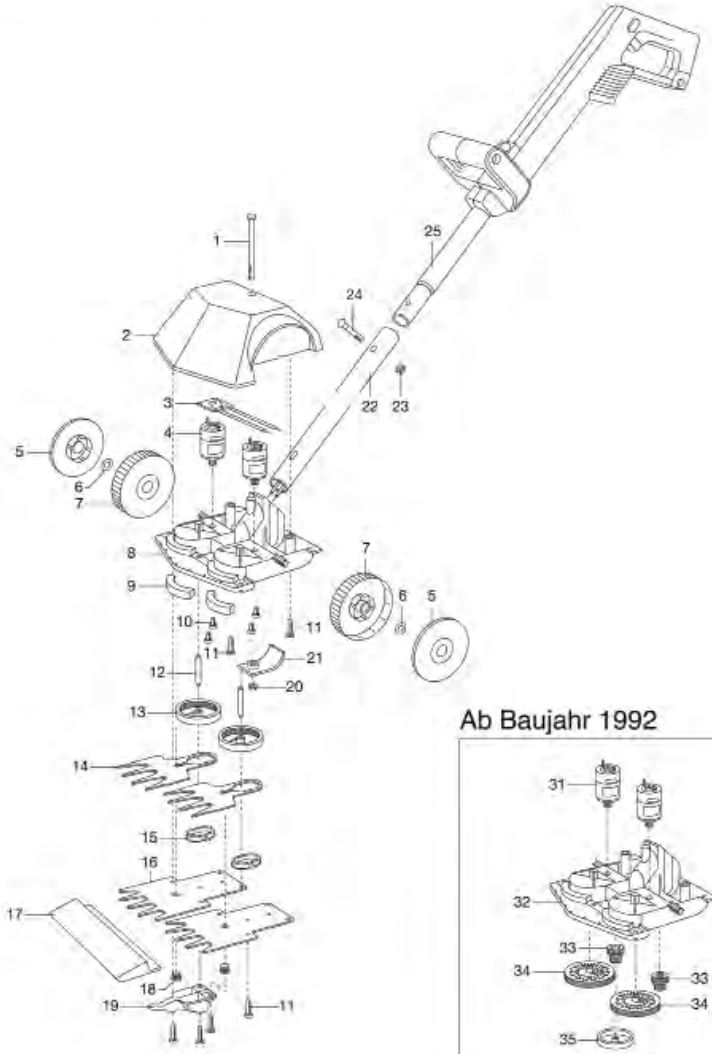

Ab Baujahr 1992

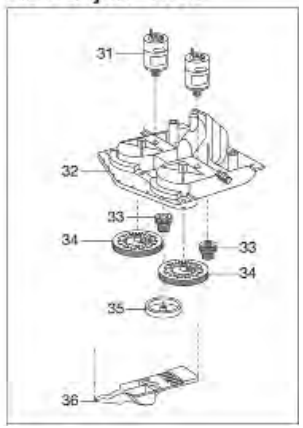

Bild Nr. Picture No.	Ersatzteil-Nr. Spare Part No.	Bezeichnung	Description	Désignation	unverb. Preisempf. EUR / inkl. MwSt.
Art. 2165		**V12 Rasenschneider RL 20**	**V12 Lawn Cutter RL 20**	**V12 Mini-faucheuse RL 20**	
		bis Baujahr 2004	until 2004	jusqu'à 2004	
Art. 2255		**V12 Rasenschneider-Set**	**V12 Lawn Cutter Set**	**Jeu de V12 Mini-faucheuse**	
		bis Baujahr 2007	until 2007	jusqu'à 2007	
4,31	2150-00.630.00	Elektromotor, vollst.	Electric motor, cpl.	Moteur électrique, cpl.	28,88
6	2165-00.600.27	Radsicherung	Locking ring for wheel	Circlips pour roue	1,38
9	2320-00.000.29	Abstreifer, natur	Stripper, nature	Mousse de protection, la nature	1,77
11	2546-00.600.28	Blechschraube 4,2x19-C-H	Sheet metal screw 4,2x19-C-H	Vis à tôle 4,2x19-C-H	0,87
12	2500-00.600.37	Achse, groß	Axle, large	Axe, grand	3,26
13	2320-00.000.27	Exzenterrad, innenverzahnt	Eccentric gear wheel	Roue excentrique	3,19
14-16,18	2346-00.610.00	Messersatz = 1 Satz (Art. 2346-20)	Blade set = 1 Set (Art. 2346-20)	Jeu de lames = 1 Set (Réf. 2346-20)	28,54
20	333-00.600.22	Sechskantmutter M5	Hexagonal nut M5	Écrou hexagonal M5	0,92
33	2330-00.000.02	Doppelrad	Twin gear wheel	Pignon double	1,99
34	2330-00.000.01	Exzenterrad, außenverzahnt	Eccentric gear wheel	Roue excentrique	2,59
35	2165-00.600.43	Zwischenrad	Intermediate wheel	Roue intermédiaire	2,50
	2105-00.620.00	Steckerladegerät EU	Battery charger EU	Transformateur de charge EU	21,15

Art. 2169		**V12 Trimmer TL 21**	**V12 Trimmer TL 21**	**V12 Turbofil TL 21**	
		bis Baujahr 2004	until 2004	jusqu'à 2004	
Art. 2263		**V12 Trimmer-Set TL 21**	**V12 Trimmer-Set TL 21**	**Jeu de V12 Turbofil TL 21**	
		bis Baujahr 2006	until 2006	jusqu'à 2006	
2	2546-00.600.28	Blechschraube 4,2x19-C-H	Sheet metal screw 4,2x19-C-H	Vis à tôle 4,2x19-C-H	0,87
18	5370-00.901.00	Fadenkassette, kpl. (Art. 5370-20)	Filament cassette, cpl. (Art. 5370-20)	Cassette de fil, cpl. (Réf. 5370-20)	9,98
19	44000-06.802.01	Schneidkopf-Unterteil	Cutter head bottom-part	Support de cassette, partie inférieure	4,56
22	2555-00.600.90	Kappe, grau	Cap, grey	Capuchon, gris	2,69
	2105-00.620.00	Steckerladegerät EU	Battery charger EU	Transformateur de charge EU	21,15
	2540-00.600.02	Spulenhalter	Reel holder	Logement de bobine	2,28
	44000-06.804.23	Druckfeder	Pressure spring	Ressort de pression	2,00
Art. 2170		**V12 Turbotrimmer TL 18**	**V12 Trimmer TL 18**	**V12 Turbofil TL 18**	
		bis Baujahr 1997	until 1997	jusqu'à 1997	
Art. 2262		**V12 Trimmer-Set**	**V12 Trimmer Set**	**Jeu de V12 Turbofil**	
		bis Baujahr 1997	until 1997	jusqu'à 1997	
	2390-00.000.01	Kufenlager	Runner bearing	Charnière de patin	2,56
	2406-00.010.00	Fadenspender, vollst. (Art. 2406-20)	Filament cassette, cpl. (Art. 2406-20)	Cassette de fil, cpl. (Réf. 2406-20)	13,73
		Nur die aufgeführten Teile sind lieferbar!	Only the mentioned spare parts are available!	Seules les pièces indiquées sont disponibles!	

GARDENA V12 Heckenschere HS 42
V12 Heckenschere HS 36

Art.-Nr. 2180
Art.-Nr. 2185

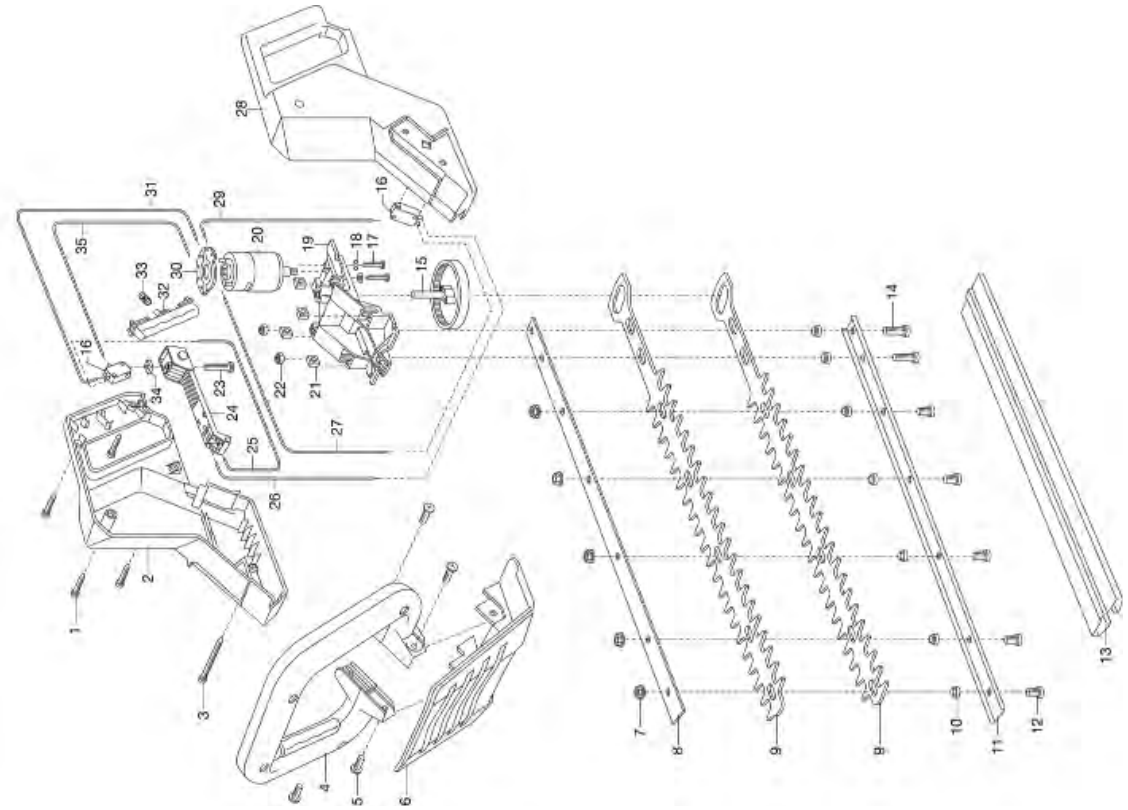

GARDENA V12 Teleskop-Heckenschere THS 42

Art.-Nr. 2264

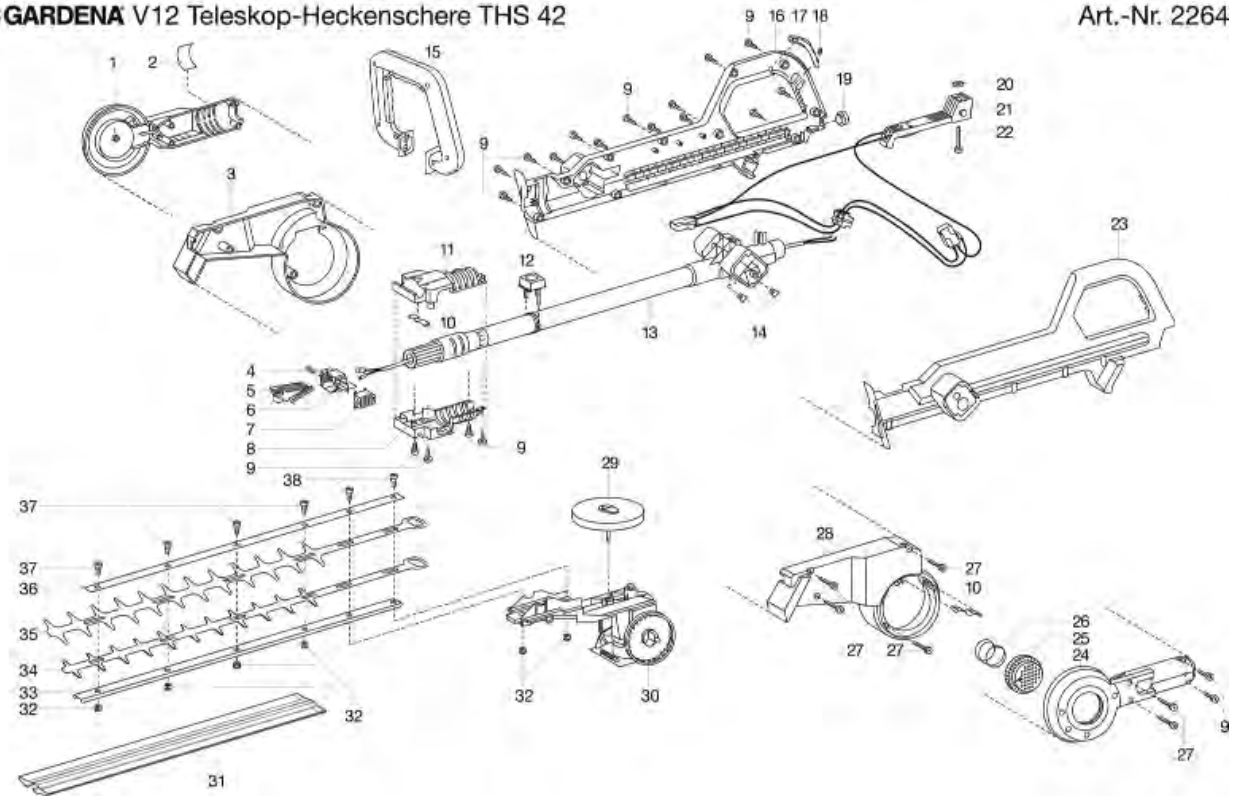

Bild Nr. Picture No.	Ersatzteil-Nr. Spare Part No.	Bezeichnung	Description	Désignation	unverb. Preisempf. EUR / inkl. MwSt.
Art. 2180		**V12 Heckenschere HS 42**	**V12 Hedge Trimmer HS 42**	**V12 Taille-haies HS 42**	
		bis Baujahr 2009	until 2009	jusqu'à 2009	
Art. 2261		**V12 Heckenscheren-Set HS 42**	**V12 Hedge Trimmer Set HS 42**	**V12 Kit Taille-haies HS 42**	
		bis Baujahr 2009	until 2009	jusqu'à 2009	
1	2546-00.600.28	Blechschraube 4,2x19-C-H	Sheet metal screw 4,2x19-C-H	Vis à tôle 4,2x19-C-H	0,87
5	2380-00.621.18	Linsensenkschraube M6x18-H	Countersunk head screw M6x18-H	Vis à tête conique bombée M6x18-H	1,34
7,22	333-00.600.22	Sechskantmutter M5	Hexagonal nut M5	Écrou hexagonal M5	0,92
7-12	2179-00.610.00	Heckenscherenmessersatz, vollst.	Hedge clippers blade cpl.	Jeu de lames, cpl.	45,73
13	8870-00.900.14	Messerschutz	Blade protection	Fourreau	8,47
21	2300-00.600.24	Vierkantmutter M6	Spare nut M6	Écrou carré M6	2,00
33	2150-00.610.12	Druckfeder	Pressure spring	Ressort de pression	2,00
	2105-00.620.00	Steckerladegerät EU	Battery charger EU	Transformateur de charge EU	21,15
Art. 2185		**V12 Heckenschere HS 36**	**V12 Hedge Trimmer HS 36**	**V12 Taille-haies HS 36**	
		bis Baujahr 2009	until 2009	jusqu'à 2009	
Art. 2260		**V12 Heckenscheren-Set HS 36**	**V12 Hedge Trimmer Set HS 36**	**V12 Kit Taille-haies HS 36**	
		bis Baujahr 2009	until 2009	jusqu'à 2009	
7-13	2185-00.830.00	Heckenscherenmessersatz, vollst.	Hedge clippers blade cpl.	Jeu de lames, cpl.	39,21
		Alle anderen Teile wie bei Art. 2180-20	All other spare parts see art. 2180-20	Pour toutes les autres pièces, voir réf. 2180-20	
Art. 2264		**V12 Teleskop-Heckenschere THS 42**	**V12 Telescopic Hedge Trimmer THS 42**	**V12 Taille-haies télescopique THS 42**	
		bis Baujahr 2009	until 2009	jusqu'à 2009	
5	2179-00.620.00	Kontaktbügel, vollst.	Bow collector, cpl.	Etrier de courant, cpl.	4,28
9	2546-00.600.28	Blechschraube 4,2x19-C-H	Sheet metal screw 4,2x19-C-H	Vis à tôle 4,2x19-C-H	0,87
15	2594-00.650.00	Haltebügel, vollst.	Guide handle, cpl.	Poignée-contact, cpl.	30,52
25	2179-00.800.66	Knopf	Button	Bouton	4,25
26	2179-00.600.65	Druckfeder 3 Windungen	Pressure spring, 3 winding	Ressort de pression, 3 spire	2,55
27	1182-00.600.02	Blechschraube 4,2x38-C-H	Sheet metal screw 4,2x38-C-H	Vis à tôle 4,2x38-C-H	1,19
31	8870-00.900.14	Messerschutz	Blade protection	Fourreau	8,47
32	333-00.600.22	Sechskantmutter M5	Hexagonal nut M5	Écrou hexagonal M5	0,92
32-37	2179-00.610.00	Heckenscherenmessersatz, vollst.	Hedge-clippers blade, cpl.	Jeu de lames, cpl.	45,73
	2105-00.620.00	Steckerladegerät EU	Battery charger EU	Transformateur de charge EU	21,15
Art. 4012		**Benzin-Rasenmäher 40 V12**	**Petrol Lawn Mower 40 V12**	**Tondeuse à essence 40 V12**	
		Motor, Gehäuse, Fangkorb	**Motor, Case, Catcher**	**Moteur, Carter, Sac de ramassage**	
		bis Baujahr 1992	until 1992	jusqu'à 1992	
	78400-00.600.69	Dreieckmessersatz, vollst. (Art. 4098-20)	Triangular blade set, cpl. (Art. 4098-20)	Jeu de lames, cpl. (Réf. 4098-20)	26,04
	78540-00.600.02	Reibscheibe 2 mm	Friction disc 2 mm	Disque de friction 2 mm	8,79
Art. 4012		**Benzin-Rasenmäher 40 V12**	**Petrol Lawn Mower**	**Tondeuse à essence 40 V12**	
		bis Baujahr 1992	until 1992	jusqu'à 1992	
	4012-00.901.01	Zündkerze	Spark plug	Bougie	4,52
	4012-00.901.19	Luftfilterelement	Air filter element	Element filtre d'air	25,31
	4012-00.901.20	Tankdeckel	Tank cap	Bouchon de réservoir	14,58

Die restlichen Ersatzteile für den Motor erhalten Sie bei Ihrem Briggs & Stratton Händler
All the other spare parts for the motor you will receive from Briggs & Stratton
Vous pouvez vous procurer les autres pièces moteur chez vos revendeurs Briggs & Stratton

Nur die aufgeführten Teile sind lieferbar!	Only the mentioned spare parts are available!	Seules les pièces indiquées sont disponibles!

GARDENA Turbotrimmer SmallCut 300 Accu Art.-Nr. 8844

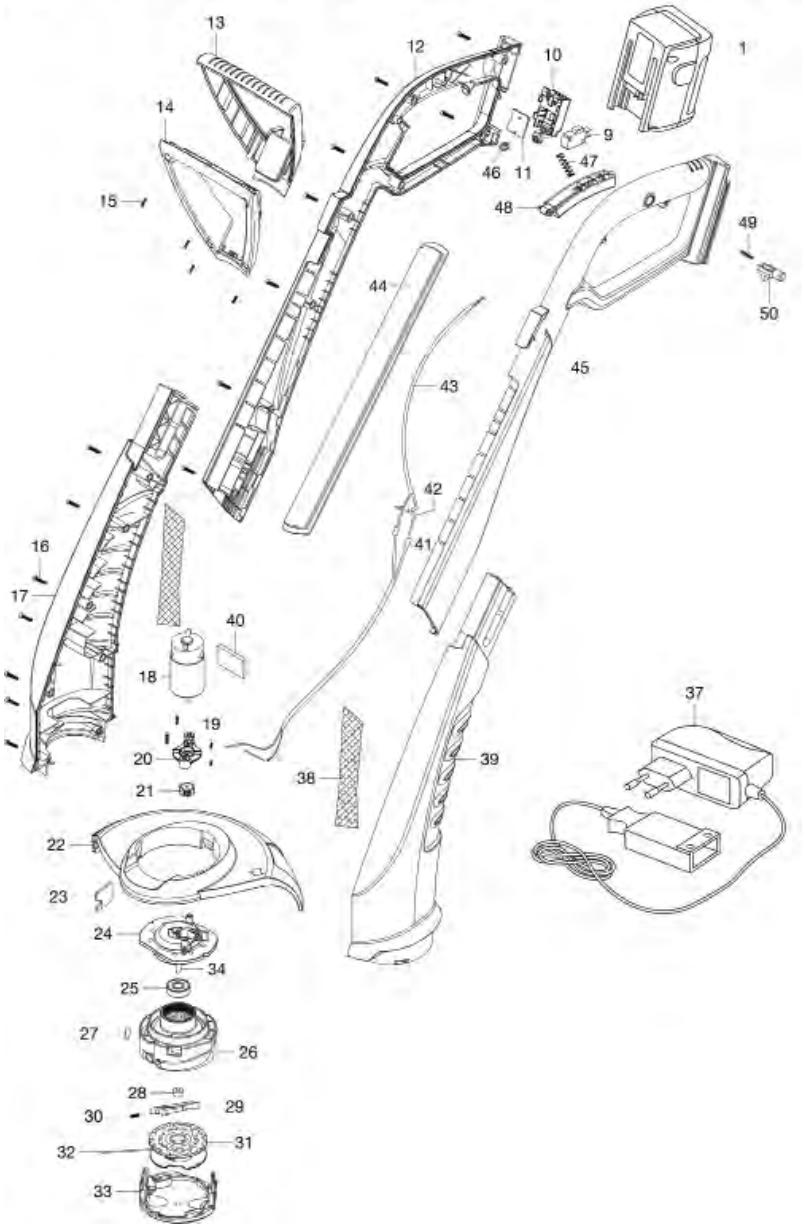

GARDENA Turbotrimmer accuCut Art.-Nr. 2417

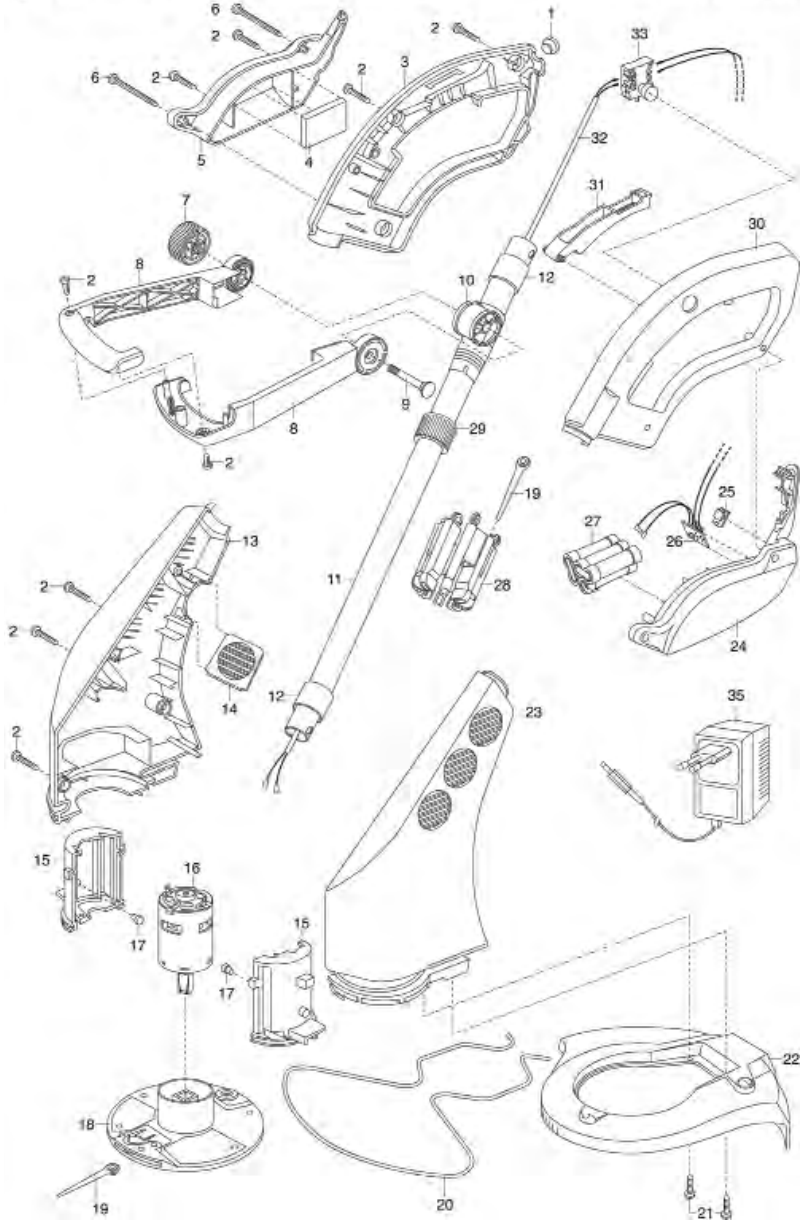

Bild Nr. Picture No.	Ersatzteil-Nr. Spare Part No.	Bezeichnung	Description	Désignation	unverb. Preisempf. EUR / inkl. MwSt.
Art. 2417		**Turbotrimmer accuCut**	**Turbotrimmer accuCut**	**Turbofil accuCut**	
		bis Baujahr 2008	until 2008	jusqu'à 2008	
2	2546-00.600.28	Blechschraube 4,2x19-C-H	Sheet metal screw 4,2x19-C-H	Vis à tôle 4,2x19-C-H	0,87
12	2404-00.600.88	Kappe	Cap	Capuchon	3,18
15-18	2417-00.730.00	Motor, kpl.	Motor, cpl.	Moteur, cpl.	49,24
19	5368-00.701.00	Ersatzmesser (20 x) (5368-20)	Spare blade (20 x) (5368-20)	Lame de recharge (20 x) (5368-20)	9,98
20	2417-00.600.27	Pflanzenschutzbügel	Plant guard	Etrier de protection des plants	5,87
21	2110-00.600.40	Blechschraube 4,2x16-C-H	Sheet metal screw 4,2x16-C-H	Vis à tôle 4,2x16-C-H	0,87
22	2417-00.600.01	Abdeckung	Cover	Ecran de protection	13,22
26	2417-00.640.00	Verdrahtungsleitung, kpl.	Cable for internal wiring, cpl.	Câble, cpl.	9,17
27	2417-00.610.00	Zellenpaket, Li-Ion, kpl.	Battery Lithium-Ion	Batterie Ion-Lithium, cpl.	85,72
28	8840-00.600.06	Magazin	Magazine for spare blades	Rangement pour lames de rechange	3,74
29	2404-00.610.11	Klemmmutter	Lock nut	Écrou de serrage	2,44
32	2417-00.600.36	Stielkabel	Cable for handle	Câble pour manche	9,07
33	8847-00.610.11	Schalter	Switch	Interrupteur	12,05

Art. 8844		**Turbotrimmer SmallCut 300 Accu**	**Turbotrimmer SmallCut 300 Accu**	**Coupe-bordures sur Accu SmallCut 300**	
		bis Baujahr 2018	until 2018	jusqu'à 2018	
1	8834-00.701.00	Wechselakku NiMH 18 V, 1,6 Ah (Art. 8834-20)	Replacement battery NiMH 18 V, 1,6 Ah (Art. 8834-20)	Batterie remplacable NiMH 18 V, 1,6 Ah (Réf. 8834-20)	63,84
9	8844-00.900.01	Mikroschalter	Micro switch	Micro-contact	11,58
13-15	8845-00.900.04	Haltegriff, kpl.	Handle, cpl.	Poignée, cpl.	12,95
22,23	8845-00.900.12	Abdeckung, kpl.	Cover, cpl.	Ecran de protection, cpl.	16,60
24-30,34	8844-00.900.02	Spulenhalter, kpl.	Reel holder, cpl.	Support de bobine, cpl.	13,17
31,32	5306-00.701.00	Ersatzfadenspule, kpl. (Art. 5306-20)	Filament cassette, cpl. (Art. 5306-20)	Cassette de fil, cpl. (Réf. 5306-20)	9,98
33	8845-00.900.10	Deckel rot	Cover red	Couvercle, rouge	4,61
37	8844-00.900.03	Ladegerät	Battery charger	Transformateur de charge	42,52
		Nur die aufgeführten Teile sind lieferbar!	Only the mentioned spare parts are available!	Seules les pièces indiquées sont disponibles!	

GARDENA Turbotrimmer AccuCut 450Li Art.-Nr. 8841

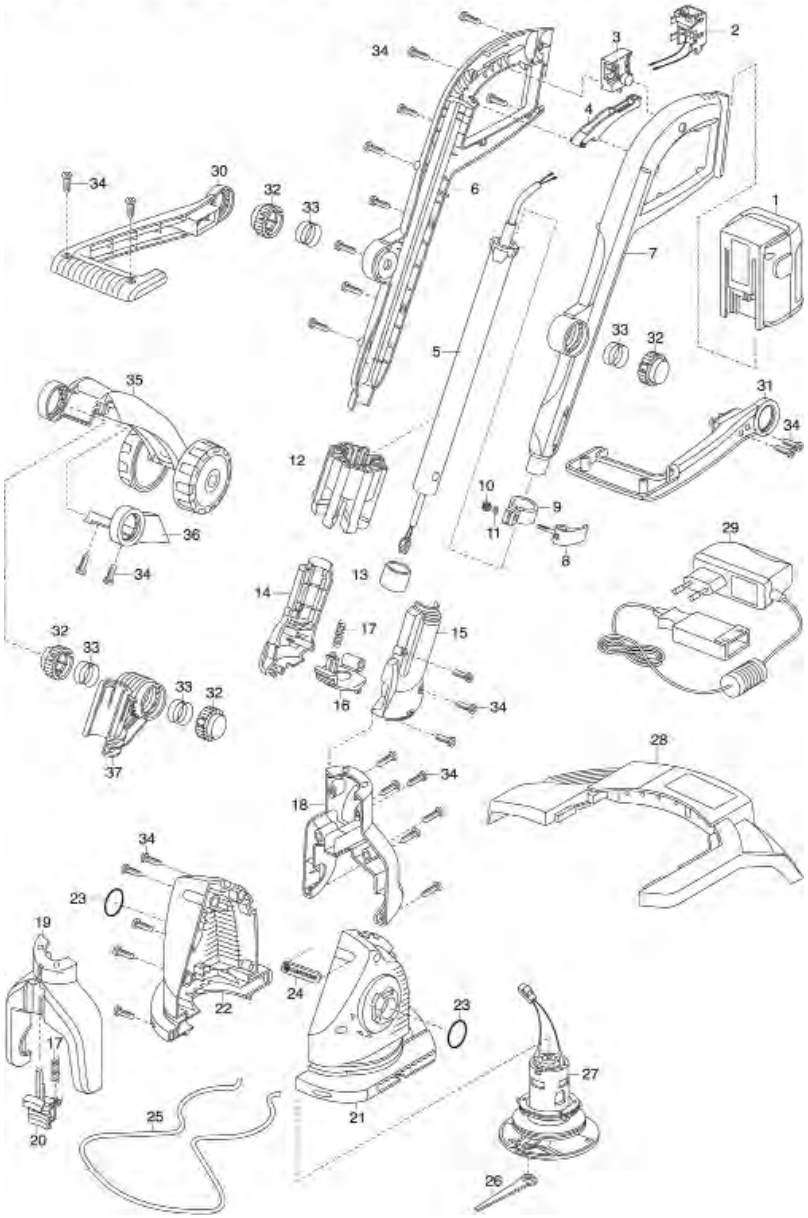

GARDENA Turbotrimmer AccuCut 400Li Art.-Nr. 8840

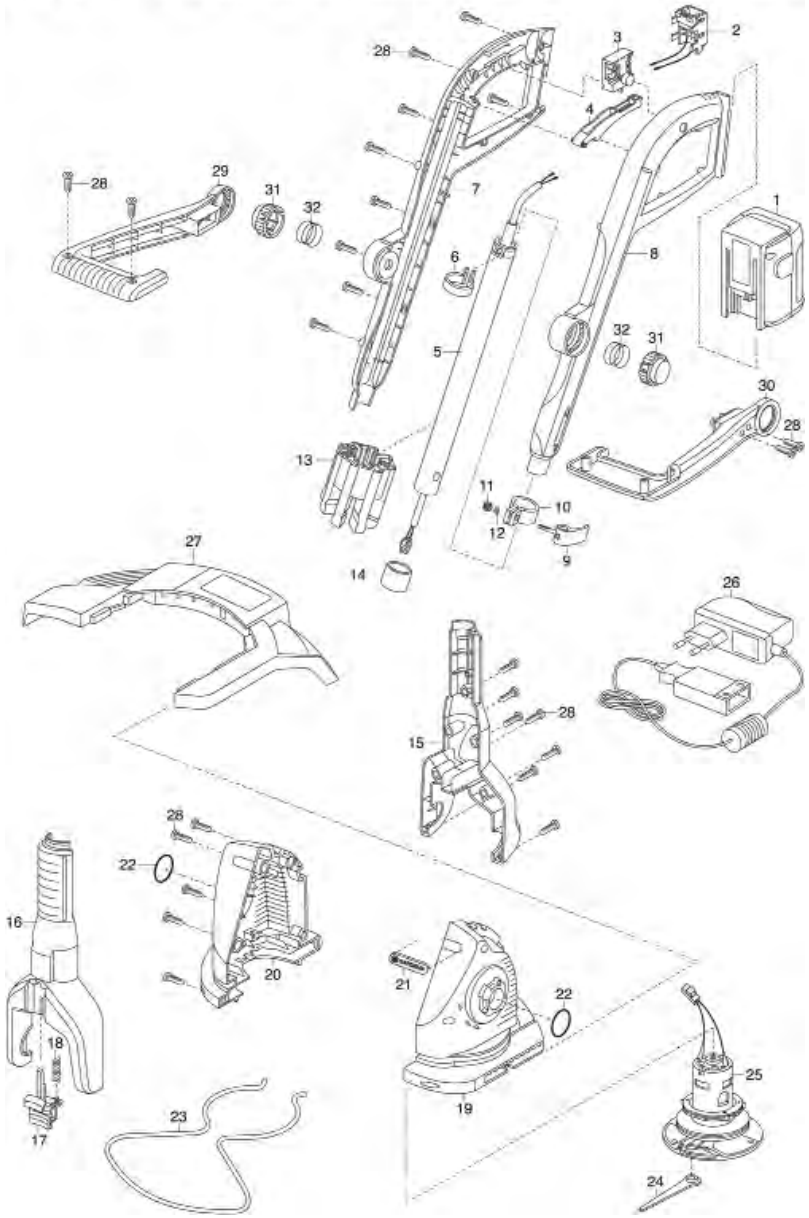

Bild Nr. Picture No.	Ersatzteil-Nr. Spare Part No.	Bezeichnung	Description	Désignation	unverb. Preisempf. EUR / inkl. MwSt.
Art. 8840		**Turbotrimmer AccuCut 400 Li**	**Turbotrimmer AccuCut 400 Li**	**Coupe-bordures AccuCut 400 Li**	
		bis Baujahr 2013	until 2013	jusqu'à 2013	
1	8839-00.701.00	Wechselakku Li-Ion 18 V, 1,6 Ah (Art. 8839-20)	Replacement battery Li-Ion 18 V, 1,6 Ah (Art. 8839-20)	Batterie remplacable Li-Ion 18 V, 1,6 Ah (Réf. 8839-20)	73,72
2	8840-00.610.03	Kontaktstecker	Contact plug	Fiche de contact	1,69
3	8847-00.610.11	Schalter	Switch	Interrupteur	12,05
6	8846-00.610.02	Stützelement	Support element	Élément d'appui	1,80
9-12	8847-00.615.00	Klemmschelle, vollst.	Gripper clamp, cpl.	Borne, cpl.	5,34
13	8840-00.600.06	Magazin	Magazine for spare blades	Rangement pour lames de rechange	3,74
14	2404-00.600.88	Kappe	Cap	Capuchon	3,18
15	8846-00.600.02	Gelenkgabel hinten	Articulated lever back	Levier articulé arrière	13,91
16	8846-00.600.01	Gelenkgabel vorne	Articulated lever front	Levier articulé avant	8,52
17	8847-00.600.10	Schieber	Slide	Verrou	4,38
18	1905-00.600.45	Druckfeder	Pressure spring	Ressort de pression	2,00
19-21,25	8840-00.751.00	Motor vollst.	Motor, cpl.	Moteur, cpl.	46,31
22	5622-00.600.57	O-Ring 27x2,5	O-ring 27x2,5	Joint torique 27x2,5	1,05
23	8847-00.600.11	Pflanzenschutzbügel	Plant guard	Etrier de protection des plants	5,70
24	5368-00.701.00	Ersatzmesser (20 x) (5368-20)	Spare blade (20 x) (5368-20)	Lame de recharge (20 x) (5368-20)	9,98
26	8025-00.630.00	Ladegerät 18 V Li-Ion	Battery charger 18 V Li-Ion	Transformateur de charge 18 V Li-Ion	29,04
27	8840-00.600.01	Abdeckung	Cover	Ecran de protection	16,65
28	4028-00.610.07	STS-Schraube T40x18	STS-Screw T40x18	STS-Vis T40x18	0,87
28-30	8847-00.780.00	Zusatzgriff verschraubt	Extension handle screwed	Poignée d'extension visser	14,05
	8847-00.640.00	Radsatz, kpl. (Art. 5310-20)	Additional wheel, cpl. (Art. 5310-20)	Roulettes de guidage, cpl. (Réf. 5310-20)	16,58

Art. 8841		**Turbotrimmer AccuCut 450 Li**	**Turbotrimmer AccuCut 450 Li**	**Coupe-bordures AccuCut 450 Li**	
		bis Baujahr 2013	until 2013	jusqu'à 2013	
1	8839-00.701.00	Wechselakku Li-Ion 18 V, 1,6 Ah (Art. 8839-20)	Replacement battery Li-Ion 18 V, 1,6 Ah (Art. 8839-20)	Batterie remplacable Li-Ion 18 V, 1,6 Ah (Réf. 8839-20)	73,72
2	8840-00.610.03	Kontaktstecker	Contact plug	Fiche de contact	1,69
3	8847-00.610.11	Schalter	Switch	Interrupteur	12,05
8-12	8847-00.615.00	Klemmschelle, vollst.	Gripper clamp, cpl.	Borne, cpl.	5,34
12	8840-00.600.06	Magazin	Magazine for spare blades	Rangement pour lames de rechange	3,74
13	2404-00.600.88	Kappe	Cap	Capuchon	3,18
16	8847-00.610.09	Hebel	Lever	Levier	4,38
17	1905-00.600.45	Druckfeder	Pressure spring	Ressort de pression	2,00
18	8847-00.600.05	Gelenkgabel hinten	Articulated lever back	Levier articulé arrière	11,72
19	8847-00.600.04	Gelenkgabel vorne	Articulated lever front	Levier articulé avant	12,29
20	8847-00.600.10	Schieber	Slide	Verrou	4,38
21-24,27	8840-00.751.00	Motor vollst.	Motor, cpl.	Moteur, cpl.	46,31
23	5622-00.600.57	O-Ring 27x2,5	O-ring 27x2,5	Joint torique 27x2,5	1,05
25	8847-00.600.11	Pflanzenschutzbügel	Plant guard	Etrier de protection des plants	5,70
26	5368-00.701.00	Ersatzmesser (20 x) (5368-20)	Spare blade (20 x) (5368-20)	Lame de recharge (20 x) (5368-20)	9,98
28	8841-00.700.01	Abdeckung	Cover	Ecran de protection	13,19
29	8025-00.630.00	Ladegerät 18 V Li-Ion	Battery charger 18 V Li-Ion	Transformateur de charge 18 V Li-Ion	29,04
30-31,34	8847-00.780.00	Zusatzgriff verschraubt	Extension handle screwed	Poignée d'extension visser	14,05
32-37	8847-00.640.00	Radsatz, kpl. (Art. 5310-20)	Additional wheel, cpl. (Art. 5310-20)	Roulettes de guidage, cpl. (Réf. 5310-20)	16,58
34	4028-00.610.07	STS-Schraube T40x18	STS-Screw T40x18	STS-Vis T40x18	0,87

Nur die aufgeführten Teile sind lieferbar!

Only the mentioned spare parts are available!

Seules les pièces indiquées sont disponibles!

GARDENA Accu-Trimmer EasyCut Li-18/23 R Art.-Nr. 9823

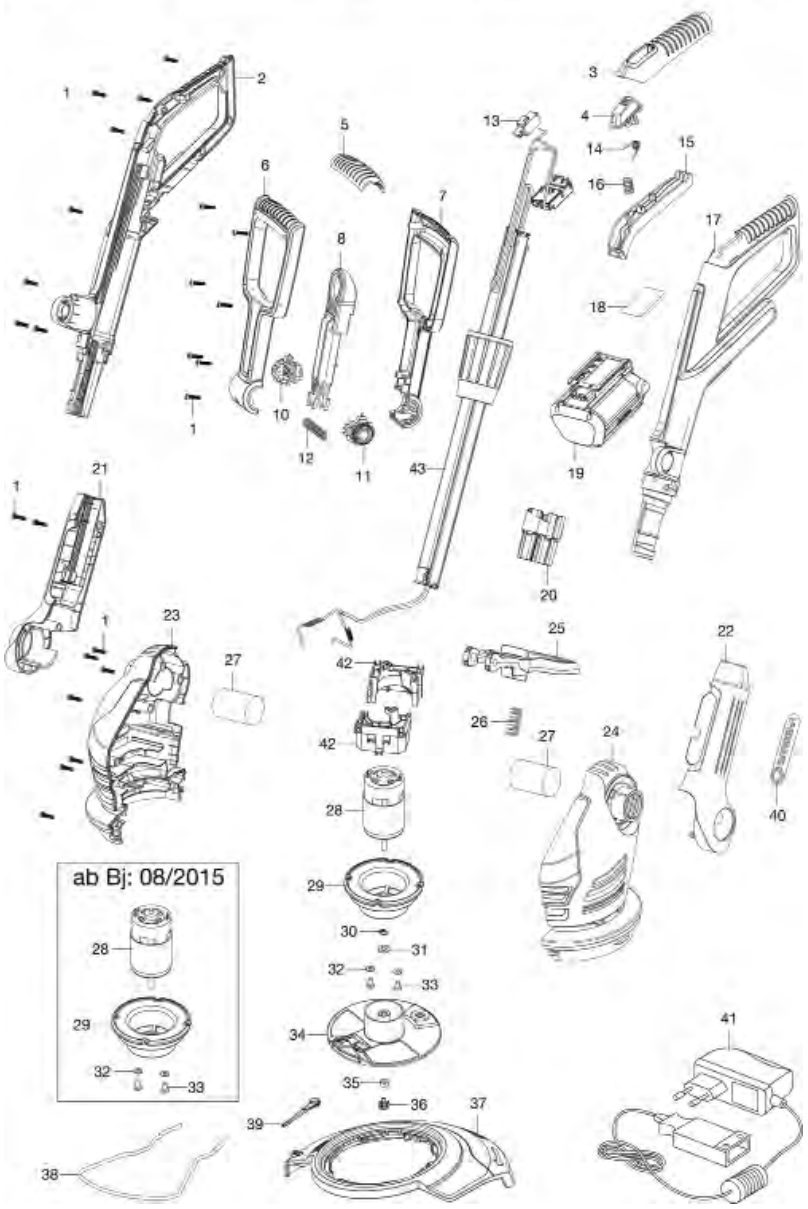

GARDENA Akku-Trimmer SmallCut Li-23R Art.-Nr. 9822

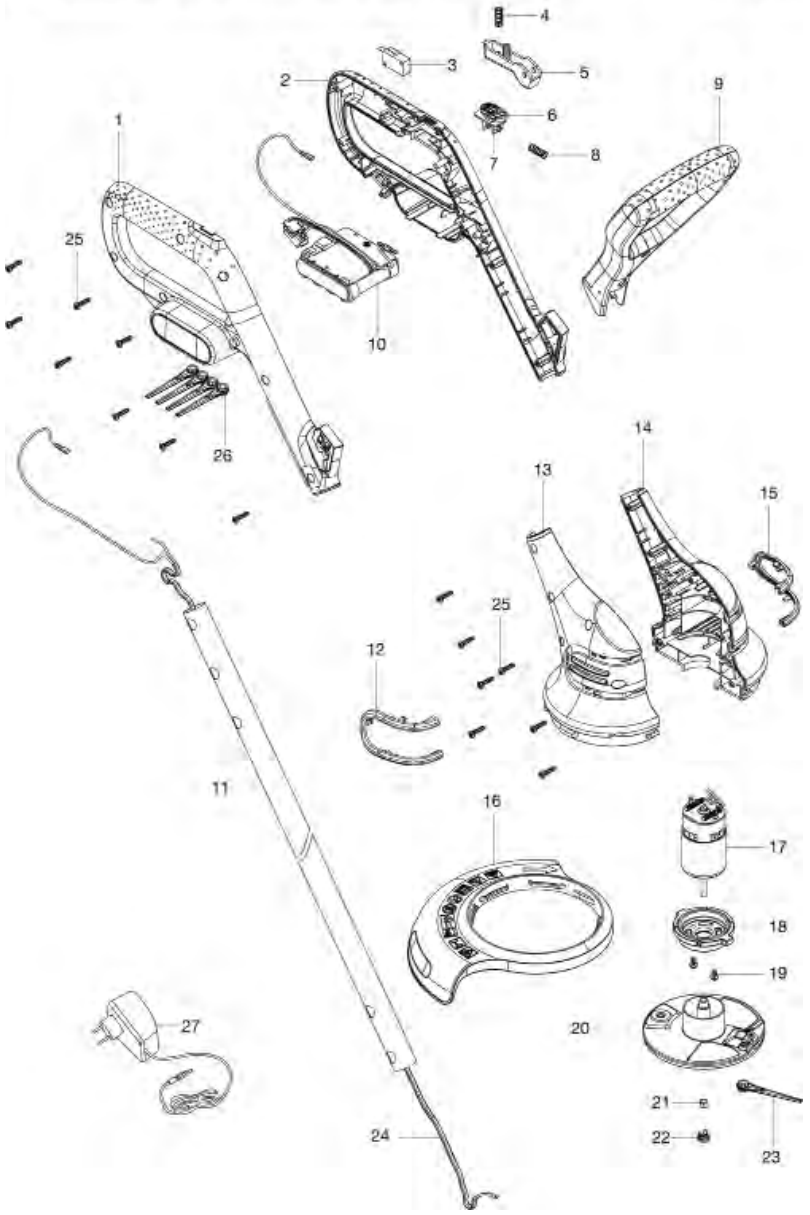

Bild Nr. / Picture No.	Ersatzteil-Nr. / Spare Part No.	Bezeichnung	Description	Désignation	unverb. Preisempf. EUR / inkl. MwSt.
Art. 9822		**Akku-Trimmer SmallCut Li-23R**	**Accu-Trimmer SmallCut Li-23R**	**Coupe-bordures sur accu SmallCut Li-23R**	
3	9837-00.600.07	Schalter	Switch	Interrupteur	10,45
4	9850-00.600.10	Feder	Spring	Ressort	2,00
5	9836-00.600.02	Drücker	Trigger	Gâchette	4,28
6	9850-00.600.04	Schieber, oben	Upper Slide	Verrou, supérieure	2,71
7	9850-00.600.05	Schieber, unten	Lower slide	Verrou, inférieure	2,71
8	9850-00.600.09	Feder	Spring	Ressort	2,00
9	9822-00.901.00	Haltegriff, kpl.	Handle, cpl.	Poignée, cpl.	13,59
10	9822-00.620.00	Accu	Battery	Batterie	53,55
16	9822-00.600.08	Schutz	Guard	Protecteur	20,10
17	9822-00.902.00	Motor, kpl.	Motor, cpl.	Moteur, cpl.	32,20
18	9822-00.600.12	Motorhalterung	Motor support	Support de moteur	6,68
20	9822-00.630.00	Messerteller	Cutting system blade	Plateau de lame	12,08
21	9822-00.600.14	Mutter M5	Nut M5	Écrou M5	0,92
22	9822-00.600.15	Kappe	Cap	Capuchon	1,89
23,26	5368-00.701.00	Ersatzmesser (20 x) (5368-20)	Spare blade (20 x) (5368-20)	Lame de recharge (20 x) (5368-20)	9,98
27	9836-00.610.00	Ladegerät	Battery charger	Transformateur de charge	16,89
Achtung!!	Folgende Teile sind nicht als Ersatzteil verfügbar, da es sich um Normteile handelt.				
Attention!!	The following parts are not available as spare parts as they are standard parts.				
Attention!!	Les pièces suivantes ne sont pas disponibles en tant que pièces de rechange car celles-ci sont des pièces standard disponibles dans le commerce.				
19		Schraube M4x8	Screw M4x8	Vis M4x8	
25		Schraube ST4x16 Torx	Screw ST4x16 Torx	Vis ST4x16 Torx	

Bild Nr. / Picture No.	Ersatzteil-Nr. / Spare Part No.	Bezeichnung	Description	Désignation	unverb. Preisempf. EUR / inkl. MwSt.
Art. 9823		**Accu-Trimmer EasyCut Li-18/23 R**	**Accu-Trimmer EasyCut Li-18/23 R**	**Coupe-bordures sur accu EasyCut Li-18/23 R**	
		bis Baujahr 2019	until 2019	jusqu'à 2019	
1	9809-00.600.26	Schraube ST M4x16 Torx 20	Screw ST M4x16 Torx 20	Vis ST M4x16 Torx 20	1,26
2	9825-00.600.02	Griff rechts	Handle cover, right	Poignée droite	13,60
3	9809-00.600.03	Abdeckung Griff	Grip Cover	Couvercle poignée	4,82
4	9809-00.600.05	Drücker	Trigger	Gâchette	3,21
5-12	9809-00.610.00	Haltegriff kpl.	Handle cpl.	Poignée, cpl.	14,98
13	9825-00.610.02	Schalter	Switch	Interrupteur	12,52
14	9809-00.600.23	Feder Sicherheitsschalter	Lever Lock-off Spring	Ressort pour interrupteur de sécurité	1,86
15	9809-00.600.04	Drücker	Trigger	Gâchette	4,46
16	8875-00.600.20	Druckfeder 30x11x0,91	Pressure spring 30x11x0,91	Ressort de pression 30x11x0,91	2,00
17	9825-00.600.01	Griff links	Handle cover, left	Poignée gauche	13,64
19	9839-00.701.00	Wechselakku Li-Ion 18 V, 2,6 Ah (Art. 9839-20)	Replacement battery Li-Ion 18 V, 2,6 Ah (Art. 9839-20)	Batterie remplacable Li-Ion 18 V, 2,6 Ah (Réf. 9839-20)	79,99
20	9825-00.600.05	Messerhalter	Blade Holder	Support de lame	3,80
21	9809-00.600.07	Abdeckung Schaft rechts	Cover shaft right	Couvercle tige droite	8,87
22	9809-00.600.06	Abdeckung Schaft links	Cover shaft left	Couvercle tige gauche	8,87
23	9807-00.600.02	Abdeckung Motor rechts	Motor cover right	Couvercle motor droite	14,09
24	9807-00.600.01	Abdeckung Motor links	Motor cover left	Couvercle motor gauche	14,10
25	9809-00.600.08	Fußpedal	Pedal foot	Pédale	7,03
26	9809-00.600.25	Feder Fußpedal	Spring pedal foot	Ressort pour pédale	2,24
27	9809-00.600.21	Filter	Filter	Filtre	5,88
28-36	9825-00.615.00	Schneideinheit kpl.	Cutting unit, cpl.	Unité de coupe, cpl.	54,22
29	9825-00.615.02	Motorhalterung	Motor support	Support de moteur	7,39
32	9825-00.615.08	Scheibe	Washer	Disque	1,38
33	9825-00.615.07	Schraube	Screw	Vis	0,70
34	9825-00.616.00	Messerteller	Cutting system blade	Plateau de lame	11,48
35	9825-00.615.06	Mutter	Nut	Écrou	0,92
36	9825-00.615.03	Kappe	Cap	Capuchon	1,89
37	9807-00.620.01	Schutz	Guard E400	Protecteur	21,04
38	9807-00.600.04	Pflanzenschutzbügel	Guard Plant E500	Protection des plants	5,33
39	5368-00.701.00	Ersatzmesser (20 x) (5368-20)	Spare blade (20 x) (5368-20)	Lame de recharge (20 x) (5368-20)	9,98
40	2648-00.600.80	Klebeschriftzug	Sticking signature	Paraphe de collage	0,80
41	9825-00.630.00	Ladegerät 18 V Li-Ion (Art. 8833-20)	Battery charger 18 V Li-Ion (Art. 8833-20)	Transformateur de charge 18 V Li-Ion (Réf. 8833-20)	19,99
42	9825-00.610.05	Motorklammer	Clamp	Clip de fixation	4,39
43	9823-00.901.00	Rohr, kpl.	Tube, cpl.	Tube, cpl.	29,05
		bis Baujahr 2016	until 2016	jusqu'à 2016	
38	9809-00.600.18	Pflanzenschutzbügel	Guard Plant E500	Protection des plants	5,45
		Nur die aufgeführten Teile sind lieferbar.	Only the mentioned spare part are available.	Seules les pièces indiquées sont disponibles.	

GARDENA Accu Trimmer PowerCut Li 40/30 Art.-Nr. 9827

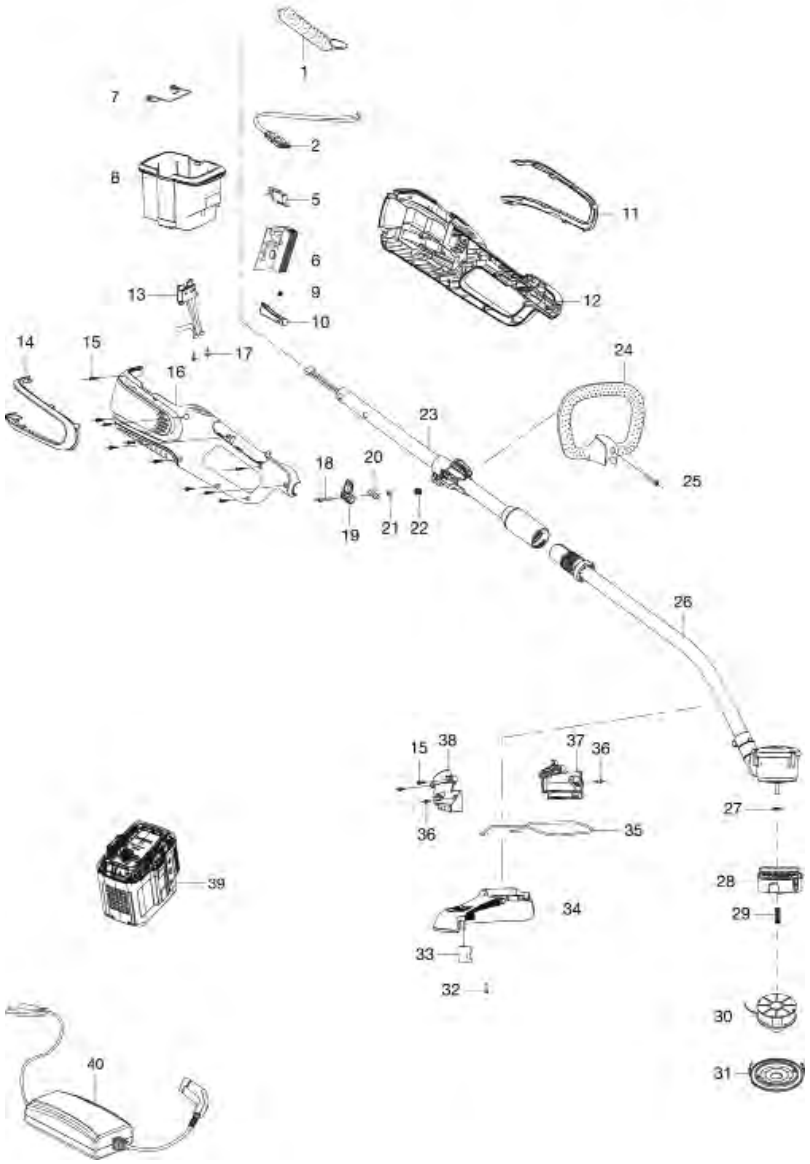

GARDENA Accu-Trimmer ComfortCut Li-18/23 R Art.-Nr. 9825

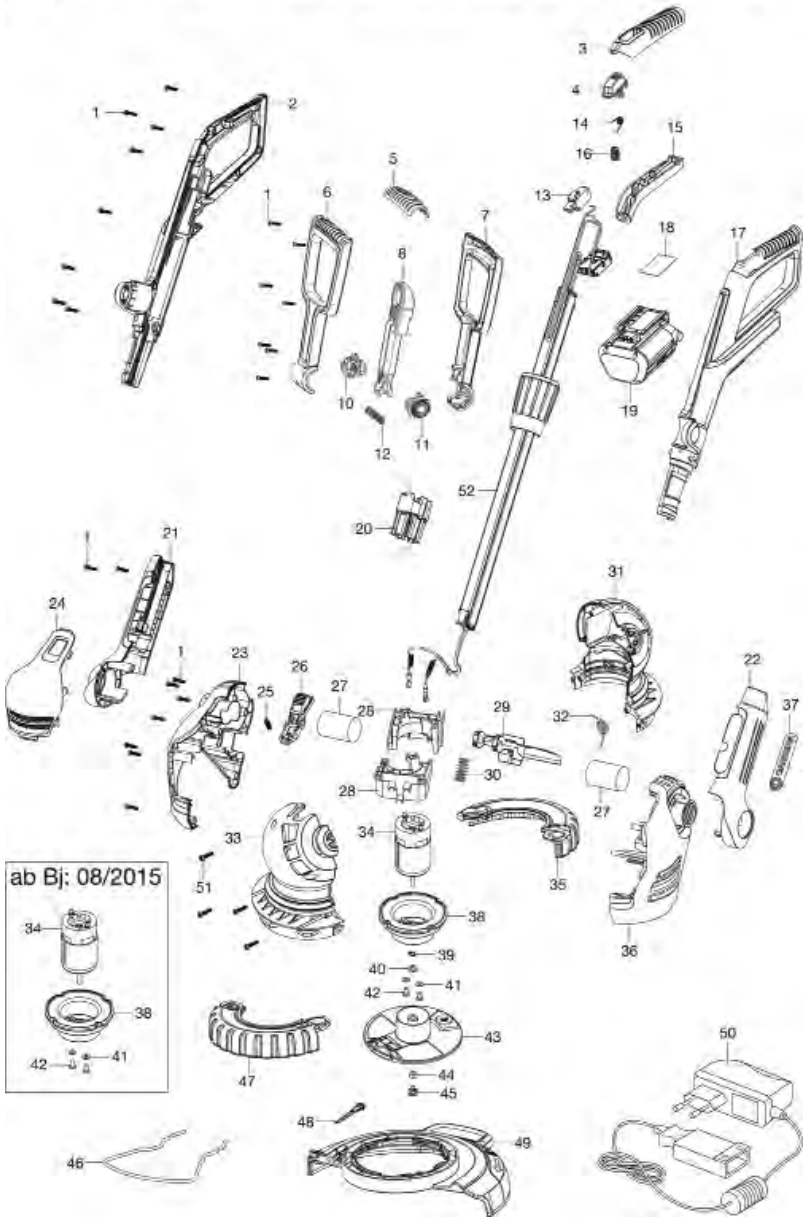

Bild Nr. / Picture No.	Ersatzteil-Nr. / Spare Part No.	Bezeichnung	Description	Désignation	unverb. Preisempf. EUR / inkl. MwSt.
Art. 9825		**Accu-Trimmer ComfortCut Li-18/23 R**	**Accu-Trimmer ComfortCut Li-18/23 R**	**Coupe-bord. sur accu ComfortCut Li-18/23 R**	
		bis Baujahr 2019	until 2019	jusqu'à 2019	
1	9809-00.600.26	Schraube ST M4x16 Torx 20	Screw ST M4x16 Torx 20	Vis ST M4x16 Torx 20	1,26
2	9825-00.600.02	Griff rechts	Handle cover, right	Poignée droite	13,60
3	9809-00.600.03	Abdeckung Griff	Grip Cover	Couvercle poignée	4,82
4	9809-00.600.05	Drücker	Trigger	Gâchette	3,21
5-12	9809-00.610.00	Haltegriff kpl.	Handle cpl.	Poignée, cpl.	14,98
13	9825-00.610.02	Schalter	Switch	Interrupteur	12,52
14	9809-00.600.23	Feder Sicherheitsschalter	Lever Lock-off Spring	Ressort pour interrupteur de sécurité	1,86
15	9809-00.600.04	Drücker	Trigger	Gâchette	4,46
16	8875-00.600.20	Druckfeder 30x11x0,91	Pressure spring 30x11x0,91	Ressort de pression 30x11x0,91	2,00
17	9825-00.600.01	Griff links	Handle cover, left	Poignée gauche	13,64
19	9839-00.701.00	Wechselakku Li-Ion 18 V, 2,6 Ah (Art. 9839-20)	Replacement battery Li-Ion 18 V, 2,6 Ah (Art. 9839-20)	Batterie remplacable Li-Ion 18 V, 2,6 Ah (Réf. 9839-20)	79,99
20	9825-00.600.05	Messerhalter	Blade Holder	Support de lame	3,80
21	9809-00.600.07	Abdeckung Schaft rechts	Cover shaft right	Couvercle tige droite	8,87
22	9809-00.600.06	Abdeckung Schaft links	Cover shaft left	Couvercle tige gauche	8,87
23	9809-00.600.31	Abdeckung Motor rechts	Motor cover right	Couvercle motor droite	12,80
24	9809-00.600.12	Abdeckung vorne	Cover front	Couvercle à l'avant	8,78
25	9809-00.600.24	Feder	Spring	Ressort	2,00
26	9809-00.600.11	Drücker	Trigger	Gâchette	3,37
27	9809-00.600.21	Filter	Filter	Filtre	5,88
28	9825-00.610.05	Motorklammer	Clamp	Clip de fixation	4,39
29	9809-00.600.08	Fußpedal	Pedal foot	Pédale	7,03
30	9809-00.600.25	Feder Fußpedal	Spring pedal foot	Ressort pour pédale	2,24
31	9809-00.620.02	Abdeckung links	Cover left	Couvercle gauche	12,96
32	9809-00.620.14	Feder	Spring	Ressort	2,14
33	9809-00.620.01	Abdeckung rechts	Cover right	Couvercle droite	12,86
34,38-45	9825-00.615.00	Schneideinheit kpl.	Cutting unit, cpl.	Unité de coupe, cpl.	54,22
35,47	9809-00.600.28	Laufrad, kpl.	Wheel cpl.	Roue, cpl.	4,62
36	9809-00.600.30	Abdeckung Motor links	Motor cover left	Couvercle motor gauche	13,22
37	2648-00.600.80	Klebeschriftzug	Sticking signature	Paraphe de collage	0,80
38	9825-00.615.02	Motorhalterung	Motor support	Support de moteur	7,39
41	9825-00.615.08	Scheibe	Washer	Disque	1,38
42	9825-00.615.07	Schraube	Screw	Vis	0,70
43	9825-00.616.00	Messerteller	Cutting system blade	Plateau de lame	11,48
44	9825-00.615.06	Mutter	Nut	Écrou	0,92
45	9825-00.615.03	Kappe	Cap	Capuchon	1,89
46	9809-00.600.18	Pflanzenschutzbügel	Guard Plant E500	Protection des plants	5,45
48	5368-00.701.00	Ersatzmesser (20 x) (5368-20)	Spare blade (20 x) (5368-20)	Lame de recharge (20 x) (5368-20)	9,98
49	9809-00.640.01	Schutz	Guard E500	Protecteur	21,79
50	9825-00.630.00	Ladegerät 18 V Li-Ion (Art. 8833-20)	Battery charger 18 V Li-Ion (Art. 8833-20)	Transformateur de charge 18 V Li-Ion (Réf. 8833-20)	19,99
51	52-24.908.01	Schraube	Screw	Vis	0,42
52	9823-00.901.00	Rohr, kpl.	Tube, cpl.	Tube, cpl.	29,05
		bis Baujahr 2015	until 2015	jusqu'à 2015	
23	9809-00.600.10	Abdeckung Motor rechts	Motor cover right	Couvercle motor droite	13,07
36	9809-00.600.09	Abdeckung Motor links	Motor cover left	Couvercle motor gauche	13,16
49	9809-00.630.01	Schutz	Guard E500	Protecteur	21,04
Art. 9827		**Accu-Trimmer PowerCut Li-40/30**	**Accu-Trimmer PowerCut Li-40/30**	**Coupe-bordures sur accu PowerCut Li-40/30**	
1	9827-00.600.09	Abdeckung Griff	Grip cover	Couvercle poignée	4,20
2	9827-00.901.00	Taster mit Kabel	Button with cable	Bouton avec cable	19,93
5	9827-00.600.16	Schalter	Switch	Interrupteur	11,78
6	9827-00.600.14	Platine	Printed curcuit	Platine électronique	60,55
7	9827-00.600.28	Feder	Spring	Ressort	2,55
9	9827-00.600.13	Feder	Spring	Ressort	2,00
10	9827-00.600.08	Drücker	Trigger	Gâchette	4,08
13	9827-00.640.03	Kontaktstecker	Contact plug	Fiche de contact	11,08
15	5032-00.600.53	Schraube ST4x16	Screw ST4x16	Vis ST4x16	0,87
18,25	9827-00.600.20	Schraube M5x32	Screw M5x32	Vis M5x32	1,34
19	9827-00.600.30	Spannhebel	Tension lever	Levier de tension	4,46
20	9827-00.600.18	Bolzen	Bolt	Boulon	1,58
21	9827-00.600.21	Mutter M5	Nut M5	Écrou M5	0,92
22	9827-00.600.19	Feder	Spring	Ressort	2,00
23	9827-00.610.00	Rohr oben	Upper tube	Tube partie supérieure	21,03
24	9827-00.600.10	Griff	Handle	Poignée	14,11
26	9827-00.620.00	Rohr unten mit Motor	Lower tube with motor	Tube partie inférieure avec moteur	104,57
27	9827-00.600.31	Scheibe	Washer	Disque	1,55
28	9827-00.631.00	Spulenhalter	Reel holder	Support de bobine	5,93
29	9827-00.630.01	Feder	Spring	Ressort	2,00
30	5307-00.701.00	Ersatzfadenspule, kpl. (Art. 5307-20)	Filament cassette, cpl. (Art. 5307-20)	Cassette de fil, cpl. (Réf. 5307-20)	9,98
31	9805-00.611.01	Deckel	Cover	Couvercle	4,55
32	9827-00.600.26	Schraube ST4x16	Screw ST4x16	Vis ST4x16	0,87
33	9827-00.640.02	Messer	Blade	Lame	4,33
33,34	9827-00.640.00	Schutz mit Messer	Guard with blade	Protecteur avec lame	21,11
35	9827-00.600.17	Pflanzenschutzbügel	Guard Plant	Protection des plants	5,38
36	9827-00.600.24	Schraube M4x10	Screw M4x10	Vis M4x10	0,87
37	9827-00.600.11	Gehäuse links	Left housing	Carter gauche	7,83
38	9827-00.600.12	Gehäuse rechts	Right housing	Carter droite	9,56
39	9842-00.701.00	Wechselakku BLi-40/100 (Art. 9842-20)	Replacement Battery BLi-40/100 (9842-20)	Batterie remplacable BLi-40/100 (Réf. 9842-20)	159,98
39	9843-00.701.00	Wechselakku BLi-40/160 (Art. 9843-20)	Replacement Battery BLi-40/160 (Art. 9843-20)	Batterie remplacable BLi-40/160 (Réf. 9843-20)	179,99
40	9845-00.701.00	Ladegerät	Battery charger	Transformateur de charge	69,97
		Nur die aufgeführten Teile sind lieferbar!	Only the mentioned spare parts are available!	Seules les pièces indiquées sont disponibles!	

GARDENA Akku-Trimmer ComfortCut Li-18/23 Art.-Nr. 9878

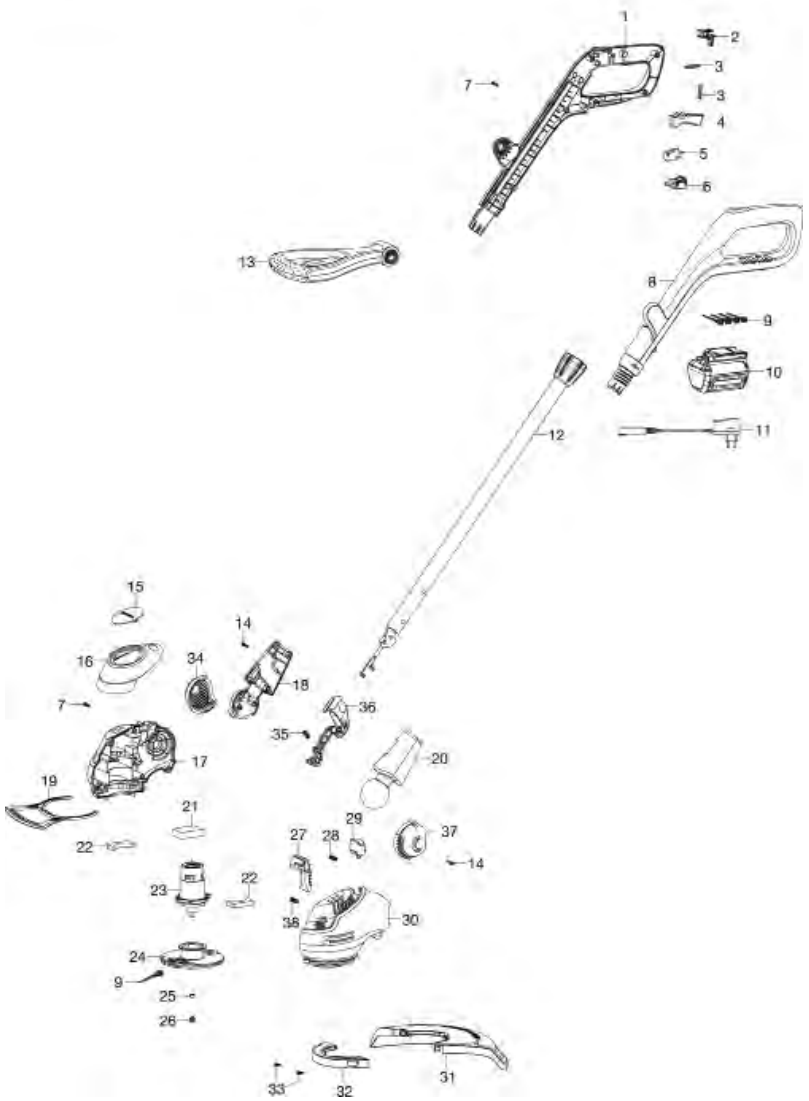

GARDENA Akku-Trimmer EasyCut Li-18/23 Art.-Nr. 9876

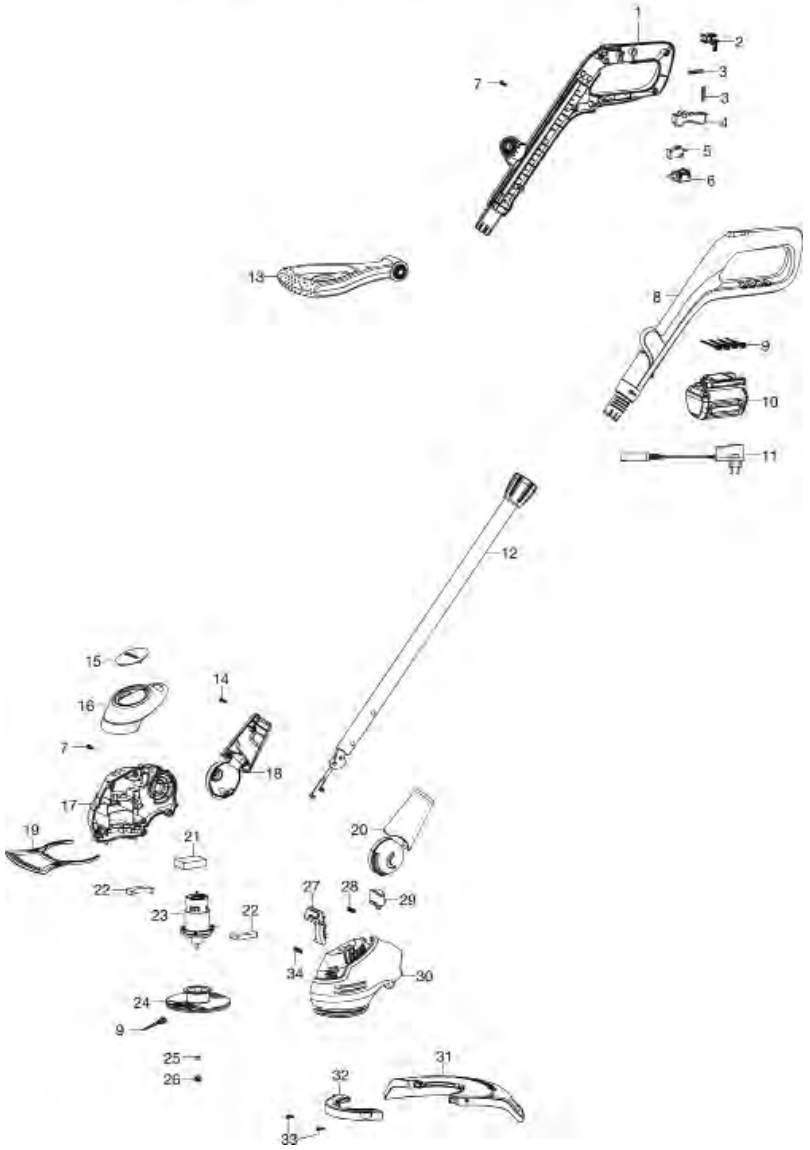

Bild Nr. Picture No.	Ersatzteil-Nr. Spare Part No.	Bezeichnung	Description	Désignation	unverb. Preisempf. EUR / inkl. MwSt.
Art. 9876		**Akku-Trimmer EasyCut Li-18/23**	**Accu-Trimmer EasyCut Li-18/23**	**Coupe-bordures sur accu EasyCut Li-18/23**	
2	9876-00.600.14	Schieber	Slide	Verrou	2,92
3	9870-00.600.25	Feder	Spring	Ressort	2,00
4	9870-00.600.26	Drücker	Trigger	Gâchette	4,19
5	9876-00.600.15	Schalter	Switch	Interrupteur	10,58
6	9876-00.650.00	Batterieaufnahme	Battery adapter	Admission de batterie	4,46
9	5368-00.701.00	Ersatzmesser (20 x) (5368-20)	Spare blade (20 x) (5368-20)	Lame de recharge (20 x) (5368-20)	9,98
10	9839-00.701.00	Wechselakku Li-Ion 18 V, 2,6 Ah (Art. 9839-20)	Replacement battery Li-Ion 18 V, 2,6 Ah (Art. 9839-20)	Batterie remplacable Li-Ion 18 V, 2,6 Ah (Réf. 9839-20)	79,99
11	9825-00.630.00	Ladegerät 18 V Li-Ion (Art. 8833-20)	Battery charger 18 V Li-Ion (Art. 8833-20)	Transformateur de charge 18 V Li-Ion (Réf. 8833-20)	19,99
13	9870-00.660.00	Zusatzgriff	Handle	Poignée	14,23
15	9870-00.600.11	Kappe	Cap	Capuchon	2,53
16	9876-00.600.11	Abdeckung	Cover	Couvercle	7,26
19	9870-00.600.06	Pflanzenschutzbügel	Plant guard	Etrier de protection des plants	5,33
21	9876-00.630.00	Drosselspulen	Inductor	Inducteur	8,39
23	9876-00.901.00	Motor kpl.	Motor assy.	Moteur cpl.	59,02
24	9876-00.610.00	Messerteller	Cutting system blade	Plateau de lame	12,66
25	9876-00.600.04	Mutter M5	Nut M5	Écrou M5	0,92
26	9876-00.600.03	Kappe	Cap	Capuchon	1,89
29	9870-00.600.16	Knopf Höheneinstellung	Button height adjust	Bouton d'hauteur	2,42
31	9876-00.600.01	Schutz kpl.	Guard assy.	Protecteur cpl.	20,36
32	9876-00.600.02	Schutz vorne	Guard front	Protecteur avant	4,17
33	9876-00.600.18	Schraube	Screw	Vis	0,87

Art. 9878		**Akku-Trimmer ComfortCut Li-18/23**	**Accu-Trimmer ComfortCut Li-18/23**	**Coupe-bord. sur accu ComfortCut Li-18/23**	
2	9876-00.600.14	Schieber	Slide	Verrou	2,92
3	9870-00.600.25	Feder	Spring	Ressort	2,00
4	9870-00.600.26	Drücker	Trigger	Gâchette	4,19
5	9876-00.600.15	Schalter	Switch	Interrupteur	10,58
6	9876-00.650.00	Batterieaufnahme	Battery adapter	Admission de batterie	4,46
9	5368-00.701.00	Ersatzmesser (20 x) (5368-20)	Spare blade (20 x) (5368-20)	Lame de recharge (20 x) (5368-20)	9,98
10	9839-00.701.00	Wechselakku Li-Ion 18 V, 2,6 Ah (Art. 9839-20)	Replacement battery Li-Ion 18 V, 2,6 Ah (Art. 9839-20)	Batterie remplacable Li-Ion 18 V, 2,6 Ah (Réf. 9839-20)	79,99
11	9825-00.630.00	Ladegerät 18 V Li-Ion (Art. 8833-20)	Battery charger 18 V Li-Ion (Art. 8833-20)	Transformateur de charge 18 V Li-Ion (Réf. 8833-20)	19,99
13	9870-00.660.00	Zusatzgriff	Handle	Poignée	14,23
15	9870-00.600.11	Kappe	Cap	Capuchon	2,53
16	9878-00.600.02	Abdeckung	Cover	Couvercle	7,45
19	9870-00.600.06	Pflanzenschutzbügel	Plant guard	Etrier de protection des plants	5,33
21	9876-00.630.00	Drosselspulen	Inductor	Inducteur	8,39
23	9876-00.901.00	Motor kpl.	Motor assy.	Moteur cpl.	59,02
24	9876-00.610.00	Messerteller	Cutting system blade	Plateau de lame	12,66
25	9876-00.600.04	Mutter M5	Nut M5	Écrou M5	0,92
26	9876-00.600.03	Kappe	Cap	Capuchon	1,89
29	9870-00.600.16	Knopf Höheneinstellung	Button height adjust	Bouton d'hauteur	2,42
31	9876-00.600.01	Schutz kpl.	Guard assy.	Protecteur cpl.	20,36
32	9876-00.600.02	Schutz vorne	Guard front	Protecteur avant	4,17
33	9876-00.600.18	Schraube	Screw	Vis	0,87

Nur die aufgeführten Teile sind lieferbar!

Only the mentioned spare parts are available!

Seules les pièces indiquées sont disponibles!

GARDENA Accu 60, 80, 100

Art.-Nr. 8801
Art.-Nr. 8803
Art.-Nr. 8805
Art.-Nr. 8824
Art.-Nr. 8825

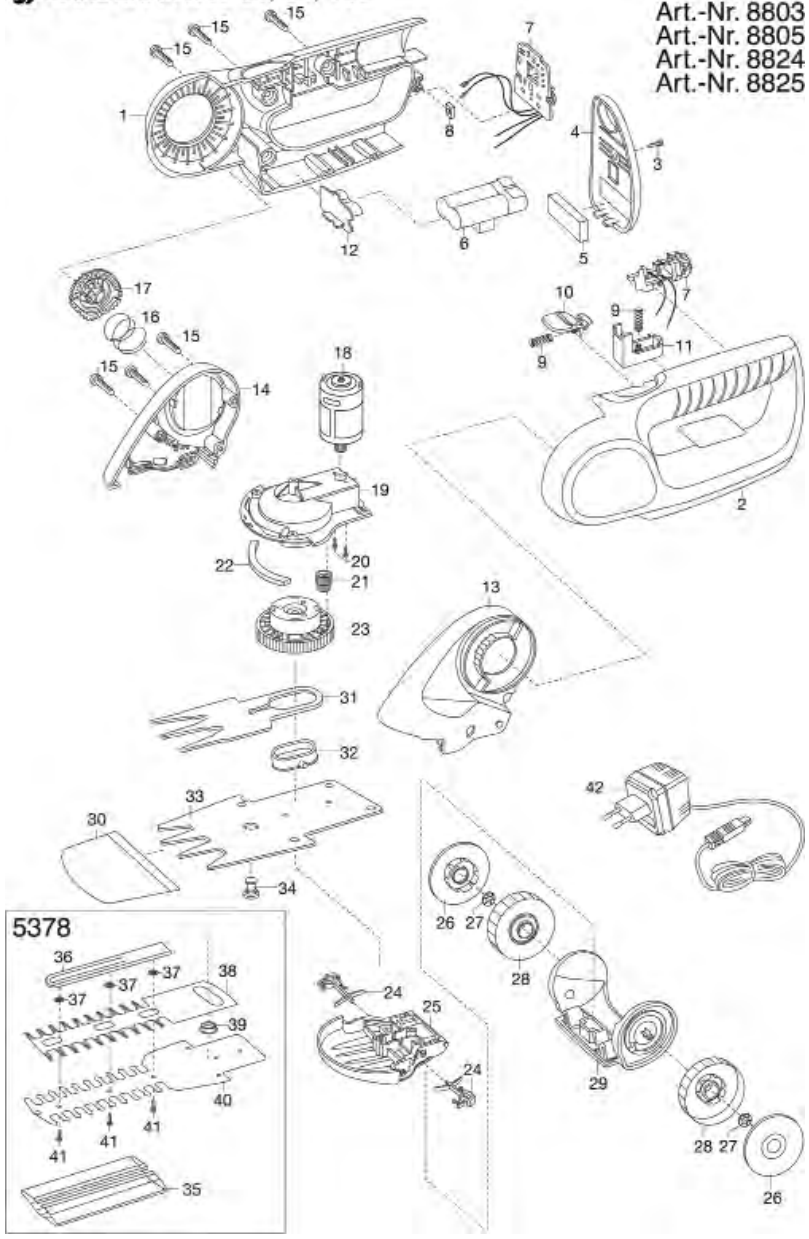

GARDENA Accu 60, 75, 90

Art.-Nr. 8800
Art.-Nr. 8802
Art.-Nr. 8804
Art.-Nr. 8818
Art.-Nr. 8820

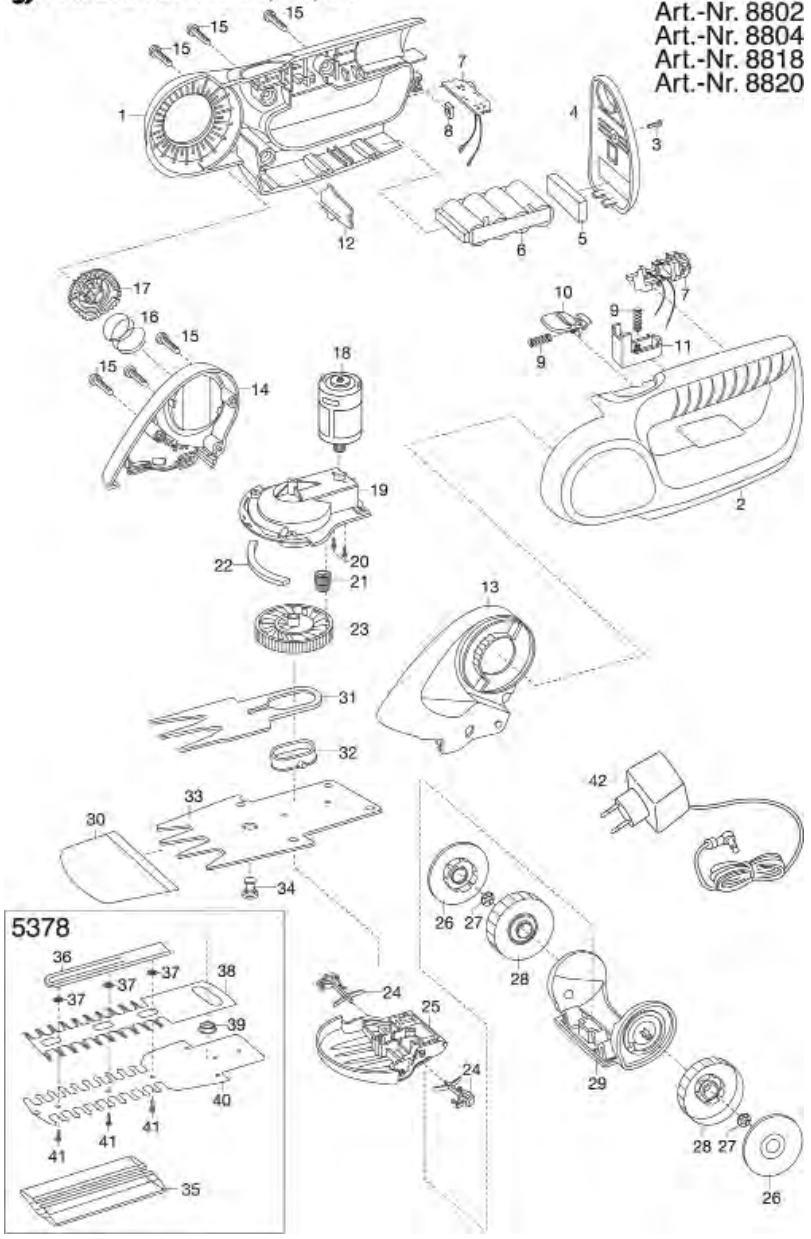

Bild Nr. / Picture No.	Ersatzteil-Nr. / Spare Part No.	Bezeichnung	Description	Désignation	unverb. Preisempf. EUR / inkl. MwSt.
Art. 8800		**Rasenkantenschere Accu 60** bis Baujahr 2006	**Edging Accu Shears Accu 60** until 2006	**Cisaille à gazon sur accu 60** jusqu'à 2006	
Art. 8802		**Rasenkantenschere Accu 75** bis Baujahr 2006	**Edging Accu Shears Accu 75** until 2006	**Cisaille à gazon sur accu 75** jusqu'à 2006	
Art. 8810		**Rasenkantenscheren-Set Accu 60** bis Baujahr 2006	**Edging Accu Shears Set Accu 60** until 2006	**Kit Cisaille à gazon sur accu 60** jusqu'à 2006	
Art. 8808		**Rasenkantenschere Accu 45** bis Baujahr 2007	**Edging Accu Shear Accu 45** until 2007	**Cisaille à gazon sur accu 45** jusqu'à 2007	
3	2500-00.600.48	Schlitzschraube	Slotted screw	Vis à fente	0,87
4,5	8804-00.800.46	Batteriedeckel, kpl.	Accu cover, cpl.	Couvercle de pile, cpl.	6,93
8	2500-00.600.41	Vierkantmutter	Square nut	Écrou carré	2,00
15	2546-00.600.28	Blechschraube 4,2x19-C-H	Sheet metal screw 4,2x19-C-H	Vis à tôle 4,2x19-C-H	0,87
16	2179-00.600.65	Druckfeder 3 Windungen	Pressure spring, 3 winding	Ressort de pression, 3 spire	2,55
18	2500-00.610.00	Elektromotor, vollst.	Electric motor, cpl.	Moteur électrique, cpl.	28,48
20	2500-00.600.46	Linsenschraube M2,6x6-H, besch.	Oval head screw M2,6x6-H	Vis à tête bombée M2,6x6-H	0,70
21	2500-00.600.32	Doppelrad	Twin gear wheel	Pignon double	1,89
22	2320-00.000.29	Abstreifer, natur	Stripper, nature	Mousse de protection, la nature	1,77
23	8800-00.610.00	Federkupplung - Exzenter	Wrap-spring clutch - eccentric	Embrayage de plume - excentrique	3,90
24,25	8804-00.720.00	Kufe, vollst.	Runner, cpl.	Patin, cpl.	6,00
27	2165-00.600.27	Radsicherung	Locking ring for wheel	Circlips pour roue	1,38
26-29	8893-00.630.00	Radsatz	Additiona wheel	Roulettes de guidage	6,93
30	2345-00.610.02	Messerschutz	Blade protection	Protection de lame	1,83
30-34	2345-00.610.00	Messersatz, vollst. (Art. 2345-20)	Blade set, cpl. (Art. 2345-20)	Jeu de lames, cpl. (Réf. 2345-20)	25,44
42	8804-00.650.00	BGS-Steckerladegerät	Battery charger	Transformateur de charge	14,88
	8899-00.700.00	Teleskop-Drehstiel	Telescopic swivel handle	Manche télescopique orientable	27,35
Art. 8804		**Rasenkantenschere Accu 90** bis Baujahr 2006	**Edging Accu Shears Accu 90** until 2006	**Cisaille à gazon sur accu 90** jusqu'à 2006	
7	8804-00.730.00	Verdrahtungsleitung, vollst. Accu 90	Cable for internal wiring cpl. Accu 90	Câble, cpl. Accu 90	15,85
18	2510-00.610.00	Elektromotor, vollst.	Electric motor, cpl.	Moteur électrique, cpl.	30,75
30	2346-00.610.02	Messerschutz	Blade protection	Protection de lame	1,96
30-34	2346-00.610.00	Messersatz, vollst. (Art. 2346-20)	Blade set, cpl. (Art. 2346-20)	Jeu de lames, cpl. (Réf. 2346-20)	28,54
		Alle anderen Teile wie bei Art. 8800	All other spare parts art. 8800	Pour toutes les autres pièces, voir 8800	
Art. 8816		**Strauchschere Accu 45** bis Baujahr 2007	**Accu Shrub Shear Accu 45** until 2007	**Taille-buissons sur accu 45** jusqu'à 2007	
35-41	8820-00.640.00	Messersatz, vollst. (Art. 5378-20) Länge 19 cm	Blade set, cpl. (Art. 5378-20) length 19 cm	Jeu de lame, cpl. (Réf. 5378-20) longueur 19 cm	39,85
35	8820-00.640.03	Messerschutz	Blade protection	Protection de lame	3,40
		Alle anderen Teile wie bei Art. 8808	All other spare parts art. 8808	Pour toutes les autres pièces, voir 8808	
Art. 8818		**Strauchschere Accu 75** bis Baujahr 2006	**Accu Shrub Shear Accu 75** until 2006	**Taille-buissons sur accu 75** jusqu'à 2006	
35-41	8820-00.640.00	Messersatz, vollst. (Art. 5378-20) Länge 19 cm	Blade set, cpl. (Art. 5378-20) length 19 cm	Jeu de lame, cpl. (Réf. 5378-20) longueur 19 cm	39,85
35	8820-00.640.03	Messerschutz	Blade protection	Protection de lame	3,40
		Alle anderen Teile wie bei Art. 8802	All other spare parts art. 8802	Pour toutes les autres pièces, voir réf. 8802	
Art. 8820		**Strauchschere Accu 90** bis Baujahr 2006	**Accu Shrub Shear Accu 90** until 2006	**Taille-buissons sur accu 90** jusqu'à 2006	
35-41	8820-00.640.00	Messersatz, vollst. (Art. 5378-20) Länge 19 cm	Blade set, cpl. (Art. 5378-20) length 19 cm	Jeu de lame, cpl. (Réf. 5378-20) longueur 19 cm	39,85
35	8820-00.640.03	Messerschutz	Blade protection	Protection de lame	3,40
		Alle anderen Teile wie bei Art. 8804	All other spare parts art. 8804	Pour toutes les autres pièces, voir réf. 8804	
Art. 8801		**Rasenkantenschere Accu 60** bis Baujahr 2010	**Edging Accu Shears Accu 60** until 2010	**Cisaille à gazon sur accu 60** jusqu'à 2010	
Art. 8812		**Rasenkantenscheren-Set Accu 60** bis Baujahr 2010	**Edging Accu Shears Set Accu 60** until 2010	**Kit Cisaille à gazon sur accu 60** jusqu'à 2010	
3	2500-00.600.48	Schlitzschraube	Slotted screw	Vis à fente	0,87
4,5	8804-00.800.46	Batteriedeckel, kpl.	Accu cover, cpl.	Couvercle de pile, cpl.	6,93
7	8805-00.730.00	Verdrahtungsleitung, vollst. Accu 60	Cable for internal wiring cpl. Accu 60	Câble, cpl. Accu 60	36,59
8	2500-00.600.41	Vierkantmutter	Square nut	Écrou carré	2,00
15	2546-00.600.28	Blechschraube 4,2x19-C-H	Sheet metal screw 4,2x19-C-H	Vis à tôle 4,2x19-C-H	0,87
16	2179-00.600.65	Druckfeder 3 Windungen	Pressure spring, 3 winding	Ressort de pression, 3 spire	2,55
20	2500-00.600.46	Linsenschraube M2,6x6-H, besch.	Oval head screw M2,6x6-H	Vis à tête bombée M2,6x6-H	0,70
21	2500-00.600.32	Doppelrad	Twin gear wheel	Pignon double	1,89
22	2320-00.000.29	Abstreifer, natur	Stripper, nature	Mousse de protection, la nature	1,77
23	8800-00.610.00	Federkupplung - Exzenter	Wrap-spring clutch - eccentric	Embrayage de plume - excentrique	3,90
24,25	8804-00.720.00	Kufe, vollst.	Runner, cpl.	Patin, cpl.	6,00
27	2165-00.600.27	Radsicherung	Locking ring for wheel	Circlips pour roue	1,38
26-29	8893-00.630.00	Radsatz	Additiona wheel	Roulettes de guidage	6,93
30	2345-00.610.02	Messerschutz	Blade protection	Protection de lame	1,83
30-34	2345-00.610.00	Messersatz, vollst. (Art. 2345-20)	Blade set, cpl. (Art. 2345-20)	Jeu de lames, cpl. (Réf. 2345-20)	25,44
42	8894-00.655.00	Steckerladegerät	Battery charger	Transformateur de charge	21,73
	8899-00.700.00	Teleskop-Drehstiel	Telescopic swivel handle	Manche télescopique orientable	27,35
Art. 8803		**Rasenkantenschere Accu 80** bis Baujahr 2010	**Edging Accu Shears Accu 80** until 2010	**Cisaille à gazon sur accu 80** jusqu'à 2010	
7	8803-00.730.00	Verdrahtungsleitung, vollst. Accu 80	Cable for internal wiring cpl. Accu 80	Câble, cpl. Accu 80	31,06
		Alle anderen Teile wie bei Art. 8801	All other spare parts art. 8801	Pour toutes les autres pièces, voir 8801	
Art. 8805		**Rasenkantenschere Accu 100** bis Baujahr 2010	**Edging Accu Shears Accu 100** until 2010	**Cisaille à gazon sur accu 100** jusqu'à 2010	
7	8825-00.730.00	Verdrahtungsleitung, vollst. Accu 100	Cable for internal wiring cpl. Accu 100	Câble, cpl. Accu 100	41,41
30	2346-00.610.02	Messerschutz	Blade protection	Protection de lame	1,96
30-34	2346-00.610.00	Messersatz, vollst. (Art. 2346-20)	Blade set, cpl. (Art. 2346-20)	Jeu de lames, cpl. (Réf. 2346-20)	28,54
		Alle anderen Teile wie bei Art. 8801	All other spare parts art. 8801	Pour toutes les autres pièces, voir 8801	
Art. 8824		**Strauchschere Accu 80** bis Baujahr 2010	**Accu Shrub Shear Accu 80** until 2010	**Taille-buissons sur accu 80** jusqu'à 2010	
35-41	8820-00.640.00	Messersatz, vollst. (Art. 5378-20) Länge 19 cm	Blade set, cpl. (Art. 5378-20) length 19 cm	Jeu de lame, cpl. (Réf. 5378-20) longueur 19 cm	39,85
35	8820-00.640.03	Messerschutz	Blade protection	Protection de lame	3,40
		Alle anderen Teile wie bei Art. 8803	All other spare parts art. 8803	Pour toutes les autres pièces, voir réf. 8803	
Art. 8825		**Strauchscheren Accu 100** bis Baujahr 2010	**Accu Shrub Shear Accu 100** until 2010	**Taille-buissons sur accu 100** jusqu'à 2010	
Art. 8826		**Strauchscheren-Set Accu 100** bis Baujahr 2010	**Accu Shrub Shear Set Accu 100** until 2010	**Kit Taille-buissons sur accu 100** jusqu'à 2010	
35-41	8820-00.640.00	Messersatz, vollst. (Art. 5378-20) Länge 19 cm	Blade set, cpl. (Art. 5378-20) length 19 cm	Jeu de lame, cpl. (Réf. 5378-20) longueur 19 cm	39,85
35	8820-00.640.03	Messerschutz	Blade protection	Protection de lame	3,40
		Alle anderen Teile wie bei Art. 8805	All other spare parts art. 8805	Pour toutes les autres pièces, voir réf. 8805	
		Nur die aufgeführten Teile sind lieferbar!	Only the mentioned spare parts are available!	Seules les pièces indiquées sont disponibles!	

GARDENA Grasschere AccuCut Li
Strauchschere AccuCut Li

Art.-Nr. 9850
Art.-Nr. 9851

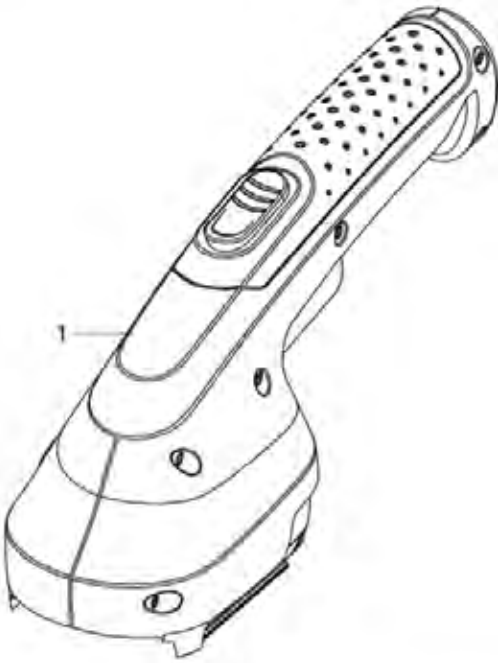

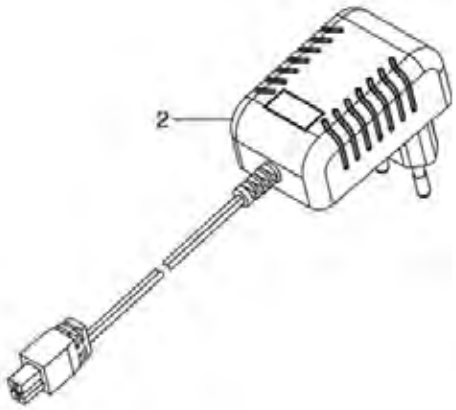

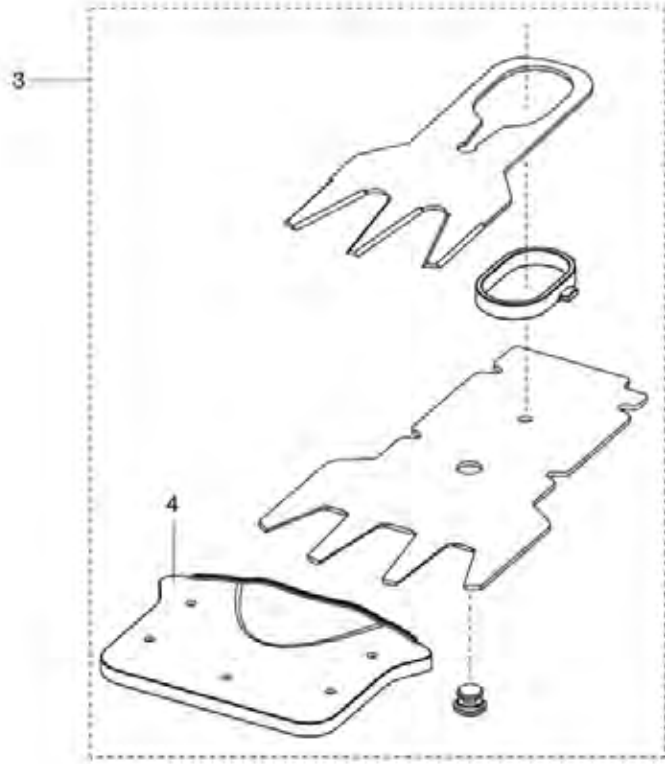

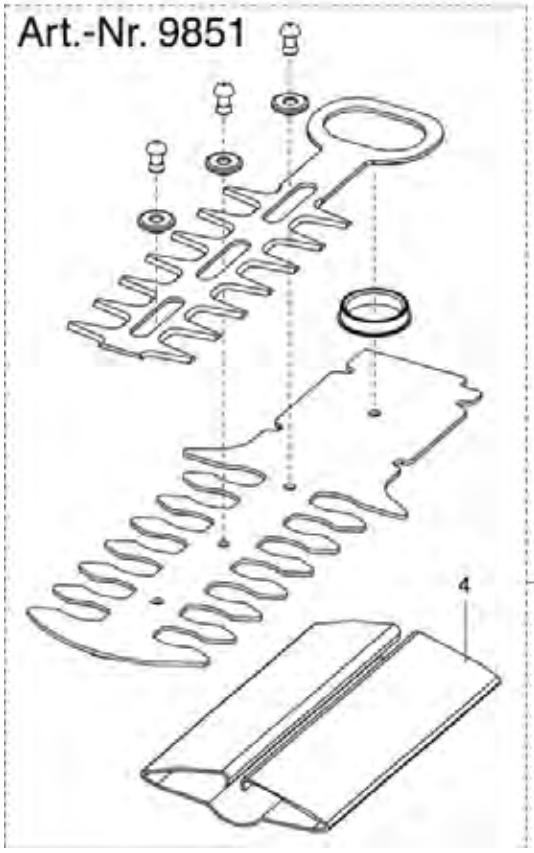

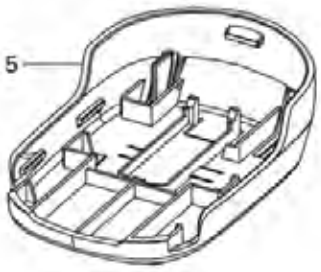

Bild Nr. / Picture No.	Ersatzteil-Nr. / Spare Part No.	Bezeichnung	Description	Désignation	unverb. Preisempf. EUR / inkl. MwSt.
Art. 9850		**Grasschere AccuCut Li**	**Grass Shear AccuCut Li**	**Cisaille à gazon AccuCut Li**	
2	9850-00.610.00	Steckerladegerät	Battery charger	Transformateur de charge	12,54
3,4	9850-00.620.00	Messersatz, vollst.	Blade set, cpl.	Jeu de lames, cpl.	14,36
4	9850-00.620.05	Messerschutz	Blade protection	Protection de lame	2,03
5	9850-00.600.07	Kufe	Runner	Patin	5,05
Art. 9851		**Strauchschere AccuCut Li**	**Shrub Shear AccuCut Li**	**Taille-buissons AccuCut Li**	
		bis Baujahr 2018	until 2018	jusqu'à 2018	
3,4	9851-00.620.00	Messersatz, vollst.	Blade set, cpl.	Jeu de lames, cpl.	21,00
4	9851-00.620.06	Messerschutz	Blade protection	Protection de lame	2,73
		Alle anderen Ersatzteile wie bei Art. 9850	All other spare parts see art. 9850	Pour toutes les autres pièces, voir réf. 9850	
Art. 9852		**Gras- und Strauchschere AccuCut Li Set**	**Grass- and Shrub Shear AccuCut Li Set**	**Cisaille et taille-buisson AccuCut Li Kit**	
		Ersatzteile siehe Art. 9850/9851	Spare parts see art. 9850/9851	Pour les pièces détachées, voir réf. 9850/9851	
Art. 2315		**Rasenschere Accu 3**	**Accu-Shear 3**	**Cisaille à gazon Accu 3**	
		ab Bj. 1993 – 2003	since 1993 – until 2003	a partir de 1993 – jusqu'à 2003	
	2110-00.600.45	Ladebuchse	Loading socket	Douille de chargement	6,16
	2105-00.620.00	Steckerladegerät EU	Battery charger EU	Transformateur de charge EU	21,15
	2320-00.000.27	Exzenterrad, innenverzahnt	Eccentric gear wheel	Roue excentrique	3,19
	2320-00.000.29	Abstreifer, natur	Stripper, nature	Mousse de protection, la nature	1,77
	2345-00.000.03	Messerführung	Slide locating ring	Guide-lame ovale	1,89
	2345-00.610.00	Messersatz, vollst. (Art. 2345-20)	Blade set, cpl. (Art. 2345-20)	Jeu de lames, cpl. (Réf. 2345-20)	25,44
Art. 2354		**Accu-Scheren-Stiel**	**Accu Swivel Handle**	**Manche multidirection**	
		bis Baujahr 2003	until 2003	jusqu'à 2003	
	2354-20.000.00	Drehstiel	Swivel handle	Manche multidirection	32,73
Art. 2315		**Accu 3**	**Accu 3**	**Cisaille à gazon Accu 3**	
Art. 2320		**Accu 4**	**Accu 4**	**Cisaille à gazon Accu 4**	
		bis Baujahr 1992	until 1992	jusqu'à 1992	
	2320-00.000.27	Exzenterrad, innenverzahnt	Eccentric gear wheel	Roue excentrique	3,19
	2320-00.000.29	Abstreifer, natur	Stripper, nature	Mousse de protection, la nature	1,77
	2320-00.003.00	Netzkabel, kpl.	Mains lead, cpl.	Câble d'alimentation, cpl.	13,11
	2345-00.610.00	Messersatz, vollst. (Art. 2345-20)	Blade set, cpl. (Art. 2345-20)	Jeu de lames, cpl. (Réf. 2345-20)	25,44
Art. 2330		**Accu 6**	**Accu 6**	**Cisaille à gazon Accu 6**	
		bis Baujahr 1992	until 1992	jusqu'à 1992	
	2320-00.000.29	Abstreifer, natur	Stripper, nature	Mousse de protection, la nature	1,77
	2320-00.003.00	Netzkabel, kpl.	Mains lead, cpl.	Câble d'alimentation, cpl.	13,11
	2330-00.000.01	Exzenterrad, außenverzahnt	Eccentric gear wheel	Roue excentrique	2,59
	2330-00.000.02	Doppelrad	Twin gear wheel	Pignon double	1,99
	2346-00.610.00	Messersatz, vollst. (Art. 2346-20)	Blade set, cpl. (Art. 2346-20)	Jeu de lames, cpl. (Réf. 2346-20)	28,54
Art. 2430		**Accu Safe 16**	**Accu Safe 16**	**Cisaille à gazon Accu Safe 16**	
		bis Baujahr 1988	until 1988	jusqu'à 1988	
	2346-00.610.00	Messersatz, vollst. (Art. 2346-20)	Blade set, cpl. (Art. 2346-20)	Jeu de lames, cpl. (Réf. 2346-20)	28,54
Art. 2516		**Accu-Strauchschere ST 6**	**Accu Shrub Trimmer ST 6**	**Taille-buissons sur accu ST 6**	
		bis Baujahr 2003	until 2003	jusqu'à 2003	
Art. 2517		**Accu-Strauchschere ST 4**	**Accu Shrub Trimmer ST 4**	**Taille-buissons sur accu ST 4**	
		bis Baujahr 2002	until 2002	jusqu'à 2002	
	2105-00.620.00	Steckerladegerät EU	Battery charger EU	Transformateur de charge EU	21,15
	2320-00.000.29	Abstreifer, natur	Stripper, nature	Mousse de protection, la nature	1,77
	2330-00.000.01	Exzenterrad, außenverzahnt	Eccentric gear wheel	Roue excentrique	2,59
	2330-00.000.02	Doppelrad	Twin gear wheel	Pignon double	1,99
	8820-00.640.00	Messersatz, vollst. (Art. 5378-20) Länge 19 cm	Blade set, cpl. (Art. 5378-20) length 19 cm	Jeu de lame, cpl. (Réf. 5378-20) longueur 19 cm	39,85
	8820-00.640.03	Messerschutz	Blade protection	Protection de lame	3,40
Art. 2500		**Accu 3**	**Accu 3**	**Accu 3**	
		bis Baujahr 2003	until 2003	jusqu'à 2003	
Art. 2505		**Accu 4**	**Accu 4**	**Accu 4**	
		bis Baujahr 2003	until 2003	jusqu'à 2003	
	2105-00.620.00	Steckerladegerät EU	Battery charger EU	Transformateur de charge EU	21,15
	2110-00.600.45	Ladebuchse	Loading socket	Douille de chargement	6,16
	2320-00.000.29	Abstreifer, natur	Stripper, nature	Mousse de protection, la nature	1,77
	2330-00.000.01	Exzenterrad, außenverzahnt	Eccentric gear wheel	Roue excentrique	2,59
	2345-00.610.00	Messersatz, vollst. (Art. 2345-20)	Blade set, cpl. (Art. 2345-20)	Jeu de lames, cpl. (Réf. 2345-20)	25,44
	2345-00.000.03	Messerführung	Slide locating ring	Guide-lame ovale	1,89
	2500-00.600.32	Doppelrad	Twin gear wheel	Pignon double	1,89
	8899-00.700.00	Teleskop-Drehstiel	Telescopic swivel handle	Manche télescopique orientable	27,35
Art. 2510		**Accu 6**	**Accu 6**	**Accu 6**	
		bis Baujahr 2003	until 2003	jusqu'à 2003	
	2165-00.600.27	Radsicherung	Locking ring for wheel	Circlips pour roue	1,38
	2346-00.610.00	Messersatz, vollst. (Art. 2346-20)	Blade set, cpl. (Art. 2346-20)	Jeu de lames, cpl. (Réf. 2346-20)	28,54
		Alle anderen Ersatzteile wie bei Art. 2500/2505	All other spare parts see art. 2500/2505	Pour toutes les autres pièces, voir réf. 2500/2505	
		Nur die aufgeführten Teile sind lieferbar!	Only the mentioned spare parts are available!	Seules les pièces indiquées sont disponibles!	

GARDENA Accu 80 TwinCut — Art.-Nr. 8830

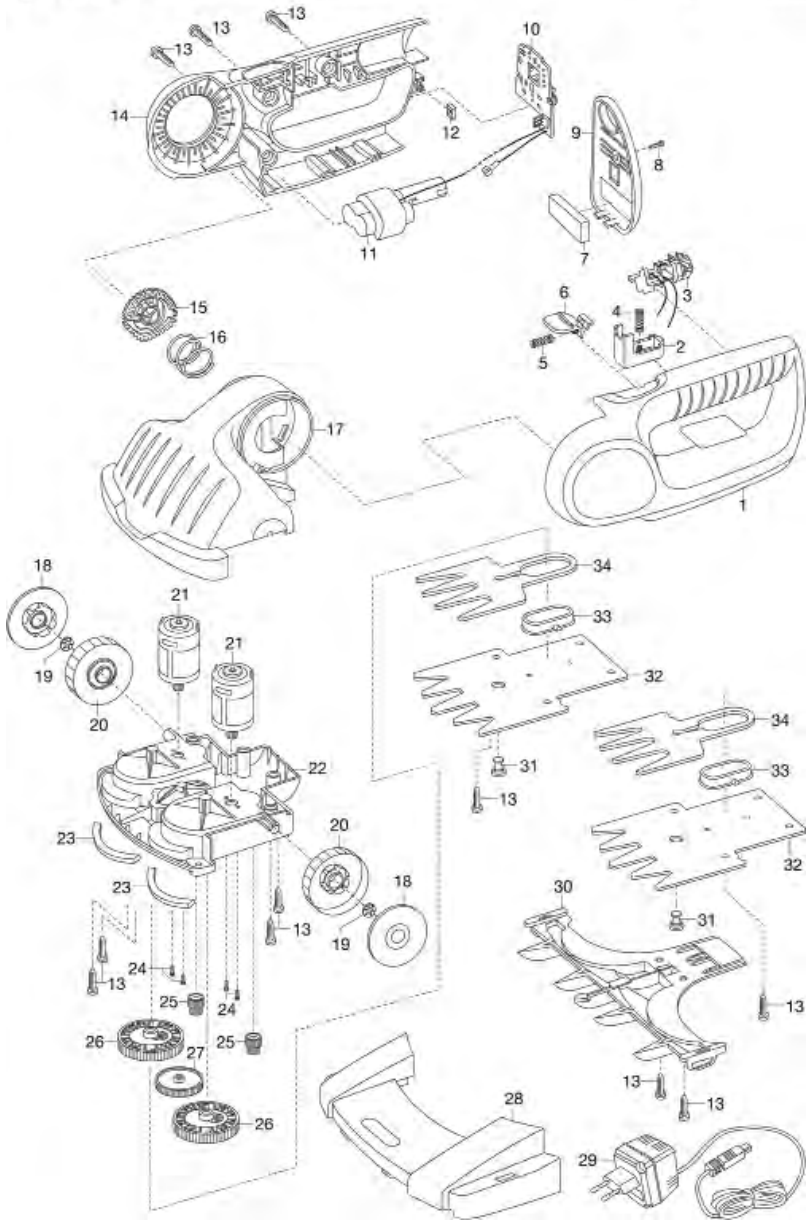

GARDENA ContourCut — Art.-Nr. 8829

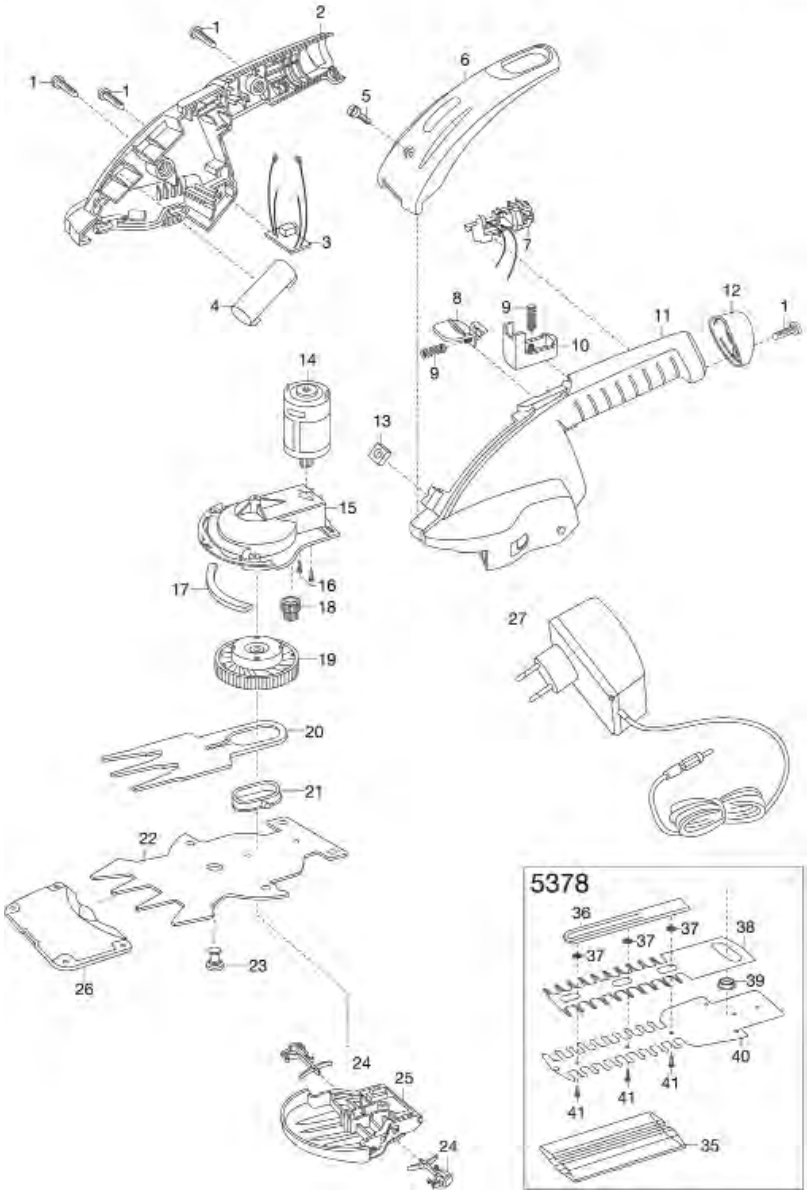

Bild Nr. Picture No.	Ersatzteil-Nr. Spare Part No.	Bezeichnung	Description	Désignation	unverb. Preisempf. EUR / inkl. MwSt.
Art. 8829		**Accu-Buchsschneider ContourCut**	**Accu Boxwood Shaper ContourCut**	**Sculpte-haies sur accu ContourCut**	
Art. 8819		**Accu-Buchsschneider Set**	**Accu Boxwood Shaper Set**	**Kit Sculpte-haies sur accu**	
		bis Baujahr 2010	until 2010	jusqu'à 2010	
4	8829-00.640.00	Akku 3,6 V 1600 mA	Accu 3,6 V 1600 mA	Accu 3,6 V 1600 mA	34,28
17	2320-00.000.29	Abstreifer, natur	Stripper, nature	Mousse de protection, la nature	1,77
18	2330-00.000.02	Doppelrad	Twin gear wheel	Pignon double	1,99
19	8800-00.610.00	Federkupplung - Exzenter	Wrap-spring clutch - eccentric	Embrayage de plume - excentrique	3,90
20-23,26	8829-00.610.00	Messersatz, vollst. (Art. 2344-20)	Blade set, cpl. (Art. 2344-20)	Jeu de lame, cpl. (Réf. 2344-20)	25,13
21	2345-00.000.03	Messerführung	Slide locating ring	Guide-lame ovale	1,89
24,25	8804-00.720.00	Kufe, vollst.	Runner, cpl.	Patin, cpl.	6,00
26	2345-00.610.02	Messerschutz	Blade protection	Protection de lame	1,83
27	8829-00.650.00	Steckerladegerät	Battery charger	Transformateur de charge	22,38
35-41	8820-00.640.00	Messersatz, vollst. (Art. 5378-20) Länge 19 cm	Blade set, cpl. (Art. 5378-20) length 19 cm	Jeu de lame, cpl. (Réf. 5378-20) longueur 19 cm	39,85
35	8820-00.640.03	Messerschutz	Blade protection	Protection de lame	3,40
	8899-00.700.00	Teleskop-Drehstiel	Telescopic swivel handle	Manche télescopique orientable	27,35

Art. 8830		**Accu-Rasenschneider TwinCut**	**Accu Lawn Cutter TwinCut**	**Mini-faucheuse sur accu TwinCut**	
		bis Baujahr 2011	until 2011	jusqu'à 2011	
7,9	8804-00.800.46	Batteriedeckel, kpl.	Accu cover, cpl.	Couvercle de pile, cpl.	6,93
10	8830-00.600.80	Platine, vollst.	Electronic circuit, cpl.	Platine électronique	41,80
12	2500-00.600.41	Vierkantmutter	Square nut	Écrou carré	2,00
13	2546-00.600.28	Blechschraube 4,2x19-C-H	Sheet metal screw 4,2x19-C-H	Vis à tôle 4,2x19-C-H	0,87
16	2179-00.600.65	Druckfeder 3 Windungen	Pressure spring, 3 winding	Ressort de pression, 3 spire	2,55
19	2165-00.600.27	Radsicherung	Locking ring for wheel	Circlips pour roue	1,38
22	8830-00.799.00	Motorträger, kpl.	Motor support, cpl.	Support de moteur, cpl.	16,77
23	2320-00.000.29	Abstreifer, natur	Stripper, nature	Mousse de protection, la nature	1,77
24	2500-00.600.46	Linsenschraube M2,6x6-H, besch.	Oval head screw M2,6x6-H	Vis à tête bombée M2,6x6-H	0,70
25	2500-00.600.32	Doppelrad	Twin gear wheel	Pignon double	1,89
26	2330-00.000.01	Exzenterrad, außenverzahnt	Eccentric gear wheel	Roue excentrique	2,59
27	2165-00.600.43	Zwischenrad	Intermediate wheel	Roue intermédiaire	2,50
29	8894-00.655.00	Steckerladegerät	Battery charger	Transformateur de charge	21,73
31-34	2346-00.610.00	Messersatz, vollst. (Art. 2346-20)	Blade set, cpl. (Art. 2346-20)	Jeu de lames, cpl. (Réf. 2346-20)	28,54
	8830-00.670.00	Stiel, kpl.	Handle, cpl.	Manche, cpl.	54,89
		Nur die aufgeführten Teile sind lieferbar!	Only the mentioned spare parts are available!	Seules les pièces indiquées sont disponibles!	

GARDENA Accu Grasschere ComfortCut — Art.-Nr. 8893
Accu Strauchschere ComfortCut — Art.-Nr. 8895

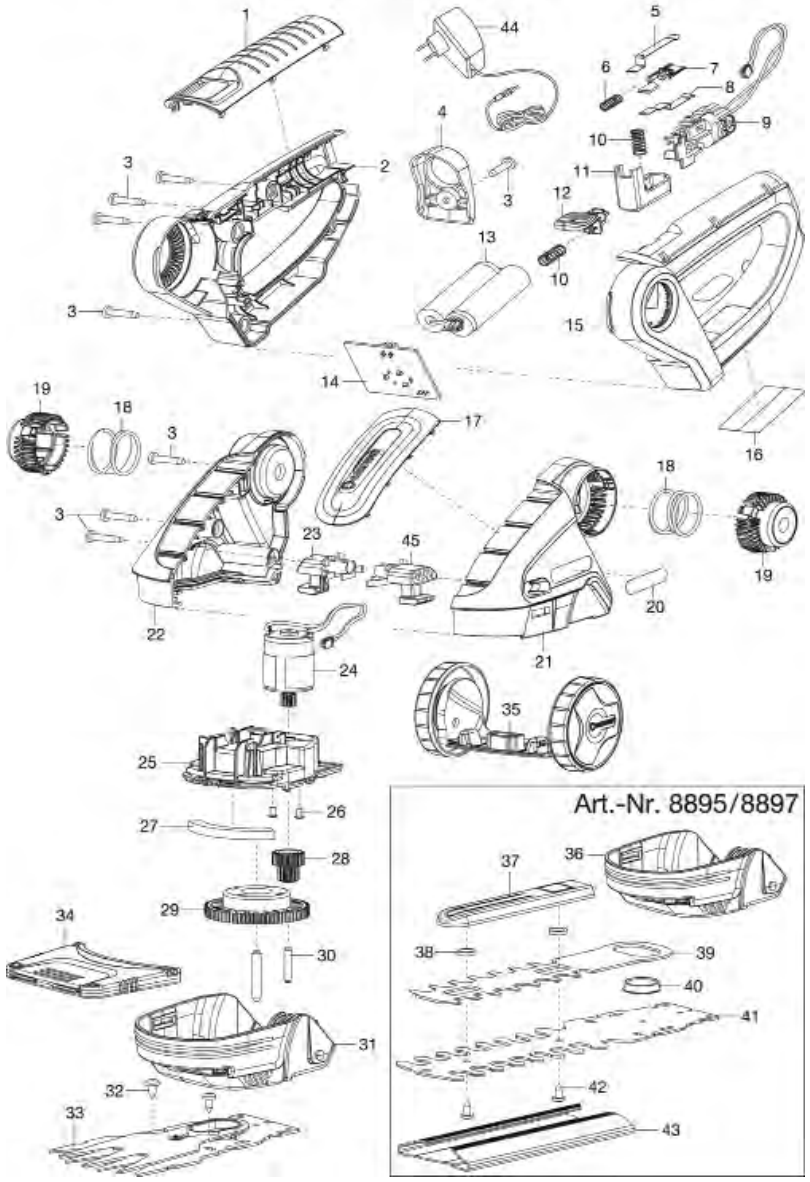

GARDENA Accu Grasschere ClassicCut — Art.-Nr. 8885
Accu Gras- und Strauchschere — Art.-Nr. 8887

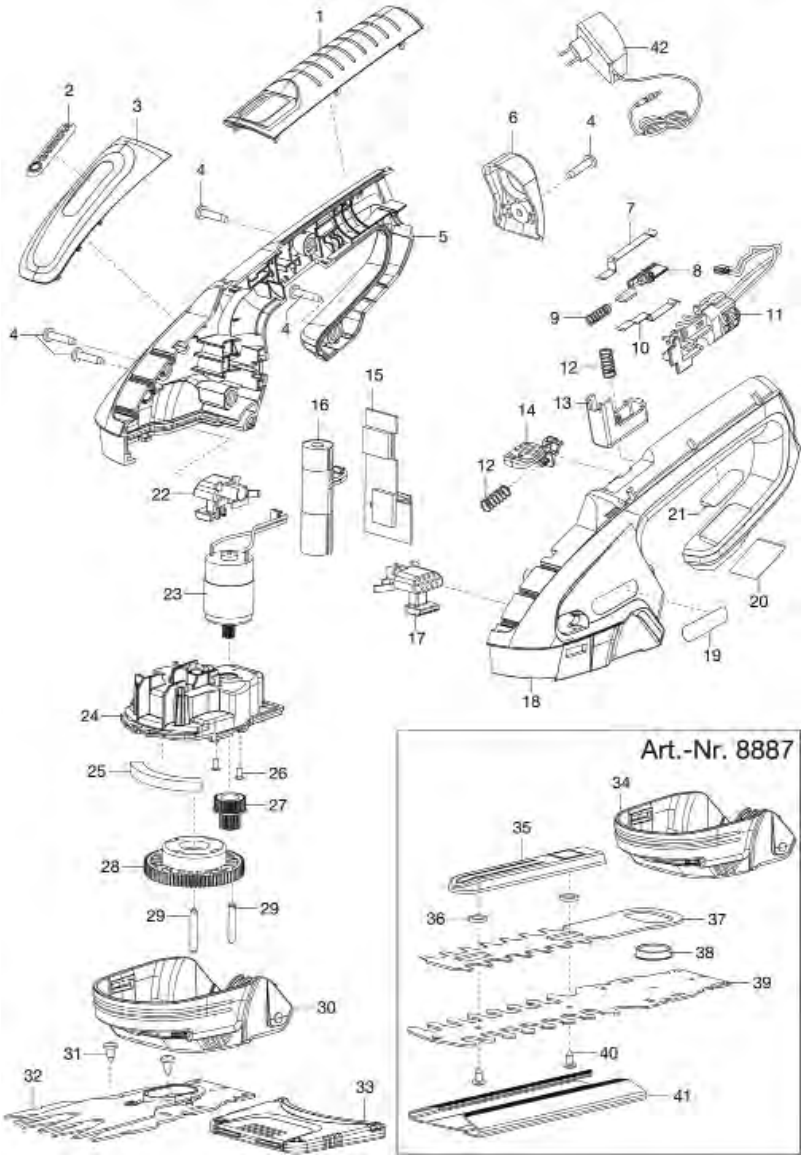

Bild Nr. / Picture No.	Ersatzteil-Nr. / Spare Part No.	Bezeichnung	Description	Désignation	unverb. Preisempf. EUR / inkl. MwSt.
Art. 8885		**Accu Grasschere ClassicCut** bis Baujahr 2018	**Accu Grass Shears ClassicCut** until 2018	**Cisaille sur accu ClassicCut** jusqu'à 2018	
1	8893-00.600.11	Blende	Screen	Ecran	5,93
4	2648-00.600.86	Blechschraube 4,2x19 F-H	Sheet metal screw 4,2x19 F-H	Vis à tôle 4,2x19 F-H	0,87
15	8885-00.680.00	Leiterplatte, vollst.	Printed circuit card, cpl.	Circuit imprimé, cpl.	44,11
16	8885-00.642.00	Accu 1, vollst.	Accu 1, cpl.	Accu 1, cpl.	33,56
17	8893-00.600.62	Riegel links	Interlock left	Verrou gauche	3,90
22	8893-00.600.66	Riegel rechts	Interlock right	Verrou droite	4,08
25	2320-00.000.29	Abstreifer, natur	Stripper, nature	Mousse de protection, la nature	1,77
27	2330-00.000.02	Doppelrad	Twin gear wheel	Pignon double	1,99
28	8800-00.610.00	Federkupplung - Exzenter	Wrap-spring clutch - eccentric	Embrayage de plume - excentrique	3,90
30-33	2340-00.600.00	Messersatz, vollst. (Art. 2340-20)	Blade set, cpl. (Art. 2340-20)	Jeu de lames, cpl. (Réf. 2340-20)	28,54
33	8885-00.610.01	Messerschutz	Blade protection	Protection de lame	2,11
42	8894-00.655.00	Steckerladegerät	Battery charger	Transformateur de charge	21,73
	8893-00.630.00	Radsatz	Additiona wheel	Roulettes de guidage	6,93
	8899-00.700.00	Teleskop-Drehstiel	Telescopic swivel handle	Manche télescopique orientable	27,35
Art. 8887		**Accu Gras- und Strauchschere ClassicCut** bis Baujahr 2018	**Set Accu Grass- and Boxwood shear ClassicCut** until 2018	**Kit Cisaille et taille-buisson sur accu ClassicCut** jusqu'à 2018	
34-41	2342-00.600.00	Messersatz, vollst. (Art. 2342-20)	Blade set, cpl. (Art. 2342-20)	Jeu de lame, cpl. (Réf. 2342-20)	35,99
41	8885-00.630.03	Messerschutz	Blade protection	Protection de lame	2,92
		Alle anderen Teile wie bei Art. 8885	All other spare parts see art. 8885	Pour toutes les autres pièces, voir réf. 8885	

Bild Nr. / Picture No.	Ersatzteil-Nr. / Spare Part No.	Bezeichnung	Description	Désignation	unverb. Preisempf. EUR / inkl. MwSt.
Art. 8893		**Accu Grasschere ComfortCut** bis Baujahr 2018	**Accu Grass Shears ComfortCut** until 2018	**Cisaille sur accu ComfortCut** jusqu'à 2018	
1	8893-00.600.11	Blende	Screen	Ecran	5,93
3	2648-00.600.86	Blechschraube 4,2x19 F-H	Sheet metal screw 4,2x19 F-H	Vis à tôle 4,2x19 F-H	0,87
13	8894-00.660.00	Accu 2, vollst.	Accu 2, cpl.	Accu 2, cpl.	47,73
14	8894-00.680.00	Leiterplatte, vollst.	Printed circuit card, cpl.	Circuit imprimé, cpl.	42,86
23	8893-00.600.66	Riegel rechts	Interlock right	Verrou droite	4,08
27	2320-00.000.29	Abstreifer, natur	Stripper, nature	Mousse de protection, la nature	1,77
28	2500-00.600.32	Doppelrad	Twin gear wheel	Pignon double	1,89
29	8800-00.610.00	Federkupplung – Exzenter	Wrap-spring clutch – eccentric	Embrayage de plume – excentrique	3,90
31-34	2340-00.600.00	Messersatz, vollst. (Art. 2340-20)	Blade set, cpl. (Art. 2340-20)	Jeu de lames, cpl. (Réf. 2340-20)	28,54
34	8885-00.610.01	Messerschutz	Blade protection	Protection de lame	2,11
35	8893-00.630.00	Radsatz	Additiona wheel	Roulettes de guidage	6,93
44	8894-00.655.00	Steckerladegerät	Battery charger	Transformateur de charge	21,73
45	8893-00.600.62	Riegel links	Interlock left	Verrou gauche	3,90
	8899-00.700.00	Teleskop-Drehstiel	Telescopic swivel handle	Manche télescopique orientable	27,35
Art. 8895		**Accu-Strauchschere ComfortCut** bis Baujahr 2018	**Accu Shrub Shears ComfortCut** until 2018	**Taille-buissons sur accu ComfortCut** jusqu'à 2018	
Art. 8897		**Accu Gras- und Strauchschere ComfortCut** bis Baujahr 2018	**Set Accu Grass- and Boxwood shear ComfortCut** until 2018	**Kit Cisaille et taille-buisson sur accu ComfortCut** jusqu'à 2018	
36-43	2343-00.600.00	Messersatz, vollst. (Art. 2343-20)	Blade set, cpl. (Art. 2343-20)	Jeu de lame, cpl. (Réf. 2343-20)	39,98
43	8895-00.610.03	Messerschutz	Blade protection	Protection de lame	3,47
		Alle anderen Teile wie bei Art. 8893	All other spare parts see art. 8893	Pour toutes les autres pièces, voir réf. 8893	
		Nur die aufgeführten Teile sind lieferbar!	Only the mentioned spare parts are available!	Seules les pièces indiquées sont disponibles!	

GARDENA Akku-Grasschere ComfortCut Li Art.-Nr. 9856
Set Akku-Gras- und Strauchschere ComfortCut Li Art.-Nr. 9857
Set Akku-Grasschere ComfortCut Li Art.-Nr. 9858

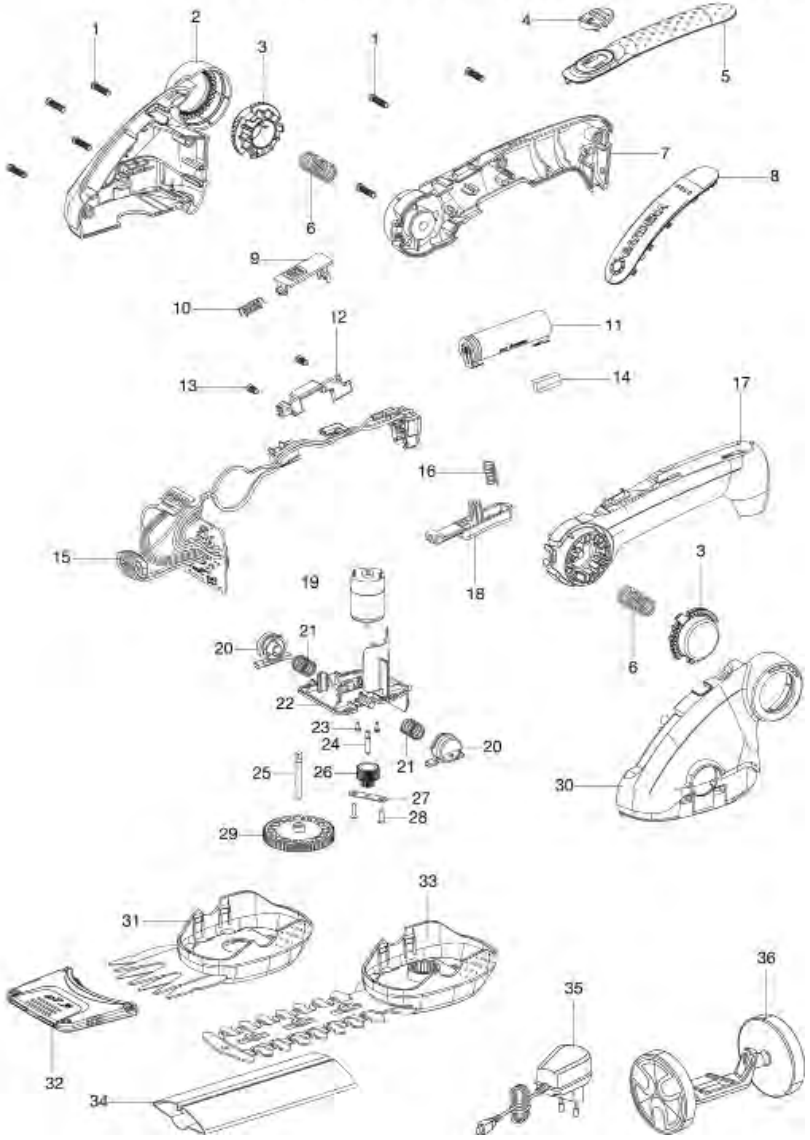

GARDENA Akku-Grasschere ClassicCut Li Art.-Nr. 9853
Set Akku-Gras- und Strauchschere ClassicCut Li Art.-Nr. 9854
Set Akku-Grasschere Classic Cut Li Art.-Nr. 9855

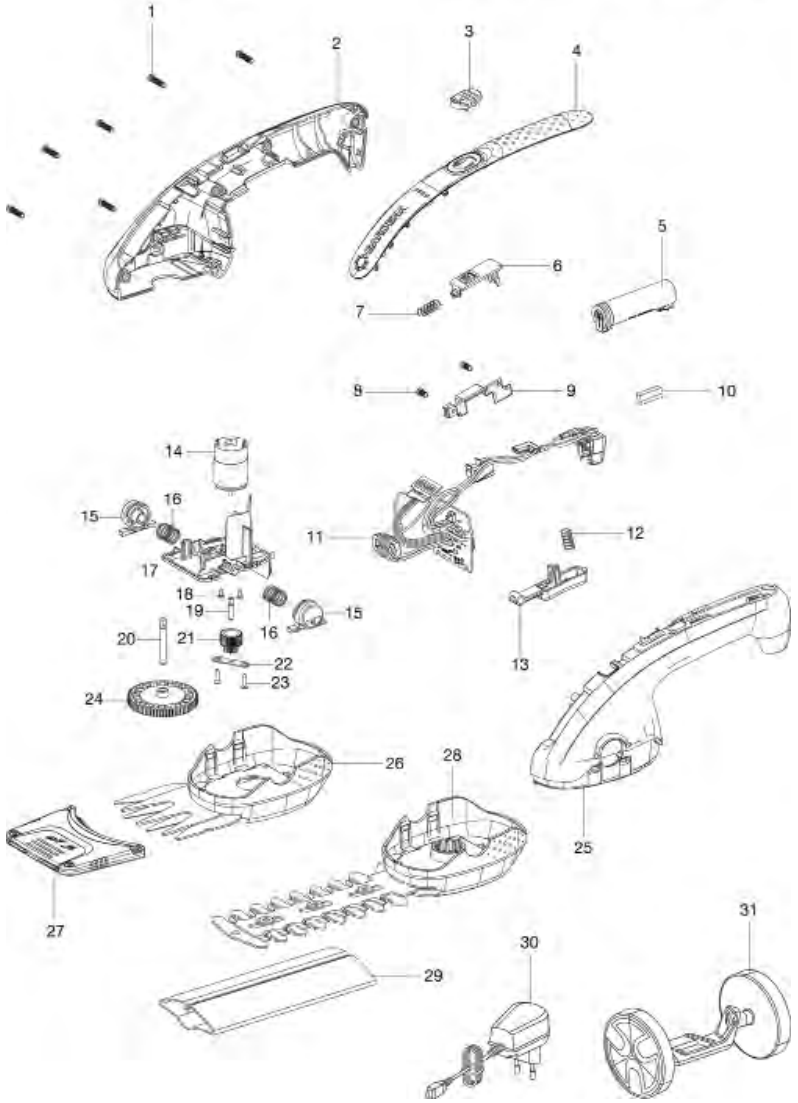

Bild Nr. Picture No.	Ersatzteil-Nr. Spare Part No.	Bezeichnung	Description	Désignation	unverb. Preisempf. EUR / inkl. MwSt.
Art. 9853		**Akku-Grasschere ClassicCut Li**	**Grass Shear Accu ClassicCut Li**	**Cisaille à gazon ClassicCut Li**	
Art. 9854		**Set Akku-Gras- und Strauchschere ClassicCut Li**	**Set Grass Shear Accu ClassicCut Li + Shurb Shears**	**Kit cisaille à gazon ClassicCut Li + lame taille-buissons**	
Art. 9855		**Set Akku-Grasschere ClassicCut Li**	**Set Grass Shear Accu ClassicCut Li**	**Kit cisaille à gazon ClassicCut Li + manche télescopique + roues**	
1	9850-00.600.12	Schraube ST3x16 Torx	Screw ST3x16 Torx	Vis ST3x16 Torx	0,70
3	9853-00.600.04	Schieber	Slide	Verrou	1,89
5	9853-00.640.00	Akku 3,6 V, 2,5 Ah	Accu 3,6 V, 2,5 Ah	Accu 3,6 V, 2,5 Ah	40,82
11	9853-00.620.00	Leiterplatte	Printed circuit card, cpl.	Circuit imprimé, cpl.	23,95
21	9853-00.630.02	Doppelrad	Twin gear wheel	Pignon double	1,80
24	9853-00.630.03	Zahnrad	Gear wheel	Pignon	2,80
26	9853-00.610.00	Messersatz vollst (Art. 9862-20)	Blade set, cpl. (Art. 9862-20)	Jeu de lames, cpl. (Réf. 9862-20)	27,99
27	8885-00.610.01	Messerschutz	Blade protection	Protection de lame	2,11
28	9854-00.610.00	Messersatz vollst. (Art. 9863-20)	Blade set, cpl. (Art. 9863-20)	Jeu de lames, cpl. (Réf. 9863-20)	32,99
29	9854-00.611.04	Messerschutz	Blade protection	Protection de lame	2,58
30	9853-00.650.00	Steckerladegrät	Battery charger	Transformateur de charge	13,39
31	9861-00.600.00	Radsatz (Art. 9861-20)	Additional wheel (Art. 9861-20)	Roulettes de guidage (Réf. 9861-20)	9,98

Art. 9856		**Akku-Grasschere ComfortCut Li**	**Grass Shear Accu ComfortCut Li**	**Cisaille à gazon ComfortCut Li**	
Art. 9857		**Set Akku-Gras- und Strauchschere ComfortCut Li**	**Set Grass Shear Accu ComfortCut Li + Shurb Shears**	**Kit cisaille à gazon ClassicCut Li + lame taille-buissons**	
Art. 9858		**Set Akku-Grasschere ComfortCut Li**	**Set Grass Shear Accu ComfortCut Li**	**Kit cisaille à gazon ComfortCut Li + manche télescopique + roues**	
1	9850-00.600.12	Schraube ST3x16 Torx	Screw ST3x16 Torx	Vis ST3x16 Torx	0,70
4	9853-00.600.04	Schieber	Slide	Verrou	1,89
11	9856-00.640.00	Akku 3,6 V, 3,0 Ah	Accu 3,6 V, 3,0 Ah	Accu 3,6 V, 3,0 Ah	44,45
15	9853-00.620.00	Leiterplatte	Printed circuit card, cpl.	Circuit imprimé, cpl.	23,95
26	9853-00.630.02	Doppelrad	Twin gear wheel	Pignon double	1,80
29	9853-00.630.03	Zahnrad	Gear wheel	Pignon	2,80
31	9853-00.610.00	Messersatz vollst (Art. 9862-20)	Blade set, cpl. (Art. 9862-20)	Jeu de lames, cpl. (Réf. 9862-20)	27,99
32	8885-00.610.01	Messerschutz	Blade protection	Protection de lame	2,11
33	9854-00.610.00	Messersatz vollst. (Art. 9863-20)	Blade set, cpl. (Art. 9863-20)	Jeu de lames, cpl. (Réf. 9863-20)	32,99
34	9854-00.611.04	Messerschutz	Blade protection	Protection de lame	2,58
35	9853-00.650.00	Steckerladegrät	Battery charger	Transformateur de charge	13,39
36	9861-00.600.00	Radsatz (Art. 9861-20)	Additional wheel (Art. 9861-20)	Roulettes de guidage (Réf. 9861-20)	9,98

Nur die aufgeführten Teile sind lieferbar!

Only the mentioned spare parts are available!

Seules les pièces indiquées sont disponibles!

GARDENA Heckenschere EasyCut 42 Accu Art.-Nr. 8872

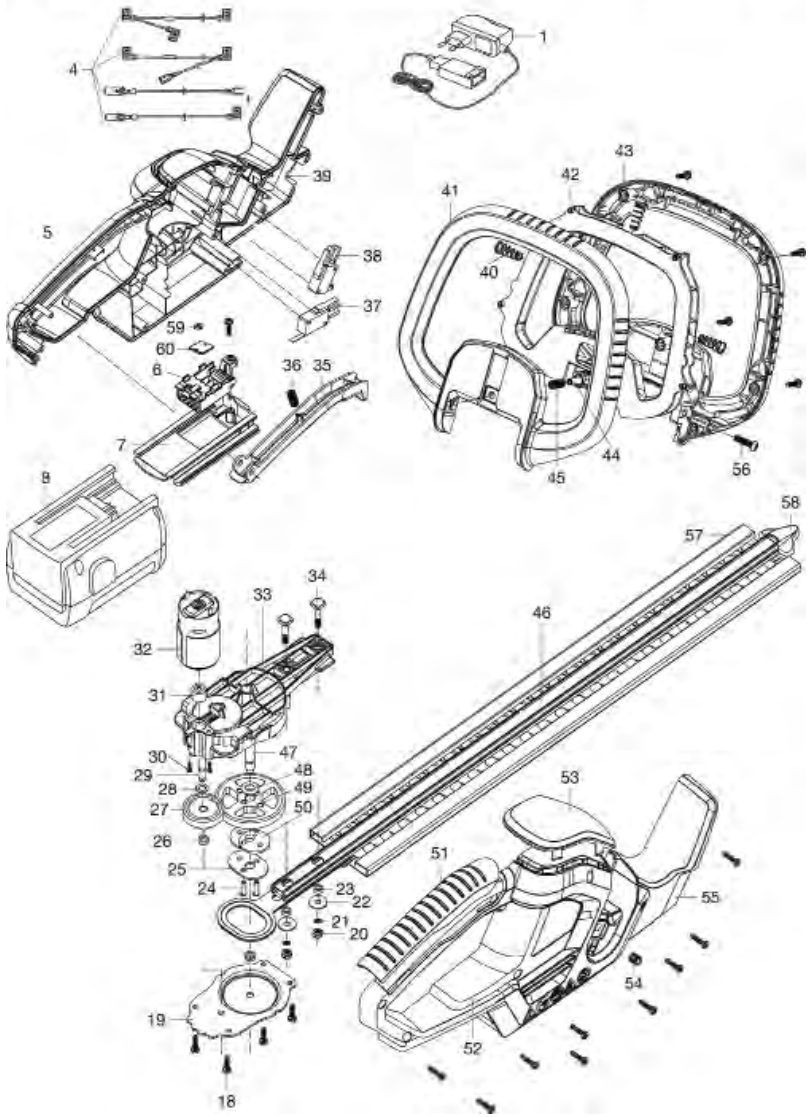

GARDENA Accu Strauchschere ComfortCut 30 Art.-Nr. 8898

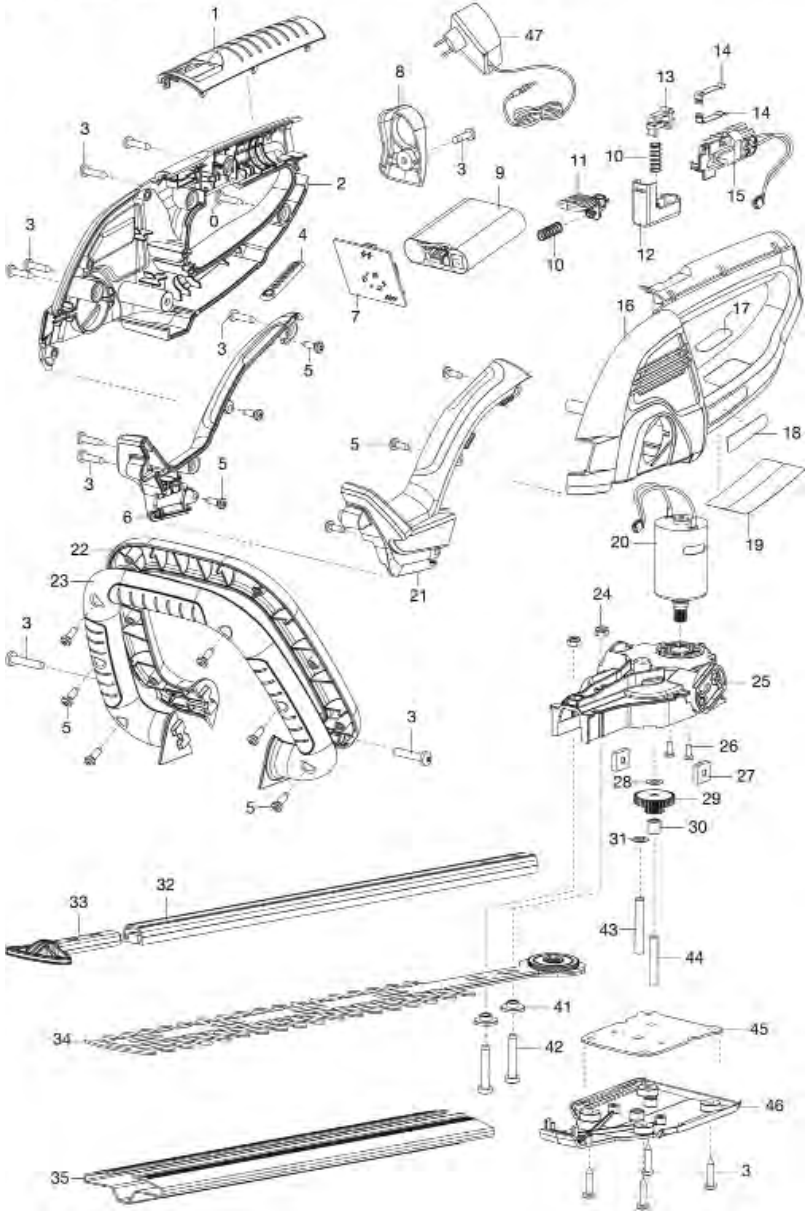

Bild Nr. Picture No.	Ersatzteil-Nr. Spare Part No.	Bezeichnung	Description	Désignation	unverb. Preisempf. EUR / inkl. MwSt.
Art. 8898		**Accu Strauchschere ComfortCut 30**	**Accu Shrub Shears ComfortCut 30**	**Taille-buissons sur accu ComfortCut 30**	
		bis Baujahr 2018	until 2018	jusqu'à 2018	
1	8898-00.600.61	Blende	Screen	Ecran	5,16
3	2546-00.600.28	Blechschraube 4,2x19-C-H	Sheet metal screw 4,2x19-C-H	Vis à tôle 4,2x19-C-H	0,87
7	8898-00.680.00	Leiterplatte, vollst.	Printed circuit card, cpl.	Circuit imprimé, cpl.	34,82
9	8898-00.642.00	Accu 3, vollst.	Accu 3, cpl.	Accu 3, cpl.	57,05
27	2300-00.600.23	Vierkantmutter M5	Square nut M5	Écrou carré M5	2,00
29	8898-00.600.41	Doppelrad	Twin gear wheel	Pignon double	3,68
32-34	8898-00.690.00	Messersatz, vollst. mit Exzenter	Blade set, cpl.	Jeu de lame, cpl.	32,68
35	8870-00.900.14	Messerschutz	Blade protection	Fourreau	8,47
45	8898-00.600.31	Bodenplatte	Base plate	Plaque de base	9,37
46	8898-00.600.26	Abdeckung	Cover	Couvercle	5,76
47	8894-00.655.00	Steckerladegerät	Battery charger	Transformateur de charge	21,73
	8899-00.700.00	Teleskop-Drehstiel	Telescopic swivel handle	Manche télescopique orientable	27,35

Art. 8872		**Heckenschere EasyCut 42 Accu**	**Hedge Trimmer EasyCut 42 Accu**	**Taille-haies sur accu EasyCut 42**	
		bis Baujahr 2018	until 2018	jusqu'à 2018	
1	8844-00.900.03	Ladegerät	Battery charger	Transformateur de charge	42,52
8	8834-00.701.00	Wechselakku NiMH 18 V, 1,6 Ah (Art. 8834-20)	Replacement battery NiMH 18 V, 1,6 Ah (Art. 8834-20)	Batterie remplacable NiMH 18 V, 1,6 Ah (Réf. 8834-20)	63,84
20	8872-00.900.12	Mutter	Nut	Écrou	0,92
24,25,29,33, 46,47,49, 50,57,58	8872-00.900.02	Messersatz, vollst. mit Messerträger	Hedge-clippers blade, cpl. with blade support	Jeu de lames, cpl. avec support de lame	45,73
31,32	8872-00.900.03	Elektromotor	Electric motor	Moteur électrique	41,25
34	8872-00.900.10	Schraube	Screw	Vis	0,70
35	8872-00.900.11	Taste	Trigger	Gâchette	2,67
37	8872-00.900.04	Schalter, Taste	Switch, trigger	Interrupteur, gâchette	12,26
38	8872-00.900.05	Sicherheitsschalter	Safety switch	Interrupteur de sécurité	12,86
40-45,56	8872-00.900.06	Handgriff, kpl.	Handle, cpl.	Poignée, cpl.	17,54
51	8872-00.900.07	Griffblende	Handle screen	Poignée carter arrière	3,88
53	8872-00.900.08	Abdeckung	Cover	Couvercle	4,41
57	8872-00.900.13	Messerschutz	Blade protection	Protection de lame	7,79
	2591-00.900.01	Getriebefett Firetemp XT2, 5 gr	Gear fat Firetemp XT2, 5 gr	Graisse Firetemp XT2, 5 gr	15,82
	8872-00.900.14	Schraube für Messer	Screw for blade	Vis pour lame	1,37
		Nur die aufgeführten Teile sind lieferbar!	Only the mentioned spare parts are available!	Seules les pièces indiquées sont disponibles!	

GARDENA Accu Heckenschere ErgoCut 48 Li — Art.-Nr. 8878

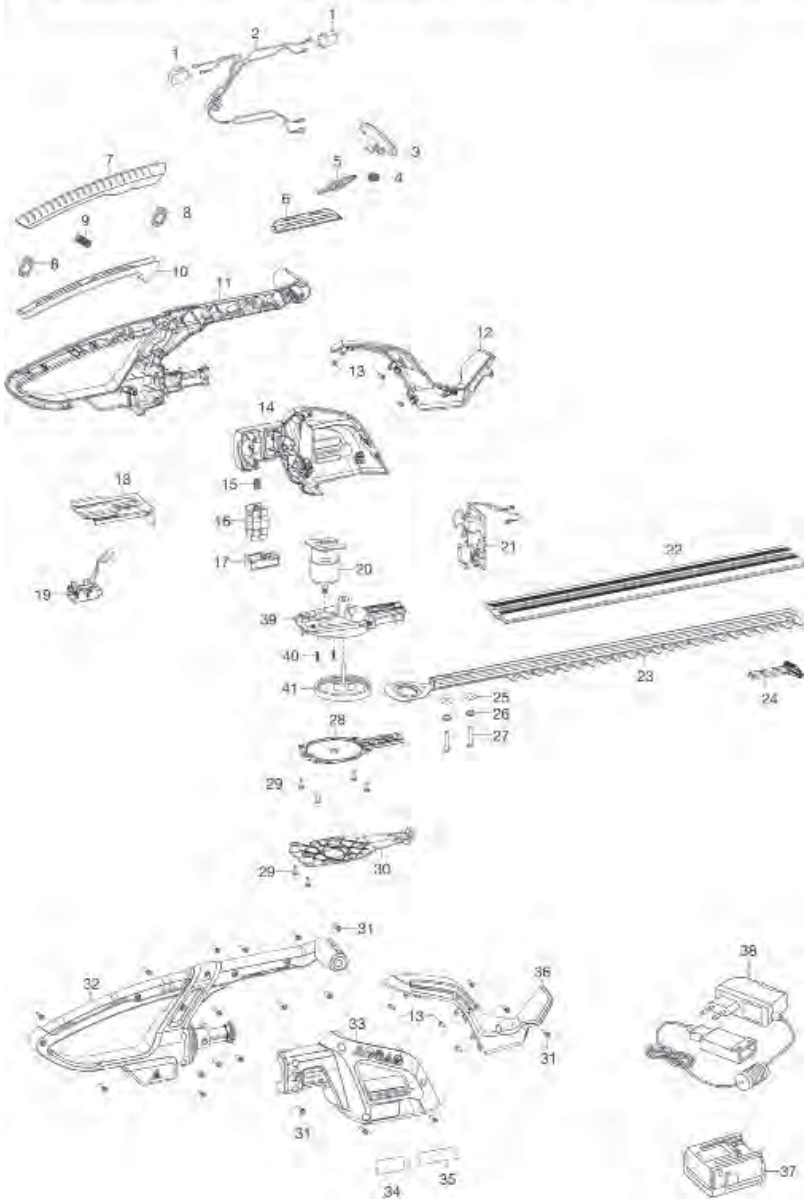

GARDENA Accu Heckenschere EasyCut 50Li — Art.-Nr. 8873
Accu Heckenschere EasyCut Li-18/50 — Art.-Nr. 8877

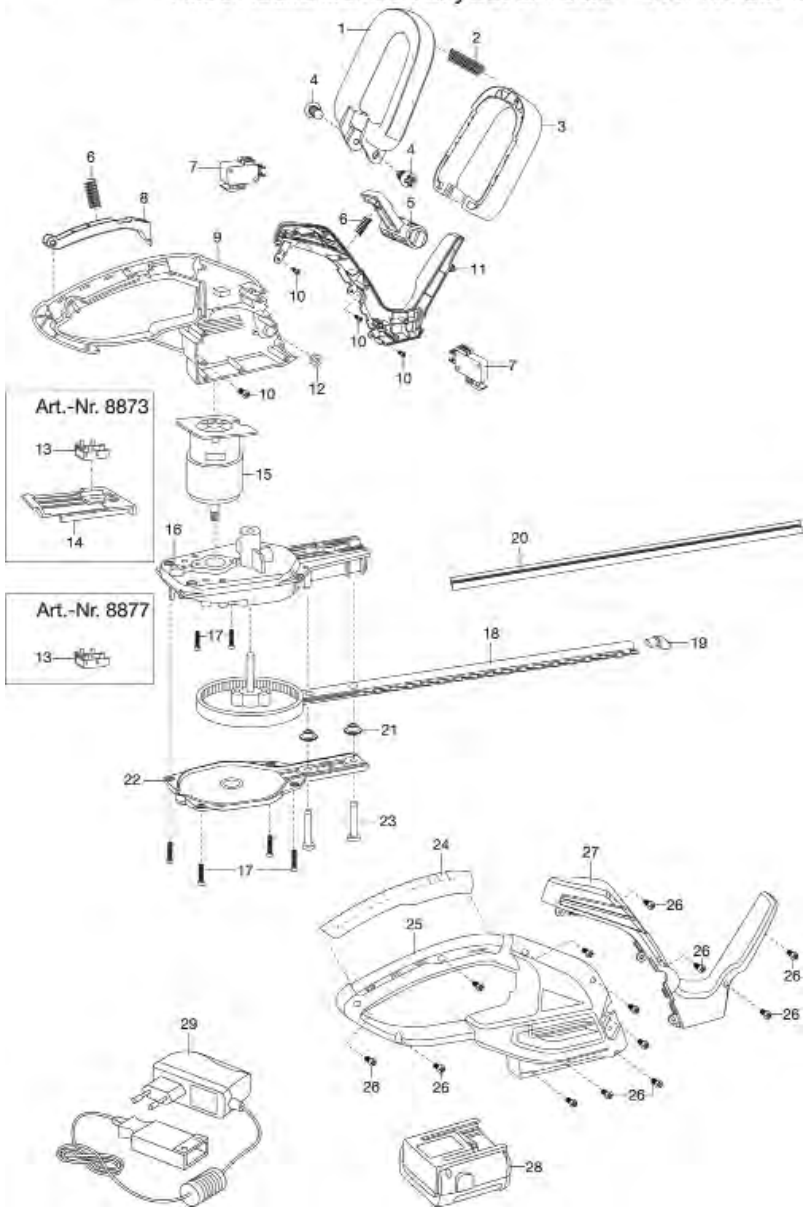

Bild Nr. Picture No.	Ersatzteil-Nr. Spare Part No.	Bezeichnung	Description	Désignation	unverb. Preisempf. EUR / inkl. MwSt.
Art. 8873		**Accu-Heckenschere EasyCut 50-Li**	**Accu Hedge Trimmer EasyCut 50-Li**	**Taille-haies sur accu EasyCut 50-Li**	
		bis Baujahr 2013	until 2013	jusqu'à 2013	
1-3	8870-00.900.01	Führungsgriff, kpl.	Guide handle, cpl.	Poignée de guidage, cpl.	17,64
4	8870-00.900.02	Schraube M6x16	Screw M6x16	Vis M6x16	1,19
5	8873-00.900.03	Schalthebel	Control lever	Levier de commande	5,33
6	8873-00.900.04	Feder	Spring	Ressort	2,00
7	8873-00.900.05	Schalter	Switch	Interrupteur	10,91
8	8873-00.900.06	Drücker	Trigger	Gâchette	5,43
10	8873-00.900.07	Schraube	Screw	Vis	1,37
13	8873-00.900.08	Batterieanschluss	Battery connector	Connexion de batterie	4,38
14	8873-00.900.09	Batterieaufnahme	Battery adapter	Admission de batterie	6,66
15	8873-00.900.10	Motor	Motor	Moteur	48,23
18,19	8873-00.900.11	Heckenscherenmessersatz, vollst.	Hedge clippers blade cpl.	Jeu de lames, cpl.	54,44
19	8873-00.900.12	Stoßschutz	Protector	Protection	4,19
20	8873-00.900.13	Messerschutz	Blade protection	Fourreau	7,51
24	8873-00.900.14	Griff	Handle	Poignée	5,74
28	8839-00.701.00	Wechselakku Li-Ion 18 V, 1,6 Ah (Art. 8839-20)	Replacement battery Li-Ion 18 V, 1,6 Ah (Art. 8839-20)	Batterie remplacable Li-Ion 18 V, 1,6 Ah (Réf. 8839-20)	73,72
29	8025-00.630.00	Ladegerät 18 V Li-Ion	Battery charger 18 V Li-Ion	Transformateur de charge 18 V Li-Ion	29,04
Art. 8877		**Accu-Heckenschere EasyCut Li-18/50**	**Accu Hedge Trimmer EasyCut Li-18/50**	**Taille-haies sur accu EasyCut Li-18/50**	
		bis Baujahr 2017	until 2017	jusqu'à 2017	
13	8877-00.900.01	Batterieanschluss	Battery connector	Connexion de batterie	4,46
28	9839-00.701.00	Wechselakku Li-Ion 18 V, 2,6 Ah (Art. 9839-20)	Replacement battery Li-Ion 18 V, 2,6 Ah (Art. 9839-20)	Batterie remplacable Li-Ion 18 V, 2,6 Ah (Réf. 9839-20)	79,99
29	9825-00.630.00	Ladegerät 18 V Li-Ion (Art. 8833-20)	Battery charger 18 V Li-Ion (Art. 8833-20)	Transformateur de charge 18 V Li-Ion (Réf. 8833-20)	19,99
		Alle anderen Teil wie bei Art. 8873	All other spare parts art. 8873	Pour toutes les autres pièces, voir réf. 8873	
Art. 8878		**Accu-Heckenschere ErgoCut 48-Li**	**Accu Hedge Trimmer ErgoCut 48-Li**	**Taille-haies sur accu ErgoCut 48-Li**	
		bis Baujahr 2014	until 2014	jusqu'à 2014	
1	8875-00.660.01	Schalter	Switch	Interrupteur	10,03
7	8875-00.600.12	Griffschale	Handle shell	Poignée	10,32
16	8875-00.600.13	Drücker	Trigger	Gâchette	4,75
17	8875-00.600.07	Drucktaste	Push-button	Bouton-poussoir	4,38
18	8878-00.600.05	Führung	Guiding	Guidage	6,66
19	8878-00.670.00	Kontaktstecker	Contact plug	Fiche de contact	8,64
20,28,29,39-41	8878-00.620.00	Motor, kpl.	Motor, cpl.	Moteur, cpl.	63,68
28	8878-00.620.08	Bodenplatte für Motor	Base plate for motor	Plaque de base pour moteur	10,31
21	8878-00.660.00	Leiterplatte, vollst.	Printed circuit card, cpl.	Circuit imprimé, cpl.	38,22
22	8878-00.600.08	Messerschutz	Blade protection	Fourreau	8,00
22,23,24	8878-00.810.00	Heckenscherenmessersatz, vollst.	Hedge clippers blade cpl.	Jeu de lames, cpl.	52,26
24	8875-00.610.04	Stoßschutz	Protector	Protection	4,38
25	8878-00.600.10	Scheibe	Disc	Disque	1,38
26	8875-00.600.28	Distanzbuchse	Distance bush	Douille d'ecartement	2,06
27	8875-00.600.23	Schraube M5x30	Screw M5x30	Vis M5x30	1,69
30	8875-00.600.16	Abdeckung	Cover	Couvercle	6,15
31	4028-00.610.07	STS-Schraube T40x18	STS-Screw T40x18	STS-Vis T40x18	0,87
37	8839-00.701.00	Wechselakku Li-Ion 18 V, 1,6 Ah (Art. 8839-20)	Replacement battery Li-Ion 18 V, 1,6 Ah (Art. 8839-20)	Batterie remplacable Li-Ion 18 V, 1,6 Ah (Réf. 8839-20)	73,72
38	8025-00.630.00	Ladegerät 18 V Li-Ion	Battery charger 18 V Li-Ion	Transformateur de charge 18 V Li-Ion	29,04
	8878-00.610.04	Schraube für Messer	Screw for blade	Vis pour lames	1,51
		Nur die aufgeführten Teile sind lieferbar!	Only the mentioned spare parts are available!	Seules les pièces indiquées sont disponibles!	

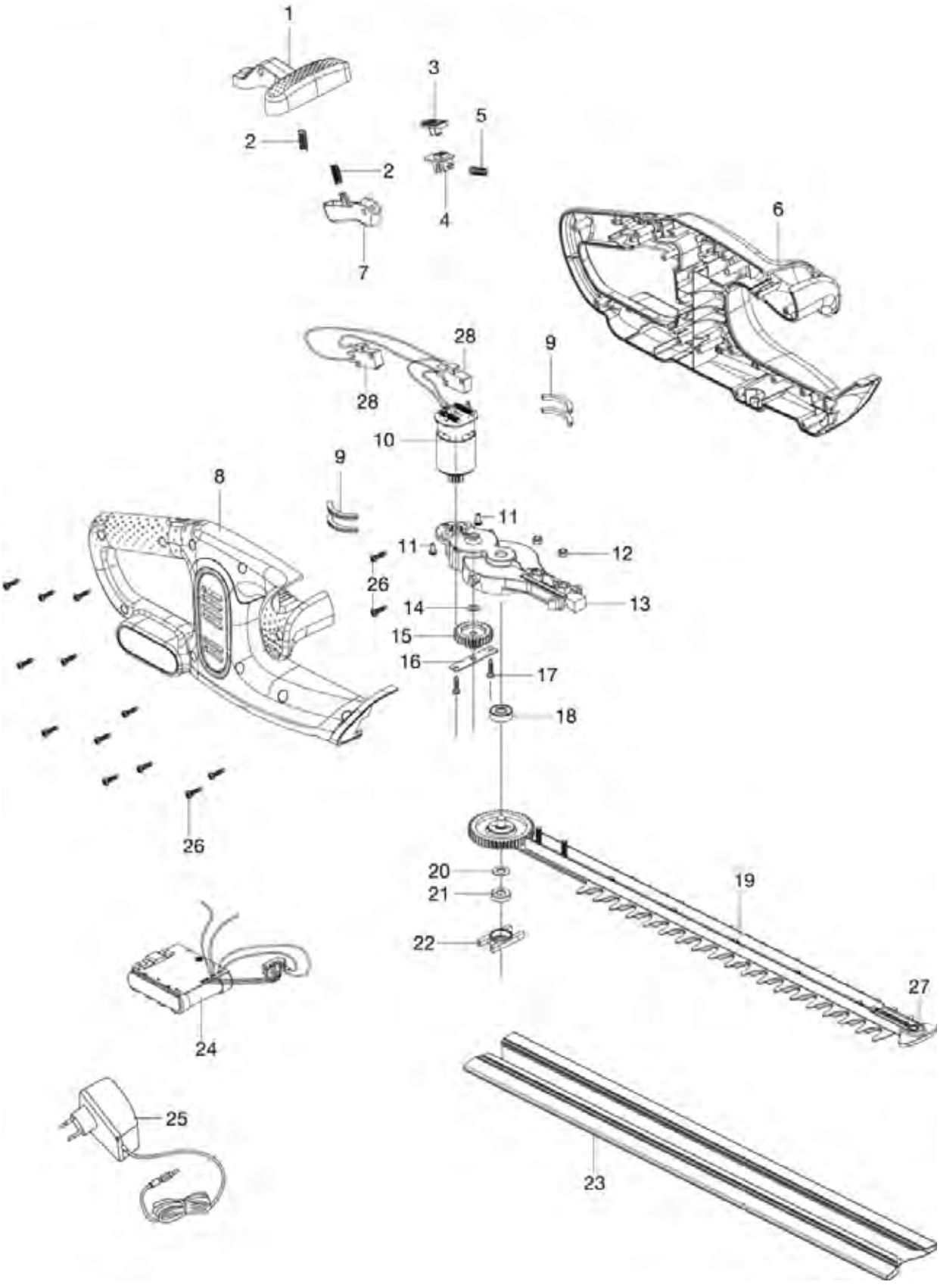
1
2
2
3
4
5
6
7
8
9
9
10
11
11
12
13
14
15
16
17
18
19
20
21
22
23
24
25
26
26
27
28
28

Bild Nr. Picture No.	Ersatzteil-Nr. Spare Part No.	Bezeichnung	Description	Désignation	unverb. Preisempf. EUR / inkl. MwSt.
Art. 9836		**Akku Heckenschere EasyCut Li**	**Accu Hedge Trimmer EasyCut Li**	**Taille-haies sur batterie EasyCut Li**	
1	9836-00.600.01	Drücker	Trigger	Gâchette	6,28
2	9850-00.600.10	Feder	Spring	Ressort	2,00
3	9850-00.600.04	Schieber, oben	Upper Slide	Verrou, supérieure	2,71
4	9850-00.600.05	Schieber, unten	Lower slide	Verrou, inférieure	2,71
5	9850-00.600.09	Feder	Spring	Ressort	2,00
7	9836-00.600.02	Drücker	Trigger	Gâchette	4,28
10	9836-00.901.00	Motor	Motor	Moteur	32,59
12	9830-00.615.08	Mutter M5	Nut M5	Écrou M5	0,92
13	9836-00.650.03	Getriebe	Gear box	Engrenage	13,60
14	9837-00.610.03	Scheibe	Washer	Disque	1,38
15	9860-00.630.04	Zahnrad	Gear wheel	Pignon	16,09
16	9837-00.625.06	Platte	Plate	Plaque	2,62
18	9830-00.620.03	Lager	Bearing	Palier	4,22
19,27	9836-00.652.00	Heckenscherenmessersatz	Hedge clippers blade	Jeu de lames	43,55
20	9836-00.650.04	Scheibe	Washer	Disque	1,38
21	9836-00.650.05	Lager	Bearing	Palier	4,22
22	9836-00.650.06	Lagergehäuse	Bearing housing	Logement de palier	2,84
23	9836-00.600.04	Messerschutz	Blade protection	Fourreau	4,77
24	9836-00.620.00	Akku	Battery	Batterie	53,55
25	9836-00.610.00	Ladegerät	Battery charger	Transformateur de charge	16,89
27	9836-00.653.03	Stoßschutz	Protector	Protection	4,38
28	9837-00.600.07	Schalter	Switch	Interrupteur	10,45

Achtung!! Folgende Teile sind nicht als Ersatzteil verfügbar, da es sich um Normteile handelt.
Attention!! The following parts are not available as spare parts as they are standard parts.
Attention!! Les pièces suivantes ne sont pas disponibles en tant que pièces de rechange car celles-ci sont des pièces standard disponibles dans le commerce.

11		Schraube M3x8	Screw M3x8	Vis M3x8
17		Schraube ST4x16	Screw ST4x16	Vis ST4x16
26		Schraube ST4x16 Torx	Screw ST4x16 Torx	Vis ST4x16 Torx
		Nur die aufgeführten Teile sind lieferbar!	Only the mentioned spare parts are available!	Seules les pièces indiquées sont disponibles!

GARDENA Accu Heckenschere PowerCut Li-40/60 Art.-Nr. 9860

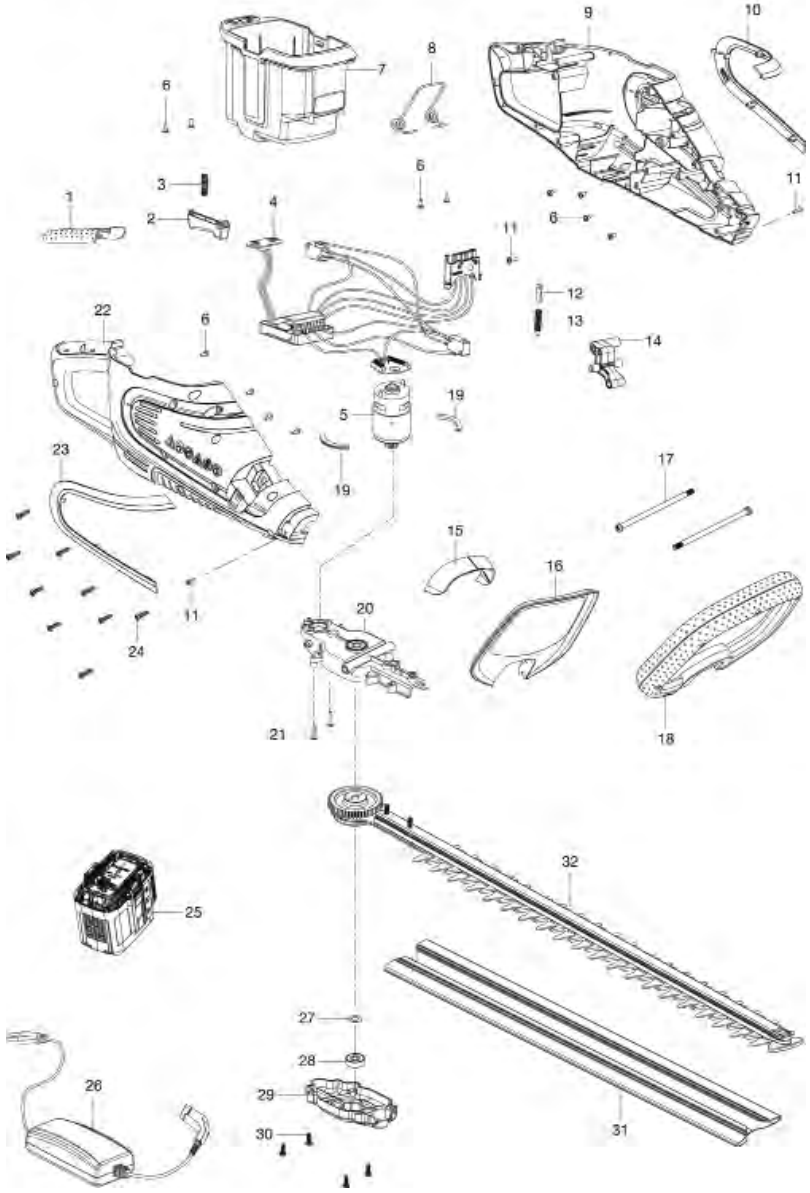

GARDENA Accu Heckenschere ComfortCut Li 18/50 Art.-Nr. 9837
Accu Heckenschere ComfortCut Li 18/60 Art.-Nr. 9838

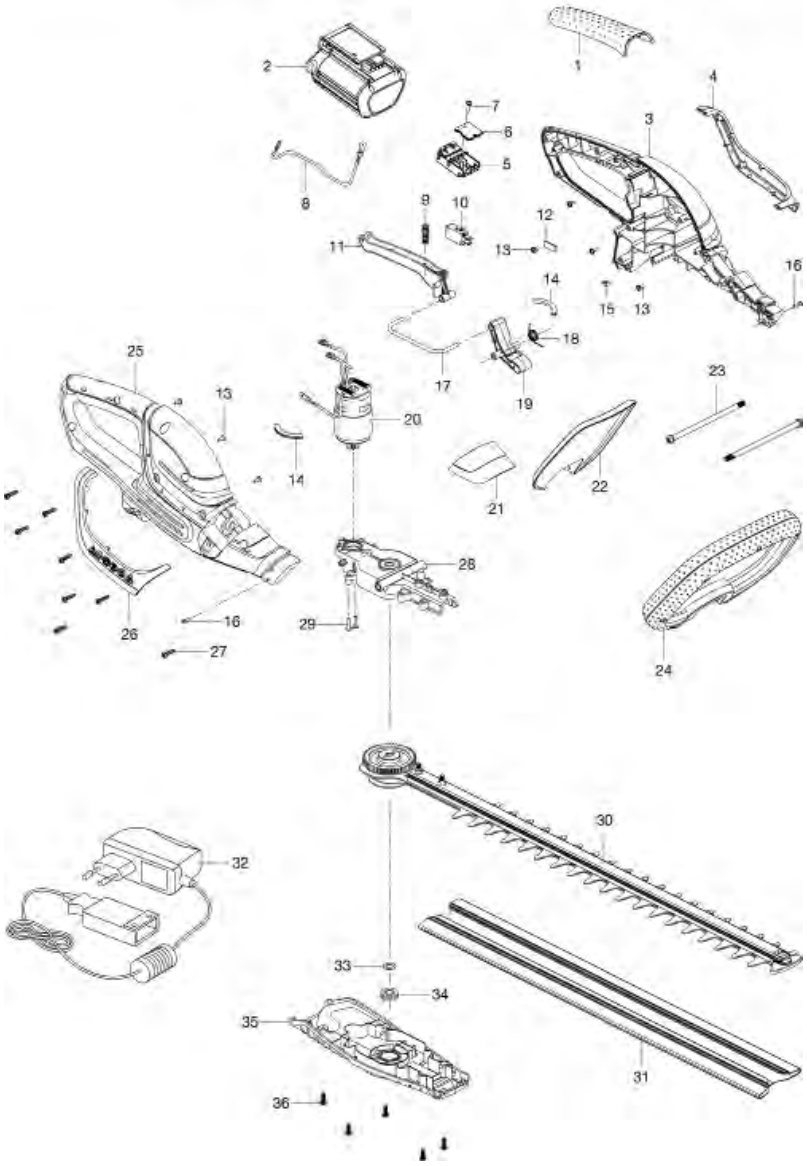

Bild Nr. / Picture No.	Ersatzteil-Nr. / Spare Part No.	Bezeichnung	Description	Désignation	unverb. Preisempf. EUR / inkl. MwSt.
Art. 9837		**Accu Heckenschere ComfortCut Li-18/50**	**Accu Hedge Trimmer ComfortCut Li-18/50**	**Taille-haies sur batterie ComfortCut Li-18/50**	
1	9837-00.600.05	Abdeckung Griff	Grip cover	Couvercle poignée	5,34
2	9839-00.701.00	Wechselakku Li-Ion 18 V, 2,6 Ah (Art. 9839-20)	Replacement battery Li-Ion 18 V, 2,6 Ah (Art. 9839-20)	Batterie remplacable Li-Ion 18 V, 2,6 Ah (Réf. 9839-20)	79,99
9	9833-00.600.18	Feder	Spring	Ressort	2,00
10	9837-00.600.07	Schalter	Switch	Interrupteur	10,45
20	9837-00.620.00	Motor kpl.	Motor assy.	Moteur, cpl.	41,96
21	9835-00.600.03	Abdeckung vorne	Cover front	Couvercle à l'avant	4,39
22	9835-00.600.05	Schutz	Guard	Protecteur	5,84
23	9833-00.630.08	Schraube	Screw	Vis	3,30
23,24	9833-00.630.00	Griff, kpl.	Handle cpl.	Poignée cpl.	29,43
28	9837-00.625.00	Getriebe	Gear	Engrenage	21,47
30	9837-00.610.00	Heckenscherenmessersatz	Hedge clippers blade	Jeu de lames	54,44
31	9833-00.600.12	Messerschutz	Blade protection	Fourreau	7,38
32	9825-00.630.00	Ladegerät 18 V Li-Ion (Art. 8833-20)	Battery charger 18 V Li-Ion (Art. 8833-20)	Transformateur de charge 18 V Li-Ion (Réf. 8833-20)	19,99
35	9837-00.640.01	Abdeckung	Cover	Couvercle	14,20

Achtung!! Folgende Teile sind nicht als Ersatzteil verfügbar, da es sich um Normteile handelt.
Attention!! The following parts are not available as spare parts as they are standard parts.
Attention!! Les pièces suivantes ne sont pas disponibles en tant que pièces de rechange car celles-ci sont des pièces standard disponibles dans le commerce.

7		Schraube ST3x8	Screw ST3x8	Vis ST3x8	
13		Schraube ST3x8	Screw ST3x8	Vis ST3x8	
15		Vierkantmuter M4	Square nut M4	Écrou carré M4	
16		Schraube ST3x12	Screw ST3x12	Vis ST3x12	
27		Schraube ST4x16	Screw ST4x16	Vis ST4x16	
29		Schraube M4x12	Screw M4x12	Vis M4x12	
36		Schraube 4x12	Screw 4x12	Vis 4x12	

Art. 9838		**Accu Heckenschere ComfortCut Li-18/60**	**Accu Hedge Trimmer ComfortCut Li-18/60**	**Taille-haies sur batterie ComfortCut Li-18/60**	
30	9838-00.610.00	Heckenscherenmessersatz	Hedge clippers blade	Jeu de lames	65,33
31	9838-00.600.01	Messerschutz	Blade protection	Fourreau	8,83
		Alle anderen Teile wie bei Art. 9837	All other spare parts see art. 9837	Pour toutes les autres pièces, voir réf. 9837	

Art. 9860		**Accu Heckenschere PowerCut Li-40/60**	**Accu Hedge Trimmer PowerCut Li-40/60**	**Taille-haies sur batterie PowerCut Li-40/60**	
1	9860-00.600.06	Abdeckung Griff	Grip cover	Couvercle poignée	4,01
3	9860-00.600.21	Feder	Spring	Ressort	2,00
4	9860-00.600.15	Elektronik	Electronic circuit	Électronique	48,83
5	9860-00.620.00	Motor	Motor	Moteur	39,52
8	9860-00.600.20	Feder	Spring	Ressort	2,77
11	9833-00.600.29	Schraube ST3x12	Screw ST3x12	Vis ST3x12	0,70
13	9833-00.630.07	Feder	Spring	Ressort	2,00
14	9860-00.600.07	Hebel	Lever connecting rod	Levier	3,37
15	9860-00.600.05	Abdeckung vorne	Cover front	Couvercle à l'avant	3,63
16	9835-00.600.05	Schutz	Guard	Protecteur	5,84
17	9833-00.630.08	Schraube	Screw	Vis	3,30
17,18	9833-00.630.00	Griff, kpl.	Handle cpl.	Poignée cpl.	29,43
20	9860-00.630.00	Getriebe	Gear	Engrenage	21,31
24	9830-00.600.28	Schraube ST4x16 Torx	Screw ST4x16 Torx	Vis ST4x16 Torx	0,87
25	9842-00.701.00	Wechselakku BLi-40/100 (Art. 9842-20)	Replacement Battery BLi-40/100 (Art. 9842-20)	Batterie remplacable BLi-40/100 (Réf. 9842-20)	159,98
25	9843-00.701.00	Wechselakku BLi-40/160 (Art. 9843-20)	Replacem. Battery BLi-40/160 (Art. 9843-20)	Batterie remplacable BLi-40/160 (Réf. 9843-20)	179,99
26	9845-00.701.00	Ladegerät	Battery charger	Transformateur de charge	69,97
28,29	9860-00.640.00	Abdeckung	Cover	Couvercle	8,28
31	9838-00.600.01	Messerschutz	Blade protection	Fourreau	8,83
32	9860-00.610.00	Heckenscherenmessersatz	Hedge clippers blade	Jeu de lames	65,33

Achtung!! Folgende Teile sind nicht als Ersatzteil verfügbar, da es sich um Normteile handelt.
Attention!! The following parts are not available as spare parts as they are standard parts.
Attention!! Les pièces suivantes ne sont pas disponibles en tant que pièces de rechange car celles-ci sont des pièces standard disponibles dans le commerce.

6		Schraube ST3x8	Screw ST3x8	Vis ST3x8	
21,3		Schraube M4x12	Screw M4x12	Vis M4x12	
		Nur die aufgeführten Teile sind lieferbar!	Only the mentioned spare parts are available!	Seules les pièces indiquées sont disponibles!	

GARDENA Accu Heckenschere THS Li-18/42 Art.-Nr. 8881

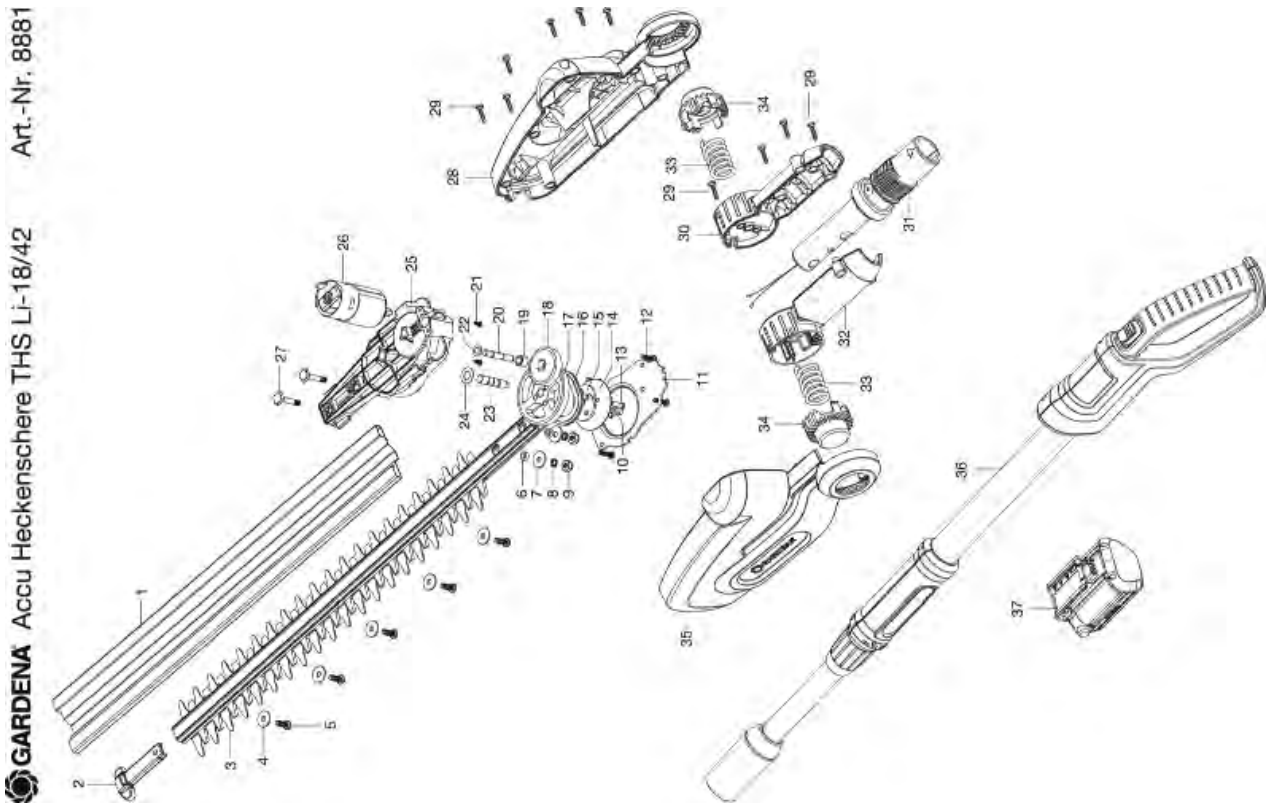

GARDENA Accu Heckenschere HighCut 48 Li Art. -Nr. 8882

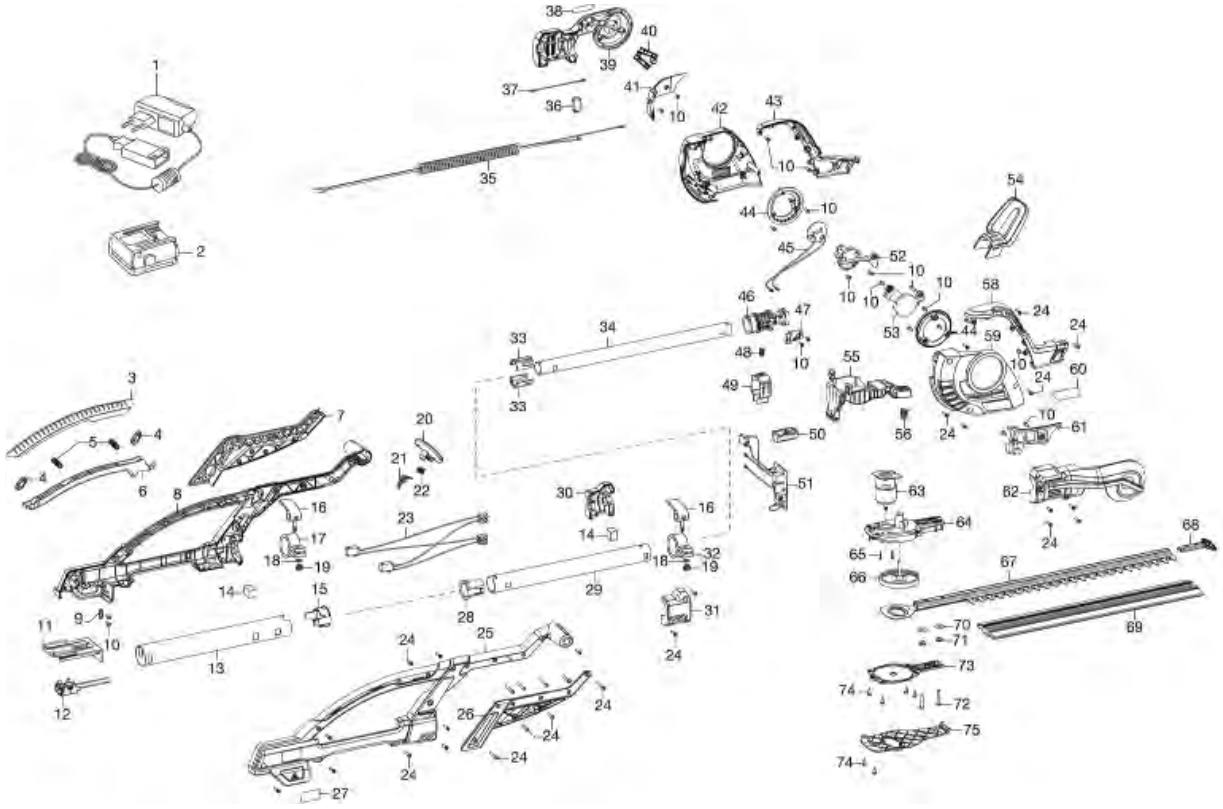

Bild Nr. Picture No.	Ersatzteil-Nr. Spare Part No.	Bezeichnung	Description	Désignation	unverb. Preisempf. EUR / inkl. MwSt.
Art. 8881		**Accu Heckenschere THS Li-18/42**	**Accu Hedge Trimmer THS Li-18/42**	**Taille-haies sur accu télescopique**	
1	8881-00.900.01	Messerschutz	Blade protection	Protection de lame	6,56
1-5, 13-17	8881-00.901.00	Heckenscherenmessersatz, vollst.	Hedge clippers blade cpl.	Jeu de lames, cpl.	45,73
1-35	8881-00.903.00	Vorsatzgerät, kpl.	Attachment, cpl.	Élément, cpl.	114,59
4	8881-00.900.02	Gleitscheibe	Sliding ring	Rondelle de coulissante	1,38
6	8881-00.900.04	Distanzbuchse	Distance bush	Douille d'ecartement	1,56
7	8881-00.900.05	U-Scheibe	U-disc	Disque en U	1,55
8	8881-00.900.06	Sicherungsscheibe 16x1,5	Lock washer 16x1,5	Circlip 16x1,5	1,38
9	8881-00.900.07	Mutter M5	Nut M5	Écrou M5	0,92
10	8881-00.900.08	Distanzbuchse	Distance bush	Douille d'ecartement	1,56
11	8881-00.900.09	Getriebedeckel	Gear cover	Courvercle de rouage	5,47
11,20,23,25	8881-00.902.00	Getriebegehäuse kpl.	Gear box, cpl.	Rouage, cpl.	18,67
12	8881-00.900.10	Schraube ST4x16	Screw ST4x16	Vis ST4x16	0,87
18	8881-00.900.11	Doppelzahnrad	Twin gear wheel	Pignon double	14,17
19	8881-00.900.12	Lagerbuchse	Bearing bush	Coussinet	1,81
21	8881-00.900.13	Schraube	Screw	Vis	0,70
22	8881-00.900.14	Gleitscheibe	Sliding ring	Rondelle de coulissante	1,38
24	8881-00.900.15	Gleitscheibe	Sliding ring	Rondelle de coulissante	1,38
26	8881-00.900.16	Motor mit Ritzel	Motor with pinion	Moteur avec pignon	40,75
27	8881-00.900.17	Schraube	Screw	Vis	1,81
28	8881-00.900.18	Gehäuse rechts	Right housing	Carter droite	18,92
29	8866-00.900.22	Schraube ST4x16	Screw ST4x16	Vis ST4x16	1,26
30	8866-00.900.20	Gelenkgehäuse, rechts	Link body, right	Carter articulé, droite	7,63
31	8881-00.900.21	Stielaufnahme kpl.	Handle adapter cpl.	Tube admission, cpl.	6,38
32	8866-00.900.18	Gelenkgehäuse, links	Link body, left	Carter articulé, gauche	8,43
33	8866-00.900.17	Druckfeder	Pressure spring	Ressort de pression	2,31
34	8866-00.900.16	Drücker	Trigger	Gâchette	5,51
35	8881-00.900.25	Gehäuse links	Left housing	Carter gauche	19,05
36	8866-00.900.27	Griff, kpl.	Handle cpl.	Poignée cpl.	85,48
37	9839-00.701.00	Wechselakku Li-Ion 18 V, 2,6 Ah (Art. 9839-20)	Replacement battery Li-Ion 18 V, 2,6 Ah (Art. 9839-20)	Batterie remplacable Li-Ion 18 V, 2,6 Ah (Réf. 9839-20)	79,99
	8866-00.900.29	Halter	Holder	Support	6,56
	8866-00.904.00	Tragegurt, kpl.	Shoulder strap, cpl.	Bretelle, cpl.	5,94
	9825-00.630.00	Ladegerät 18 V Li-Ion (Art. 8833-20)	Battery charger 18 V Li-Ion (Art. 8833-20)	Transformateur de charge 18 V Li-Ion (Réf. 8833-20)	19,99

Art. 8882		**Accu-Heckenschere HighCut 48-Li**	**Accu Hedge Trimmer HighCut 48-Li**	**Taille-haies sur accu HigtCut 48-Li**	
		bis Baujahr 2014	until 2014	jusqu'à 2014	
1	8025-00.630.00	Ladegerät 18 V Li-Ion	Battery charger 18 V Li-Ion	Transformateur de charge 18 V Li-Ion	29,04
2	8839-00.701.00	Wechselakku Li-Ion 18 V, 1,6 Ah (Art. 8839-20)	Replacement battery Li-Ion 18 V, 1,6 Ah (Art. 8839-20)	Batterie remplacable Li-Ion 18 V, 1,6 Ah (Réf. 8839-20)	73,72
3	8880-00.600.73	Griffschale hinten	Moulded recess, rear	Poignée arrière	17,21
4	8880-00.600.60	Anschlag	Stopper	Arrêt	2,84
5	8875-00.600.20	Druckfeder 30x11x0,91	Pressure spring 30x11x0,91	Ressort de pression 30x11x0,91	2,00
6	8880-00.600.11	Hebel hinten	Lever, back	Levier, arrière	7,24
12	8882-00.701.00	Kontaktstecker, kpl.	Contact plug, cpl.	Fiche de contact, cpl.	6,28
16-19	8880-00.640.00	Klemmschelle 34 vollst.	Gripper clamp 34, cpl.	Borne 34, cpl.	5,34
16,18,19,32	8880-00.650.00	Klemmschelle 42 vollst.	Gripper clamp 42, cpl.	Borne 42, cpl.	5,45
23	8880-00.635.00	Verdrahtungsleitung, vollst.	Wiring, cpl.	Câble, cpl.	24,49
24	4028-00.610.07	STS-Schraube T40x18	STS-Screw T40x18	STS-Vis T40x18	0,87
36	8880-00.610.05	Schalter	Switch	Interrupteur	10,23
40	2179-00.620.00	Kontaktbügel, vollst.	Bow collector, cpl.	Etrier de courant, cpl.	4,28
44	8880-00.600.27	Klemmring	Locking ring	Anneau de serrage	4,09
45	8880-00.615.00	Schleifringhalter, vollst.	Slip ring holder, cpl.	Porte-bague, cpl.	9,50
51	8882-00.610.00	Leiterplatte, vollst.	Printed circuit card, cpl.	Circuit imprimé, cpl.	51,63
54	8880-00.600.29	Schutz	Guard	Protecteur	6,76
55	8880-00.600.26	Hebel	Lever	Levier	10,28
63-66,73-74	8878-00.620.00	Motor, kpl.	Motor, cpl.	Moteur, cpl.	63,68
67,68,69	8878-00.810.00	Heckenscherenmessersatz, vollst.	Hedge clippers blade cpl.	Jeu de lames, cpl.	52,26
68	8875-00.610.04	Stoßschutz	Protector	Protection	4,38
69	8878-00.600.08	Messerschutz	Blade protection	Fourreau	8,00
70	8878-00.600.10	Scheibe	Disc	Disque	1,38
71	8875-00.600.28	Distanzbuchse	Distance bush	Douille d'ecartement	2,06
72	8875-00.600.23	Schraube M5x30	Screw M5x30	Vis M5x30	1,69
74	2404-00.600.86	Kombischraube M4x12	Screw and washer assy. M4x12-S3	Boulon avec rondelle incorpée M4x12-S3	1,26
75	8880-00.600.33	Abdeckung	Cover	Couvercle	6,95
	8878-00.610.04	Schraube für Messer	Screw for blade	Vis pour lames	1,51
		Nur die aufgeführten Teile sind lieferbar!	Only the mentioned spare parts are available!	Seules les pièces indiquées sont disponibles!	

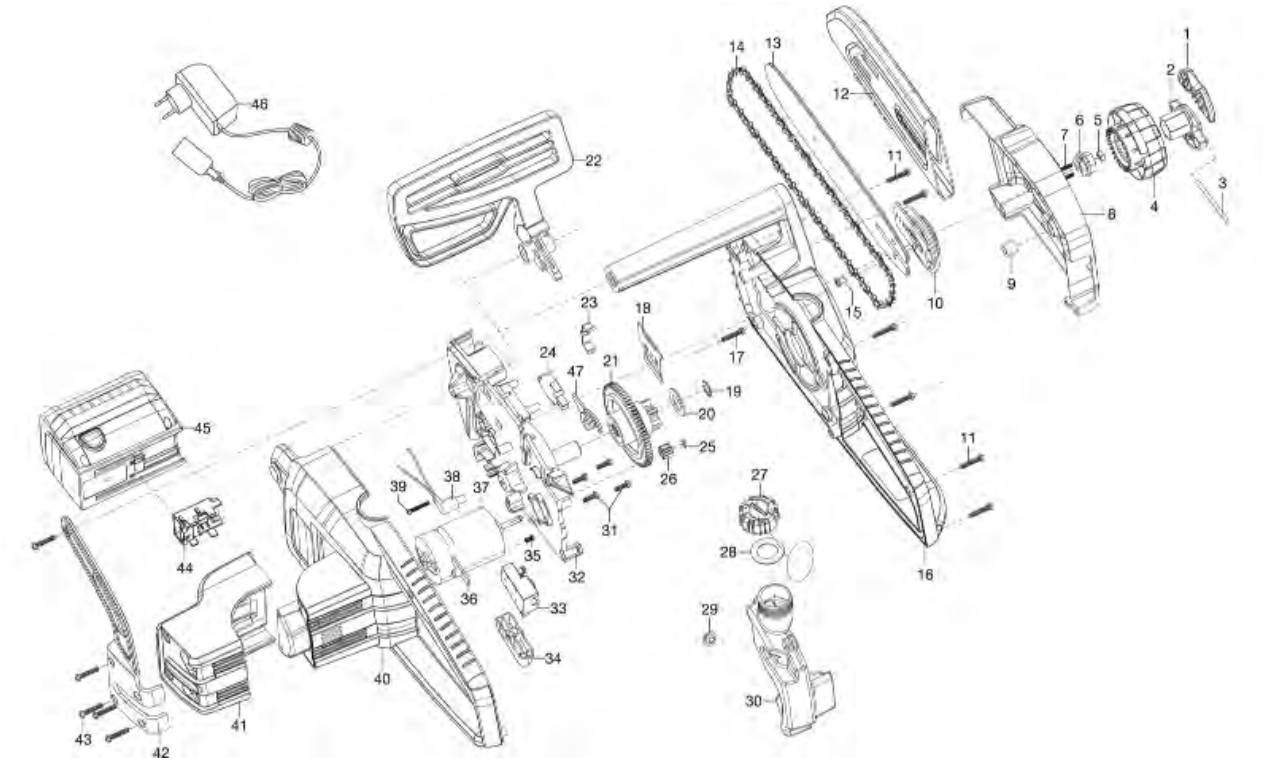

GARDENA Accu-Hochentaster TCS Li-18/20 Art.-Nr. 8866

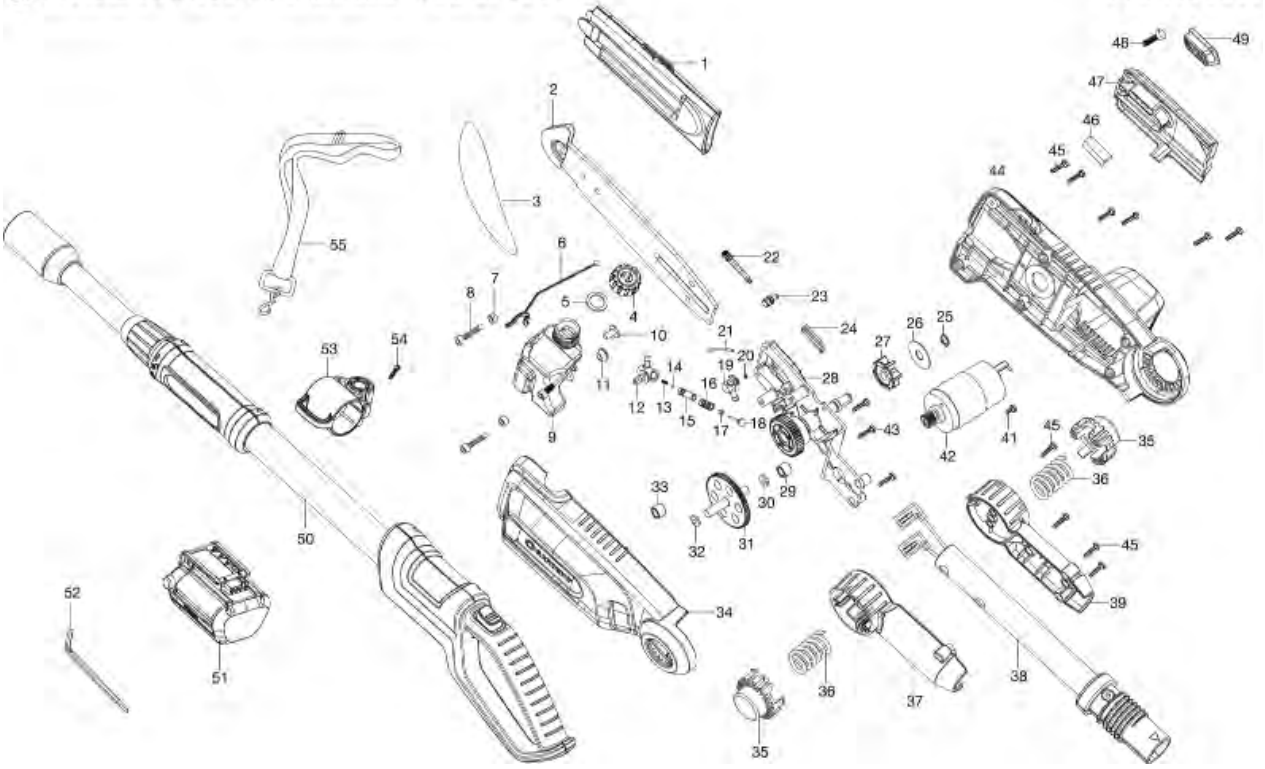

Bild Nr. Picture No.	Ersatzteil-Nr. Spare Part No.	Bezeichnung	Description	Désignation	unverb. Preisempf. EUR / inkl. MwSt.
Art. 8865		**Accu-Kettensäge CST 2018-Li**	**Accu Chain Saw CST 2018-Li**	**Tronçonneuse sur accu CST 2018-Li**	
		bis Baujahr 2014	until 2014	jusqu'à 2014	
10	8865-00.900.02	Schwertaufnahme	Guide bar retainer	Admission pour guide-chaîne	29,06
11	8865-00.900.03	ST Schraube 4x14	ST Screw 4x14	ST Vis 4x14	0,70
12	8865-00.900.04	Kettenschutz	Sheath	Protection de chaîne	5,13
13	8865-00.900.05	Schwert (8") 20 cm	Guide bar (8") 20 cm	Guide-chaîne (8") 20 cm	25,30
14	6011-00.701.00	Kette (8") 20 cm (Art. 6011-20)	Chain (8") 20 cm (Art. 6011-20)	Chaîne (8") 20 cm (Réf. 6011-20)	17,70
15	8865-00.900.06	Schraube	Screw	Vis	1,26
17	8865-00.900.07	ST Schraube 4x45	ST Screw 4x45	ST Vis 4x45	1,02
20	8865-00.900.10	Distanzring	Spacer ring	Bague d'écartement	2,06
21	8865-00.900.11	Getriebe, kpl.	Gear, cpl	Engrenage, cpl.	34,40
23	8865-00.900.12	Blattfeder	Flat spring	Ressort à lames	2,74
24	8865-00.900.13	Microschalter	Micro switch	Micro-contact	12,99
25	8865-00.900.14	Sicherungsring	Locking ring	Circlip	1,38
26	8865-00.900.15	Motorritzel	Motor pinion	Pignon du moteur	9,08
27,28	8865-00.900.16	Öleinfülldeckel, kpl.	Oil cap, cpl.	Bouchon d'huile, cpl.	6,56
33	8865-00.900.17	Schalter	Switch	Interrupteur	14,20
38	8865-00.900.19	Ölpumpe, kpl.	Oil pump assy.	Pompe à huile, cpl.	15,20
46	8025-00.630.00	Ladegerät 18 V Li-Ion	Battery charger 18 V Li-Ion	Transformateur de charge 18 V Li-Ion	29,04

Art. 8866		**Accu-Hochentaster TCS Li-18/20**	**Accu High Delimber TCS Li-18/20**	**Elagueuse sur accu télescopique TCS Li-18/20**	
1	8866-00.900.01	Kettenschutz	Sheath	Protection de chaîne	3,68
1-49	8866-00.905.00	Vorsatzgerät, kpl.	Attachment, cpl.	Élément, cpl.	143,78
2	8866-00.900.02	Schwert	Guide bar	Guide-chaîne	26,53
3	4049-00.701.00	Kette 8" (Art. 4049-20)	Chain 8" (Art. 4049-20)	Chaîne 8" (Réf. 4049-20)	19,99
4-6	8866-00.901.00	Öleinfülldeckel, kpl.	Oil cap, cpl.	Bouchon d'huile, cpl.	6,56
8	8866-00.900.03	Schraube M5x12	Screw M5x12	Vis M5x12	1,26
9	8866-00.900.04	Öltank	Oil tank	Réservoir d'huile	8,47
10	8866-00.900.05	Gummiventil	Rubber valve	Soupape en caoutchouc	1,23
11	8866-00.900.06	Tankdichtung	Tank gasket	Réservoir d'huile joint	1,23
12-18	8866-00.902.00	Ölpumpe, kpl.	Oil pump, cpl.	Pompe à huile, cpl.	12,58
19	8866-00.900.07	Anschluss	Oil pump connector	Connecteur pompe d'huile	3,51
20	8866-00.900.08	O-Ring 4x1,8	O-ring 4x1,8	Joint torique 4x1,8	1,05
21	8866-00.900.09	Ölschlauch	Oil pipe	Tuyau d'huile	2,71
22	8866-00.900.10	Spannschraube	Straining screw	Vis de tension	1,69
23	8866-00.900.11	Spannbolzen	Clamping bolt	Boulon de tension	1,49
24	8866-00.900.12	Öldichtung	Oil seal	Joint étanche à l'huile	3,20
25	8866-00.900.13	Seegerring	Seeger ring	Anneau de retenue de type Seeger	1,38
26	8866-00.900.14	Scheibe	Disc	Disque	2,00
27	8866-00.900.15	Kettenrad	Chain sprocket	Roue a chaîne	12,45
28,29	8866-00.903.00	Motorträger, kpl.	Motor support, cpl.	Support de moteur, cpl.	20,93
34	8866-00.600.01	Gehäuse links	Left housing	Carter gauche	19,68
35	8866-00.900.16	Drücker	Trigger	Gâchette	5,51
36	8866-00.900.17	Druckfeder	Pressure spring	Ressort de pression	2,31
37	8866-00.900.18	Gelenkgehäuse, links	Link body, left	Carter articulé, gauche	8,43
38	8866-00.900.19	Stielaufnahme, kpl.	Handle adapter cpl.	Tube admission, cpl.	35,00
39	8866-00.900.20	Gelenkgehäuse, rechts	Link body, right	Carter articulé, droite	7,63
42	8866-00.900.21	Motor, kpl.	Motor, cpl.	Moteur, cpl.	47,01
44	8866-00.600.02	Gehäuse rechts	Right housing	Carter droite	18,99
45	8866-00.900.22	Schraube ST4x16	Screw ST4x16	Vis ST4x16	1,26
46	8866-00.900.23	Schwertdichtung	Bar gasket	Guide-chaîne joint	2,45
47	8866-00.900.24	Schwertabdeckung	Bar cover	Guide-chaîne couvercle	6,28
48	8866-00.900.25	Imbusschraube M6	Screw M6	Vis M6	1,69
49	8866-00.900.26	Druckplatte	Pressure plate	Plaque de pression	4,05
50	8866-00.900.27	Griff, kpl.	Handle cpl.	Poignée cpl.	85,48
51	9839-00.701.00	Wechselakku Li-Ion 18 V, 2,6 Ah (Art. 9839-20)	Replacement battery Li-Ion 18 V, 2,6 Ah (Art. 9839-20)	Batterie remplacable Li-Ion 18 V, 2,6 Ah (Réf. 9839-20)	79,99
52	8866-00.900.28	Spannschlüssel	Wrench	Clé de serrage	1,26
53,54	8866-00.900.29	Halter	Holder	Support	6,56
55	8866-00.904.00	Tragegurt, kpl.	Shoulder strap, cpl.	Bretelle, cpl.	5,94
	9825-00.630.00	Ladegerät 18 V Li-Ion (Art. 8833-20)	Battery charger 18 V Li-Ion (Art. 8833-20)	Transformateur de charge 18 V Li-Ion (Réf. 8833-20)	19,99
		Nur die aufgeführten Teile sind lieferbar.	Only the mentioned spare part are available.	Seules les pièces indiquées sont disponibles.	

GARDENA Handymower Art.-Nr. 5023

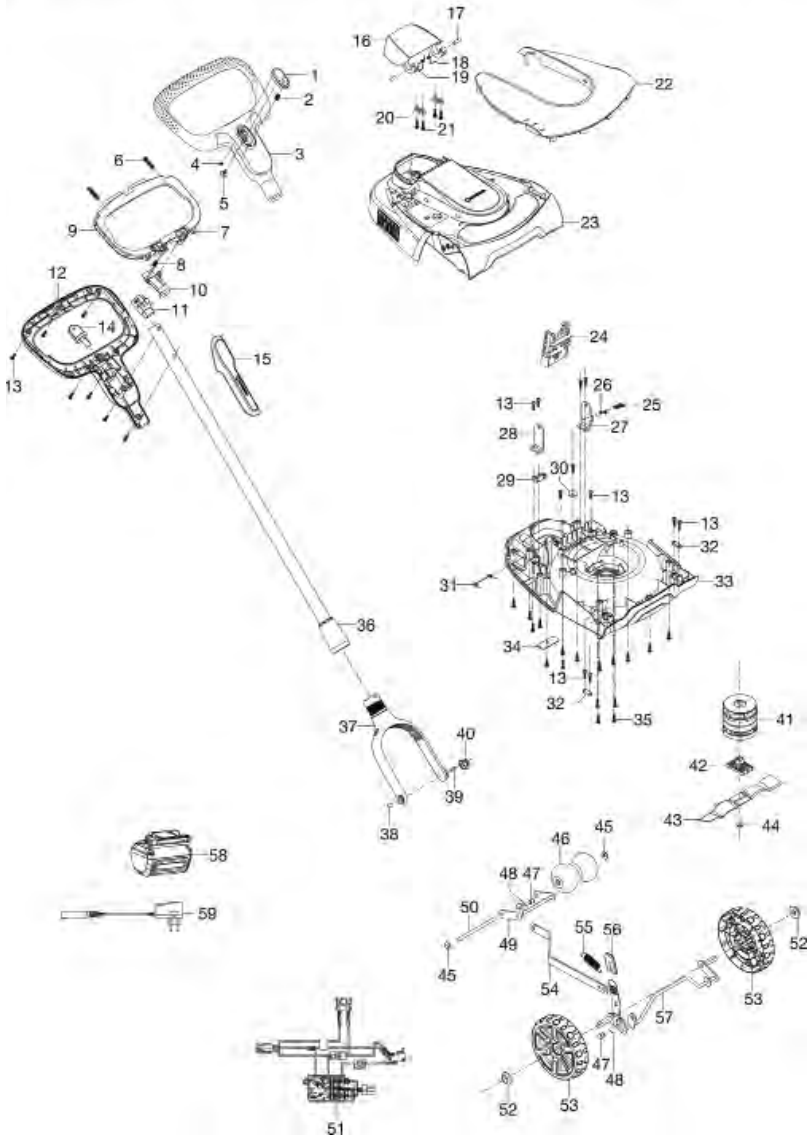

GARDENA Accu-Spindelmäher 380 Li Art.-Nr. 4025-20

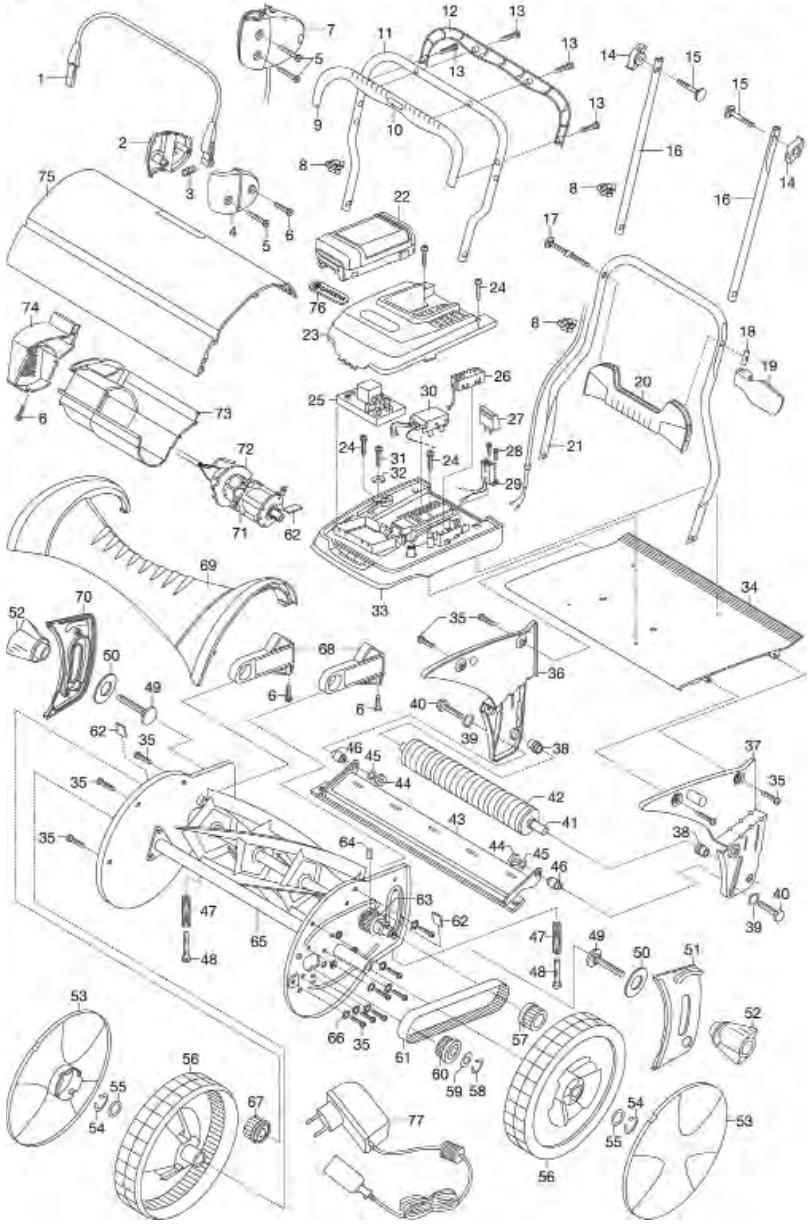

Bild Nr. / Picture No.	Ersatzteil-Nr. / Spare Part No.	Bezeichnung	Description	Désignation	unverb. Preisempf. EUR / inkl. MwSt.
Art. 4025		**Accu-Spindelmäher 380 Li**	**Accu Rechargeable Cylinder Lawnmower 380 Li**	**Tondeuse hélicoidale Ion-Lithium 380 Li**	
6	2546-00.600.28	Blechschraube 4,2x19-C-H	Sheet metal screw 4,2x19-C-H	Vis à tôle 4,2x19-C-H	0,87
7	4026-00.620.01	Schalter mit Kabel	Switch with cable	Interrupteur avec des câbles	49,87
8	4060-00.600.36	Klemme	Clamp	Borne	2,08
14	4068-00.600.98	Flügelmutter M5	Wing nut M5	Écrou à oreilles M5	1,77
15	4060-00.600.49	Flachrundschraube M5x35	Truss head screw M5x35	Boulon à tête bombée M5x35	1,34
16	4023-00.600.32	Mittelholm, gerade, grau	Handle bar middle part, straight, grey	Guidon partie médiane, plan, gris	12,89
17	4021-00.600.66	Flachrundschraube M5x330	Truss head screw M5x330	Boulon à tête bombée M5x330	4,87
18	4021-00.600.76	Gewindelager	Threaded bearing	Palier de fil	2,65
19	4021-00.600.71	Spannhebel	Tension lever	Levier de tension	5,52
20	4021-00.600.61	Gestängeknoten	Linkage node	Renfort intérieur	5,38
22	8838-00.701.00	Wechselakku Li-Ion 25 V (Art. 8838-20)	Replacement Battery Li-Ion 25 V (Art. 8838-20)	Batterie remplacable Li-Ion 25 V (Réf. 8838-20)	180,31
25	4025-00.630.00	Steuerelektronik, vollst.	Control electronics, cpl.	Circuit électronique, cpl.	99,75
26	4025-00.635.00	LED-Modul	LED-Modul	Module LED	11,53
27	4025-00.650.00	Schlüsselschalter	Key switch	Interrupteur à cle	3,90
29,30	4025-00.645.00	Kabelbaum, vollst.	Cable harness, cpl.	Câble, cpl.	36,20
43	4023-00.650.00	Untermesser 38, vollst.	Bottom blade 38, cpl.	Contre-lame 38, cpl.	39,10
46	4020-00.600.38	Distanzhülse, verzinkt	Spacer, galvanizes	Douille d'écartement, galvanise	6,25
48	4020-00.600.44	Spannschraube	Straining screw	Vis de tension	2,02
49	4021-00.600.31	Flachrundschraube M8x30	Truss head screw M8x30	Boulon à tête bombée M8x30	3,00
50	4021-00.600.38	Scheibe 2,5 mm	Disc 2,5 mm	Disque 2,5 mm	5,08
52	4020-00.600.32	Flügelmutter	Wing nut	Écrou à oreilles	3,17
53	4068-00.600.21	Radabdeckung, groß	Wheel cover, large	Enjoliveur de roue, grande	7,34
54	4020-00.600.31	Sicherungsring 18x1,2	Locking ring 18x1,2	Circlip 18x1,2	1,86
55	4020-00.600.30	Passscheibe 18x25x1,5	Shim ring 18x25x1,5	Rondelle d'ajustage 18x25x1,5	1,69
56	4021-00.600.21	Antriebsrad 2K	Main gear 2K	Roue motrice 2K	17,81
57	4026-00.600.61	Ritzel links	Pinion left	Pignon gauche	3,19
58	4040-00.600.40	Sicherungsring	Locking ring	Circlip	1,38
60	4026-00.600.21	Zahnscheibe Trieb	Tooth lock wahser impulse	Disque dentée chevauchantes impulsion	27,10
61	4026-00.600.71	Zahnriemen 13,5 mm/5M	Toothed belt 13,5 mm/5M	Courroie crantrée 13,5 mm/5M	17,16
62	4020-00.600.74	Sperrhaken	Ratchet	Clavette	3,20
63	4026-00.600.22	Zahnscheibe Spindel	Tooth lock washer, spindle	Disque dentée chevauchantes axe	20,75
65	4026-00.800.00	Schneideinheit, vollst.	Cutting cylinder, cpl.	Cylindre de coupe, cpl.	85,32
66	4020-00.600.73	Sicherungsring 9 DIN, Ø 10 mm	Locking ring 9 DIN, Ø 10 mm	Circlip 9 DIN, Ø 10 mm	1,62
67	4020-00.600.20	Ritzel rechts	Pinion right	Pignon droite	3,39
71-72	4025-00.610.00	Antrieb 25 V, vollst.	Drive 25 V, cpl.	Commande 25 V, cpl.	82,56
77	4025-00.640.00	Ladegerät 25 V Li-Ion	Battery charger 25 V Li-Ion	Transformateur de charge 25 V Li-Ion	34,33
	2491-00.510.00	Einhängegurt	Hang-up strap	Bretelle d'accrochage	2,40
	2491-00.610.16	Haken (Metall)	Crook (metal)	Crochet (métal)	4,21
	4020-00.680.00	Fangkorb klein, vollst.	Grass catcher small, cpl.	Sac de ramassage petit, cpl.	29,87
	4020-20.990.01	Fühlerlehre	Feeler gage	Enseignement de palpeur	3,15
	4029-00.600.51	Fangsackhalter	Holder for grass catcher	Support pour sac de ramassage	2,36
Art. 5023		**Akku-Rasenmäher HandyMower Li-18/22**	**HandyMower Li-18/22**	**Tondeuse HandyMower Li-18/22**	
1-13,36	5023-00.620.00	Griff, kpl.	Handle, assy.	Poignée cpl.	28,92
11	5023-00.620.08	Schalter	Switch	Interrupteur	13,05
14	5023-00.620.07	Schlüssel	Key	Cle	3,21
15	5023-00.600.15	Spachtel	Scrapper	Couteau de peintre	4,09
16	5023-00.610.02	Batterie Klappe	Battery Cover	Couvercle de batterie	7,09
17	5023-00.610.05	Stift	Shaft	Goupille	2,82
18	5023-00.610.03	Torsionsfeder	Torsion spring	Ressort à torsion	2,78
19	5023-00.610.04	Torsionsfeder	Torsion spring	Ressort à torsion	2,78
22	5023-00.610.01	Abdeckung	Cover	Couvercle	19,61
37	5023-00.660.00	Griffhalter	Handle holder	Support de poignée	18,77
38	5023-00.600.09	Stift	Shaft	Goupille	2,45
39,40	5023-00.600.10	Hebel Schalter	Lever switch	Interrupteur à levier	3,88
41	5023-00.600.01	Motor	Motor	Moteur	75,42
42	5023-00.630.03	Messerhalter	Blade holder	Support de lame	3,51
43	4105-00.701.00	Ersatzmesser (Art. 4105-20)	Spare blade (Art. 4105-20)	Lame de rechange (Réf. 4105-20)	19,99
44	5023-00.630.02	Mutter	Nut	Écrou	1,32
45	5023-00.600.14	Scheibe Starlock	Washer Starlock	Fixage pour clip	1,38
46	5023-00.600.12	Hinterrad	Rear wheel	Roue arrière	6,78
47	5023-00.620.06	Stift	Shaft	Goupille	3,01
48	5023-00.640.04	Splint	Cotter pin	Goupille fendue	3,15
51	5023-00.650.00	Elektronik, kpl.	Control, assy.	Électronique, cpl.	50,13
52	9341-00.600.31	Scheibe Starlock	Washer Starlock	Fixage pour clip	1,38
53	5023-00.670.00	Rad, kpl.	Wheel, assy.	Roue, cpl.	12,01
56	5023-00.640.02	Schutz Hebel	Cover Lever	Couvercle pour levier	2,45
58	9839-00.701.00	Wechselakku Li-Ion 18 V, 2,6 Ah (Art. 9839-20)	Replacement battery Li-Ion 18 V, 2,6 Ah (Art. 9839-20)	Batterie remplacable Li-Ion 18 V, 2,6 Ah (Réf. 9839-20)	79,99
59	9825-00.630.00	Ladegerät 18 V Li-Ion (Art. 8833-20)	Battery charger 18 V Li-Ion (Art. 8833-20)	Transformateur de charge 18 V Li-Ion (Réf. 8833-20)	19,99
		Nur die aufgeführten Teile sind lieferbar!	Only the mentioned spare parts are available!	Seules les pièces indiquées sont disponibles!	

GARDENA Accu-Motormäher RM 380 Art.-Nr. 4040

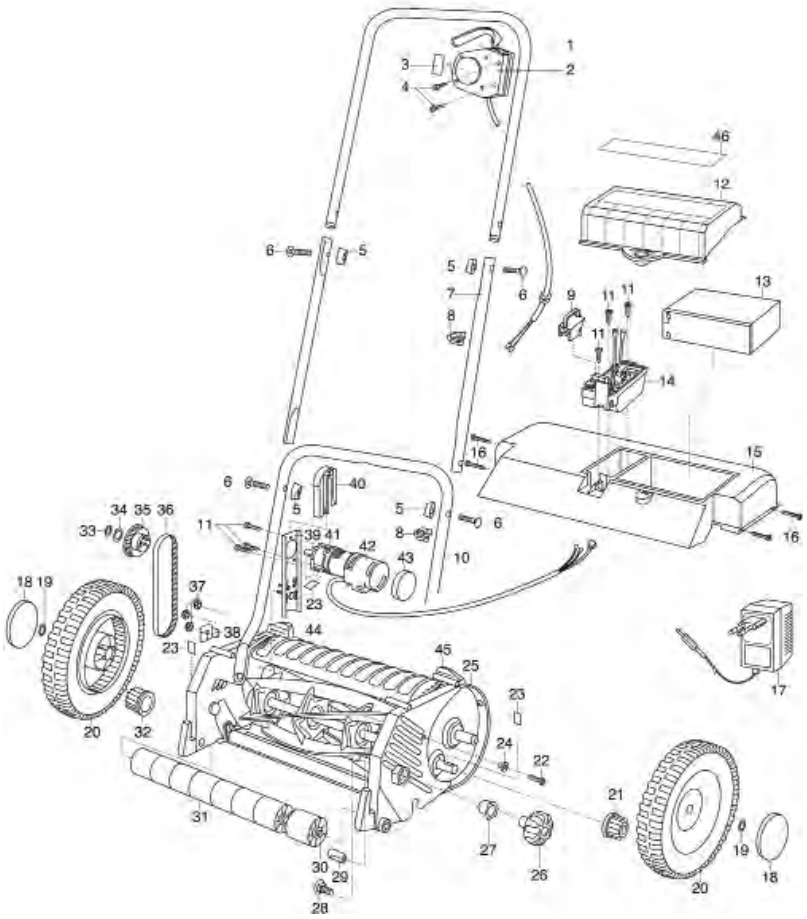

GARDENA Accu-Spindelmäher 380 AC Art.-Nr. 4026-20 ab Bj. 2006

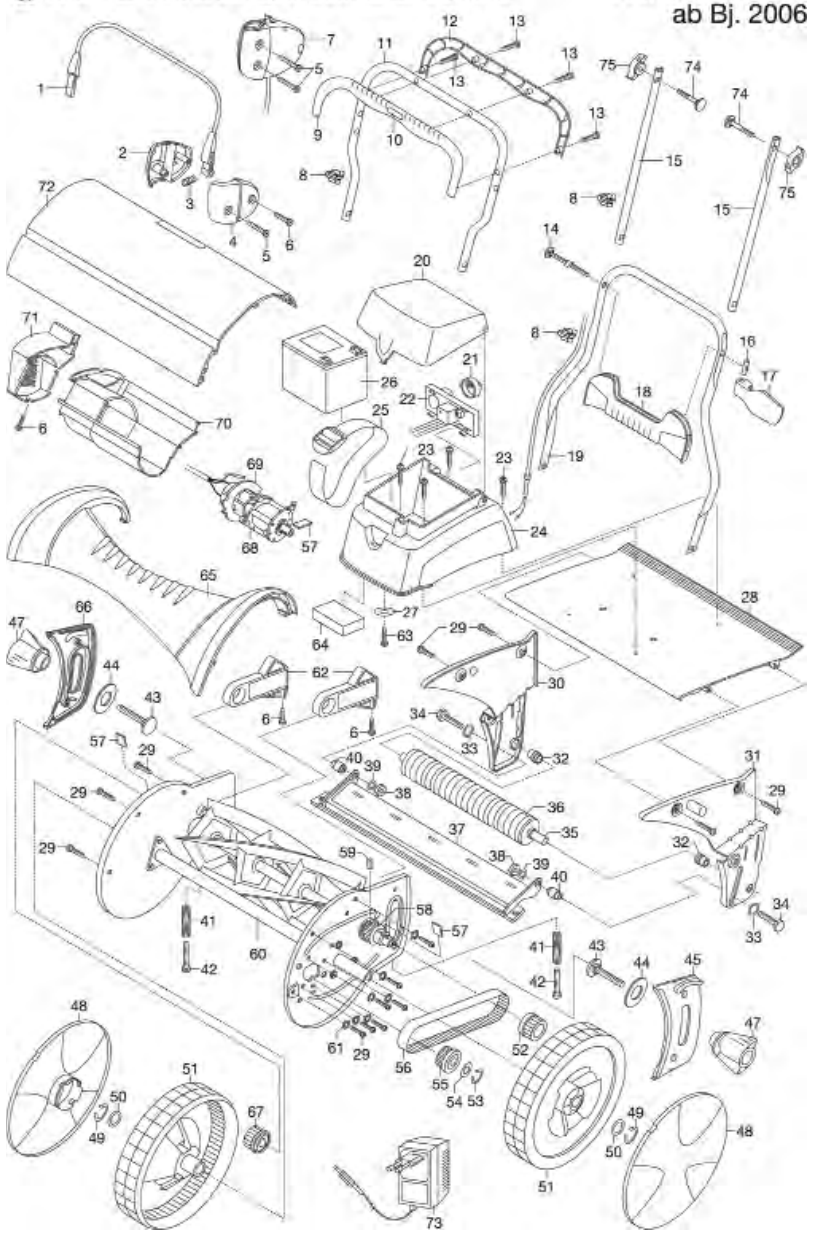

Bild Nr. Picture No.	Ersatzteil-Nr. Spare Part No.	Bezeichnung	Description	Désignation	unverb. Preisempf. EUR / inkl. MwSt.
Art. 4026		**Accu-Spindelmäher 380 AC**	**Accu Cylinder Lawnmower 380 AC**	**Tondeuse hélicoïdale sur accu 380 AC**	
		bis Baujahr 2010	until 2010	jusqu'à 2010	
6	4021-00.600.85	PT-Linsenkopfschraube 5x20	PT-Lens head screw 5x20	Vis à tête goutte-de-suif 5x20	1,02
7	4026-00.620.01	Schalter mit Kabel	Switch with cable	Interrupteur avec des câbles	49,87
8	4060-00.600.36	Klemme	Clamp	Borne	2,08
14	4021-00.600.66	Flachrundschraube M5x330	Truss head screw M5x330	Boulon à tête bombée M5x330	4,87
15	4023-00.600.32	Mittelholm, gerade, grau	Handle bar middle part, straight, grey	Guidon partie médiane, plan, gris	12,89
16	4021-00.600.76	Gewindelager	Threaded bearing	Palier de fil	2,65
17	4021-00.600.71	Spannhebel	Tension lever	Levier de tension	5,52
18	4021-00.600.61	Gestängeknoten	Linkage node	Renfort intérieur	5,38
21	4026-00.630.11	Schlüsselschalter	Key switch	Interrupteur à cle	3,37
22	4026-00.630.00	Steuerelektronik, vollst.	Control electronics, cpl.	Circuit électronique, cpl.	47,50
32	4021-00.600.11	Laufrollenlagerung	Roller bearing	Entretoise	1,94
37	4023-00.650.00	Untermesser 38, vollst	Bottom blade 38, cpl.	Contre-lame 38, cpl.	39,10
40	4020-00.600.38	Distanzhülse, verzinkt	Spacer, galvanizes	Douille d'écartement, galvanise	6,25
42	4020-00.600.44	Spannschraube	Straining screw	Vis de tension	2,02
43	4021-00.600.31	Flachrundschraube M8x30	Truss head screw M8x30	Boulon à tête bombée M8x30	3,00
44	4021-00.600.38	Scheibe 2,5 mm	Disc 2,5 mm	Disque 2,5 mm	5,08
47	4020-00.600.32	Flügelmutter	Wing nut	Écrou à oreilles	3,17
48	4068-00.600.21	Radabdeckung, groß	Wheel cover, large	Enjoliveur de roue, grande	7,34
49	4020-00.600.31	Sicherungsring 18x1,2	Locking ring 18x1,2	Circlip 18x1,2	1,86
50	4020-00.600.30	Passscheibe 18x25x1,5	Shim ring 18x25x1,5	Rondelle d'ajustage 18x25x1,5	1,69
51	4021-00.600.21	Antriebsrad 2K	Main gear 2K	Roue motrice 2K	17,81
52	4026-00.600.61	Ritzel links	Pinion left	Pignon gauche	3,19
53	4040-00.600.40	Sicherungsring	Locking ring	Circlip	1,38
55	4026-00.600.21	Zahnscheibe Trieb	Tooth lock wahser impulse	Disque dentée chevauchantes impulsion	27,10
56	4026-00.600.71	Zahnriemen 13,5 mm/5M	Toothed belt 13,5 mm/5M	Courroie crantrée 13,5 mm/5M	17,16
57	4020-00.600.74	Sperrhaken	Ratchet	Clavette	3,20
58	4026-00.600.22	Zahnscheibe Spindel	Tooth lock washer, spindle	Disque dentée chevauchantes axe	20,75
60	4026-00.800.00	Schneideinheit, vollst.	Cutting cylinder, cpl.	Cylindre de coupe, cpl.	85,32
61	4020-00.600.73	Sicherungsring 9 DIN, Ø 10 mm	Locking ring 9 DIN, Ø 10 mm	Circlip 9 DIN, Ø 10 mm	1,62
67	4020-00.600.20	Ritzel rechts	Pinion right	Pignon droite	3,39
73	4026-00.600.56	Ladegerät 12 V EU	Battery charger 12 V EU	Transformateur de charge 12 V EU	31,33
74	4060-00.600.49	Flachrundschraube M5x35	Truss head screw M5x35	Boulon à tête bombée M5x35	1,34
75	4068-00.600.98	Flügelmutter M5	Wing nut M5	Écrou à oreilles M5	1,77
	4020-20.990.01	Fühlerlehre	Feeler gage	Enseignement de palpeur	3,15
	4029-00.600.51	Fangsackhalter	Holder for grass catcher	Support pour sac de ramassage	2,36
	4040-00.900.01	Ladekabel	Charging cable	Câble de charge	7,72

Bild Nr. Picture No.	Ersatzteil-Nr. Spare Part No.	Bezeichnung	Description	Désignation	unverb. Preisempf. EUR / inkl. MwSt.
Art. 4040		**Accu-Rasenmäher RM 380**	**Accu Reel Mower RM 380**	**Tondeuse hélicoidale sur accu RM 380**	
		ab Bj. 2000 – 2004	since 2000 – until 2004	à partir de 2000 – jusqu'à 2004	
2,4	4040-00.600.68	Schalter	Switch	Interrupteur	37,41
4	4000-00.900.54	Schraube 4,2x25	Screw 4,2x25	Vis 4,2x25	0,87
5	4068-00.600.98	Flügelmutter M5	Wing nut M5	Écrou à oreilles M5	1,77
6	4060-00.600.49	Flachrundschraube M5x35	Truss head screw M5x35	Boulon à tête bombée M5x35	1,34
8	4060-00.600.36	Klemme	Clamp	Borne	2,08
9	4040-00.637.00	Schlüsselhalter	Key holder	Cheville de sécurité	5,15
11	1174-00.610.07	Blechschraube 3,5x25-F-H	Sheet metal screw 3,5x25-F-H	Vis à tôle 3,5x25-F-H	0,87
12	4040-00.680.00	Batteriedeckel, kpl.	Accu cover, cpl.	Couvercle de pile, cpl.	18,48
13	4040-00.600.20	Blei „Gel"-Accu 12 V – 7,2 Ah	Rechargeable battery	Batterie chargeable	78,36
16	1182-00.600.02	Blechschraube 4,2x38-C-H	Sheet metal screw 4,2x38-C-H	Vis à tôle 4,2x38-C-H	1,19
18	4040-00.600.16	Radkappe, anthrazit	Wheel cover, grey	Enjoliveur de roue, gris	2,84
20	4040-00.600.50	Laufrad, kpl.	Wheel, cpl.	Roue, cpl.	17,54
21	2472-00.600.03	Sperrzahnrad, rechts	Ratchet wheel, right	Pignon cranté, droite	3,09
22	1625-00.600.16	Blechschraube 4,2x13-C-H	Sheet metal screw 4,2x13-C-H	Vis à tôle 4,2x13-C-H	0,87
28	2472-00.600.77	Flachrundschraube	Truss head screw	Boulon à tête bombée	3,97
29	2472-00.600.33	Gestängebolzen	Bolt for linkage	Boulon de guidon	6,16
31	2472-00.600.10	Laufrolle	Roller	Rouleau	2,87
33	4040-00.600.40	Sicherungsring	Locking ring	Circlip	1,38
36	4040-00.600.31	Zahnriemen 9 mm/3M	Toothed belt 9 mm/3M	Courroie crantée 9 mm/3M	17,16
37	333-00.600.22	Sechskantmutter M5	Hexagonal nut M5	Écrou hexagonal M5	0,92
	4020-20.990.01	Fühlerlehre	Feeler gage	Enseignement de palpeur	3,15
	4040-00.900.01	Ladekabel	Charging cable	Câble de charge	7,72

Nur die aufgeführten Teile sind lieferbar!

Only the mentioned spare parts are available!

Seules les pièces indiquées sont disponibles!

GARDENA Accu-Rasenmäher 36 A Li Art.-Nr. 4035
Accu-Rasenmäher 42 A Li Art.-Nr. 4041

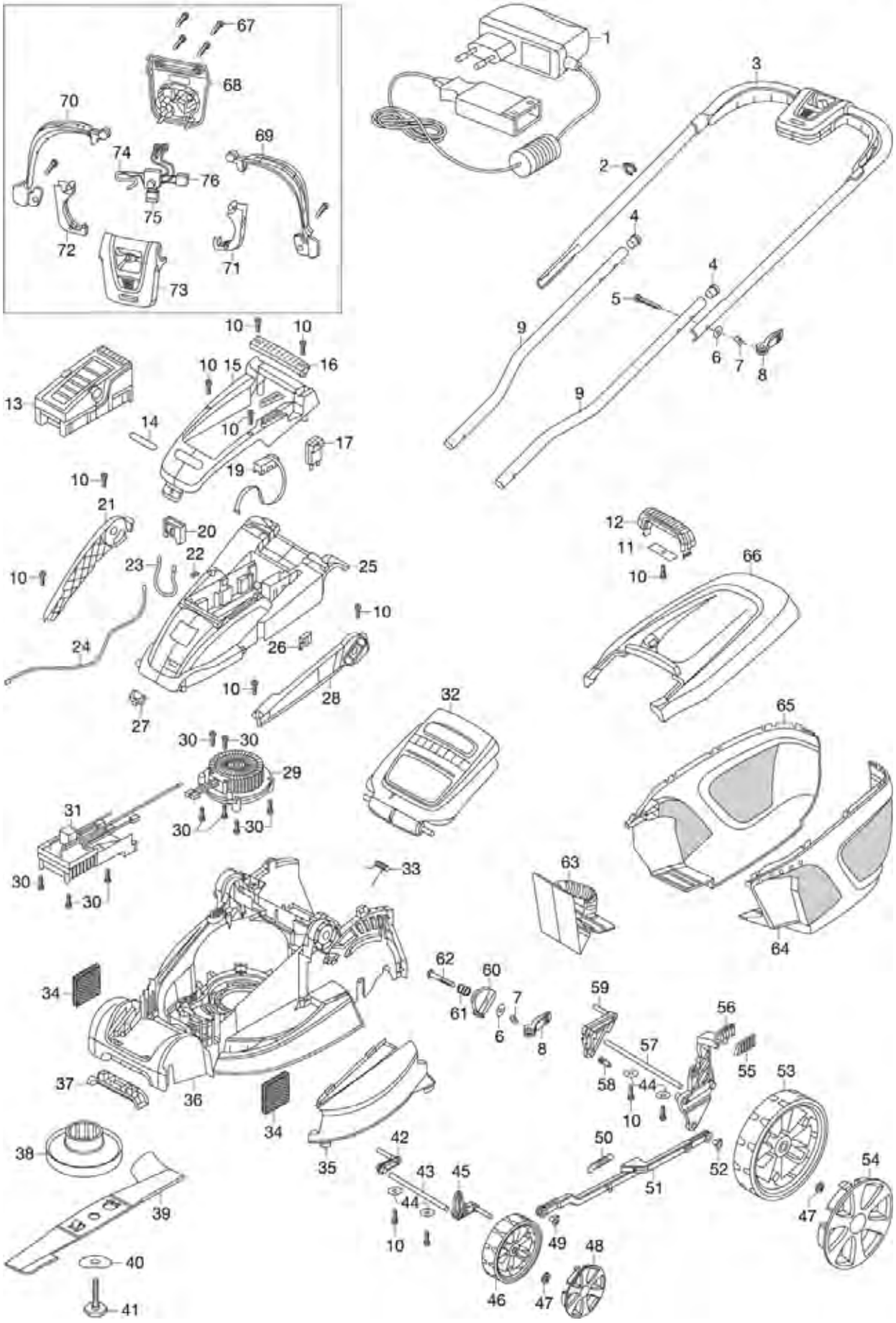

Bild Nr. Picture No.	Ersatzteil-Nr. Spare Part No.	Bezeichnung	Description	Désignation	unverb. Preisempf. EUR / inkl. MwSt.
Art. 4035		**Accu-Rasenmäher PowerMax 36 A Li**	**Accu Rechargeable Lawnmower PowerMax 36 A Li**	**Tondeuse sur accu PowerMax 36 A Li**	
		bis Baujahr 2013	until 2013	jusqu'à 2013	
1	4035-00.690.00	Ladegerät 36 V Li-Ion	Battery charger 36 V Li-Ion	Transformateur de charge 36 V Li-Ion	55,63
2	57-72.984.01	Kabelführung	Cable clip	Guide-câble	1,76
8	57-71.347.01	Spannhebel	Tension lever	Levier de tension	4,55
9	62552-28.034.01	Holm Unterteil	Lower handle bar	Guidon partie inférieure	15,40
10	57-77.138.01	Schraubensatz (5 Stück)	Screw kit (5 pieces)	Kit vis (5 morceaux)	1,12
10-12	62551-03.104.01	Handgriff, kpl.	Carrying handle, cpl.	Poignée de transport, cpl.	8,03
13	8836-00.701.00	Wechselakku 36 V, 3,0 Ah Li-Ion (Art. 8836-20)	Replacement Battery 36 V, 3,0 Ah Li-Ion (Art. 8836-20)	Batterie remplacable 36 V 3,0 Ah Li-Ion (Réf. 8836-20)	207,33
17	62557-45.622.01	Schlüsselschalter, kpl.	Key switch, cpl.	Interrupteur à cle, cpl.	6,79
19	62557-43.366.01	LED Anzeige	LED Display	Indicateur à LED	12,21
20	62552-56.039.01	Akkukontakt	Battery contact	Contact accumulateur	7,90
21	57-48.151.01	Blende, rechts	Screen, right	Patin en plastique, droite	18,99
28	57-48.150.01	Blende, links	Screen, left	Écran, gauche	18,91
29	62552-93.065.01	Motor, kpl.	Motor, cpl.	Moteur, cpl.	163,91
31	57-72.340.01	Elektronik, kpl.	Electronic circuit, cpl.	Électronique, cpl.	128,52
32	62557-42.582.01	Heckklappe	Rear flap	Hayon	23,17
33	62550-54.743.01	Schenkelfeder	Elbow spring	Ressort à branches	3,46
34	52-53.007.01	Filter	Filter	Filtre	5,88
35	62551-07.807.02	Abdeckung	Cover	Couvercle	12,00
36	62557-42.585.02	Gehäuse 36 cm	Housing 36 cm	Carter 36 cm	82,13
37	62551-07.816.67	Blende vorne	Front cover	Ecran avant	6,88
38	62552-93.081.01	Messerflansch	Blade flange	Bloc cylindrique	17,95
39	4083-00.701.00	Ersatzmesser für 36 A Li (Art. 4083-20)	Spare blade for 36 A Li (Art. 4083-20)	Lame de rechange pour 36 A Li (Réf. 4083-20)	28,99
40	58-51.948.01	Scheibe	Disc	Disque	4,51
41	57-48.557.02	Messerbolzen	Blade bolt	Boulon de lame	2,86
43	51-07.833.00	Vorderachse	Front axle	Axe avant	11,54
46	62552-93.170.67	Vorderrad, schwarz	Front wheel, black	Roue avant, noir	12,88
47	57-77.137.01	Scheibe Starlock (4 Stück)	Washer Starlock (4 pieces)	Disque Starlock (4 morceaux)	6,03
48	62550-52.540.06	Radkappe vorne	Wheel cover, front	Enjoliveur de roue avant	6,44
49,52	62551-31.091.67	Lagerbuchse	Pivot pin	Coussinet	0,82
50	62552-93.073.01	Feder	Spring	Ressort	8,18
51	62557-48.149.01	Verbindungshebel	Connecting lever	Levier de connexion	11,80
53	62552-93.171.67	Hinterrad, schwarz	Back wheel, black	Roue arrière, noir	18,54
54	62550-52.543.06	Radkappe hinten	Wheel cover, back	Enjoliveur de roue arrière	11,01
55	62550-52.528.03	Blende Hebel	Screen for lever	Ecran pour levier	2,40
56	57-43.830.02	Hebel	Lever	Levier	16,01
60	62552-56.038.02	Holmaufnahme	Handle bar admission	Admission de guidon	6,22
62	62557-39.493.01	Schraube	Screw	Vis	3,75
63	62551-00.690.02	Mulcheinsatz	Mulching cartridge	Insert MulchCut	19,21
64,65	62552-28.087.01	Grasfangkorb Unterteil (Paar)	Grass catcher bottom part (pair)	Sac de ramassage partie inférieure (paire)	28,42
66	62550-52.590.04	Grasfangkorb Oberteil	Grass catcher top part	Sac de ramassage partie supérieure	18,68
67-76	62557-39.495.01	Totmannschalter, kpl.	Switch, cpl.	Contact à effleurement, cpl.	49,87
1,2,4-8 10-12,17,60,61	62551-28.312.14	Polybeutel, Kleinteile	Accessory bag, small parts	Sachet d'accessoires, petites pièces	64,03
5-7,61	51-07.217.03	Polybeutel Schrauben	Accessory bag screws	Sachet d'accessoires vis	7,51
Art. 4041		**Accu-Rasenmäher PowerMax 42 A Li**	**Accu Rechargeable Lawnmower PowerMax 42 A Li**	**Tondeuse sur accu PowerMax 42 A Li**	
		bis Baujahr 2013	until 2013	jusqu'à 2013	
13	8837-00.701.00	Wechselakku 36 V, 4,5 Ah Li-Ion (Art. 8837-20)	Replacement Battery 36 V, 4,5 Ah Li-Ion (Art. 8837-20)	Batterie remplacable 36 V 4,5 Ah Li-Ion (Réf. 8837-20)	275,09
21	57-48.153.01	Blende, rechts	Screen, right	Patin en plastique, droite	19,86
28	57-48.152.01	Blende, links	Screen, left	Patin en plastique, gauche	19,81
32	62550-52.536.02	Heckklappe	Rear flap	Hayon	24,04
35	62551-07.839.02	Abdeckung	Cover	Couvercle	12,82
36	62557-45.207.02	Gehäuse 42 cm	Housing 42 cm	Carter 42 cm	104,34
39	4084-00.701.00	Ersatzmesser für 42 A Li (Art. 4084-20)	Spare blade for 42 A Li (Art. 4084-20)	Lame de rechange pour 42 A Li (Réf. 4084-20)	33,33
64,65	62552-28.088.01	Grasfangkorb Unterteil (Paar)	Grass catcher bottom part (pair)	Sac de ramassage partie inférieure (paire)	30,92
66	50-52.590.02	Grasfangkorb Oberteil	Grass catcher top part	Sac de ramassage partie supérieure	18,67
		Alle anderen Teile wie bei Art. 4035	All other spare parts art. 4035	Pour toutes les autres pièces, voir réf. 4035	
Art. 8831		**Schnell-Ladegeät**	**Quick-charger**	**Rapide chargeur**	
		bis Baujahr 2015	until 2015	jusqu'à 2015	
	8831-00.610.00	Adapterkabel für Ladegerät	Adapter cable for charger	Câble d'adaptation pour chargeur	14,26
	8831-00.701.00	Schnell-Ladegerät	Quick-charger	Rapide chargeur	170,53
Art. 8836		**Wechselakku Li-Ion 36 V / 3,0 Ah**	**Replacement Battery Li-Ion 36 V / 3,0 Ah**	**Accu Li-Ion 36 V / 3,0 Ah**	
		bis Baujahr 2015	until 2015	jusqu'à 2015	
Art. 8837		**Wechselakku Li-Ion 36 V / 4,5 Ah**	**Replacement Battery Li-Ion 36 V / 4,5 Ah**	**Accu Li-Ion 36 V / 4,5 Ah**	
		bis Baujahr 2015	until 2015	jusqu'à 2015	11,96
	8837-00.600.03	Tragegriff, kpl.	Carrying handle, cpl.	Poignée de transport, cpl.	2,78
	8837-00.600.05	Clip	Clip	Clip	
		Nur die aufgeführten Teile sind lieferbar!	Only the mentioned spare parts are available!	Seules les pièces indiquées sont disponibles!	

GARDENA Accu-Lenkmäher 34 A Art.-Nr. 4036

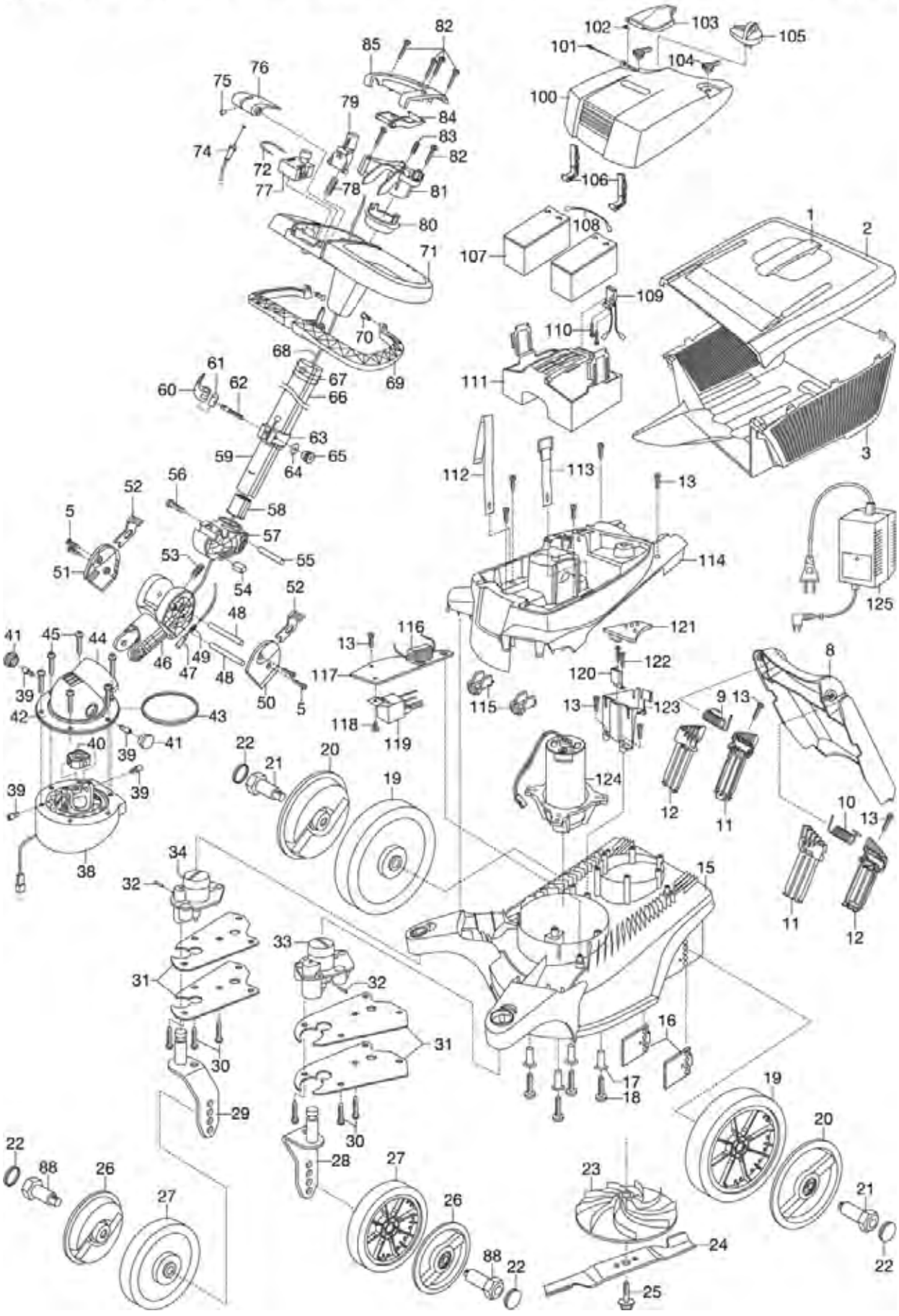

Bild Nr. Picture No.	Ersatzteil-Nr. Spare Part No.	Bezeichnung	Description	Désignation	unverb. Preisempf. EUR / inkl. MwSt.
Art. 4036		**Accu-Lenkmäher 34 A**	**Accu-Flexible Steerable Mower 34 A**	**Tondeuse Slalom 34 A sur accu**	
		bis Baujahr 2010	until 2010	jusqu'à 2010	
1,2	4034-00.960.00	Korbdeckel kpl.	Basket cover cpl.	Couvercle de panier cpl.	25,37
3	4034-00.600.22	Korb 34, anthrazit	Basket 34, grey	Panier 34, gris	33,63
8-13	4034-00.950.00	Heckklappe kpl.	Rear flap cpl.	Hayon cpl.	21,23
16	4034-00.600.81	Schraubleiste	Screw fillet	Bord de vissage	7,07
19-22	4034-00.995.00	Radsatz hinten (2 Stück)	Wheel set back (2 pieces)	Essieu arrière (2 morceaux)	22,50
20	4034-00.680.02	Radkappe, hinten	Wheel cover, back	Enjoliveur de roue, arrière	5,87
24	4034-00.600.97	Messerbalken	Cutter bar	Barre de coupe	18,35
25	4034-00.635.00	Schraube	Screw	Vis	5,05
22,26,27,88	4034-00.990.00	Radsatz vorne (2 Stück)	Wheel set front (2 pieces)	Essieu avant (2 morceaux)	21,23
26	4034-00.670.02	Radkappe, vorne	Wheel cover, front	Enjoliveur de roue, avant	4,97
28	4034-00.651.00	Tragwinkel links, kpl.	Supporting bracket left, cpl.	Angle de transport gauche, cpl.	10,44
29	4034-00.661.00	Tragwinkel rechts, kpl.	Supporting bracket right, cpl.	Angle de transport droite, cpl.	10,44
30	4034-00.600.88	STS-Schraube T50x28	STS-Screw T50x28	STS-Vis T50x28	1,19
32	4034-00.650.11	Zylinderstift 3h 8x12	Cylindrical pin 3h 8x12	Goupille 3h 8x12	2,45
33	4034-00.930.00	Lagerbock links, kpl.	Swivel fixed pivot bracket left, cpl.	Palier gauche, cpl.	7,33
34	4034-00.940.00	Lagerbock rechts, kpl.	Swivel fixed pivot bracket right, cpl.	Palier droite, cpl.	7,33
67	4034-00.610.75	Klammer	Clamp	Clip de fixation	2,75
70	4034-00.610.56	Dübel	Dowel	Cheville	0,93
74	4034-00.620.30	Bowdenzug	Bowden cable	Câble bowden	16,16
76	4034-00.610.51	Arretierhebel	Stop lever	Levier de verrouillage	2,77
77	8847-00.610.11	Schalter	Switch	Interrupteur	12,05
78	864-00.600.46	Druckfeder	Pressure spring	Ressort de pression	2,24
100-104	4036-00.625.00	Batterieklappe, vollst.	Accu flap, cpl.	Couvercle de pile, cpl.	37,20
104	1594-00.600.51	Drehknopf	Turning knob	Bouton rotatif	1,68
105	4036-00.635.00	Steckschlüssel, vollst.	Socket wrench, cpl.	Cle à pipe, cpl.	4,66
116-120	4036-00.687.00	Kabelbaum, vollst.	Cable harness, cpl.	Câble, cpl.	103,40
121	4036-00.641.00	Leiterplatte, vollst.	Printed circuit card, cpl.	Circuit imprimé, cpl.	33,94
125	4036-00.600.29	Ladegerät 24 V	Battery charger 24 V	Transformateur de charge 24 V	59,21
	4091-00.600.01	Messerschutz	Blade protection	Protection de lame	1,27
		Nur die aufgeführten Teile sind lieferbar!	Only the mentioned spare parts are available!	Seules les pièces indiquées sont disponibles!	

GARDENA Accu Rasenmäher PowerMax Li-40/32 Art.-Nr. 5033

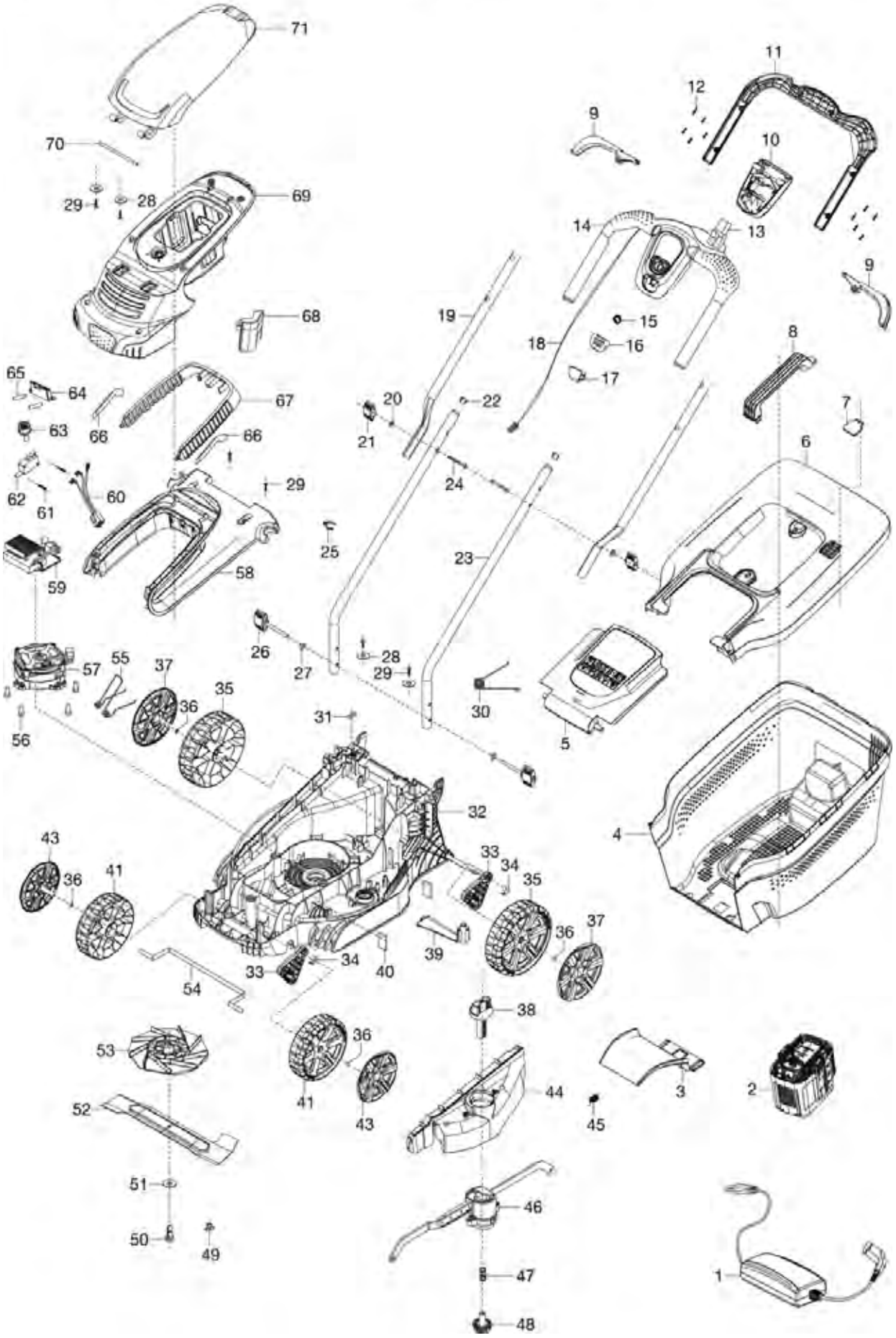

Bild Nr. Picture No.	Ersatzteil-Nr. Spare Part No.	Bezeichnung	Description	Désignation	unverb. Preisempf. EUR / inkl. MwSt.
Art. 5033		**Accu-Rasenmäher PowerMax Li 40/32**	**Accu Rechargeable Lawnmower PowerMax Li 40/32**	**Tondeuse sur accu PowerMax Li 40/32**	
1	9845-00.701.00	Ladegerät	Battery charger	Transformateur de charge	69,97
2	9842-00.701.00	Wechselakku BLi-40/100 (Art. 9842-20)	Replacement Battery BLi-40/100 (Art. 9842-20)	Batterie remplacable BLi-40/100 (Réf. 9842-20)	159,98
2	9843-00.701.00	Wechselakku BLi-40/160 (Art. 9843-20)	Replacement Battery BLi-40/160 (Art. 9843-20)	Batterie remplacable BLi-40/160 (Réf. 9843-20)	179,99
3	5032-00.600.15	Zunge	Slide lock	Disque d'arrêt	8,95
4	5032-00.600.14	Fangkorb	Grass catcher	Sac de ramassage	22,67
5	5032-00.600.13	Heckklappe	Safety flap	Hayon	19,52
6,7	5032-00.650.00	Korbdeckel	Basket cover	Couvercle de panier	23,87
8	5032-00.650.03	Tragegriff	Carrying handle	Poignée de transport	7,09
9	5032-00.630.03	Hebel	Trigger	Gâchette	3,74
10	5033-00.630.01	Abdeckung	Cover	Couvercle	8,29
11	5032-00.630.02	Abdeckung Griff, unten	Lower cover handle	Couvercle poignée, inférieure	12,89
12,29	5032-00.600.67	Schraube ST4x16 T20	Screw ST4x16 T20	Vis ST4x16 T20	0,87
13	5032-00.630.50	Schalter	Switch	Interrupteur	12,99
14	5032-00.630.04	Abdeckung Griff, oben	Upper cover handle	Couvercle poignée, supérieure	13,51
15	5032-00.630.53	Feder	Spring	Ressort	2,08
16	5032-00.630.05	Knopf	Button	Bouton	2,84
17	5033-00.630.02	Abdeckung	Cover	Couvercle	2,69
18	5033-00.631.00	Kabel	Wire	Câble	9,57
20	5032-00.600.71	Scheibe	Washer	Disque	1,38
21	5032-00.670.00	Flügelmutter	Wing nut	Écrou à oreilles	2,46
22,23	5032-00.902.00	Holm Unterteil	Lower handle bar	Guidon partie inferieure	14,30
24	5032-00.600.66	Bolzen	Bolt	Boulon	2,13
25	5032-00.600.17	Kabelführung	Cable clip	Guide-câble	1,80
26	5032-00.660.00	Flügelmutter	Wing nut	Écrou à oreilles	3,63
27	5032-00.600.68	Mutter	Nut	Ecrou	2,31
28	5032-00.600.52	Scheibe	Washer	Disque	1,69
30	5032-00.600.64	Feder	Spring	Ressort	3,02
31	5032-00.600.12	Kabelklemme	Cable clip	Serre-câble	1,80
34	5032-00.600.09	Lagerbuchse	Pivot pin	Coussinet	0,82
35	5032-00.600.05	Hinterrad	Rear wheel	Roue arrière	8,58
36	5034-00.600.54	Scheibe Starlock	Washer Starlock	Disque Starlock	1,38
37	5034-00.600.03	Radkappe hinten	Wheel cover, back	Enjoliveur de roue arrière	5,14
38	5032-00.600.11	Drücker Höhenverstellung	Knob height adjust	Bouton réglage d'hauteur	6,32
39	5032-00.600.02	Gehäusestrebe	Housing rod	Renforcement de carter	4,25
40	5032-00.600.60	Filter	Filter	Filtre	2,49
41	5032-00.600.04	Vorderrad	Front wheel	Roue avant	7,50
43	5034-00.600.02	Radkappe vorne	Wheel cover, front	Enjoliveur de roue avant	4,64
45	5032-00.600.59	Torsionsfeder	Torsion spring	Ressort à torsion	3,95
46	5032-00.620.00	Höhenverstellung kpl.	Arm height adjust cpl.	Réglage d'hauteur, cpl.	23,73
47	5032-00.600.58	Torsionsfeder	Torsion spring	Ressort à torsion	2,93
48	5032-00.600.07	Zahnrad	Gear wheel	Pignon	4,36
49	5032-00.600.69	Stopfen	Plug	Bouchon de fermeture	1,94
50	5032-00.600.56	Messerbolzen	Blade bolt	Boulon de lame	2,45
51	5032-00.600.70	Scheibe	Washer	Disque	1,86
52	4100-00.701.00	Ersatzmesser (Art. 4100-20)	Blade (Art. 4100-20)	Lame (Réf. 4100-20)	20,99
53	5033-00.600.01	Lüfter	Ventilator	Ventilateur	19,18
55	5033-00.640.52	Feder	Spring	Ressort	3,02
56	5033-00.600.51	Bolzen	Bolt	Boulon	1,92
57	5033-00.610.00	Motor	Motor	Moteur	88,26
59	5033-00.620.00	Elektronik	Electronic circuit	Électronique	70,56
60	5033-00.642.00	Verkabelung	Wiring	Cablage	24,69
62	5033-00.641.53	Sicherheitsschalter	Safety switch	Interrupteur de sécurité	13,66
63	5033-00.600.18	Sicherheitsschlüssel	Security key	Clef de sécurité	2,92
64	5033-00.640.02	Kontaktstecker	Contact plug	Fiche de contact	0,94
66	5032-00.640.50	Filter	Filter	Filtre	2,49
69	5033-00.640.01	Abdeckung vorne	Front cover	Couvercle avant	16,59
71	5033-00.640.04	Abdeckung	Cover	Couvercle	20,11
3,8,20,21,24,25,63	5033-00.901.00	Polybeutel	Accessory bag	Sachet d'accessoires	9,59
		Nur die aufgeführten Teile sind lieferbar!	Only the mentioned spare parts are available!	Seules les pièces indiquées sont disponibles!	

GARDENA Accu Rasenmäher PowerMax Li 40/37 Art.-Nr. 5038

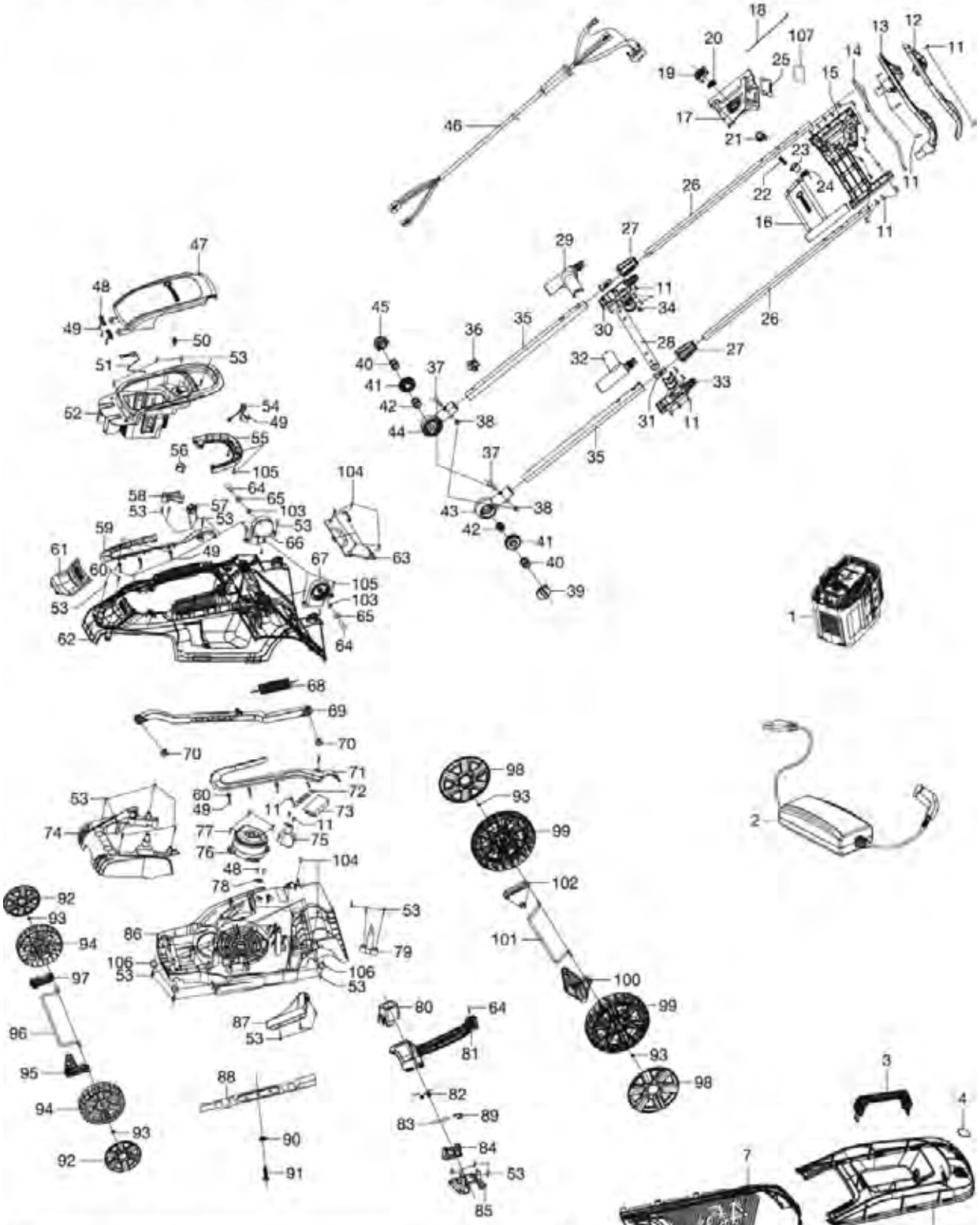

DE
Wichtige Info: In 2018 gab es für dieses Model einen freiwilligen Produktrückruf. Wenn ihr Gerät vor November 2018 gekauft wurde, dann nehmen Sie bitte Kontakt mit uns auf über www.gardena.de/kontakt

EN:
Important Notice: In 2018 we did a Voluntary Product Recall for Gardena PowerMax Li-40/37, Li-40/41. If your Lawn Mower was bought before November 2018 pls contact your local Gardena Service Partner.

FR :
Information importante : En 2018, nous avons effectué un rappel volontaire pour les tondeuses à batterie PowerMax Li-40/37, Li-40/41. Si votre machine a été achetée avant novembre 2018, veuillez nous contacter à l'adresse suivante : https://www.gardena.com/fr/assistance/conseils/contact

Bild Nr. Picture No.	Ersatzteil-Nr. Spare Part No.	Bezeichnung	Description	Désignation	unverb. Preisempf. EUR / inkl. MwSt.
Art. 5038		**Accu-Rasenmäher PowerMax Li-40/37**	**Accu Rechargeable Lawnmower PowerMax Li-40/37**	**Tondeuse sur accu PowerMax Li-40/37**	
1	9843-00.701.00	Wechselakku BLi-40/160 (Art. 9843-20)	Replacement Battery BLi-40/160 (Art. 9843-20)	Batterie remplacable BLi-40/160 (Réf. 9843-20)	179,99
2	9845-00.701.00	Ladegerät	Battery charger	Transformateur de charge	69,97
3	59-02.368.01	Tragegriff	Carrying handle	Poignée de transport	7,90
4,5	5037-00.901.00	Fangkorbdeckel, kpl.	Basket cover, cpl.	Couvercle de panier, cpl.	19,00
6	59-02.346.01	Grasfangkorb links	Grass catcher left	Sac de ramassage gauche	20,15
7	59-02.345.01	Grasfangkorb rechts	Grass catcher right	Sac de ramassage droite	20,56
8	59-02.333.01	Heckklappe	Safety flap	Hayon	21,75
9	59-02.600.01	Torsionsfeder	Torsion spring	Ressort à torsion	4,96
11	59-02.618.01	Schraube ST4.2x16	Screw ST4.2x16	Vis ST4.2x16	0,87
11,12,13	5037-00.902.00	Holmgriff	Handle bar	Poignée guidon	21,77
14	59-02.629.01	Bügel	Hoop	Pièce recourbée en arc	13,88
15	59-04.967.01	Abdeckung unten	Bottom cover	Couvercle partie inférieure	14,30
16	59-04.972.01	Abdeckung oben, links	Cover top part, left	Couvercle supérieure, gauche	11,61
17	59-04.968.01	Abdeckung oben, rechts	Cover top part, right	Couvercle supérieure, droite	11,48
18	59-38.956.01	Kabel	Wire	Câble	8,84
19	59-02.499.01	Knopf	Button	Bouton	2,15
20	59-05.146.01	Feder	Spring	Ressort	2,08
21	59-02.502.01	Knopf	Button	Bouton	2,11
22	5041-00.620.09	Feder	Spring	Ressort	2,00
23	5041-00.620.07	Hülse	Bush	Douille	2,48
24	5041-00.620.08	Torsionsfeder	Torsion spring	Ressort à torsion	3,21
25	59-37.467.01	Verkabelung	Wiring	Cablage	35,95
26	59-02.635.01	Holm Oberteil	Upper handle bar	Guidon partie supérieure	17,11
27	59-02.470.01	Überwurfmutter	Union Nut	Écrou-raccord	3,36
28	59-02.636.01	Rohr	Tube	Tube	14,97
29	59-02.423.01	Abdeckung oben, rechts	Cover top part, right	Couvercle supérieure, droite	9,37
30	59-02.424.01	Abdeckung unten, rechts	Bottom cover, right	Couvercle partie inférieure, droite	8,84
31	59-02.395.01	Buchse	Bush	Douille	2,55
32	59-02.421.01	Abdeckung oben, links	Cover top part, left	Couvercle supérieure, gauche	9,23
33	59-02.420.01	Abdeckung unten, links	Bottom cover, left	Couvercle partie inférieure, gauche	8,84
34	59-26.234.01	Halter	Holder	Support	2,52
35	59-02.637.01	Holm Unterteil	Lower handle bar	Guidon partie inférieure	19,44
36	59-62.544.01	Kabelhalter	Holder twist lock	Support cable	2,08
37	59-02.621.01	Schraube M6	Screw M6	Vis M6	1,83
38	59-35.767.01	Sechskantmutter M6	Hexagonal nut M6	Écrou hexagonal M6	1,05
39-43,64,65, 67,103	5037-00.903.00	Holmarretierung links	Locking device left	Bouton d'arrêt gauche	12,16
40-42,44,45, 64-66,103	5037-00.904.00	Holmarretierung rechts	Locking device right	Bouton d'arrêt droite	12,21
46	5041-00.620.10	Kabel	Cable	Câble	28,55
47	59-02.835.01	Batteriedeckel	Accu cover	Couvercle de pile	19,92
48	50-14.898.01	Scharnier Batteriedeckel	Hinge accu cover	Charnière couvercle de pile	3,06
49	59-02.624.01	Schraube ST4,2x10 T20	Screw ST4,2x10 T20	Vis ST4,2x10 T20	0,70
49,59,60,62,71	5037-00.905.00	Obergehäuse m. Zierleisten	Upper housing with molding	Carter supérieure avec moulage	55,18
50	5041-00.600.38	Schlüssel	Key	Cle	4,46
51	59-05.145.01	Feder	Spring	Ressort	2,55
52	59-02.832.01	Abdeckung	Cover	Couvercle	30,24
53	59-02.614.01	Schraube 4.8x19F	Screw 4.8x19F	Vis 4.8x19F	0,87
53,82-85,89	5037-00.906.00	Höhenarretierungseinheit	Height lock unit	Unité de verrouillage de hauteur	9,15
54	5041-00.600.14	Verkabelung	Wiring	Cablage	20,43
55	59-02.315.01	Griff Unterteil	Handle bottom part	Poignée partie inférieure	7,76
56	57-96.869.01	Schlüsselschalter	Key switch	Interrupteur à cle	3,52
57	57-96.868.01	Platte	Plate	Plaque	3,26
58	58-20.292.02	Platine, kpl.	Printed circuit board assy.	Platine électronique, cpl.	37,07
61	59-02.280.01	Abdeckung vorne	Cover front	Couvercle à l'avant	8,22
63	59-02.279.01	Abdeckung hinten	Cover rear	Couvercle arrière	9,51
66	59-02.255.01	Halter, rechts	Holder, right	Support, droite	7,03
67	59-02.256.01	Halter, links	Holder, left	Support, gauche	6,95
68	59-02.599.01	Feder Höhenverstellung	Spring height adjust	Ressort réglage d'hauteur	3,70
69	59-02.224.01	Verbindungsstange	Rod Link	Barre de connexion	12,74
70	59-02.229.01	Lagerbolzen	Bearing stud	Vis de fixation	1,37
72	59-26.240.01	Klammer	Clamp	Clip de fixation	2,87
73	59-37.577.01	Elektronik	Electronic circuit	Électronique	121,90
74	59-02.335.01	Abdeckung vorne	Cover front	Couvercle à l'avant	22,96
75	59-26.237.01	Stopfen	Plug	Bouchon de fermeture	4,46
76	59-37.579.01	Motor	Motor	Moteur	126,90
77	57-96.863.01	Schraube	Screw	Vis	1,09
78	59-26.224.01	Klammer	Clamp	Clip de fixation	1,80
79	59-02.651.01	Schraubdom	Screw dome	Dôme à vis	5,78
80	59-02.226.01	Drucktaste	Push-button	Bouton-poussoir	3,95
81	59-02.225.01	Griff	Handle	Poignée	9,33
86	59-02.393.01	Gehäuse	Housing	Carter	85,83
87	59-26.235.01	Gehäusehalterung	Retainer for housing	Crochet	8,58
88	4103-00.701.00	Messer (Art. 4103)	Blade (Art. 4103)	Lame (Réf. 4103)	22,98
90	59-02.607.01	Federscheibe	Spring washer	Ressort disque	1,14
91	59-02.615.01	Bolzen M8x25	Bolt M8x25	Boulon M8x25	2,65
92	59-02.222.01	Radkappe vorne	Wheel cover, front	Enjoliveur de roue avant	4,32
93	59-02.606.01	Scheibe	Washer	Disque	1,38
94	59-02.220.01	Vorderrad	Front wheel	Roue avant	12,01
95	59-02.214.01	Abstandsstück vorne, links	Spacer front, left	Entretoise avant, gauche	4,62
96	59-02.594.01	Vorderachse	Front axle	Axe avant	21,75
97	59-02.211.01	Abstandsstück vorne, rechts	Spacer front, right	Entretoise avant, droite	4,02
98	59-02.223.01	Radkappe hinten	Wheel cover, back	Enjoliveur de roue arrière	6,37
99	59-02.221.01	Hinterrad	Back wheel	Roue arrière	17,15
100	59-02.215.01	Abstandsstück hinten, links	Spacer back, left	Entretoise arrière, gauche	6,22
101	59-02.595.01	Hinterachse	Rear axle	Axe arrière	23,35
102	59-02.213.01	Abstandsstück hinten, rechts	Spacer back, right	Entretoise arrière, droite	5,05
104	59-35.779.01	Schraube 4.8x14	Screw 4.8x14	Vis 4.8x14	0,87
105	59-32.642.01	Schraube 4.8x16	Screw 4.8x16	Vis 4.8x16	1,02
106	59-02.605.01	Scheibe 25x4x2	Washer 25x4x2	Disque 25x4x2	2,31
107	5038-00.900.01	Aufkleber	Label	Étiquette adhésive	1,34
		bis Baujahr 2018	until 2018	jusqu'à 2018	
73	57-96.864.01	Elektronik	Electronic circuit	Électronique	98,25
76	57-96.862.01	Motor	Motor	Moteur	150,07
		Nur die aufgeführten Teile sind lieferbar!	Only the mentioned spare parts are available!	Seules les pièces indiquées sont disponibles!	

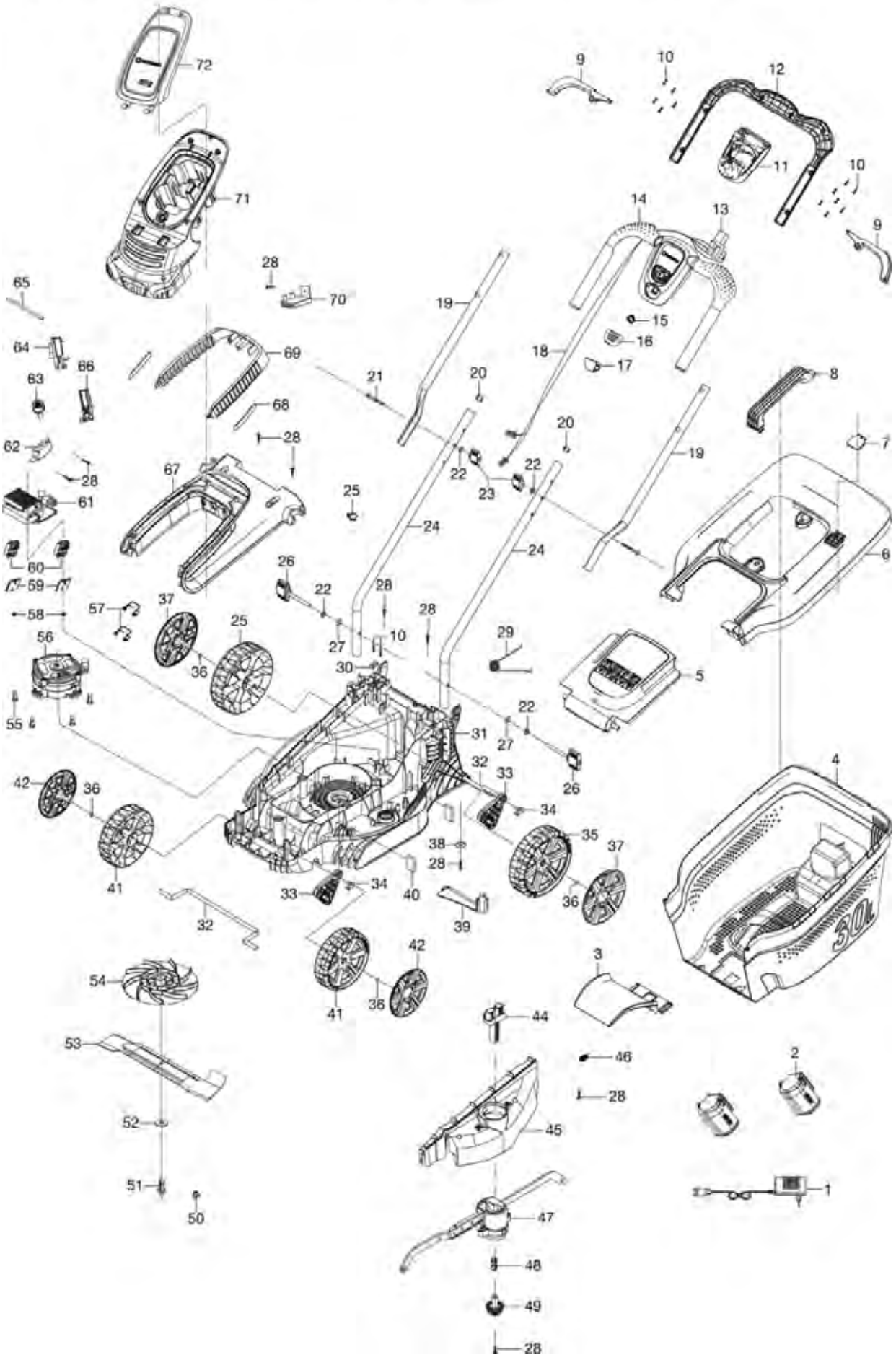
72
9
10
12
11
10
71
14
13
9
28
70
65
19
15
16
64
69
18
17
66
63
21
20
8
68
20
62
28
19
7
28
67
22
22
61
23
25
24
24
6
60
26
59
22
28
58
57
37
28
25
56
27
10
29
36
30
5
55
22
31
27
32
33
26
4
42
36
34
35
38
37
28
41
33
34
40
36
32
39
42
3
54
41
36
44
53
46
2
28
52
45
51
1
50
47
48
49
28

Bild Nr. Picture No.	Ersatzteil-Nr. Spare Part No.	Bezeichnung	Description	Désignation	unverb. Preisempf. EUR / inkl. MwSt.
Art. 5039		**Accu-Rasenmäher PowerMax Li-18/32**	**Accu Rechargeable Lawnmower PowerMax Li-18/32**	**Tondeuse sur accu PowerMax Li-18/32**	
1	9825-00.630.00	Ladegerät 18 V Li-Ion (Art. 8833-20)	Battery charger 18 V Li-Ion (Art. 8833-20)	Transformateur de charge 18 V Li-Ion (Réf. 8833-20)	19,99
2	9839-00.701.00	Wechselakku Li-Ion 18 V, 2,6 Ah (Art. 9839-20)	Replacement battery Li-Ion 18 V, 2,6 Ah (Art. 9839-20)	Batterie remplacable Li-Ion 18 V, 2,6 Ah (Réf. 9839-20)	79,99
3	5032-00.600.15	Zunge	Slide lock	Disque d'arrêt	8,95
4	5032-00.600.14	Fangkorb	Grass catcher	Sac de ramassage	22,67
5	5032-00.600.13	Heckklappe	Safety flap	Hayon	19,52
6,7	5032-00.650.00	Korbdeckel	Basket cover	Couvercle de panier	23,87
8	5032-00.650.03	Tragegriff	Carrying handle	Poignée de transport	7,09
9	5032-00.630.03	Hebel	Trigger	Gâchette	3,74
10	5032-00.600.67	Schraube ST4x16 T20	Screw ST4x16 T20	Vis ST4x16 T20	0,87
11	5033-00.630.01	Abdeckung	Cover	Couvercle	8,29
12	5032-00.630.02	Abdeckung Griff, unten	Lower cover handle	Couvercle poignée, inférieure	12,89
13	5032-00.630.50	Schalter	Switch	Interrupteur	12,99
14	5032-00.630.04	Abdeckung Griff, oben	Upper cover handle	Couvercle poignée, supérieure	13,51
15	5032-00.630.53	Feder	Spring	Ressort	2,08
16	5032-00.630.05	Knopf	Button	Bouton	2,84
17	5033-00.630.02	Abdeckung	Cover	Couvercle	2,69
18	5039-00.631.00	Kabel	Wire	Câble	14,09
20,24	5032-00.902.00	Holm Unterteil	Lower handle bar	Guidon partie inferieure	14,30
21	5032-00.600.66	Bolzen	Bolt	Boulon	2,13
22	5032-00.600.71	Scheibe	Washer	Disque	1,38
23	5032-00.670.00	Flügelmutter	Wing nut	Écrou à oreilles	2,46
25	5032-00.600.17	Kabelführung	Cable clip	Guide-câble	1,80
26	5032-00.660.00	Flügelmutter	Wing nut	Écrou à oreilles	3,63
27	5032-00.600.68	Mutter	Nut	Ecrou	2,31
28	5032-00.600.67	Schraube ST4x16 T20	Screw ST4x16 T20	Vis ST4x16 T20	0,87
29	5032-00.600.64	Feder	Spring	Ressort	3,02
30	5032-00.600.12	Kabelklemme	Cable clip	Serre-câble	1,80
34	5032-00.600.09	Lagerbuchse	Pivot pin	Coussinet	0,82
35	5032-00.600.05	Hinterrad	Rear wheel	Roue arrière	8,58
36	5032-00.600.54	Scheibe Starlock	Washer Starlock	Disque Starlock	1,62
37	5034-00.600.03	Radkappe hinten	Wheel cover, back	Enjoliveur de roue arrière	5,14
38	5032-00.600.52	Scheibe	Washer	Disque	1,69
39	5032-00.600.02	Gehäusestrebe	Housing rod	Renforcement de carter	4,25
40	5032-00.600.60	Filter	Filter	Filtre	2,49
41	5032-00.600.04	Vorderrad	Front wheel	Roue avant	7,50
42	5034-00.600.02	Radkappe vorne	Wheel cover, front	Enjoliveur de roue avant	4,64
44	5032-00.600.11	Drücker Höhenverstellung	Knob height adjust	Bouton réglage d'hauteur	6,32
46	5032-00.600.59	Torsionsfeder	Torsion spring	Ressort à torsion	3,95
47	5032-00.620.00	Höhenverstellung kpl.	Arm height adjust cpl.	Réglage d'hauteur, cpl.	23,73
48	5032-00.600.58	Torsionsfeder	Torsion spring	Ressort à torsion	2,93
49	5032-00.600.07	Zahnrad	Gear wheel	Pignon	4,36
50	5032-00.600.69	Stopfen	Plug	Bouchon de fermeture	1,94
51	5032-00.600.56	Messerbolzen	Blade bolt	Boulon de lame	2,45
52	5032-00.600.70	Scheibe	Washer	Disque	1,86
53	4100-00.701.00	Ersatzmesser (Art. 4100-20)	Blade (Art. 4100-20)	Lame (Réf. 4100-20)	20,99
54	5033-00.600.01	Lüfter	Ventilator	Ventilateur	19,18
55	5033-00.600.51	Bolzen	Bolt	Boulon	1,92
56	5033-00.610.00	Motor	Motor	Moteur	88,26
57	5033-00.640.52	Feder	Spring	Ressort	3,02
58-60,70	5039-00.901.00	Kontaktstecker	Contact plug	Fiche de contact	17,42
61	5033-00.620.00	Elektronik	Electronic circuit	Électronique	70,56
62	5033-00.641.53	Sicherheitsschalter	Safety switch	Interrupteur de sécurité	13,66
63	5033-00.600.18	Sicherheitsschlüssel	Security key	Clef de sécurité	2,92
64	5039-00.640.02	Führung für Batterie, rechts	Guiding for Battery, right	Guidage pour Batterie, droite	3,28
66	5039-00.640.01	Führung für Batterie, links	Guiding for Battery, left	Guidage pour Batterie, gauche	3,18
68	5032-00.640.50	Filter	Filter	Filtre	2,49
71	5039-00.640.03	Abdeckung vorne	Front cover	Couvercle avant	21,85
72	5039-00.640.09	Abdeckung	Cover	Couvercle	20,62
		Nur die aufgeführten Teile sind lieferbar!	Only the mentioned spare parts are available!	Seules les pièces indiquées sont disponibles!	

GARDENA Accu Rasenmäher PowerMax Li 40/41 Art.-Nr. 5041

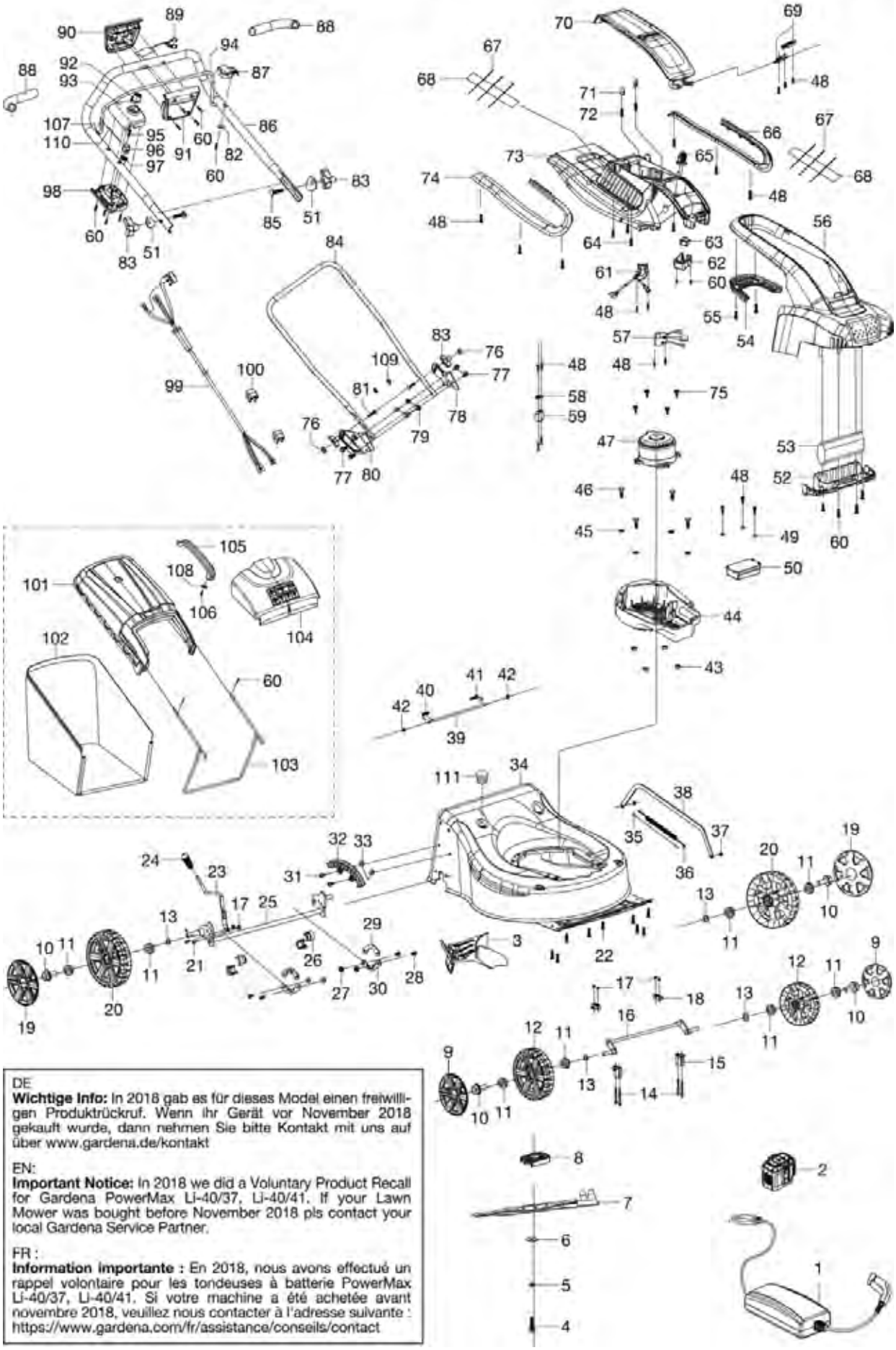

DE
Wichtige Info: In 2018 gab es für dieses Model einen freiwilligen Produktrückruf. Wenn Ihr Gerät vor November 2018 gekauft wurde, dann nehmen Sie bitte Kontakt mit uns auf über www.gardena.de/kontakt

EN:
Important Notice: In 2018 we did a Voluntary Product Recall for Gardena PowerMax Li-40/37, Li-40/41. If your Lawn Mower was bought before November 2018 pls contact your local Gardena Service Partner.

FR :
Information importante : En 2018, nous avons effectué un rappel volontaire pour les tondeuses à batterie PowerMax Li-40/37, Li-40/41. Si votre machine a été achetée avant novembre 2018, veuillez nous contacter à l'adresse suivante : https://www.gardena.com/fr/assistance/conseils/contact

Bild Nr. / Picture No.	Ersatzteil-Nr. / Spare Part No.	Bezeichnung	Description	Désignation	unverb. Preisempf. EUR / inkl. MwSt.
Art. 5041		**Accu-Rasenmäher PowerMax Li 40/41**	**Accu Rechargeable Lawnmower PowerMax Li 40/41**	**Tondeuse sur accu PowerMax Li 40/41**	
1	9845-00.701.00	Ladegerät	Battery charger	Transformateur de charge	69,97
2	9843-00.701.00	Wechselakku BLi-40/160 (Art. 9843-20)	Replacement Battery BLi-40/160 (Art. 9843-20)	Batterie remplacable BLi-40/160 (Réf. 9843-20)	179,99
4	57-96.841.01	Messerbolzen	Blade bolt	Boulon de lame	1,27
5	57-96.842.01	Federscheibe	Spring washer	Ressort disque	1,69
6	57-96.843.01	Scheibe	Washer	Disque	1,69
7	4104-00.701.00	Ersatzmesser (Art. 4104-20)	Blade (Art. 4104-20)	Lame (Réf. 4104-20)	24,98
8	57-96.845.01	Messerhalter	Blade holder	Support de lames	7,85
9	5041-00.600.01	Radkappe vorne	Wheel cover, front	Enjoliveur de roue avant	5,95
10	5041-00.600.02	Bolzen	Bolt	Boulon	2,45
11	58-79.129.01	Lager	Bearing	Palier	5,28
12	5041-00.600.06	Vorderrad	Front wheel	Roue avant	23,86
13	58-79.146.01	Scheibe	Washer	Disque	1,52
14	57-96.846.01	Bolzen	Bolt	Boulon	2,73
15	57-96.847.01	Stütze	Support	Appui	3,08
16	5041-00.600.04	Vorderachse	Front axle	Axe avant	15,47
17	58-79.131.01	Mutter M6	Nut M6	Ecrou M6	0,95
18	57-96.849.01	Stütze	Support	Appui	3,71
19	5041-00.600.05	Radkappe hinten	Wheel cover, back	Enjoliveur de roue arrière	6,52
20	5041-00.600.03	Hinterrad	Rear wheel	Roue arrière	26,81
21	58-79.127.01	Schraube M6x14	Screw M6x14	Vis M6x14	1,69
22	5041-00.600.10	Schraube	Screw	Vis	0,87
23	50-25.027.01	Grff	Handle	Poignée	7,97
24	5041-00.600.08	Knopf	Knob	Bouton	6,30
25	5041-00.600.07	Hinterachse	Rear axle	Axe arrière	23,63
26	58-79.179.01	Abdeckung	Cover	Couvercle	3,24
28	58-79.126.01	Schraube	Screw	Vis	1,31
29	58-79.924.01	Befestigungsplatte	Fixing plate	Plaque de fixation	3,67
30	58-79.109.01	Befestigungsplatte	Fixing plate	Plaque de fixation	3,72
31	57-96.851.01	Bolzen	Bolt	Boulon	1,31
32	58-79.099.01	Scheibe	Segment	Disque	4,34
33	57-96.852.01	Mutter	Nut	Ecrou	1,14
34	5041-00.600.09	Gehäuse	Housing	Carter	100,64
36	58-79.149.01	Feder	Spring	Ressort	2,95
38	5041-00.600.12	Verbindungsstange	Connecting rod	Barre de connexion	15,48
40	58-79.151.01	Feder	Spring	Ressort	3,12
41	58-79.150.01	Feder	Spring	Ressort	3,72
42	58-79.134.01	Mutter	Nut	Ecrou	1,31
43	57-96.858.01	Mutter	Nut	Ecrou	1,45
44	57-96.859.01	Motorhalter	Motor holder	Support moteur	31,90
45	57-96.860.01	Scheibe	Washer	Disque	1,69
46	57-96.861.01	Bolzen	Bolt	Boulon	2,73
47	57-96.862.01	Motor	Motor	Moteur	150,07
48	5041-00.600.13	Schraube	Screw	Vis	0,87
49	57-96.865.01	Scheibe	Washer	Disque	1,52
50	59-87.645.02	Elektronik	Electronic circuit	Électronique	118,96
51	5041-00.620.02	Scheibe	Washer	Disque	1,99
52	5041-00.600.24	Abdeckung	Cover	Couvercle	16,49
57	58-20.292.02	Platine, kpl.	Printed circuit board assy.	Platine électronique, cpl.	37,07
58	57-96.857.01	Kabelklemme	Cable clip	Serre-câble	2,99
59	57-96.856.01	Halter	Bracket	Support	3,39
60	5041-00.600.23	Schraube	Screw	Vis	0,87
61	5041-00.600.14	Verkabelung	Wiring	Cablage	20,43
62	57-96.868.01	Platte	Plate	Plaque	3,26
63	57-96.869.01	Schlüsselschalter	Key switch	Interrupteur à cle	3,52
65	5041-00.600.38	Schlüssel	Key	Cle	4,46
67	5041-00.600.20	Gummiband	Rubber strip	Ruban caoutchouc	1,23
68	5041-00.600.19	Filter	Filter	Filtre	3,46
69	50-14.898.01	Scharnier	Hinge	Charnière	3,06
70	5041-00.600.22	Abdeckung	Cover	Couvercle	19,09
71	50-14.902.01	Kappe	Cap	Capuchon	3,06
72	57-96.870.01	Feder	Spring	Ressort	2,28
75	57-96.863.01	Schraube	Screw	Vis	1,09
76,83	5041-00.651.00	Knopf kpl.	Knob cpl.	Bouton cpl.	3,05
78	5041-00.600.31	Halter, links	Holder, left	Support, gauche	10,32
79	57-96.879.01	Mutter	Nut	Ecrou	2,06
80	5041-00.600.30	Halter, rechts	Holder, right	Support, droite	10,28
81	5041-00.600.26	Bolzen	Bolt	Boulon	2,88
82	5041-00.620.13	Scheibe	Washer	Disque	1,55
84	5041-00.600.29	Holm Unterteil	Lower Handle bar	Guidon partie inferieure	30,12
85	5041-00.620.01	Bolzen	Bolt	Boulon	3,43
87	5041-00.620.12	Anschlag	Stopper	Arrêt	3,51
88	5041-00.620.15	Soft-Grip Schlauch	Soft-Grip Sleeve	Soft-Grip Tuyau	7,13
89	5041-00.620.14	Verkabelung	Wiring	Cablage	37,81
91	50-14.911.01	Abdeckung	Cover	Couvercle	10,82
92	5041-00.620.06	Knopf	Button	Bouton	3,14
93	5041-00.620.04	Abdeckung	Cover	Couvercle	8,41
94	5041-00.620.16	Bügel	Hoop	Pièce recourbée en arc	13,66
95	5041-00.620.09	Feder	Spring	Ressort	2,00
96	5041-00.620.07	Hülse	Bush	Douille	2,48
97	5041-00.620.08	Torsionsfeder	Torsion spring	Ressort à torsion	3,21
98	5041-00.620.05	Abdeckung	Cover	Couvercle	8,60
99	5041-00.620.10	Kabel	Cable	Câble	28,55
100	59-62.544.01	Kabelhalter	Holder twist lock	Support cable	2,08
101	5041-00.600.33	Korbdeckel	Basket cover	Couvercle de panier	30,73
102	5041-00.600.32	Grasfangkorb	Grass catcher	Sac de ramassage	45,78
103	58-79.118.01	Halter	Bracket	Support	23,79
104	5041-00.600.37	Heckklappe	Safety flap	Hayon	24,15
105	5041-00.600.36	Tragegriff	Carrying handle	Poignée de transport	8,57
106	5041-00.600.34	Schraube	Screw	Vis	1,02
107	57-96.887.01	Scheibe	Washer	Disque	1,69
108	5041-00.600.35	Scheibe	Washer	Disque	1,38
109	5041-00.600.27	Distanzring	Spacer ring	Bague d'écartement	1,56
110	5041-00.620.11	Bowdenzug	Bowden cable	Câble bowden	12,55
111	5041-00.600.11	Stopfen (für Gehäuse)	Plug (for housing)	Bouchon de fermeture (pour carter)	3,26
	5041-00.650.00	Polybeutel	Accessory bag	Sachet d'accessoires	17,12
		Nur die aufgeführten Teile sind lieferbar!	Only the mentioned spare parts are available!	Seules les pièces indiquées sont disponibles!	

GARDENA Akku-Klarwasser-Tauchpumpe 2000/2 18V P4A Art.-Nr.14600
Akku-Regenfasspumpe 2000/2 18V P4A Art.-Nr.14602

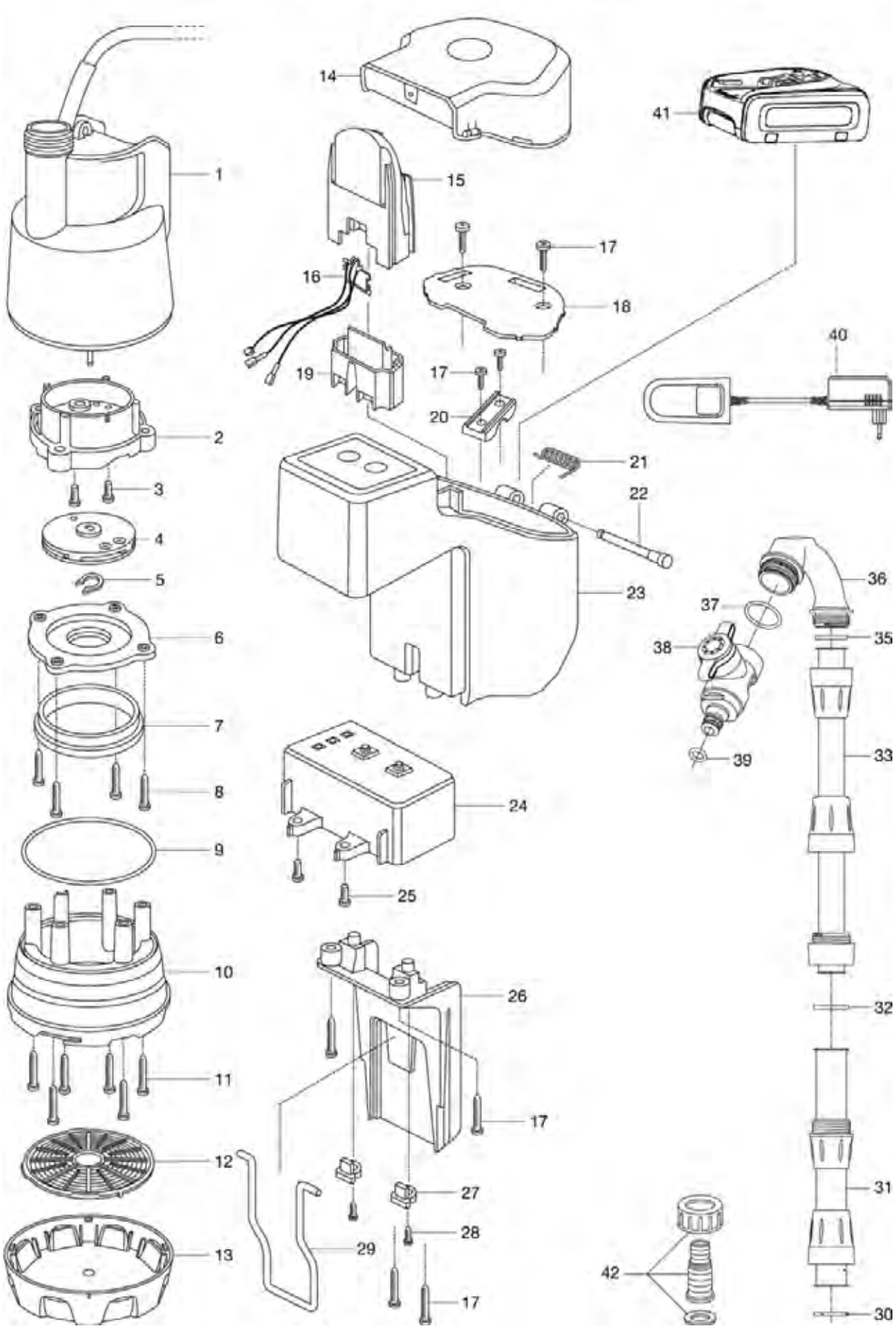

Bild Nr. Picture No.	Ersatzteil-Nr. Spare Part No.	Bezeichnung	Description	Désignation	unverb. Preisempf. EUR / inkl. MwSt.
Art. 14600		**Akku-Klarwasser-Tauchpumpe 2000/2 18V P4A**	**Accu-Clear Water Submersible Pump 2000/2 18V P4A**	**Pompe immergée pour eaux claires 2000/2 18V P4A**	
Art. 14602		**Akku-Regenfasspumpe 2000/2 18V P4A**	**Accu-Rain Water Tank Pump 2000/2 18V P4A**	**Pompe pour collecteur d'eau de pluie 2000/2 18V P4A**	
2	1748-00.610.07	Diffusor	Diffusor	Diffuseur	7,62
4	1748-00.612.00	Turbine	Turbine	Turbine	10,25
5	1748-00.610.10	Sicherungsring	Locking ring	Circlip	1,38
6	1748-00.610.09	Diffusor Deckel	Diffusor cover	Couvercle de diffuseur	5,03
7	1748-00.600.13	Dichtung	Washer	Joint	2,15
9	1748-00.600.09	O-Ring 106x2,65	O-ring 106x2,65	Joint torique 106x2,65	1,82
10	1748-00.600.08	Pumpenfuß	Pump foot	Pied de pompe	14,66
12	1748-00.600.10	Filterboden	Bottom filter	Fond de filtre	5,63
13	1748-00.600.15	Standfuß	Base	Pied en fonte	10,10
14,21-23	14600-00.620.00	Batteriebox	Battery box	Box de batterie	26,11
16,24	14600-00.901.00	Elektronik, kpl.	Electronic circuit, cpl.	Électronique, cpl.	55,35
26	1748-00.620.04	Batterieboxhalterung	Holder for battery box	Support pour box de batterie	9,50
27	1748-00.620.07	Metallbügelarretrierung	Locking device	Arrêtoir	1,89
29	1748-00.620.06	Metallbügel	Metal bow	Arc métallique	2,74
30	1740-00.900.17	Flachdichtung	Washer	Joint plat	1,87
31	1762-00.654.00	Rohr unten, kpl.	Tube bottom part, cpl.	Tube partie inférieure, cpl.	8,03
32	1740-00.900.22	Dichtung	Washer	Joint	1,77
33	1762-00.653.00	Rohr oben	Tube upper part	Tube partie supérieure	9,89
35	1740-00.900.21	Dichtung	Washer	Joint	1,77
36	1762-00.655.01	Bogen, klein	Bow, small	Pièce en arc, petit	5,64
37	1762-00.655.06	O-Ring 28x2,65	O-ring 28x2,65	Joint torique 28x2,65	1,05
30-39	1762-00.650.00	Teleskoprohr, kpl.	Telescope tube, cpl.	Tube prolongateur, cpl.	21,92
38-39	1762-00.652.00	Ventil, kpl.	Valve, cpl.	Soupape, cpl.	10,38
39	18300-00.600.16	O-Ring 10,5x2,7	O-ring 10,5x2,7	Joint torique 10,5x2,7	0,51
40	14900-00.600.00	Ladegerät AL 1810 CV P4A (Art. 14900-20)	Charger AL 1810 CV P4A (Art. 14900-20)	Chargeur AL 1810 CV P4A (Réf. 14900-20)	21,40
41	14903-00.600.00	Batterie PBA 18V/45 P4A (Art. 14903-20)	Battery PBA 18V/45 P4A (Art. 14903-20)	Batterie PBA 18V/45 P4A (Réf. 14903-20)	69,97
41	14905-00.600.00	Batterie PBA 18V/72 P4A (Art. 14905-20)	Battery PBA 18V/72 P4A (Art. 14905-20)	Batterie PBA 18V/72 P4A (Réf. 14905-20)	99,98
42	1748-00.650.00	Schlauchanschluss, kpl.	Hose connector	Raccordement pour tuyau	2,50

Achtung!! Folgende Teile sind nicht als Ersatzteil verfügbar, da es sich um Normteile handelt.
Attention!! The following parts are not available as spare parts as they are standard parts.
Attention!! Les pièces suivantes ne sont pas disponibles en tant que pièces de rechange car celles-ci sont des pièces standard disponibles dans le commerce.

3		Schraube M4x12	Screw M4x12	Vis M4x12
8,28		Schraube ST4,2x11	Screw ST4,2x11	Vis ST4,2x11
11		Schraube ST4,2x22	Screw ST4,2x22	Vis ST4,2x22
17		Schraube ST4,4x14	Screw ST4,2x14	Vis ST4,2x14
25		Schraube ST2,9x16	Screw ST2,9x16	Vis ST2,9x16

Nur die aufgeführten Teile sind lieferbar!

Only the mentioned spare parts are available!

Seules les pièces indiquées sont disponibles!

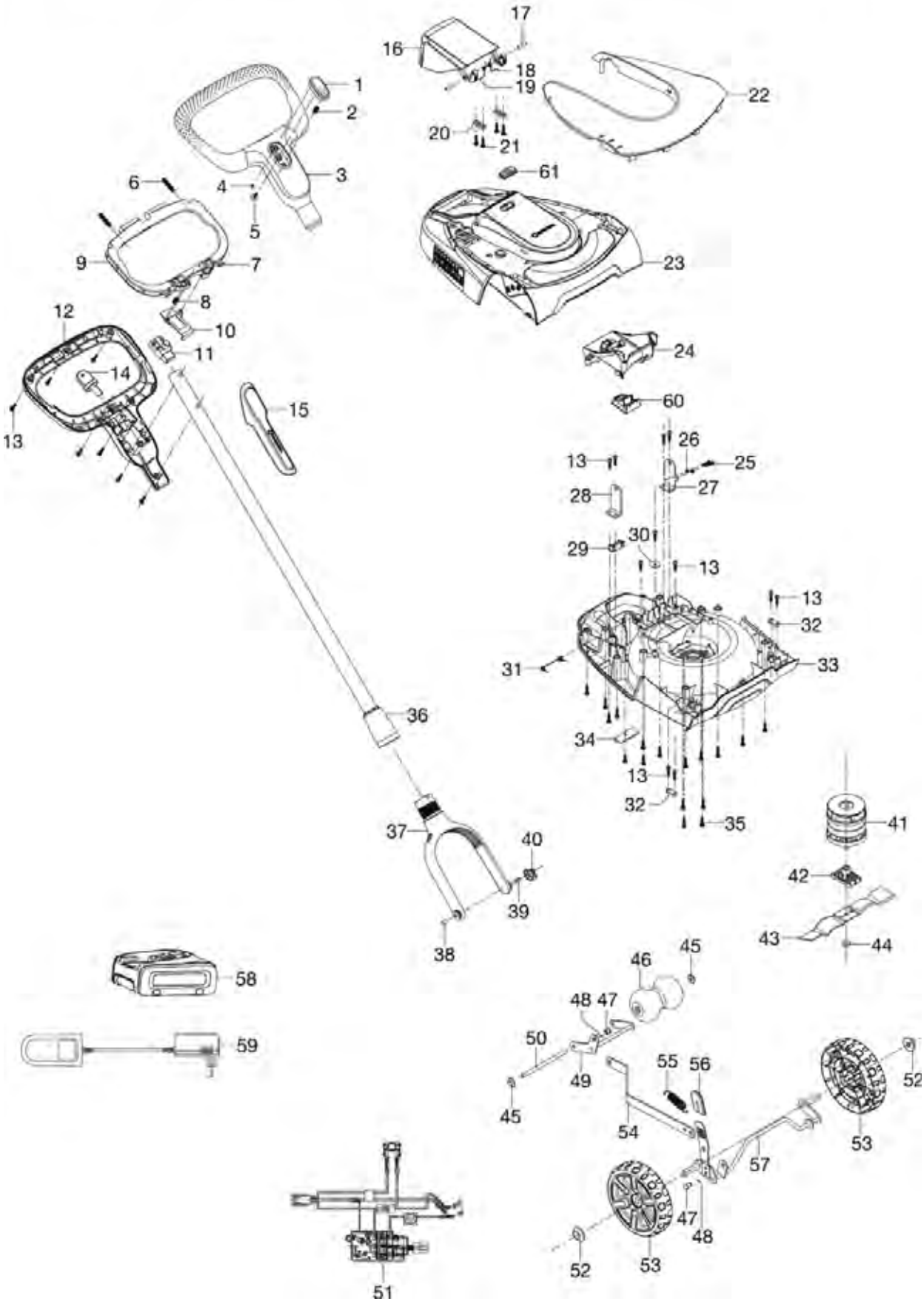
1
2
3
4
5
6
7
8
9
10
11
12
13
14
15
16
17
18
19
20
21
22
23
24
25
26
27
28
29
30
31
32
33
34
35
36
37
38
39
40
41
42
43
44
45
46
47
48
49
50
51
52
53
54
55
56
57
58
59
60
61

Bild Nr. Picture No.	Ersatzteil-Nr. Spare Part No.	Bezeichnung	Description	Désignation	unverb. Preisempf. EUR / inkl. MwSt.
Art. 14620		**HandyMower 22/18V P4A**	**HandyMower 22/18V P4A**	**HandyMower 22/18V P4A**	
1-13,36	14620-00.620.00	Griff, kpl.	Handle, assy.	Poignée cpl.	30,44
11	5023-00.620.08	Schalter	Switch	Interrupteur	13,05
14	5023-00.620.07	Schlüssel	Key	Cle	3,21
15	5023-00.600.15	Spachtel	Scrapper	Couteau de peintre	4,09
16	14620-00.600.11	Batterie Klappe	Battery Cover	Couvercle de batterie	7,22
17	5023-00.610.05	Stift	Shaft	Goupille	2,82
18	5023-00.610.03	Torsionsfeder	Torsion spring	Ressort à torsion	2,78
19	5023-00.610.04	Torsionsfeder	Torsion spring	Ressort à torsion	2,78
22	5023-00.610.01	Abdeckung	Cover	Couvercle	19,61
37	14620-00.660.00	Griffhalter	Handle holder	Support de poignée	15,10
38	5023-00.600.09	Stift	Shaft	Goupille	2,45
39,4	5023-00.600.10	Hebel Schalter	Lever switch	Interrupteur à levier	3,88
41	5023-00.600.01	Motor	Motor	Moteur	75,42
42	5023-00.630.03	Messerhalter	Blade holder	Support de lame	3,51
43	4105-00.701.00	Ersatzmesser (Art. 4105-20)	Spare blade (Art. 4105-20)	Lame de rechange (Réf. 4105-20)	19,99
44	5023-00.630.02	Mutter	Nut	Écrou	1,32
45	5023-00.600.14	Scheibe Starlock	Washer Starlock	Fixage pour clip	1,38
46	5023-00.600.12	Hinterrad	Rear wheel	Roue arrière	6,78
47	5023-00.620.06	Stift	Shaft	Goupille	3,01
48	5023-00.640.04	Splint	Cotter pin	Goupille fendue	3,15
51	14620-00.650.00	Elektronik kpl.	Electronic circuit cpl.	Électronique, cpl.	58,23
52	9341-00.600.31	Scheibe Starlock	Washer Starlock	Fixage pour clip	1,38
53	5023-00.670.00	Rad, kpl.	Wheel, assy.	Roue, cpl.	12,01
56	5023-00.640.02	Schutz Hebel	Cover Lever	Couvercle pour levier	2,45
58	14903-00.600.00	Batterie PBA 18V/45 P4A (Art. 14903-20)	Battery PBA 18V/45 P4A (Art. 14903-20)	Batterie PBA 18V/45 P4A (Réf. 14903-20)	69,97
58	14905-00.600.00	Batterie PBA 18V/72 P4A (Art. 14905-20)	Battery PBA 18V/72 P4A (Art. 14905-20)	Batterie PBA 18V/72 P4A (Réf. 14905-20)	99,98
59	14900-00.600.00	Ladegerät AL 1810 CV P4A (Art. 14900-20)	Charger AL 1810 CV P4A (Art. 14900-20)	Chargeur AL 1810 CV P4A (Réf. 14900-20)	21,40
61	14700-00.600.02	LED Anzeige	LED Display	Indicateur à LED	3,34
		Nur die aufgeführten Teile sind lieferbar!	Only the mentioned spare parts are available!	Seules les pièces indiquées sont disponibles!	

GARDENA Akku-Rasenmäher PowerMax 32/36V P4A Art.-Nr. 14621

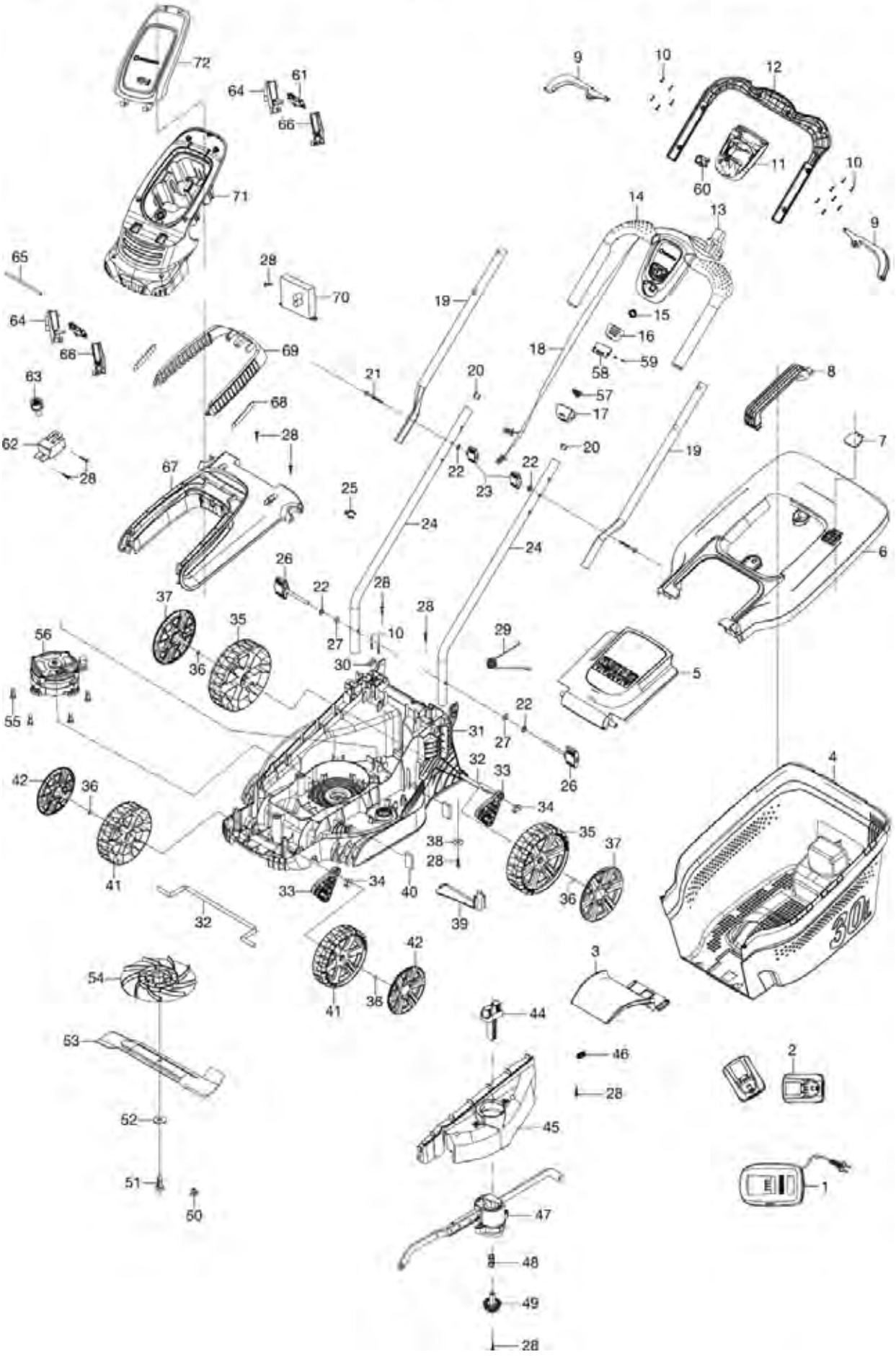

Bild Nr. Picture No.	Ersatzteil-Nr. Spare Part No.	Bezeichnung	Description	Désignation	unverb. Preisempf. EUR / inkl. MwSt.
Art. 14621		**Akku-Rasenmäher PowerMax 32/36V P4A**	**Battery Lawnmower PowerMax 32/36V P4A**	**Tondeuse PowerMax 32/36V P4A**	
1	14901-00.600.00	Schnell-Ladegerät AL 1830 CV P4A (Art. 14901-20)	Quick charger AL 1830 CV P4A (Art. 14901-20)	Rapide chargeur AL 1830 CV P4A (Réf. 14901-20)	39,97
2	14903-00.600.00	Batterie PBA 18V/45 P4A (Art. 14903-20)	Battery PBA 18V/45 P4A (Art. 14903-20)	Batterie PBA 18V/45 P4A (Réf. 14903-20)	69,97
2	14905-00.600.00	Batterie PBA 18V/72 P4A (Art. 14905-20)	Battery PBA 18V/72 P4A (Art. 14905-20)	Batterie PBA 18V/72 P4A (Réf. 14905-20)	99,98
3	5032-00.600.15	Zunge	Slide lock	Disque d'arrêt	8,95
4	5032-00.600.14	Fangkorb	Grass catcher	Sac de ramassage	22,67
5	5032-00.600.13	Heckklappe	Safety flap	Hayon	19,52
6,7	5032-00.650.00	Korbdeckel	Basket cover	Couvercle de panier	23,87
8	5032-00.650.03	Tragegriff	Carrying handle	Poignée de transport	7,09
9	5032-00.630.03	Hebel	Trigger	Gâchette	3,74
10	5032-00.600.67	Schraube ST4x16 T20	Screw ST4x16 T20	Vis ST4x16 T20	0,87
13	5032-00.630.50	Schalter	Switch	Interrupteur	12,99
15	5032-00.630.53	Feder	Spring	Ressort	2,08
17,57	14621-00.620.03	Abdeckung	Cover	Couvercle	2,69
18	5033-00.631.00	Kabel	Wire	Câble	9,57
20,24	5032-00.902.00	Holm Unterteil	Lower handle bar	Guidon partie inferieure	14,30
21	5032-00.600.66	Bolzen	Bolt	Boulon	2,13
22	5032-00.600.71	Scheibe	Washer	Disque	1,38
23	5032-00.670.00	Flügelmutter	Wing nut	Écrou à oreilles	2,46
25	5032-00.600.17	Kabelführung	Cable clip	Guide-câble	1,80
26	5032-00.660.00	Flügelmutter	Wing nut	Écrou à oreilles	3,63
27	5032-00.600.68	Mutter	Nut	Ecrou	2,31
28	5032-00.600.67	Schraube ST4x16 T20	Screw ST4x16 T20	Vis ST4x16 T20	0,87
29	5032-00.600.64	Feder	Spring	Ressort	3,02
30	5032-00.600.12	Kabelklemme	Cable clip	Serre-câble	1,80
34	5032-00.600.09	Lagerbuchse	Pivot pin	Coussinet	0,82
35	5032-00.600.05	Hinterrad	Rear wheel	Roue arrière	8,58
36	5032-00.600.54	Scheibe Starlock	Washer Starlock	Disque Starlock	1,62
37	5034-00.600.03	Radkappe hinten	Wheel cover, back	Enjoliveur de roue arrière	5,14
38	5032-00.600.52	Scheibe	Washer	Disque	1,69
39	5032-00.600.02	Gehäusestrebe	Housing rod	Renforcement de carter	4,25
40	5032-00.600.60	Filter	Filter	Filtre	2,49
41	5032-00.600.04	Vorderrad	Front wheel	Roue avant	7,50
42	5034-00.600.02	Radkappe vorne	Wheel cover, front	Enjoliveur de roue avant	4,64
44	5032-00.600.11	Drücker Höhenverstellung	Knob height adjust	Bouton réglage d'hauteur	6,32
46	5032-00.600.59	Torsionsfeder	Torsion spring	Ressort à torsion	3,95
47	5032-00.620.00	Höhenverstellung kpl.	Arm height adjust cpl.	Réglage d'hauteur, cpl.	23,73
48	5032-00.600.58	Torsionsfeder	Torsion spring	Ressort à torsion	2,93
49	5032-00.600.07	Zahnrad	Gear wheel	Pignon	4,36
50	5032-00.600.69	Stopfen	Plug	Bouchon de fermeture	1,94
51	5032-00.600.56	Messerbolzen	Blade bolt	Boulon de lame	2,45
52	5032-00.600.70	Scheibe	Washer	Disque	1,86
53	4100-00.701.00	Ersatzmesser (Art. 4100-20)	Blade (Art. 4100-20)	Lame (Réf. 4100-20)	20,99
54	5033-00.600.01	Lüfter	Ventilator	Ventilateur	19,18
55	5033-00.600.51	Bolzen	Bolt	Boulon	1,92
56	5033-00.610.00	Motor	Motor	Moteur	88,26
58,70	14621-00.630.00	Elektronik	Electronic circuit	Électronique	57,87
59	14621-00.620.04	Schraube 2,2 x 6	Screw 2,2 x 6	Vis 2,2 x 6	0,70
60	14621-00.620.02	Kabelauslass	Cable outlet	Sortie de câble	1,89
62	14621-00.610.05	Sicherheitsschalter	Safety switch	Interrupteur de sécurité	13,20
63	5033-00.600.18	Sicherheitsschlüssel	Security key	Clef de sécurité	2,92
68	5032-00.640.50	Filter	Filter	Filtre	2,49
71	5039-00.640.03	Abdeckung vorne	Front cover	Couvercle avant	21,85
72	5039-00.640.09	Abdeckung	Cover	Couvercle	20,62
		Nur die aufgeführten Teile sind lieferbar!	Only the mentioned spare parts are available!	Seules les pièces indiquées sont disponibles!	

GARDENA ComfortCut 23/18V P4A — Art.-Nr. 14701

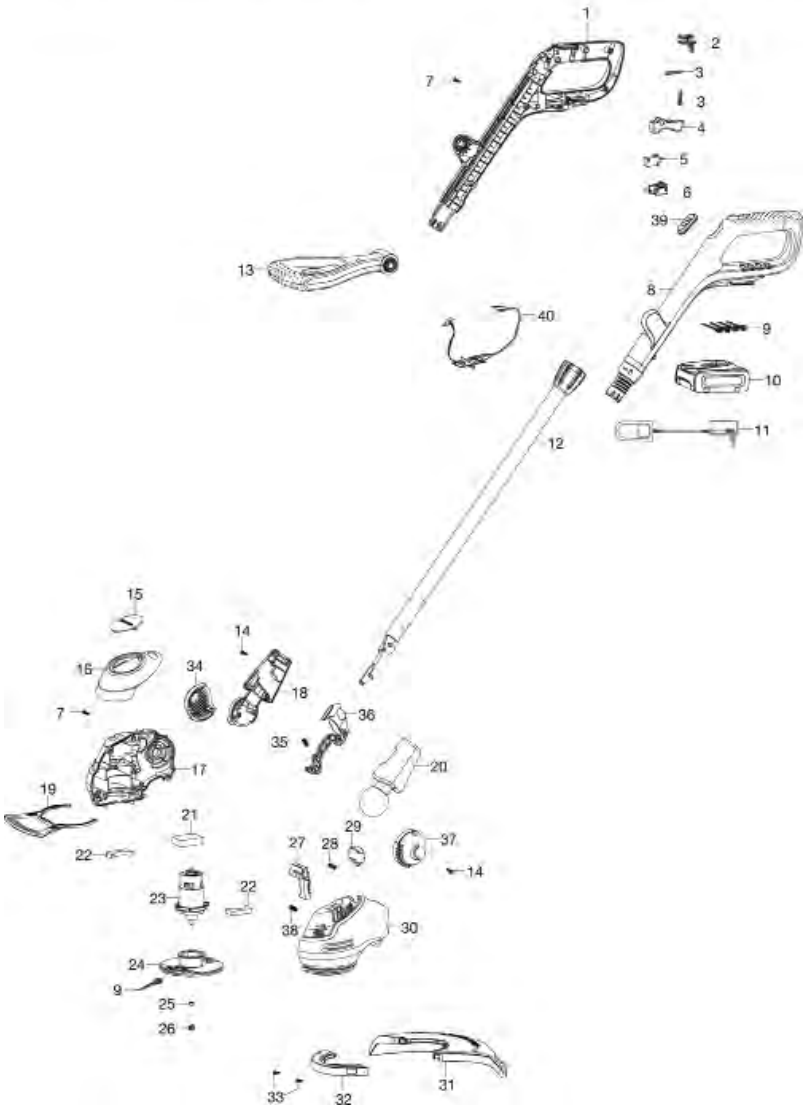

GARDENA EasyCut 23/18V P4A — Art.-Nr. 14700

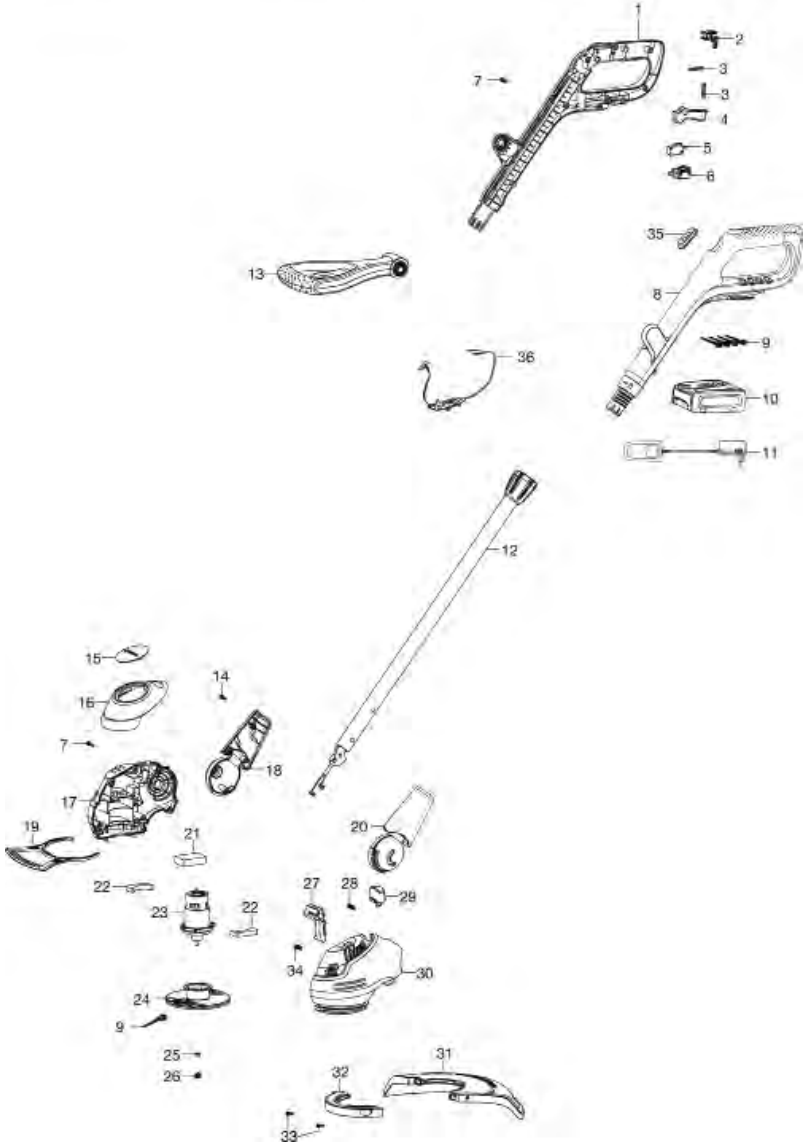

Bild Nr. Picture No.	Ersatzteil-Nr. Spare Part No.	Bezeichnung	Description	Désignation	unverb. Preisempf. EUR / inkl. MwSt.
Art. 14700		**Akku-Trimmer EasyCut 23/18V P4A**	**Battery Trimmer EasyCut 23/18V P4A**	**Coupe-bordures EasyCut 23/18V P4A**	
2	9876-00.600.14	Schieber	Slide	Verrou	2,92
3	9870-00.600.25	Feder	Spring	Ressort	2,00
4	9870-00.600.26	Drücker	Trigger	Gâchette	4,19
5	9876-00.600.15	Schalter	Switch	Interrupteur	10,58
6	9876-00.650.00	Batterieaufnahme	Battery adapter	Admission de batterie	4,46
9	5368-00.701.00	Ersatzmesser (20 x) (5368-20)	Spare blade (20 x) (5368-20)	Lame de recharge (20 x) (5368-20)	9,98
10	14902-00.600.00	Batterie PBA 18V/36 P4A (Art. 14902-20)	Battery PBA 18V/36 P4A (Art. 14902-20)	Batterie PBA 18V/36 P4A (Réf. 14902-20)	58,23
10	14903-00.600.00	Batterie PBA 18V/45 P4A (Art. 14903-20)	Battery PBA 18V/45 P4A (Art. 14903-20)	Batterie PBA 18V/45 P4A (Réf. 14903-20)	69,97
10	14905-00.600.00	Batterie PBA 18V/72 P4A (Art. 14905-20)	Battery PBA 18V/72 P4A (Art. 14905-20)	Batterie PBA 18V/72 P4A (Réf. 14905-20)	99,98
11	14900-00.600.00	Ladegerät AL 1810 CV P4A (Art. 14900-20)	Charger AL 1810 CV P4A (Art. 14900-20)	Chargeur AL 1810 CV P4A (Réf. 14900-20)	21,40
13	9870-00.660.00	Zusatzgriff	Handle	Poignée	14,23
15	9870-00.600.11	Kappe	Cap	Capuchon	2,53
16	9876-00.600.11	Abdeckung	Cover	Couvercle	7,26
19	9870-00.600.06	Pflanzenschutzbügel	Plant guard	Etrier de protection des plants	5,33
21	9876-00.630.00	Drosselspulen	Inductor	Inducteur	8,39
23	9876-00.901.00	Motor kpl.	Motor assy.	Moteur cpl.	59,02
24	9876-00.610.00	Messerteller	Cutting system blade	Plateau de lame	12,66
25	9876-00.600.04	Mutter M5	Nut M5	Écrou M5	0,92
26	9876-00.600.03	Kappe	Cap	Capuchon	1,89
29	9870-00.600.16	Knopf Höheneinstellung	Button height adjust	Bouton d'hauteur	2,42
31	9876-00.600.01	Schutz kpl.	Guard assy.	Protecteur cpl.	20,36
32	9876-00.600.02	Schutz vorne	Guard front	Protecteur avant	4,17
33	9876-00.600.18	Schraube	Screw	Vis	0,87
35	14700-00.600.01	LED Anzeige	LED Display	Indicateur à LED	3,34
36	14700-00.610.00	Elektronik	Electronic circuit	Électronique	47,92

Bild Nr. Picture No.	Ersatzteil-Nr. Spare Part No.	Bezeichnung	Description	Désignation	unverb. Preisempf. EUR / inkl. MwSt.
Art. 14701		**Akku-Trimmer ComfortCut 23/18V P4A**	**Battery Trimmer ComfortCut 23/18V P4A**	**Coupe-bordures ComfortCut 23/18V P4A**	
2	9876-00.600.14	Schieber	Slide	Verrou	2,92
3	9870-00.600.25	Feder	Spring	Ressort	2,00
4	9870-00.600.26	Drücker	Trigger	Gâchette	4,19
5	9876-00.600.15	Schalter	Switch	Interrupteur	10,58
6	9876-00.650.00	Batterieaufnahme	Battery adapter	Admission de batterie	4,46
9	5368-00.701.00	Ersatzmesser (20 x) (5368-20)	Spare blade (20 x) (5368-20)	Lame de recharge (20 x) (5368-20)	9,98
10	14902-00.600.00	Batterie PBA 18V/36 P4A (Art. 14902-20)	Battery PBA 18V/36 P4A (Art. 14902-20)	Batterie PBA 18V/36 P4A (Réf. 14902-20)	58,23
10	14903-00.600.00	Batterie PBA 18V/45 P4A (Art. 14903-20)	Battery PBA 18V/45 P4A (Art. 14903-20)	Batterie PBA 18V/45 P4A (Réf. 14903-20)	69,97
10	14905-00.600.00	Batterie PBA 18V/72 P4A (Art. 14905-20)	Battery PBA 18V/72 P4A (Art. 14905-20)	Batterie PBA 18V/72 P4A (Réf. 14905-20)	99,98
11	14900-00.600.00	Ladegerät AL 1810 CV P4A (Art. 14900-20)	Charger AL 1810 CV P4A (Art. 14900-20)	Chargeur AL 1810 CV P4A (Réf. 14900-20)	21,40
13	9870-00.660.00	Zusatzgriff	Handle	Poignée	14,23
15	9870-00.600.11	Kappe	Cap	Capuchon	2,53
16	9878-00.600.02	Abdeckung	Cover	Couvercle	7,45
19	9870-00.600.06	Pflanzenschutzbügel	Plant guard	Etrier de protection des plants	5,33
21	9876-00.630.00	Drosselspulen	Inductor	Inducteur	8,39
23	9876-00.901.00	Motor kpl.	Motor assy.	Moteur cpl.	59,02
24	9876-00.610.00	Messerteller	Cutting system blade	Plateau de lame	12,66
25	9876-00.600.04	Mutter M5	Nut M5	Écrou M5	0,92
26	9876-00.600.03	Kappe	Cap	Capuchon	1,89
29	9870-00.600.16	Knopf Höheneinstellung	Button height adjust	Bouton d'hauteur	2,42
31	9876-00.600.01	Schutz kpl.	Guard assy.	Protecteur cpl.	20,36
32	9876-00.600.02	Schutz vorne	Guard front	Protecteur avant	4,17
33	9876-00.600.18	Schraube	Screw	Vis	0,87
35	14700-00.600.01	LED Anzeige	LED Display	Indicateur à LED	3,34
36	14700-00.610.00	Elektronik	Electronic circuit	Électronique	47,92

Nur die aufgeführten Teile sind lieferbar!

Only the mentioned spare parts are available!

Seules les pièces indiquées sont disponibles!

GARDENA Akku-Teleskop-Heckenschere THS 42/18V P4A Art.-Nr. 14732

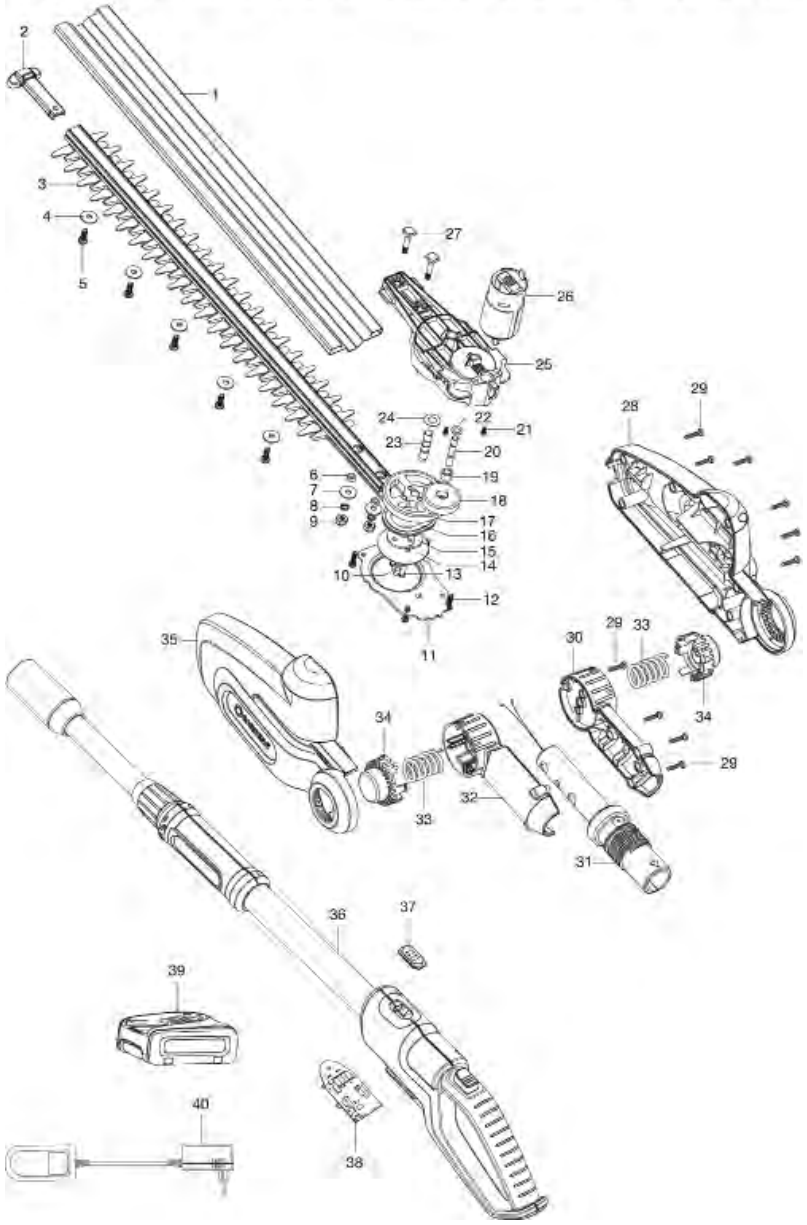

GARDENA Akku-Heckenschere ComfortCut 50/18V P4A Art.-Nr. 14730
Akku-Heckenschere ComfortCut 60/18V P4A Art.-Nr. 14731

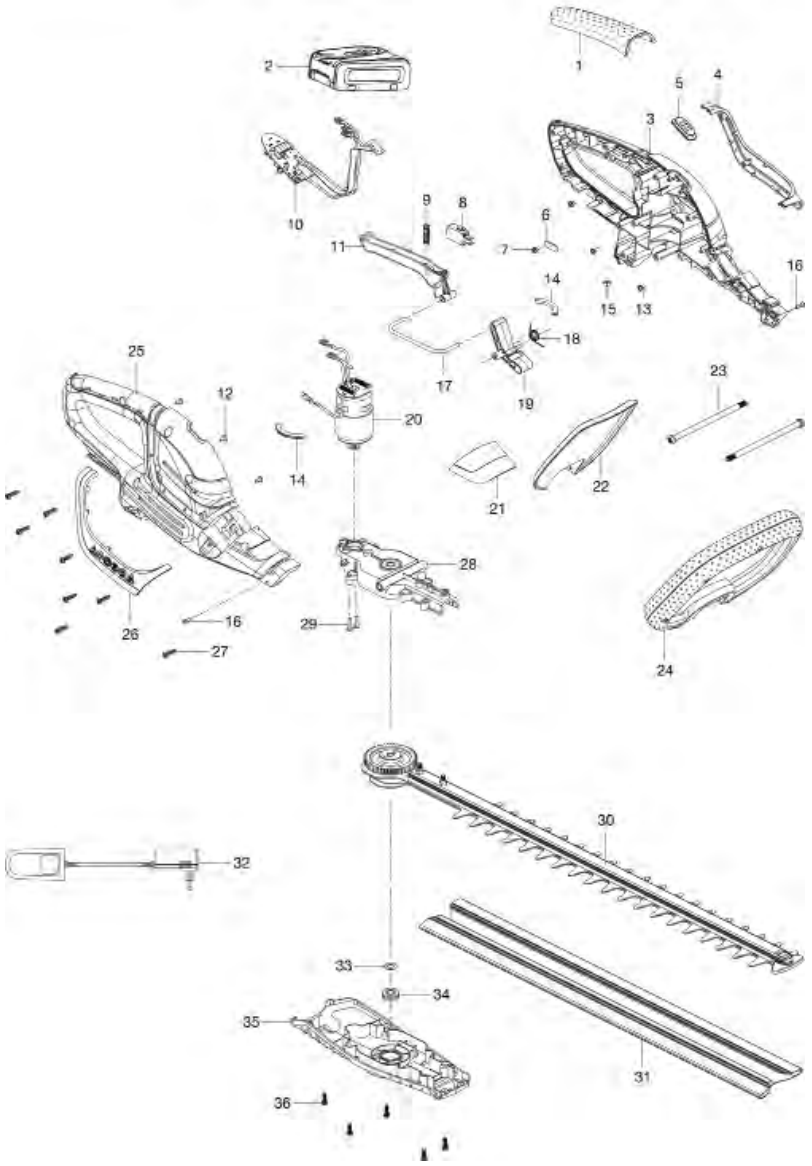

Bild Nr.	Ersatzteil-Nr.	Bezeichnung	Description	Désignation	unverb. Preisempf.
Picture No.	Spare Part No.				EUR / inkl. MwSt.
Art. 14730		**Akku-Heckenschere ComfortCut 50/18V P4A**	**Battery Hedge Trimmer ComfortCut 50/18V P4A**	**Taille-haies ComfortCut 50/18V P4A**	
1	9837-00.600.05	Abdeckung Griff	Grip cover	Couvercle poignée	5,34
2	14902-00.600.00	Batterie PBA 18V/36 P4A (Art. 14902-20)	Battery PBA 18V/36 P4A (Art. 14902-20)	Batterie PBA 18V/36 P4A (Réf. 14902-20)	58,23
2	14903-00.600.00	Batterie PBA 18V/45 P4A (Art. 14903-20)	Battery PBA 18V/45 P4A (Art. 14903-20)	Batterie PBA 18V/45 P4A (Réf. 14903-20)	69,97
2	14905-00.600.00	Batterie PBA 18V/72 P4A (Art. 14905-20)	Battery PBA 18V/72 P4A (Art. 14905-20)	Batterie PBA 18V/72 P4A (Réf. 14905-20)	99,98
5	14700-00.600.01	LED Anzeige	LED Display	Indicateur à LED	3,34
8	9837-00.600.07	Schalter	Switch	Interrupteur	10,45
9	9833-00.600.18	Feder	Spring	Ressort	2,00
10	14730-00.650.00	Elektronik	Electronic circuit	Électronique	43,79
20	9837-00.620.00	Motor kpl.	Motor assy.	Moteur, cpl.	41,96
21	9835-00.600.03	Abdeckung vorne	Cover front	Couvercle à l'avant	4,39
22	9835-00.600.05	Schutz	Guard	Protecteur	5,84
23	9833-00.630.08	Schraube	Screw	Vis	3,30
23,24	9833-00.630.00	Griff, kpl.	Handle cpl.	Poignée cpl.	29,43
28	9837-00.625.00	Getriebe	Gear	Engrenage	21,47
30	9837-00.610.00	Heckenscherenmessersatz	Hedge clippers blade	Jeu de lames	54,44
31	9833-00.600.12	Messerschutz	Blade protection	Fourreau	7,38
32	14900-00.600.00	Ladegerät AL 1810 CV P4A (Art. 14900-20)	Charger AL 1810 CV P4A (Art. 14900-20)	Chargeur AL 1810 CV P4A (Réf. 14900-20)	21,40
35	9837-00.640.01	Abdeckung	Cover	Couvercle	14,20
Achtung!!	Folgende Teile sind nicht als Ersatzteil verfügbar, da es sich um Normteile handelt.				
Attention!!	The following parts are not available as spare parts as they are standard parts.				
Attention!!	Les pièces suivantes ne sont pas disponibles en tant que pièces de rechange car celles-ci sont des pièces standard disponibles dans le commerce.				
7,12,13		Schraube ST3x8	Screw ST3x8	Vis ST3x8	
15		Vierkantmuter M4	Square nut M4	Écrou carré M4	
16		Schraube ST3x12	Screw ST3x12	Vis ST3x12	
27		Schraube ST4x16	Screw ST4x16	Vis ST4x16	
29		Schraube M4x12	Screw M4x12	Vis M4x12	
36		Schraube 4x12	Screw 4x12	Vis 4x12	
Art. 14731		**Akku-Heckenschere ComfortCut 60/18V P4A**	**Battery Hedge Trimmer ComfortCut 60/18V P4A**	**Taille-haies ComfortCut 60/18V P4A**	
30	9838-00.610.00	Heckenscherenmessersatz	Hedge clippers blade	Jeu de lames	65,33
31	9838-00.600.01	Messerschutz	Blade protection	Fourreau	8,83
		Alle anderen Teile wie bei Art. 14730	All other spare parts see art. 14730	Pour toutes les autres pièces, voir 14730	
Art. 14732		**Akku-Teleskop-Heckenschere THS 42/18V P4A**	**Battery Telescopic Hedge Trimmer THS 42/18V P4A**	**Taille-haies sur perche THS 42/18V P4A**	
1-35	8881-00.903.00	Vorsatzgerät, kpl.	Attachment, cpl.	Élément, cpl.	114,59
1	8881-00.900.01	Messerschutz	Blade protection	Protection de lame	6,56
1-5, 13-17	8881-00.901.00	Heckenscherenmessersatz, vollst.	Hedge clippers blade cpl.	Jeu de lames, cpl.	45,73
4	8881-00.900.02	Gleitscheibe	Sliding ring	Rondelle de coulissante	1,38
6	8881-00.900.04	Distanzbuchse	Distance bush	Douille d'ecartement	1,56
7	8881-00.900.05	U-Scheibe	U-disc	Disque en U	1,55
8	8881-00.900.06	Sicherungsscheibe 16x1,5	Lock washer 16x1,5	Circlip 16x1,5	1,38
9	8881-00.900.07	Mutter M5	Nut M5	Écrou M5	0,92
10	8881-00.900.08	Distanzbuchse	Distance bush	Douille d'ecartement	1,56
11	8881-00.900.09	Getriebedeckel	Gear cover	Courvercle de rouage	5,47
11,20,23,25	8881-00.902.00	Getriebegehäuse kpl.	Gear box, cpl.	Rouage, cpl.	18,67
12	8881-00.900.10	Schraube ST4x16	Screw ST4x16	Vis ST4x16	0,87
18	8881-00.900.11	Doppelzahnrad	Twin gear wheel	Pignon double	14,17
19	8881-00.900.12	Lagerbuchse	Bearing bush	Coussinet	1,81
21	8881-00.900.13	Schraube	Screw	Vis	0,70
22	8881-00.900.14	Gleitscheibe	Sliding ring	Rondelle de coulissante	1,38
24	8881-00.900.15	Gleitscheibe	Sliding ring	Rondelle de coulissante	1,38
26	8881-00.900.16	Motor mit Ritzel	Motor with pinion	Moteur avec pignon	40,75
27	8881-00.900.17	Schraube	Screw	Vis	1,81
28	8881-00.900.18	Gehäuse rechts	Right housing	Carter droite	18,92
29	8866-00.900.22	Schraube ST4x16	Screw ST4x16	Vis ST4x16	1,26
30	8866-00.900.20	Gelenkgehäuse, rechts	Link body, right	Carter articulé, droite	7,63
31	8881-00.900.21	Stielaufnahme kpl.	Handle adapter cpl.	Tube admission, cpl.	6,38
32	8866-00.900.18	Gelenkgehäuse, links	Link body, left	Carter articulé, gauche	8,43
33	8866-00.900.17	Druckfeder	Pressure spring	Ressort de pression	2,31
34	8866-00.900.16	Drücker	Trigger	Gâchette	5,51
35	8881-00.900.25	Gehäuse links	Left housing	Carter gauche	19,05
36-38	14732-00.620.00	Griff, kpl.	Handle cpl.	Poignée cpl.	56,13
37	14700-00.600.01	LED Anzeige	LED Display	Indicateur à LED	3,34
38	14732-00.610.00	Elektronik	Electronic circuit	Électronique	45,36
39	14903-00.600.00	Batterie PBA 18V/45 P4A (Art. 14903-20)	Battery PBA 18V/45 P4A (Art. 14903-20)	Batterie PBA 18V/45 P4A (Réf. 14903-20)	69,97
39	14905-00.600.00	Batterie PBA 18V/72 P4A (Art. 14905-20)	Battery PBA 18V/72 P4A (Art. 14905-20)	Batterie PBA 18V/72 P4A (Réf. 14905-20)	99,98
40	14900-00.600.00	Ladegerät AL 1810 CV P4A (Art. 14900-20)	Charger AL 1810 CV P4A (Art. 14900-20)	Chargeur AL 1810 CV P4A (Réf. 14900-20)	21,40
	8866-00.900.29	Halter	Holder	Support	6,56
	8866-00.904.00	Tragegurt, kpl.	Shoulder strap, cpl.	Bretelle, cpl.	5,94
		Nur die aufgeführten Teile sind lieferbar!	Only the mentioned spare parts are available!	Seules les pièces indiquées sont disponibles!	

GARDENA Akku-Teleskop-Hochentaster TCS 20/18V P4A

Art.-Nr. 14770

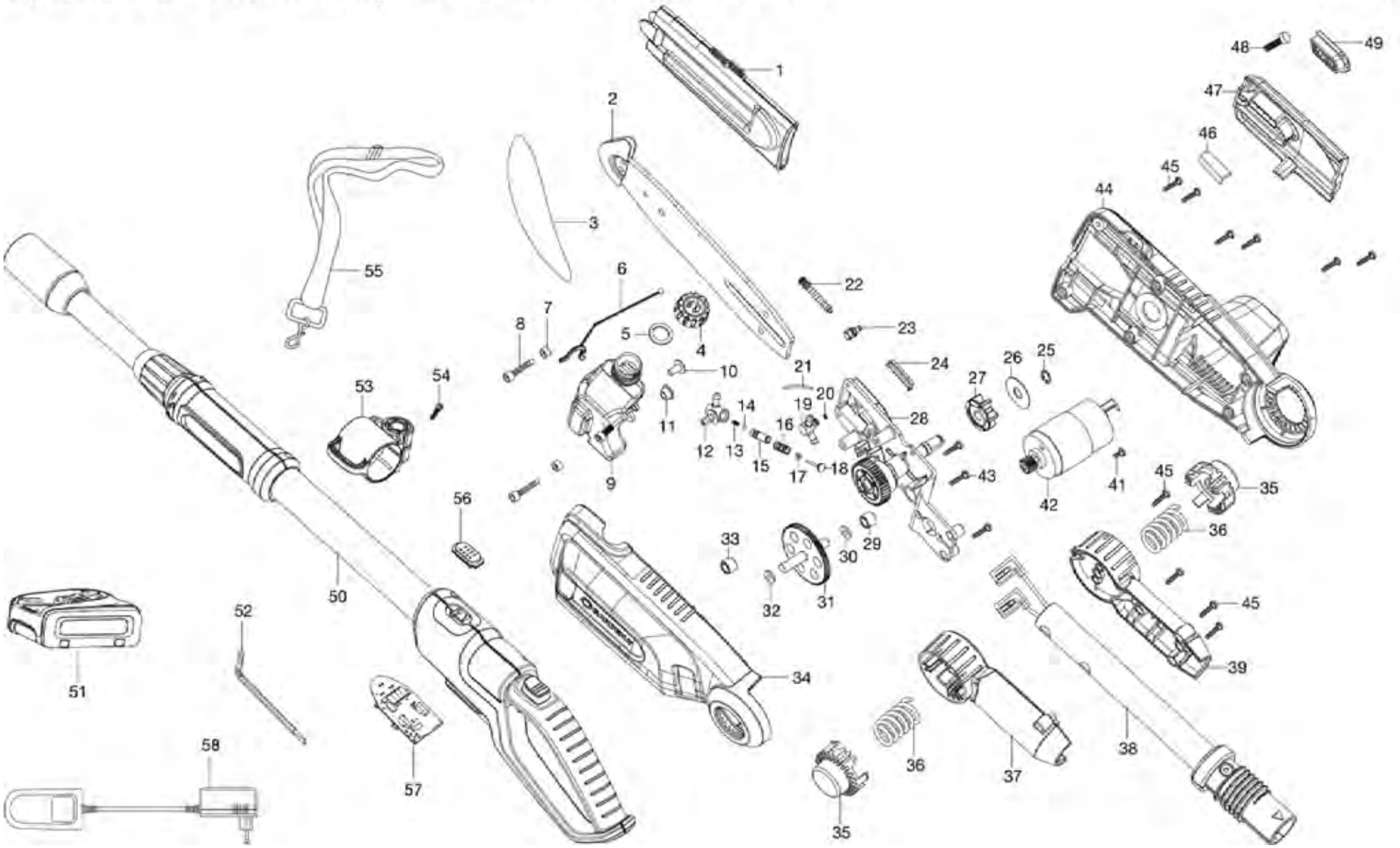

Bild Nr. Picture No.	Ersatzteil-Nr. Spare Part No.	Bezeichnung	Description	Désignation	unverb. Preisempf. EUR / inkl. MwSt.
Art. 14770		**Akku-Teleskop-Hochentaster TCS 42/18V P4A**	**Battery Telescopic Pruner TCS 20/18V P4A**	**Elagueuse sur perche TCS 20/18V P4A**	
1-49	8866-00.905.00	Vorsatzgerät, kpl.	Attachment, cpl.	Élément, cpl.	143,78
1	8866-00.900.01	Kettenschutz	Sheath	Protection de chaîne	3,68
2	8866-00.900.02	Schwert	Guide bar	Guide-chaîne	26,53
3	4049-00.701.00	Kette 8" (Art. 4049-20)	Chain 8" (Art. 4049-20)	Chaîne 8" (Réf. 4049-20)	19,99
4-6	8866-00.901.00	Öleinfülldeckel, kpl.	Oil cap, cpl.	Bouchon d'huile, cpl.	6,56
8	8866-00.900.03	Schraube M5x12	Screw M5x12	Vis M5x12	1,26
9	8866-00.900.04	Öltank	Oil tank	Réservoir d'huile	8,47
10	8866-00.900.05	Gummiventil	Rubber valve	Soupape en caoutchouc	1,23
11	8866-00.900.06	Tankdichtung	Tank gasket	Réservoir d'huile joint	1,23
12-18	8866-00.902.00	Ölpumpe, kpl.	Oil pump, cpl.	Pompe à huile, cpl.	12,58
19	8866-00.900.07	Anschluss	Oil pump connector	Connecteur pompe d'huile	3,51
20	8866-00.900.08	O-Ring 4x1,8	O-ring 4x1,8	Joint torique 4x1,8	1,05
21	8866-00.900.09	Ölschlauch	Oil pipe	Tuyau d'huile	2,71
22	8866-00.900.10	Spannschraube	Straining screw	Vis de tension	1,69
23	8866-00.900.11	Spannbolzen	Clamping bolt	Boulon de tension	1,49
24	8866-00.900.12	Öldichtung	Oil seal	Joint étanche à l'huile	3,20
25	8866-00.900.13	Seegerring	Seeger ring	Anneau de retenue de type Seeger	1,38
26	8866-00.900.14	Scheibe	Disc	Disque	2,00
27	8866-00.900.15	Kettenrad	Chain sprocket	Roue a chaîne	12,45
28,29	8866-00.903.00	Motorträger, kpl.	Motor support, cpl.	Support de moteur, cpl.	20,93
34	8866-00.600.01	Gehäuse links	Left housing	Carter gauche	19,68
35	8866-00.900.16	Drücker	Trigger	Gâchette	5,51
36	8866-00.900.17	Druckfeder	Pressure spring	Ressort de pression	2,31
37	8866-00.900.18	Gelenkgehäuse, links	Link body, left	Carter articulé, gauche	8,43
38	8866-00.900.19	Stielaufnahme, kpl.	Handle adapter cpl.	Tube admission, cpl.	35,00
39	8866-00.900.20	Gelenkgehäuse, rechts	Link body, right	Carter articulé, droite	7,63
42	8866-00.900.21	Motor, kpl.	Motor, cpl.	Moteur, cpl.	47,01
44	8866-00.600.02	Gehäuse rechts	Right housing	Carter droite	18,99
45	8866-00.900.22	Schraube ST4x16	Screw ST4x16	Vis ST4x16	1,26
46	8866-00.900.23	Schwertdichtung	Bar gasket	Guide-chaîne joint	2,45
47	8866-00.900.24	Schwertabdeckung	Bar cover	Guide-chaîne couvercle	6,28
48	8866-00.900.25	Imbusschraube M6	Screw M6	Vis M6	1,69
49	8866-00.900.26	Druckplatte	Pressure plate	Plaque de pression	4,05
50,56,57	14732-00.620.00	Griff, kpl.	Handle cpl.	Poignée cpl.	56,13
51	14903-00.600.00	Batterie PBA 18V/45 P4A (Art. 14903-20)	Battery PBA 18V/45 P4A (Art. 14903-20)	Batterie PBA 18V/45 P4A (Réf. 14903-20)	69,97
51	14905-00.600.00	Batterie PBA 18V/72 P4A (Art. 14905-20)	Battery PBA 18V/72 P4A (Art. 14905-20)	Batterie PBA 18V/72 P4A (Réf. 14905-20)	99,98
52	8866-00.900.28	Spannschlüssel	Wrench	Clé de serrage	1,26
53,54	8866-00.900.29	Halter	Holder	Support	6,56
55	8866-00.904.00	Tragegurt, kpl.	Shoulder strap, cpl.	Bretelle, cpl.	5,94
56	14700-00.600.01	LED Anzeige	LED Display	Indicateur à LED	3,34
57	14732-00.610.00	Elektronik	Electronic circuit	Électronique	45,36
58	14900-00.600.00	Ladegerät AL 1810 CV P4A (Art. 14900-20)	Charger AL 1810 CV P4A (Art. 14900-20)	Chargeur AL 1810 CV P4A (Réf. 14900-20)	21,40
		Nur die aufgeführten Teile sind lieferbar.	Only the mentioned spare part are available.	Seules les pièces indiquées sont disponibles.	

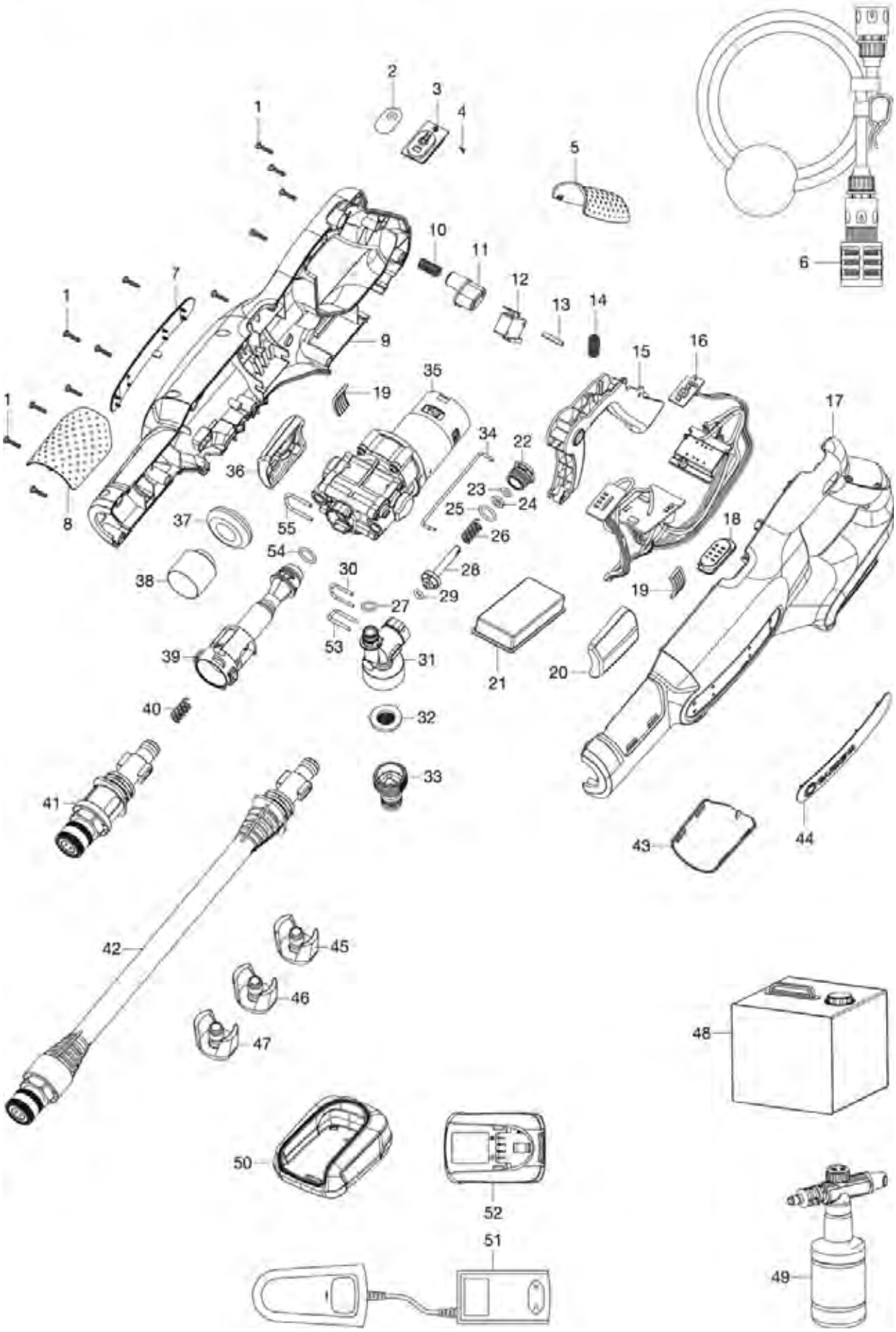
1
2
3
4
5
6
7
8
9
10
11
12
13
14
15
16
17
18
19
20
21
22
23
24
25
26
27
28
29
30
31
32
33
34
35
36
37
38
39
40
41
42
43
44
45
46
47
48
49
50
51
52
53
54
55

Bild Nr. Picture No.	Ersatzteil-Nr. Spare Part No.	Bezeichnung	Description	Désignation	unverb. Preisempf. EUR / inkl. MwSt.
Art. 14800		**Akku-Mitteldruckreiniger AquaClean 24/18V P4A**	**Battery-Medium Pressure Cleaner AquaClean 24/18V P4A**	**Nettoyeur moyenne pression AquaClean 24/18V P4A**	
2	14800-00.600.30	Aufkleber ECO-Mode	Label ECO-mode	Étiquette adhésive ECO-mode	1,61
3	14800-00.600.09	Abdeckung ECO-Mode	Cover ECO-mode	Couvercle ECO-mode	3,09
4	14800-00.600.33	Schraube 2,2x6	Screw 2,2x6	Vis 2,2x6	0,70
6	14800-00.640.00	Saugschlauch	Suction hose	Tuyau d'aspiraton	26,92
8	14800-00.600.06	Abdeckung Griff	Gripp cover	Couvercle poignée	4,30
10,14	14800-00.600.15	Feder	Spring	Ressort	2,08
11	14800-00.600.08	Knopf	Button	Bouton	2,84
12	14800-00.610.03	Schalter	Switch	Interrupteur	11,19
13	14800-00.600.13	Stift	Pin	Goupille	2,26
15	14800-00.600.12	Hebel	Lever	Levier	5,57
16,21	14800-00.610.02	Elektronik	Electronic circuit	Électronique	40,83
18	14700-00.600.01	LED Anzeige	LED Display	Indicateur à LED	3,34
22	14800-00.630.03	Ventildeckel	Valve cover	Couvercle de soupape	2,84
23	14800-00.630.08	O-Ring 5,3x1,8	O-ring 5,3x1,8	Joint torique 5,3x1,8	1,05
24	14800-00.630.04	Scheibe	Disc	Disque	1,38
25,54	14800-00.600.34	O-Ring 15x2	O-ring 15x2	Joint torique 15x2	1,05
26	14800-00.630.06	Ventilfeder	Valve spring	Ressort de soupape	2,08
27	14800-00.600.24	O-Ring 12x1,7	O-ring 12x1,7	Joint torique 12x1,7	1,17
28	14800-00.630.02	Einlassventil	Inlet valve	Soupape d'admission	2,15
29	14800-00.630.09	O-Ring 4,5x2	O-ring 4,5x2	Joint torique 4,5x2	1,05
30	14800-00.630.05	Klammer	Clamp	Clip de fixation	2,36
31	14800-00.630.01	Ventilgehäuse	Valve body	Carter de soupape	5,03
32	14800-00.600.17	Filter	Filter	Filtre	1,52
33	921-00.500.00	Gerätestück, schwarz	Tap connector, black	Connecteur, noir	3,68
34	14800-00.600.14	Stab	Rod	Bâton	2,56
22-33,35,37-39, 53,55	14800-00.620.00	Motor	Motor	Moteur	52,79
37	14800-00.600.20	Dichtung	Sealing	Joint	2,53
39	14800-00.600.18	Pumpenauslass	Outlet pump	Pump d'émission	7,14
40	14800-00.600.21	Feder	Spring	Ressort	2,24
41	14800-00.600.25	Rohr kurz	Tube short	Tube court	7,47
42	14800-00.600.26	Rohr lang	Tube long	Tube long	15,27
43	14800-00.600.07	Abdeckung Griff	Gripp cover	Couvercle poignée	4,06
45	14800-00.600.29	Düse 40°	Nozzle 40°	Buse 40°	4,61
46	14800-00.600.28	Düse 15°	Nozzle 15°	Buse 15°	4,61
47	14800-00.600.27	Düse 0°	Nozzle 0°	Buse 0°	4,61
48	14800-00.660.00	Wasserbehälter	Water tank	Réservoir d'eau	15,15
49	14800-00.650.00	Flasche	Bottle	Bouteille	12,54
50	14800-00.600.31	Batterieschutz für PBA 18V/45 P4A	Battery protection for PBA 18V/45 P4A	Protection de la batterie p. PBA 18V/45 P4A	7,78
50	14800-00.600.32	Batterieschutz für PBA 18V/72 P4A	Battery protection for PBA 18V/72 P4A	Protection de la batterie p. PBA 18V/72 P4A	8,60
51	14900-00.600.00	Ladegerät AL 1810 CV P4A (Art. 14900-20)	Charger AL 1810 CV P4A (Art. 14900-20)	Chargeur AL 1810 CV P4A (Réf. 14900-20)	21,40
52	14903-00.600.00	Batterie PBA 18V/45 P4A (Art. 14903-20)	Battery PBA 18V/45 P4A (Art. 14903-20)	Batterie PBA 18V/45 P4A (Réf. 14903-20)	69,97
52	14905-00.600.00	Batterie PBA 18V/72 P4A (Art. 14905-20)	Battery PBA 18V/72 P4A (Art. 14905-20)	Batterie PBA 18V/72 P4A (Réf. 14905-20)	99,98
53	14800-00.600.22	Klammer	Clamp	Clip de fixation	2,36
55	14800-00.600.23	Klammer	Clamp	Clip de fixation	2,36
	14800-00.640.01	Filter	Filter	Filtre	6,69
		Nur die aufgeführten Teile sind lieferbar.	Only the mentioned spare part are available.	Seules les pièces indiquées sont disponibles.	

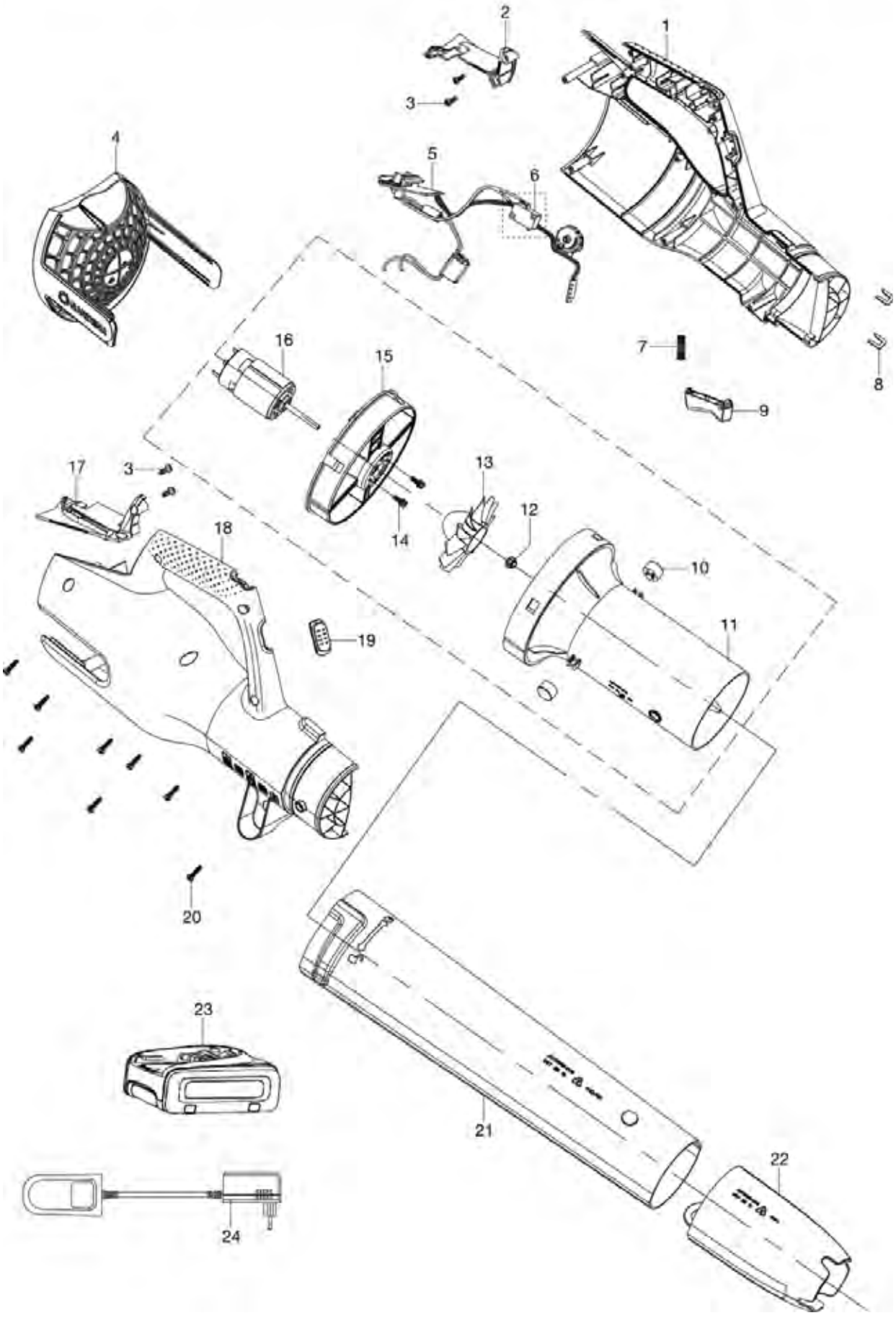
1
2
3
4
5
6
7
8
9
10
11
12
13
14
15
16
17
18
19
20
21
22
23
24

Bild Nr. Picture No.	Ersatzteil-Nr. Spare Part No.	Bezeichnung	Description	Désignation	unverb. Preisempf. EUR / inkl. MwSt.
Art. 14890		**Akku-Bläser PowerJet 18V P4A**	**Battery Blower PowerJet 18V P4A**	**Souffleur PowerJet 18V P4A**	
4	14890-00.600.03	Abdeckung	Cover	Couvercle	15,29
5	14890-00.620.00	Elektronik	Electronic circuit	Électronique	49,53
6	14890-00.600.09	Schalter	Switch	Interrupteur	10,23
7	9860-00.600.21	Feder	Spring	Ressort	2,00
8	14890-00.600.12	Clip	Clip	Clip	2,46
9	9860-00.600.08	Drücker	Trigger	Gâchette	3,07
10	14890-00.610.05	Puffer	Buffer	Butée	3,26
13	14890-00.610.03	Lüfter	Fan	Ventilateur	8,21
16	14890-00.610.04	Motor	Motor	Moteur	35,30
19	14700-00.600.01	LED Anzeige	LED Display	Indicateur à LED	3,34
21	14890-00.600.06	Bläserrohr, rund	Blower tube, round	Souffler tube, rond	20,15
22	14890-00.600.07	Düse, rund	Nozzle, round	Buse, rond	14,07
23	14903-00.600.00	Batterie PBA 18V/45 P4A (Art. 14903-20)	Battery PBA 18V/45 P4A (Art. 14903-20)	Batterie PBA 18V/45 P4A (Réf. 14903-20)	69,97
23	14905-00.600.00	Batterie PBA 18V/72 P4A (Art. 14905-20)	Battery PBA 18V/72 P4A (Art. 14905-20)	Batterie PBA 18V/72 P4A (Réf. 14905-20)	99,98
24	14900-00.600.00	Ladegerät AL 1810 CV P4A (Art. 14900-20)	Charger AL 1810 CV P4A (Art. 14900-20)	Chargeur AL 1810 CV P4A (Réf. 14900-20)	21,40
		Nur die aufgeführten Teile sind lieferbar!	Only the mentioned spare parts are available!	Seules les pièces indiquées sont disponibles!	

GARDENA Garage R40 / R70 Art.-Nr. 4007

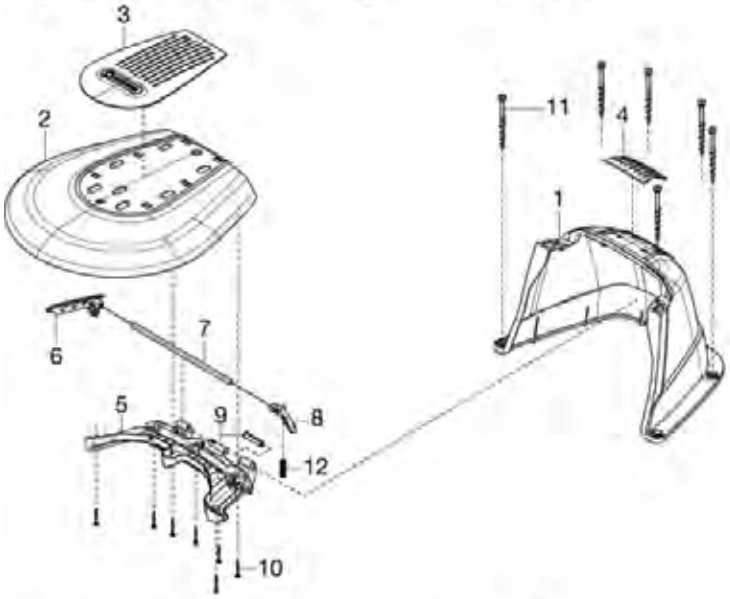

GARDENA Garage SILENO Art.-Nr. 4011

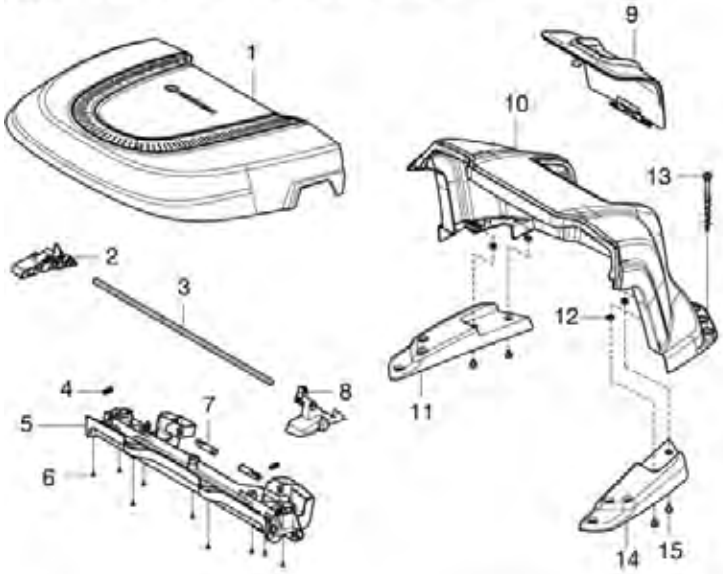

GARDENA Garage SILENO city / SILENO life Art.-Nr. 15020

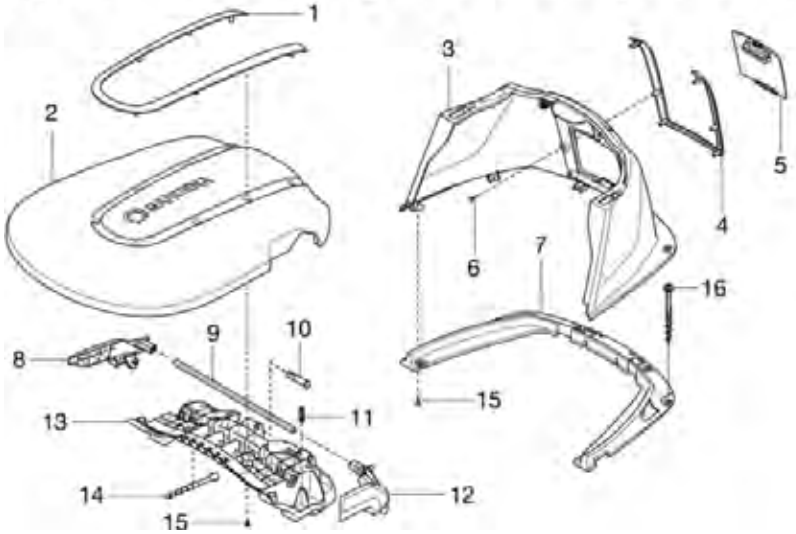

Bild Nr. Picture No.	Ersatzteil-Nr. Spare Part No.	Bezeichnung	Description	Désignation	unverb. Preisempf. EUR / inkl. MwSt.
Art. 4007		**Garage für Mähroboter**	**House for Robotic Lawnmower**	**Abri pour tondeuse**	
1	58-79.163.01	Grundkörper	Housing	Carter	49,54
2	58-79.164.01	Deckel	Cover	Couvercle	57,47
3	58-66.944.01	Abdeckung	Cover	Couvercle	25,92
4	58-66.946.01	Blende	Cover	Couvercle	8,58
5	58-66.942.01	Gelenkträger	Hinge	Support	34,94
6	58-66.947.01	Riegel links	Latch left	Verrou gauche	7,31
7	58-53.241.02	Verbindungsstange	Connecting rod	Barre de connexion	16,52
8	58-66.948.01	Riegel rechts	Latch right	Verrou droite	4,83
9	58-53.415.01	Scharnierbolzen	Hinge pin	Axe de charnière	1,77
10*	57-55.433.14	Schraube grau (14 mm)	Screw grey (14 mm)	Vis gris (14 mm)	0,95
11	59-74.358.01	Schraube (6 Stück)	Screw (6 pieces)	Vis (6 morceaux)	7,95
12	58-05.114.01	Feder	Spring	Ressort	2,28
Art. 4011		**Garage für Mähroboter**	**House for Robotic Lawnmower**	**Abri pour tondeuse**	
1	50-11.182.01	Deckel	Cover	Couvercle	89,17
2	58-53.240.04	Riegel links	Latch left	Verrou gauche	9,87
3	58-53.241.01	Verbindungsstange	Connecting rod	Barre de connexion	9,19
4	58-05.114.01	Feder	Spring	Ressort	2,28
5	58-53.416.01	Gelenkträger	Hinge	Support	22,47
6*	57-55.433.14	Schraube grau (14 mm)	Screw grey (14 mm)	Vis gris (14 mm)	0,95
7	58-53.415.01	Scharnierbolzen	Hinge pin	Axe de charnière	1,77
8	58-53.240.03	Riegel rechts	Latch right	Verrou droite	9,87
9	58-53.236.01	Klappe	Flap	Clapet	18,34
10	58-69.938.01	Grundkörper	Housing	Carter	89,07
11	58-53.238.02	Aufnahme links	Support left	Retainer gauche	11,89
12	50-32.266.01	Vierkantmutter	Square Nut	Écrou carré	1,73
13	59-74.358.01	Schraube (6 Stück)	Screw (6 pieces)	Vis (6 morceaux)	7,95
14	58-53.238.01	Aufnahme rechts	Support right	Retainer droite	11,89
15	53-51.293.03	Schraube M6	Screw M6	Vis M6	1,83
Art. 15020		**Garage für Mähroboter**	**House for Robotic Lawnmower**	**Abri pour tondeuse**	
1,2	15020-00.620.00	Deckel kpl.	Cover assy.	Couvercle cpl.	139,75
3	15020-00.610.01	Grundkörper	Housing	Carter	62,53
4	15020-00.610.02	Blende für Grundkörper	Cover Housing	Couvercle Carter	35,75
5	15020-00.610.03	Klappe	Flap	Clapet	19,36
6*	57-55.433.14	Schraube grau (14 mm)	Screw grey (14 mm)	Vis gris (14 mm)	0,95
7	15020-00.610.04	Träger	Carrier	Support	35,24
8	15020-00.620.04	Riegel links	Latch left	Verrou gauche	10,09
9	15020-00.620.06	Verbindungsstange	Connecting rod	Barre de connexion	13,23
10	58-53.415.01	Scharnierbolzen	Hinge pin	Axe de charnière	1,77
11	58-05.114.01	Feder	Spring	Ressort	2,28
12	15020-00.620.05	Riegel rechts	Latch right	Verrou droite	10,09
13	15020-00.620.03	Gelenkträger	Hinge	Support	48,33
14	59-74.358.01	Schraube (6 Stück)	Screw (6 pieces)	Vis (6 morceaux)	7,95
15*	57-55.433.14	Schraube grau (14 mm)	Screw grey (14 mm)	Vis gris (14 mm)	0,95
16	59-74.358.01	Schraube (6 Stück)	Screw (6 pieces)	Vis (6 morceaux)	7,95

*** Achtung!!** Abgabemenge nur im 10-er Pack. Angegebener Preis ist per Stück!
*** Attention!!** Delivery quantity only in 10 pieces multipack. Indicated price is each piece!
*** Attention!!** Quantité de livraison seulement part paquet de 10 pièces. Le prix indiqué est pour une pièce.

Nur die aufgeführten Teile sind lieferbar!

Only the mentioned spare parts are available!

Seules les pièces indiquées sont disponibles!

GARDENA Mähroboter SILENO Art.-Nr. 4052
Mähroboter SILENO+ Art.-Nr. 4054/4055/4050
Mähroboter smart SILENO Art.-Nr. 19060
Mähroboter smart SILENO+ Art.-Nr. 19061/19064/19065

B

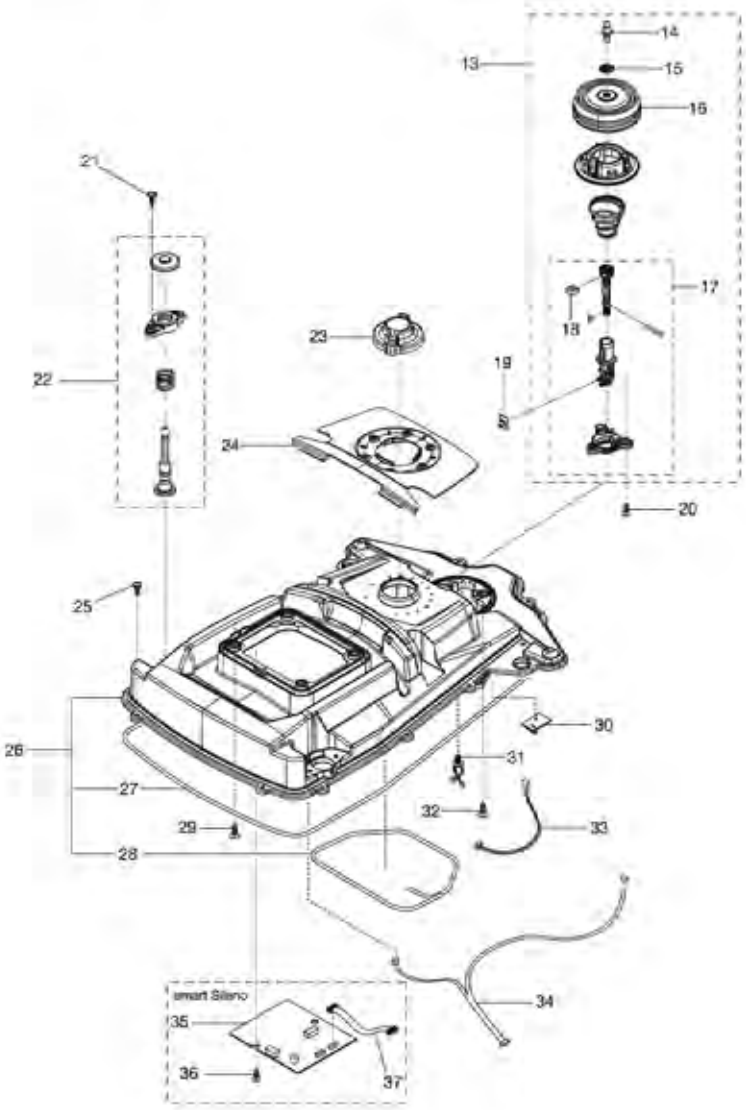

GARDENA Mähroboter SILENO Art.-Nr. 4052
Mähroboter SILENO+ Art.-Nr. 4054/4055/4050
Mähroboter smart SILENO Art.-Nr. 19060
Mähroboter smart SILENO+ Art.-Nr. 19061/19064/19065

A

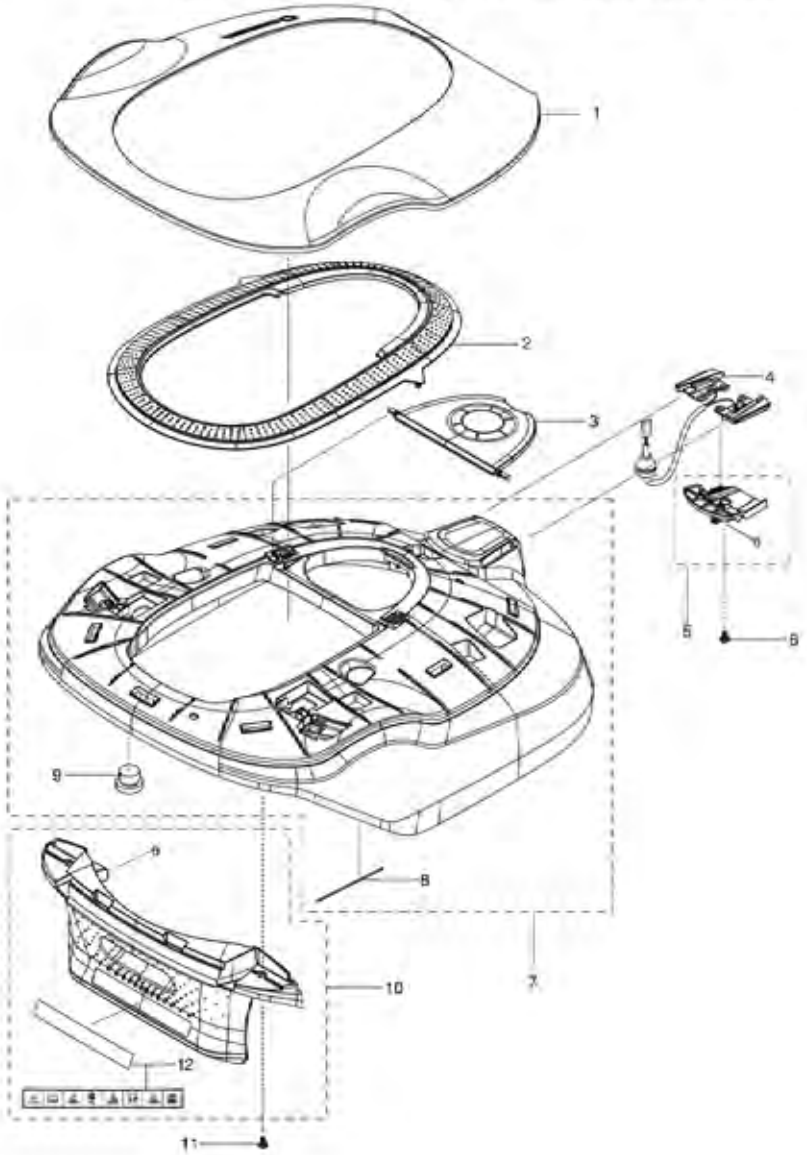

Bild Nr. Picture No.	Ersatzteil-Nr. Spare Part No.	Bezeichnung	Description	Désignation	unverb. Preisempf. EUR / inkl. MwSt.
Art. 4050 A		**Mähroboter SILENO+**	**Robotic Lawnmower SILENO+**	**Tondeuse robot SILENO+**	
Art. 4052 A		**Mähroboter SILENO**	**Robotic Lawnmower SILENO**	**Tondeuse robot SILENO**	
Art. 4054 A		**Mähroboter SILENO+**	**Robotic Lawnmower SILENO+**	**Tondeuse robot SILENO+**	
Art. 4055 A		**Mähroboter SILENO+**	**Robotic Lawnmower SILENO+**	**Tondeuse robot SILENO+**	
Art. 19060 A		**Mähroboter smart SILENO**	**Robotic Lawnmower smart SILENO**	**Tondeuse robot smart SILENO**	
Art. 19061 A		**Mähroboter smart SILENO+**	**Robotic Lawnmower smart SILENO+**	**Tondeuse robot smart SILENO+**	
Art. 19064 A		**Mähroboter smart SILENO+**	**Robotic Lawnmower smart SILENO+**	**Tondeuse robot smart SILENO+**	
Art. 19065 A		**Mähroboter smart SILENO+**	**Robotic Lawnmower smart SILENO+**	**Tondeuse robot smart SILENO+**	
1	58-79.869.01	Gehäuse oben, türkis (Sileno, smart Sileno)	Top cover turquoise (Sileno, smart Sileno)	Carter supérieure turquoise (Sileno, smart Sileno)	48,65
1	58-79.869.02	Gehäuse oben, grau (Sileno+, smart Sileno+)	Top cover grey (Sileno+, smart Sileno+)	Carter supérieure gris (Sileno+, smart Sileno+)	48,89
2	58-79.867.02	Rahmen, silber (Sileno, smart Sileno)	Frame silver (Sileno, smart Sileno)	Cadran argentin (Sileno, smart Sileno)	36,32
2	58-79.867.01	Rahmen, türkis (Sileno+, smart Sileno+)	Frame turquoise (Sileno+, smart Sileno+)	Cadran turquoise (Sileno+, smart Sileno+)	36,64
3	58-79.866.01	Abdeckung Höhenverstellung (Sileno, Sileno+)	Cover height adjustment (Sileno, Sileno+)	Covercle réglage d'hauteur (Sileno, Sileno+)	13,35
3	58-79.866.02	Abdeckung Höhenverstellung (smart Sileno, smart Sileno+)	Cover height adjustment (smart Sileno, smart Sileno+)	Covercle réglage d'hauteur (smart Sileno, smart Sileno+)	14,64
4	58-55.392.04	Kabelbaum Ladeplatte	Loom charging plate	Câblage pour elément de contact	38,33
5	50-11.057.02	Halter, kpl.	Holder assy.	Support, cpl.	6,72
6*	57-44.501.01	Schraube	Screw	Vis	1,12
7	50-11.056.01	Gehäuse, kpl.	Body assy.	Carter, cpl.	163,61
8	58-84.702.01	Feder	Spring	Ressort	2,14
9	58-05.268.01	Kappe Schnappverschluss	Cap snap lock	Capuchon verrouiller	2,43
10	50-11.058.01	Stoßleiste, kpl.	Bumper assy.	Bumper, cpl.	24,05
11*	57-44.501.01	Schraube	Screw	Vis	1,12
12	58-63.597.01	Warnschild	Warning label	Warning sign	2,77

Art. 4050 B		**Mähroboter SILENO+**	**Robotic Lawnmower SILENO+**	**Tondeuse robot SILENO+**	
Art. 4052 B		**Mähroboter SILENO**	**Robotic Lawnmower SILENO**	**Tondeuse robot SILENO**	
Art. 4054 B		**Mähroboter SILENO+**	**Robotic Lawnmower SILENO+**	**Tondeuse robot SILENO+**	
Art. 4055 B		**Mähroboter SILENO+**	**Robotic Lawnmower SILENO+**	**Tondeuse robot SILENO+**	
Art. 19060 B		**Mähroboter smart SILENO**	**Robotic Lawnmower smart SILENO**	**Tondeuse robot smart SILENO**	
Art. 19061 B		**Mähroboter smart SILENO+**	**Robotic Lawnmower smart SILENO+**	**Tondeuse robot smart SILENO+**	
Art. 19064 B		**Mähroboter smart SILENO+**	**Robotic Lawnmower smart SILENO+**	**Tondeuse robot smart SILENO+**	
Art. 19065 B		**Mähroboter smart SILENO+**	**Robotic Lawnmower smart SILENO+**	**Tondeuse robot smart SILENO+**	
13	58-16.209.03	Hebesensor, kpl.	Joystick kit/Lift sensor kit	Senseur de levée, cpl.	52,29
14	58-05.267.01	Gewindestift	Stud	Tige filetée	0,98
15	57-95.257.01	Scheibe	Washer	Disque	1,52
16	57-94.746.01	Balg	Bellows	Soufflet	9,34
17	58-74.488.02	Hebevorrichting	Joystick assy.	Mécanisme de levage	17,33
18	50-32.266.01	Vierkantmutter	Square nut	Écrou carré	1,73
19	59-28.523.01	Platine für Hebesensor, kpl.	Printed circuit board assy. Lift Board	Platine électronique, cpl.	17,09
20*	57-55.433.14	Schraube grau (14 mm)	Screw grey (14 mm)	Vis gris (14 mm)	0,95
21*	57-44.501.01	Schraube	Screw	Vis	1,12
22	59-40.586.01	Joystick kpl.	Joystick kit	Joystick cpl.	11,60
23	58-79.865.01	Knopf Höhenverstellung	Knob height adjustment	Bouton réglage d'hauteur	6,19
24	58-79.870.01	Höhenanzeige	Height indicator	Indicateur de la hauteur	9,25
25*	57-44.501.01	Schraube	Screw	Vis	1,12
26	58-74.489.02	Gehäuse oben, kpl.	Upper chassis assy.	Carter supérieure, cpl.	60,44
27,28,48,67,68,69	58-98.997.01	Dichtungssatz	Sealing kit	Jeu de joints	18,37
29*	57-44.501.01	Schraube	Screw	Vis	1,12
30	59-29.095.01	Platine, kpl., Stoßsensor	Printed circuit board assy., collision sensor	Platine électronique, cpl.	14,36
31	58-06.829.01	Kabelhalter	Holder twist lock	Support cable	0,67
32*	57-44.501.01	Schraube	Screw	Vis	1,12
33	58-52.085.01	Verkabelung, Stoßsensor	Lift cable	Cablage	9,75
34	58-87.978.01	Verkabelung	Wiring	Cablage	23,28
35	59-92.438.01	Platine, kpl., smart System (smart Sileno, smart Sileno+)	Printed circuit board assy. smart system (smart Sileno, smart Sileno+)	Platine électronique, cpl. smart System (smart Sileno, smart Sileno+)	243,74
36*	57-44.501.01	Schraube	Screw	Vis	1,12
37	57-97.086.01	AUX Kabel	AUX Cable	AUX Cable	9,25

*** Achtung!!** Abgabemenge nur im 10-er Pack. Angegebener Preis ist per Stück!
*** Attention!!** Delivery quantity only in 10 pieces multipack. Indicated price is each piece!
*** Attention!!** Quantité de livraison seulement part paquet de 10 pièces. Le prix indiqué est pour une pièce.

Nur die aufgeführten Teile sind lieferbar!

Only the mentioned spare parts are available!

Seules les pièces indiquées sont disponibles!

GARDENA Mähroboter SILENO Art.-Nr. 4052
Mähroboter SILENO+ Art.-Nr. 4054/4055/4050
Mähroboter smart SILENO Art.-Nr. 19060
Mähroboter smart SILENO+ Art.-Nr. 19061/19064/19065

D

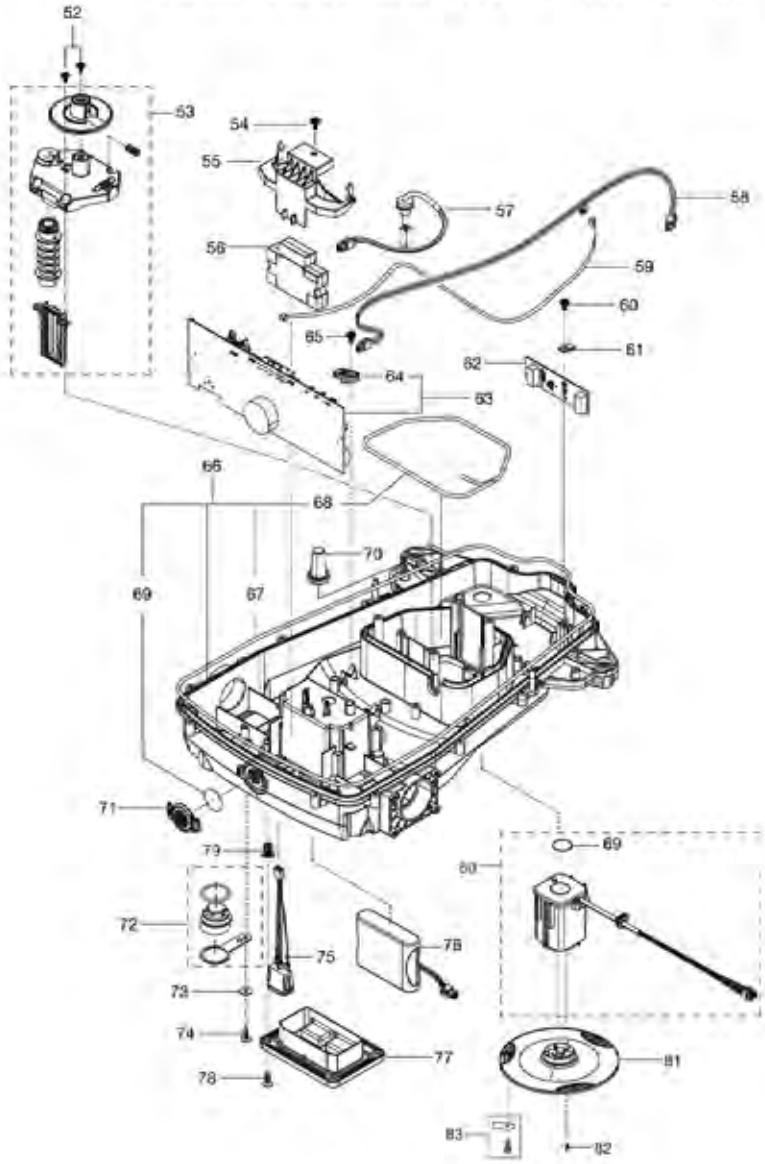

GARDENA Mähroboter SILENO Art.-Nr. 4052
Mähroboter SILENO+ Art.-Nr. 4054/4055/4050
Mähroboter smart SILENO Art.-Nr. 19060
Mähroboter smart SILENO+ Art.-Nr. 19061/19064/19065

C

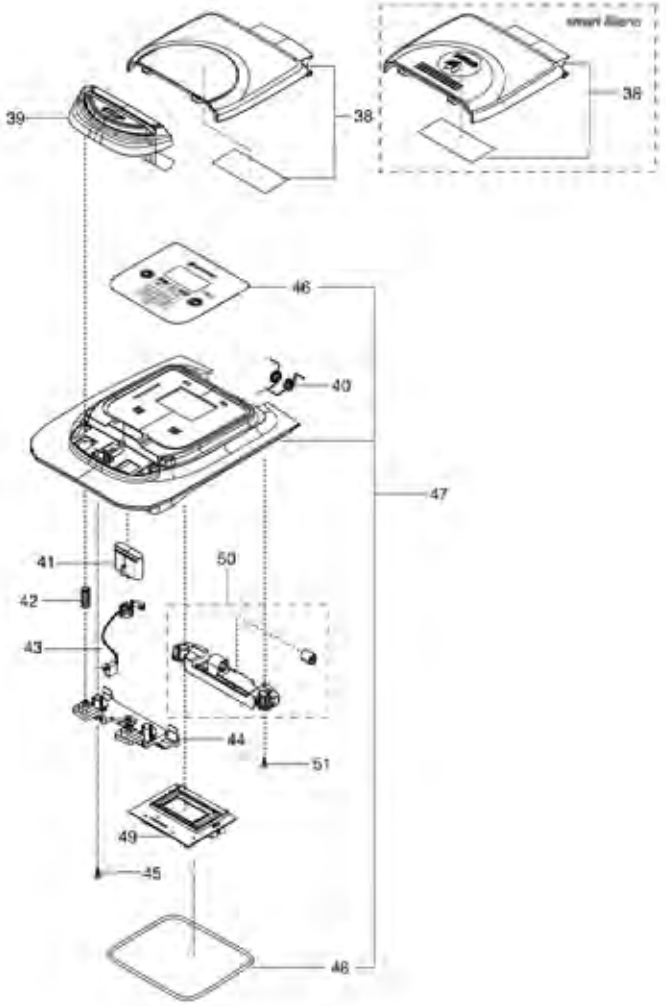

Bild Nr. Picture No.	Ersatzteil-Nr. Spare Part No.	Bezeichnung	Description	Désignation	unverb. Preisempf. EUR / inkl. MwSt.
Art. 4050 C		**Mähroboter SILENO+**	**Robotic Lawnmower SILENO+**	**Tondeuse robot SILENO+**	
Art. 4052 C		**Mähroboter SILENO**	**Robotic Lawnmower SILENO**	**Tondeuse robot SILENO**	
Art. 4054 C		**Mähroboter SILENO+**	**Robotic Lawnmower SILENO+**	**Tondeuse robot SILENO+**	
Art. 4055 C		**Mähroboter SILENO+**	**Robotic Lawnmower SILENO+**	**Tondeuse robot SILENO+**	
Art. 19060 C		**Mähroboter smart SILENO**	**Robotic Lawnmower smart SILENO**	**Tondeuse robot smart SILENO**	
Art. 19061 C		**Mähroboter smart SILENO+**	**Robotic Lawnmower smart SILENO+**	**Tondeuse robot smart SILENO+**	
Art. 19064 C		**Mähroboter smart SILENO+**	**Robotic Lawnmower smart SILENO+**	**Tondeuse robot smart SILENO+**	
Art. 19065 C		**Mähroboter smart SILENO+**	**Robotic Lawnmower smart SILENO+**	**Tondeuse robot smart SILENO+**	
38	50-11.059.01	Klappe grau (Sileno, Sileno+)	Hatch assy. grey (Sileno, Sileno+)	Clapet, cpl. gris (Sileno, Sileno+)	32,06
38	50-11.669.01	Klappe smart system (smart Sileno, smart Sileno+)	Hatch assy. smart system (smart Sileno, smart Sileno+)	Clapet, cpl. smart system (smart Sileno, smart Sileno+)	34,95
39	58-79.872.01	Stoptaste	Stop button	Gâchette stop	14,49
40	58-52.554.01	Torsionsfeder	Torsion spring	Ressort à torsion	2,36
41	58-79.874.01	Verschluß	Lock	Bouchon	3,55
42	57-62.422.01	Feder	Spring	Ressort	2,28
43	57-44.803.02	Microschalter	Micro switch	Micro-contact	27,85
44	58-52.757.01	Aufnahme	Support rear	Support	5,82
45*	57-55.433.14	Schraube grau (14 mm)	Screw grey (14 mm)	Vis gris (14 mm)	0,95
46	58-82.728.01	Tastatur	Keyboard	Keyboard	40,95
47	50-11.060.01	Abeckung, kpl.	Cover assy.	Couvercle, cpl.	109,65
50	50-11.061.01	Stütze, kpl.	Support KIT	Appui cpl.	10,58
51*	57-55.433.14	Schraube grau (14 mm)	Screw grey (14 mm)	Vis gris (14 mm)	0,95

Art. 4050 D		**Mähroboter SILENO+**	**Robotic Lawnmower SILENO+**	**Tondeuse robot SILENO+**	
Art. 4052 D		**Mähroboter SILENO**	**Robotic Lawnmower SILENO**	**Tondeuse robot SILENO**	
Art. 4054 D		**Mähroboter SILENO+**	**Robotic Lawnmower SILENO+**	**Tondeuse robot SILENO+**	
Art. 4055 D		**Mähroboter SILENO+**	**Robotic Lawnmower SILENO+**	**Tondeuse robot SILENO+**	
Art. 19060 D		**Mähroboter smart SILENO**	**Robotic Lawnmower smart SILENO**	**Tondeuse robot smart SILENO**	
Art. 19061 D		**Mähroboter smart SILENO+**	**Robotic Lawnmower smart SILENO+**	**Tondeuse robot smart SILENO+**	
Art. 19064 D		**Mähroboter smart SILENO+**	**Robotic Lawnmower smart SILENO+**	**Tondeuse robot smart SILENO+**	
Art. 19065 D		**Mähroboter smart SILENO+**	**Robotic Lawnmower smart SILENO+**	**Tondeuse robot smart SILENO+**	
27,28,48,67,68,69	58-98.997.01	Dichtungssatz	Sealing kit	Jeu de joints	18,37
52*	57-44.501.01	Schraube	Screw	Vis	1,12
53	50-11.066.01	Höhenverstellung Mähmotor	Height adjustment motor	Réglage d'hauteur moteur	29,17
54*	57-44.501.01	Schraube	Screw	Vis	1,12
55	58-78.058.01	Halter	Holder Weight	Support	4,69
56	58-72.496.01	Gewicht	Weight	Poids	16,92
57	58-81.249.01	Verkabelung Batterie	Battery Cable	Cablage batterie	20,30
58	58-55.390.01	Verkabelung Ladeplatte	Cable charging plate	Cablage pour elément de contact	10,66
59	57-97.082.01	Verkabelung Schleifensensor	Sensor Cable	Cablage senseur	9,06
60*	57-44.501.01	Schraube	Screw	Vis	1,12
61	57-95.294.01	Klemme	Clamp	Borne	0,51
62	59-28.527.01	Platine Schleifensensor	Sensor board	Platine électronique, cpl., senseur	50,62
64	57-95.294.01	Klemme	Clamp	Borne	0,51
65*	57-44.501.01	Schraube	Screw	Vis	1,12
66	50-11.065.01	Gehäuse kpl.	Chassis Kit	Carter cpl.	60,44
70	58-63.426.01	Säule	Pillar	Pilier	3,71
71	58-60.389.01	Deckel Goretex Filter	Cover Air filter	Couvercle filtre	3,24
72	58-16.212.02	Stopfen kpl.	Plug kit	Bouchon de fermeture, cpl.	7,49
73	73-41.137.41	Scheibe	Washer	Disque	2,02
74*	57-44.501.01	Schraube	Screw	Vis	1,12
75	57-97.087.01	On/Off Schalter	On/Off switch	On/Off interrupteur	30,19
76	58-95.862.01	Batterie Li-Ion 18 V	Battery Li-Ion 18 V	Batterie Li-Ion 18 V	104,53
77	58-78.057.01	Batteriedeckel	Hatch Battery	Clapet batterie	8,08
78	58-82.222.01	Schraube M4	Screw M4	Vis M4	1,12
79	58-11.657.01	Gewindeeinsatz Rep. Kit (4 Stk.)	Metal insert repair kit (4 pcs.)	Broche filetée (4 pcs.)	5,59
80	50-18.436.01	Messermotor, kpl.	Motor assy.	Moteur, cpl.	119,36
81	59-65.072.01	Messerscheibe	Cutting disc	Plaque de coupe	14,63
82*	53-51.305.02	Schraube	Screw	Vis	0,77
83	4087-00.701.00	Ersatzmesser (9 Stk.) (Art. 4087-20)	Blades (9 pcs.) (Art. 4087-20)	Lame (9 pcs.) (Réf. 4087-20)	17,99

*** Achtung!!** Abgabemenge nur im 10-er Pack. Angegebener Preis ist per Stück!
*** Attention!!** Delivery quantity only in 10 pieces multipack. Indicated price is each piece!
*** Attention!!** Quantité de livraison seulement part paquet de 10 pièces. Le prix indiqué est pour une pièce.

Nur die aufgeführten Teile sind lieferbar!

Only the mentioned spare parts are available!

Seules les pièces indiquées sont disponibles!

GARDENA Mähroboter SILENO Art.-Nr. 4052
Mähroboter SILENO+ Art.-Nr. 4054/4055/4050
Mähroboter smart SILENO Art.-Nr. 19060
Mähroboter smart SILENO+ Art.-Nr. 19061/19064/19065

F

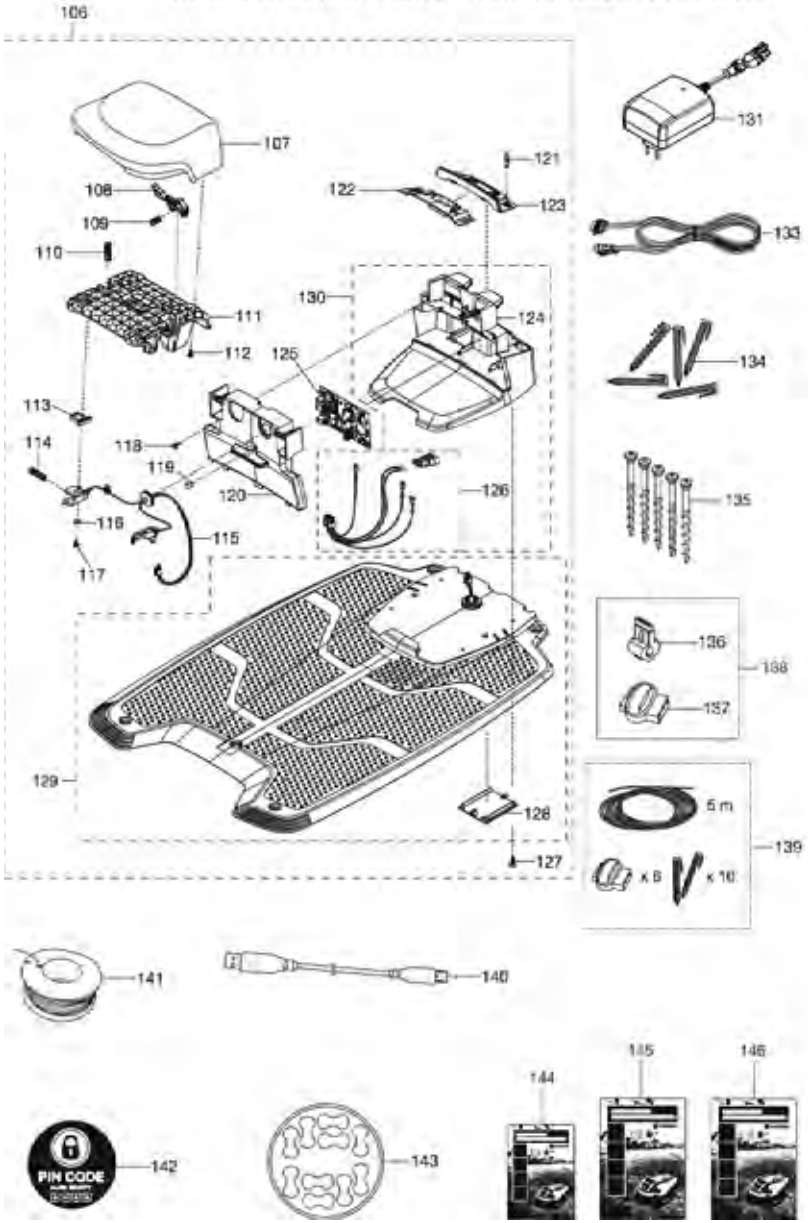

GARDENA Mähroboter SILENO Art.-Nr. 4052
Mähroboter SILENO+ Art.-Nr. 4054/4055/4050
Mähroboter smart SILENO Art.-Nr. 19060
Mähroboter smart SILENO+ Art.-Nr. 19061/19064/19065

E

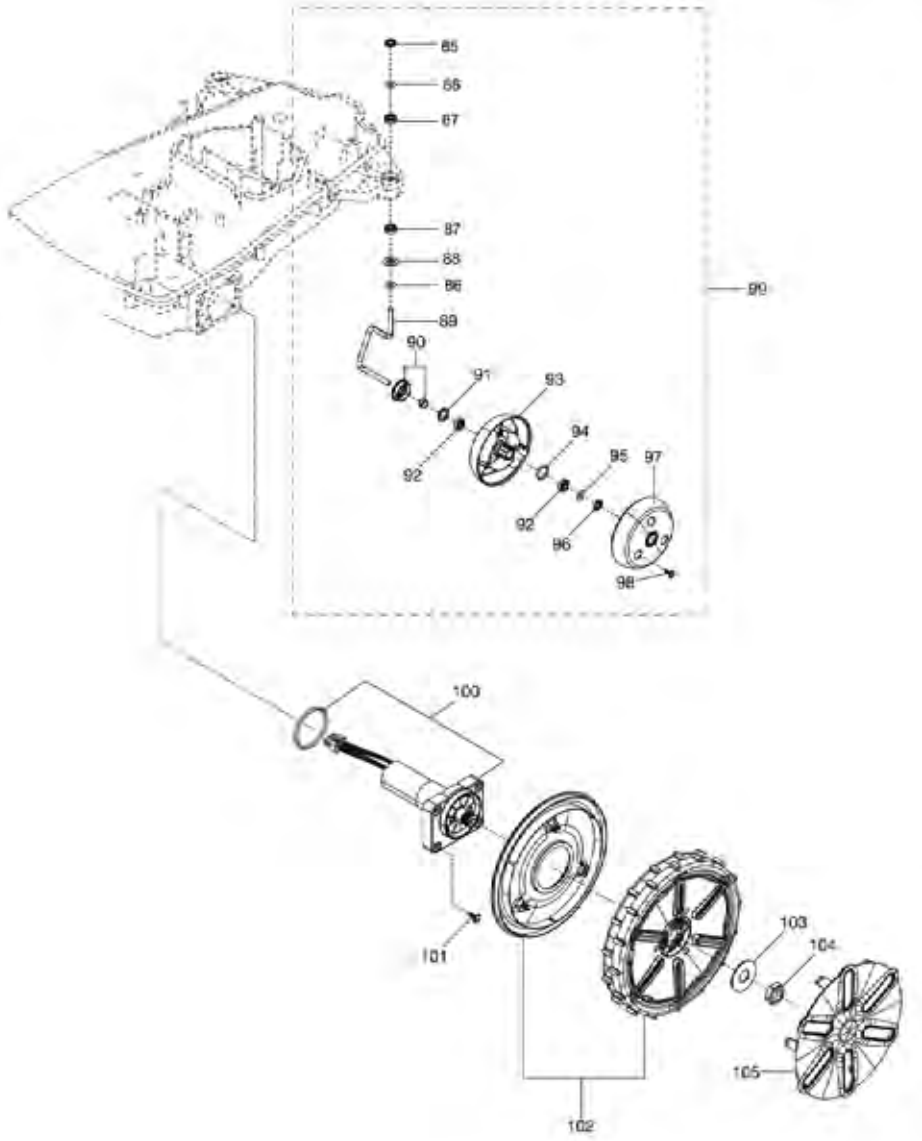

Bild Nr. Picture No.	Ersatzteil-Nr. Spare Part No.	Bezeichnung	Description	Désignation	unverb. Preisempf. EUR / inkl. MwSt.
Art. 4050 E		**Mähroboter SILENO+**	**Robotic Lawnmower SILENO+**	**Tondeuse robot SILENO+**	
Art. 4052 E		**Mähroboter SILENO**	**Robotic Lawnmower SILENO**	**Tondeuse robot SILENO**	
Art. 4054 E		**Mähroboter SILENO+**	**Robotic Lawnmower SILENO+**	**Tondeuse robot SILENO+**	
Art. 4055 E		**Mähroboter SILENO+**	**Robotic Lawnmower SILENO+**	**Tondeuse robot SILENO+**	
Art. 19060 E		**Mähroboter smart SILENO**	**Robotic Lawnmower smart SILENO**	**Tondeuse robot smart SILENO**	
Art. 19061 E		**Mähroboter smart SILENO+**	**Robotic Lawnmower smart SILENO+**	**Tondeuse robot smart SILENO+**	
Art. 19064 E		**Mähroboter smart SILENO+**	**Robotic Lawnmower smart SILENO+**	**Tondeuse robot smart SILENO+**	
Art. 19065 E		**Mähroboter smart SILENO+**	**Robotic Lawnmower smart SILENO+**	**Tondeuse robot smart SILENO+**	
85	57-60.194.02	Sicherungsscheibe	Lock washer	Rondelle d'arrêt	1,26
86	58-51.968.01	Scheibe 6 mm	Washer 6 mm	Disque 6 mm	1,69
87*	58-52.142.01	Kugellager	Ball Bearing	Roulement à bille	4,97
88*	53-50.878.02	Scheibe	Washer	Disque	1,52
89	58-51.872.01	Spindel 6 mm	Spindle	Broche	9,50
90	58-74.493.01	Abdeckung kpl.	Shield kit	Couvercle, cpl.	2,37
91	58-04.871.01	Dichtung	Sealing	Joint	4,31
92*	58-52.142.01	Kugellager	Ball Bearing	Roulement à bille	4,97
93	58-51.868.01	Rad, innen	Wheel inside	Roue, intérieur	7,91
94	58-04.451.01	O-Ring	O-ring	Joint torique	2,87
95	58-51.968.01	Scheibe 6 mm	Washer 6 mm	Disque 6 mm	1,69
96	57-60.194.02	Sicherungsscheibe	Lock washer	Rondelle d'arrêt	1,26
97	58-51.869.01	Rad, außen	Wheel outside	Roue, extérieure	7,91
98*	57-55.433.14	Schraube grau (14 mm)	Screw grey (14 mm)	Vis gris (14 mm)	0,95
99	50-11.064.01	Vorderrad, kpl.	Front wheel assy.	Roue avant, cpl.	50,81
100	58-74.494.04	Radmotor, kpl.	Wheel motor assy.	Moteur de roue cpl.	164,10
101*	57-44.501.01	Schraube	Screw	Vis	1,12
102	50-11.063.01	Hinterrad, kpl.	Rear wheel assy.	Roue arrière, cpl.	27,44
103	58-62.106.01	Scheibe	Washer	Disque	4,05
104	73-14.324.01	Mutter M16	Hexagon thin nut	Écrou	2,61
105	58-78.060.01	Radkappe	Hub Cap	Enjoliveur de roue	11,69
Art. 4050 F		**Mähroboter SILENO+**	**Robotic Lawnmower SILENO+**	**Tondeuse robot SILENO+**	
Art. 4052 F		**Mähroboter SILENO**	**Robotic Lawnmower SILENO**	**Tondeuse robot SILENO**	
Art. 4054 F		**Mähroboter SILENO+**	**Robotic Lawnmower SILENO+**	**Tondeuse robot SILENO+**	
Art. 4055 F		**Mähroboter SILENO+**	**Robotic Lawnmower SILENO+**	**Tondeuse robot SILENO+**	
Art. 19060 F		**Mähroboter smart SILENO**	**Robotic Lawnmower smart SILENO**	**Tondeuse robot smart SILENO**	
Art. 19061 F		**Mähroboter smart SILENO+**	**Robotic Lawnmower smart SILENO+**	**Tondeuse robot smart SILENO+**	
Art. 19064 F		**Mähroboter smart SILENO+**	**Robotic Lawnmower smart SILENO+**	**Tondeuse robot smart SILENO+**	
Art. 19065 F		**Mähroboter smart SILENO+**	**Robotic Lawnmower smart SILENO+**	**Tondeuse robot smart SILENO+**	
106	58-78.329.02	Ladestation, kpl.	Charging station assy.	Station de charge, cpl.	258,73
107	58-80.426.01	Deckel	Cap	Couvercle	41,84
108	57-94.624.02	Knopf	Button – Release	Bouton	4,32
109	57-44.870.01	Feder	Spring	Ressort	2,28
110	58-05.114.01	Feder	Spring	Ressort	2,28
111	57-94.580.04	Rahmen	Frame	Cadran	14,49
112*	57-55.433.14	Schraube grau (14 mm)	Screw grey (14 mm)	Vis gris (14 mm)	0,95
113	57-94.605.02	Abstandshalter	Distance	Entretoise	2,42
114	58-05.114.01	Feder	Spring	Ressort	2,28
115	58-55.395.02	Verkabelung Ladekontakte	Loom Chargin Contact	Cablage pour elément de contac	42,16
116	73-41.137.41	Scheibe	Washer	Disque	2,02
117*	57-55.433.14	Schraube grau (14 mm)	Screw grey (14 mm)	Vis gris (14 mm)	0,95
118*	57-55.433.14	Schraube grau (14 mm)	Screw grey (14 mm)	Vis gris (14 mm)	0,95
119	59-02.172.01	Linse	Diode lens	Lentille	3,88
120	58-50.714.01	Deckel	Cover	Couvercle	27,83
121	58-05.041.01	Anschlusselement	Terminal	Borne	7,49
122	57-94.598.01	Schaltbrett	Panel	Panneau de contrôle	7,34
123	57-94.599.01	Halter	Holder	Support	6,30
124	58-50.712.01	Gehäuse	Housing	Carter	57,17
125	59-29.093.02	Platine, kpl. Ladestation	Printed circuit board assy. Charging Station	Platine électronique, cpl., station de charge	105,36
126	58-76.515.01	Verkabelung	Wiring Charging Station	Cablage	17,54
127*	57-55.433.14	Schraube grau (14 mm)	Screw grey (14 mm)	Vis gris (14 mm)	0,95
128	58-59.193.01	Deckel	Cover	Couvercle	3,88
129	58-76.516.02	Grundplatte Ladestation	Charging plate assy.	Plaque de base pour station de charge	82,03
130	58-84.161.01	Gehäuse kpl.	Housing assy.	Carter, cpl.	75,29
131	59-31.636.01	Netzgerät EU 28 V, 1,3 A	Power unit EU 28 V, 1,3 A	Transformateur EU 28 V, 1,3 A	79,02
131	59-04.422.03	Netzgerät CH 28 V, 1,3 A	Power unit CH 28 V, 1,3 A	Transformateur CH 28 V, 1,3 A	79,02
131	59-04.422.02	Netzgerät UK 28 V, 1,3 A	Power unit UK 28 V, 1,3 A	Transformateur UK 28 V, 1,3 A	79,02
133	57-98.251.03	Niederspannungskabel 3 m	Low voltage cable 3 m	Câble basse tension 3 m	16,90
133	57-98.251.02	Niederspannungskabel 10 m	Low voltage cable 10 m	Câble basse tension 10 m	28,73
133	57-98.251.01	Niederspannungskabel 20 m	Low voltage cable 20 m	Câble basse tension 20 m	45,62
134	4090-00.701.00	Haken (100 Stück) (Art. 4090-20)	Staples (100 pcs.) (Art. 4090-20)	Cavaliers (100 pcs.) (Réf. 4090-20)	15,99
135	59-74.358.01	Schraube (6 Stück)	Screw (6 pieces)	Vis (6 morceaux)	7,95
136*	53-51.290.01	Anschlussklemme (1 Stk.)	Loop wire connector (1 pcs.)	Connecteur (1 pcs.)	3,06
137	50-19.802.01	Kabelverbinder (1 Stk.)	Splice kit (1 pcs.)	Raccords de câble (1 pcs.)	3,06
138	4089-00.701.00	6 Verbinder + 3 Anschlussklemmen (Art. 4089-20)	6 Couplers + 3 Connectors (Art. 4089-20)	6 Connecteurs+ 3 Raccords de câble (Réf. 4089-20)	12,99
139	4059-00.701.00	Rep. Set für Begrenzungskabel (Art. 4059-20)	Repair set for Loop wire (Art. 4059-20)	Kit de réparation pour Câble périphérique (Réf. 4059-20)	19,99
140	57-75.181.02	USB Kabel	USB service cable, G3 mowers	USB Cable	5,34
141	4058-00.701.00	Begrenzungskabel 50 m (Art. 4058-20)	Loop wire 50 m (Art. 4058-20)	Câble périphérique 50 m (Réf. 4058-20)	29,99
141	4088-00.701.00	Begrenzungskabel 150 m (Art. 4088-20)	Loop wire 150 m (Art. 4088-20)	Câble périphérique 150 m (Réf. 4088-20)	79,99
142	50-24.053.01	Anti-Diebstahlaufkleber	Label, anti-theft	Étiquette adhésive anti-vol	2,56
143	58-62.779.01	Klebemarkerset Kabel (10 Stück)	Sticker, Cable markers (10 pcs.)	Étiquette adhésive (10 pcs.)	26,98
144	11-57.808.51	Bedienungsanleitung (Sileno, Sileno+)	Operator's manual (Sileno, Sileno+)	Mode d'emploi (Sileno, Sileno+)	4,06
145	57-98.391.01	Kurzanleitung (smart Sileno, smart Sileno+)	Quick guide (smart Sileno, smart Sileno+)	Instruction de service (smart Sileno, smart Sileno+)	4,06
145	57-98.394.01	Kurzanleitung smart System	Quick guide smart system	Instruction de service smart System	4,06
146	11-57.859.51	Kurzanleitung (Sileno, Sileno+)	Quick guide (Sileno, Sileno+)	Instruction de service (Sileno, Sileno+)	4,06

*** Achtung!!** Abgabemenge nur im 10-er Pack. Angegebener Preis ist per Stück!
*** Attention!!** Delivery quantity only in 10 pieces multipack. Indicated price is each piece!
*** Attention!!** Quantité de livraison seulement part paquet de 10 pièces. Le prix indiqué est pour une pièce.

Nur die aufgeführten Teile sind lieferbar!

Only the mentioned spare parts are available!

Seules les pièces indiquées sont disponibles!

GARDENA Mähroboter SILENO city Art.-Nr. 15001
Mähroboter SILENO city Art.-Nr. 15002
Mähroboter smart SILENO city Art.-Nr. 19066 **B**

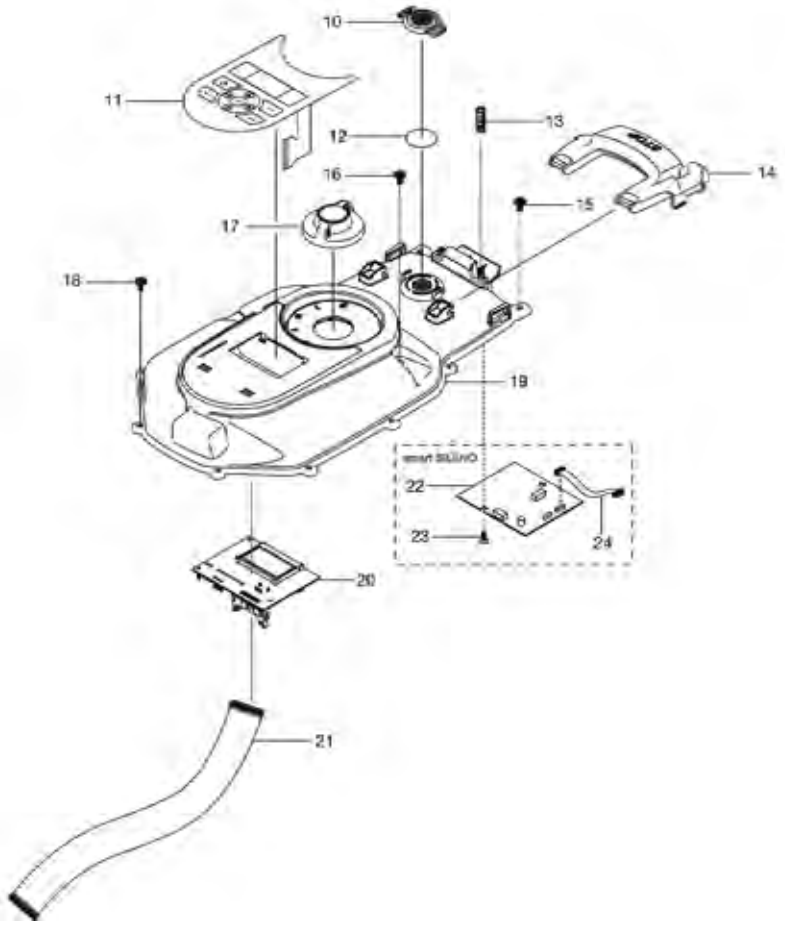

GARDENA Mähroboter SILENO city Art.-Nr. 15001
Mähroboter SILENO city Art.-Nr. 15002
Mähroboter smart SILENO city Art.-Nr. 19066 **A**

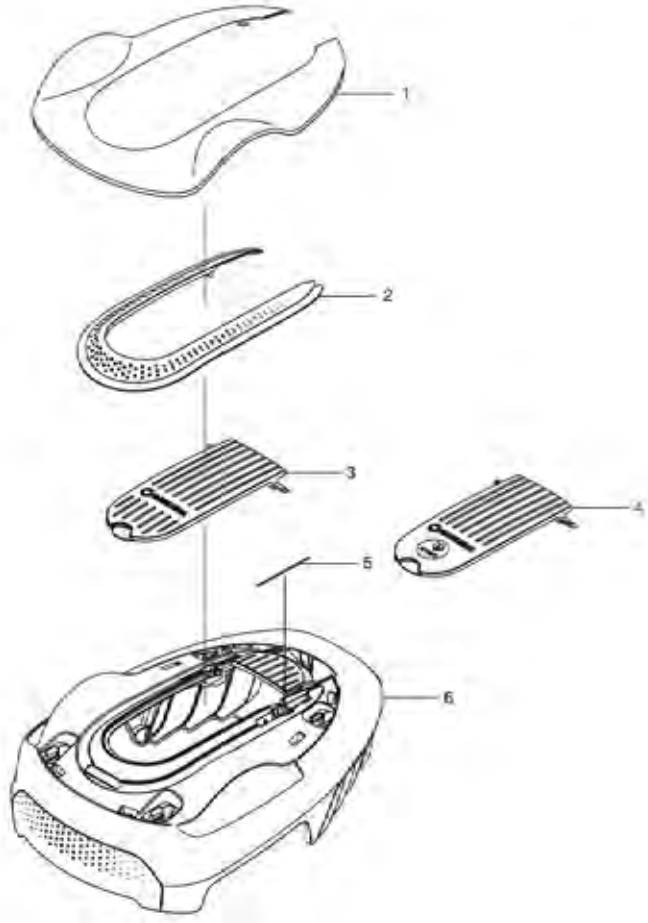

Bild Nr. Picture No.	Ersatzteil-Nr. Spare Part No.	Bezeichnung	Description	Désignation	unverb. Preisempf. EUR / inkl. MwSt.
Art. 15001 A		**Mähroboter SILENO city**	**Robotic Lawnmower SILENO city**	**Tondeuse robot SILENO city**	
Art. 15002 A		**Mähroboter SILENO city**	**Robotic Lawnmower SILENO city**	**Tondeuse robot SILENO city**	
Art. 19066 A		**Mähroboter smart SILENO city**	**Robotic Lawnmower smart SILENO city**	**Tondeuse robot smart SILENO city**	
1	58-28.245.01	Abdeckung oben	Top cover	Capot supérieure	60,07
2	58-29.165.01	Rahmen	Frame	Cadran	31,50
3	58-28.442.01	Display Klappe	Hatch	Clapet	20,60
4	59-33.486.01	Display Klappe smart	Hatch HMI Smart	Clapet HMI Smart	27,61
5	58-84.702.01	Feder	Spring	Ressort	2,14
6	59-14.445.01	Gehäuse	Body	Carter	135,23

Art. 15001 B		**Mähroboter SILENO city**	**Robotic Lawnmower SILENO city**	**Tondeuse robot SILENO city**	
Art. 15002 B		**Mähroboter SILENO city**	**Robotic Lawnmower SILENO city**	**Tondeuse robot SILENO city**	
Art. 19066 B		**Mähroboter smart SILENO city**	**Robotic Lawnmower smart SILENO city**	**Tondeuse robot smart SILENO city**	
10	58-60.389.01	Deckel Goretex Filter	Cover Air filter	Couvercle filtre	3,24
11	58-37.910.01	Tastatur	Keyboard	Keyboard	40,95
12,32,33	59-32.657.01	Dichtungssatz	Sealing kit	Jeu de joints	18,37
13	57-62.422.01	Feder	Spring	Ressort	2,28
14	59-14.525.01	Stoptaste	Stop button	Gâchette stop	14,49
15*	57-44.501.01	Schraube	Screw	Vis	1,12
16*	57-44.501.01	Schraube	Screw	Vis	1,12
17	58-79.865.01	Knopf Höhenverstellung	Knob height adjustment	Bouton réglage d'hauteur	6,19
18*	57-44.501.01	Schraube	Screw	Vis	1,12
19	58-28.241.02	Gehäuse oben	Chassis upper	Carter supérieure	47,55
21	59-01.106.01	Kabel	Cable	Cable	13,13
23*	57-44.501.01	Schraube	Screw	Vis	1,12
24	57-97.086.01	Kabel	Cable	Cable	9,25

*** Achtung!!** Abgabemenge nur im 10-er Pack. Angegebener Preis ist per Stück!
*** Attention!!** Delivery quantity only in 10 pieces multipack. Indicated price is each piece!
*** Attention!!** Quantité de livraison seulement part paquet de 10 pièces. Le prix indiqué est pour une pièce.

Nur die aufgeführten Teile sind lieferbar!

Only the mentioned spare parts are available!

Seules les pièces indiquées sont disponibles!

GARDENA Mähroboter SILENO city Art.-Nr. 15001
Mähroboter SILENO city Art.-Nr. 15002
Mähroboter smart SILENO city Art.-Nr. 19066

D

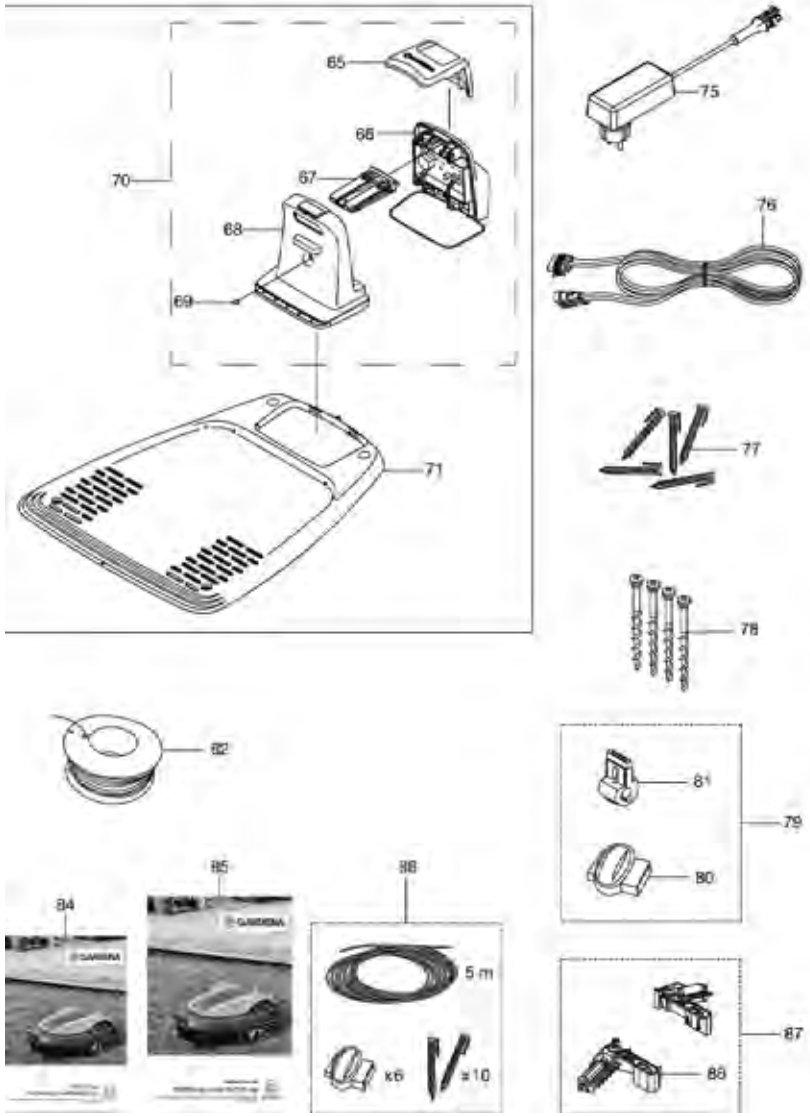

GARDENA Mähroboter SILENO city Art.-Nr. 15001
Mähroboter SILENO city Art.-Nr. 15002
Mähroboter smart SILENO city Art.-Nr. 19066

C

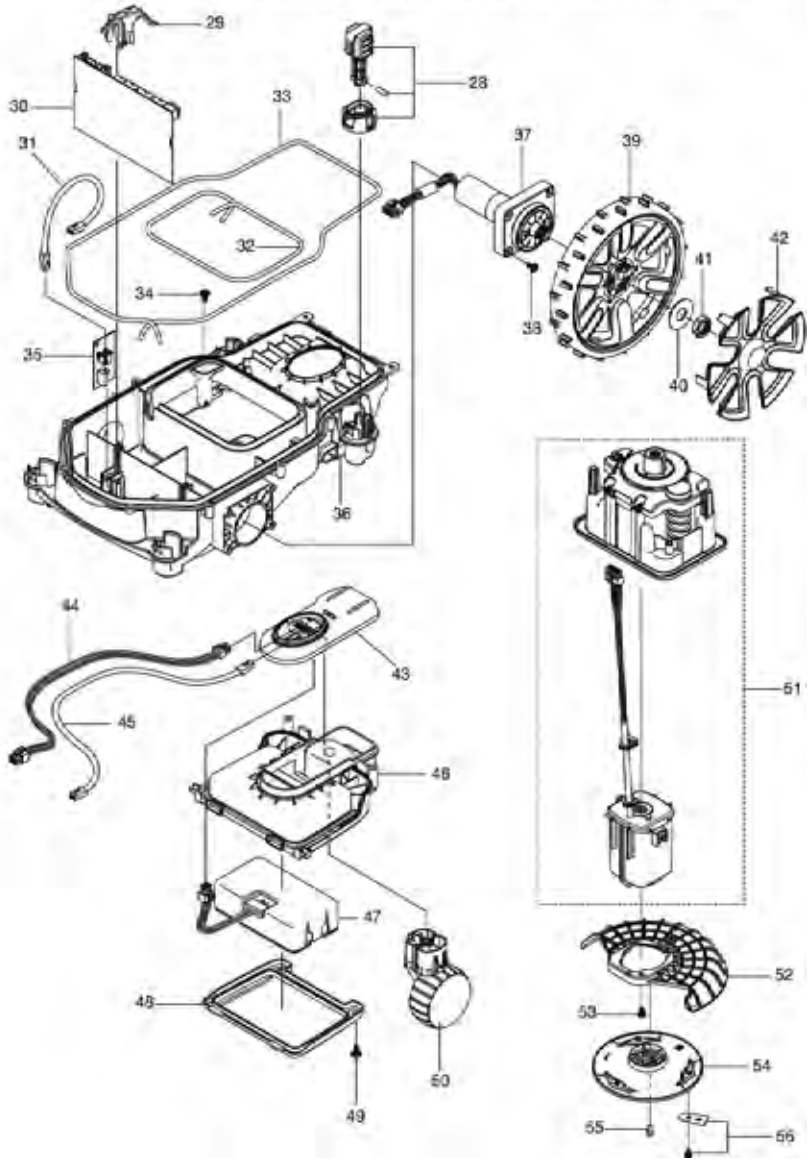

Bild Nr. Picture No.	Ersatzteil-Nr. Spare Part No.	Bezeichnung	Description	Désignation	unverb. Preisempf. EUR / inkl. MwSt.
Art. 15001 C		**Mähroboter SILENO city**	**Robotic Lawnmower SILENO city**	**Tondeuse robot SILENO city**	
		ab Baujahr 2019	since 2019	à partir de 2019	
Art. 15002 C		**Mähroboter SILENO city**	**Robotic Lawnmower SILENO city**	**Tondeuse robot SILENO city**	
		ab Baujahr 2019	since 2019	à partir de 2019	
Art. 19066 C		**Mähroboter smart SILENO city**	**Robotic Lawnmower smart SILENO city**	**Tondeuse robot smart SILENO city**	
		ab Baujahr 2019	since 2019	à partir de 2019	
		ab Seriennummer 190100000	since Serial number 190100000	à partir de numéro de série 190100000	
28	59-07.707.01	Aufnahme, kpl.	Support, cpl.	Admission, cpl.	7,57
29	59-14.742.01	Halterung	Clip PCB	Crochet	3,88
31	58-93.508.01	Kabel	Wiring	Cable	13,13
32,33,12	59-32.657.01	Dichtungssatz	Sealing kit	Jeu de joints	18,37
34*	57-44.501.01	Schraube	Screw	Vis	1,12
35	59-29.098.01	Platine Schleifensensor	Printed curcuit assy.	Platine électronique, cpl.	36,66
36	58-28.240.01	Gehäuse unten	Chassis Lower	Carter inférieure	47,55
37	58-74.494.04	Radmotor, kpl.	Wheel motor assy.	Moteur de roue cpl.	164,10
38*	57-44.501.01	Schraube	Screw	Vis	1,12
39	59-05.871.01	Rad	Wheel	Roue	26,42
40	58-62.106.01	Scheibe	Washer	Disque	4,05
41	73-14.324.01	Mutter M16	Nut M16	Écrou M16	2,61
42	59-06.602.01	Radkappe	Hub cap	Enjoliveur de roue	12,20
43	59-30.946.01	Ladeelektronik kpl.	Electronic circuit, cpl.	Électronique, cpl.	61,81
44	58-93.511.01	Verkabelung Ladekontakt	Wiring	Cable	25,72
45	58-93.510.01	Verkabelung	Wiring	Cable	17,86
46	58-28.246.01	Gehäuse	Housing	Carter	30,73
47	59-32.472.01	Batterie Li-Ion 18 V	Batterie Li-Ion 18 V	Batterie Li-Ion 18 V	99,58
48	58-28.249.01	Batteriedeckel	Hatch Battery	Clapet batterie	11,86
49*	57-44.501.01	Schraube	Screw	Vis	1,12
50	58-93.008.01	Hinterrad, kpl.	Rear wheel assy.	Roue arrière, cpl.	18,80
51	59-38.214.01	Schneidsystem	Cutting system	System de coupage	158,14
52	58-93.507.01	Messerschutz	Guard	Protecteur	10,42
53*	57-44.501.01	Schraube	Screw	Vis	1,12
54	59-76.560.01	Messerscheibe	Cutting disc	Plaque de coupe	14,63
55	59-05.087.01	Schraube	Screw	Vis	0,56
56	4087-00.701.00	Ersatzmesser (9 Stk.) (Art. 4087-20)	Blades (9 pcs.) (Art. 4087-20)	Lame (9 pcs.) (Réf. 4087-20)	17,99
		Baujahr 2018	Year of construction 2018	Année de fabrication 2018	
		bis Seriennummer 184499999	until Serial number 184499999	jusqu'à numéro de série 184499999	
47	58-95.862.01	Batterie Li-Ion 18 V	Batterie Li-Ion 18 V	Batterie Li-Ion 18 V	104,53

Art. 15001 D		**Mähroboter SILENO city**	**Robotic Lawnmower SILENO city**	**Tondeuse robot SILENO city**	
Art. 15002 D		**Mähroboter SILENO city**	**Robotic Lawnmower SILENO city**	**Tondeuse robot SILENO city**	
Art. 19066 D		**Mähroboter smart SILENO city**	**Robotic Lawnmower smart SILENO city**	**Tondeuse robot smart SILENO city**	
65	59-33.072.01	Kappe Ladestation	Cap Charging station	Capuchon Station de Charge	18,49
70	59-32.464.02	Ladestation Turm	Charging Station Tower	Station de Charge	158,12
71	58-27.843.01	Grundplatte Ladestation	Base plate charging station	Plaque de base pour station de charge	62,30
75	59-31.636.01	Netzgerät EU 28 V, 1,3 A	Power unit EU 28 V, 1,3 A	Transformateur EU 28 V, 1,3 A	79,02
75	59-04.422.03	Netzgerät CH 28 V, 1,3 A	Power unit CH 28 V, 1,3 A	Transformateur CH 28 V, 1,3 A	79,02
75	59-04.422.02	Netzgerät UK 28 V, 1,3 A	Power unit UK 28 V, 1,3 A	Transformateur UK 28 V, 1,3 A	79,02
76	57-98.251.01	Niederspannungskabel 20 m	Low voltage cable 20 m	Câble basse tension 20 m	45,62
76	57-98.251.02	Niederspannungskabel 10 m	Low voltage cable 10 m	Câble basse tension 10 m	28,73
76	57-98.251.04	Niederspannungskabel 5 m	Low voltage cable 5 m	Câble basse tension 5 m	20,28
76	57-98.251.03	Niederspannungskabel 3 m	Low voltage cable 3 m	Câble basse tension 3 m	16,90
77	4090-00.701.00	Haken (100 Stück) (Art. 4090-20)	Staples (100 pcs.) (Art. 4090-20)	Cavaliers (100 pcs.) (Réf. 4090-20)	15,99
78	57-52.386.06	Schrauben (4 Stk.)	Anchor screw (4 pcs.)	Vis (4 pcs.)	6,35
79	4089-00.701.00	6 Verbinder + 3 Anschlussklemmen (Art. 4089-20)	6 Couplers + 3 Connectors (Art. 4089-20)	6 Connecteurs + 3 Raccords de câble (Réf. 4089-20)	12,99
80	50-19.802.01	Kabelverbinder (1 Stk.)	Splice kit (1 pcs.)	Raccords de câble (1 pcs.)	3,06
81*	53-51.290.01	Anschlussklemme (1 Stk.)	Loop wire connector (1 pcs.)	Connecteur (1 pcs.)	3,06
82	4058-00.701.00	Begrenzungskabel 50 m (Art. 4058-20)	Loop wire 50 m (Art. 4058-20)	Câble périphérique 50 m (Réf. 4058-20)	29,99
82	4088-00.701.00	Begrenzungskabel 150 m (Art. 4088-20)	Loop wire 150 m (Art. 4088-20)	Câble périphérique 150 m (Réf. 4088-20)	79,99
84	11-58.946.51	Kurzanleitung	Quick guide	Instruction de service	4,06
85	11-58.945.51	Bedienungsanleitung	Operators manual	Mode d'emploi	4,06
86	4059-00.701.00	Rep. Set für Begrenzungskabel (Art. 4059-20)	Repair set for Loop wire (Art. 4059-20)	Kit de réparation pour Câble périphérique (Réf. 4059-20)	19,99
	57-75.181.02	USB Kabel	USB service cable, G3 mowers	USB Cable	5,34
	59-33.737.01	Ersatz Radbürsten Set (4 Stk.)	Wheel brush kit (4 pcs.)	Kit brosse de roue de rechange (4 pcs.)	19,58
	59-87.642.01	Demontage Werkzeug	Disassembly tool	Outil de démontage	0,74
	4067-20.990.01	Reinigungsspray	Cleaning spray	Pulvérisation de nettoyage	14,02
	99999-00.002.00	Servicekarton Mähroboter (Farbe braun)	Service carton Robotic (Color brown)	Service carton Robotic (Couleur marron)	4,41

*** Achtung!!** Abgabemenge nur im 10-er Pack. Angegebener Preis ist per Stück!
*** Attention!!** Delivery quantity only in 10 pieces multipack. Indicated price is each piece!
*** Attention!!** Quantité de livraison seulement part paquet de 10 pièces. Le prix indiqué est pour une pièce.

Nur die aufgeführten Teile sind lieferbar!	Only the mentioned spare parts are available!	Seules les pièces indiquées sont disponibles!

GARDENA

Mähroboter SILENO life	Art.-Nr. 15101	B
Mähroboter SILENO life	Art.-Nr. 15102	
Mähroboter SILENO life	Art.-Nr. 15103	
Mähroboter smart SILENO life	Art.-Nr. 19113	
Mähroboter smart SILENO life	Art.-Nr. 19114	
Mähroboter smart SILENO life	Art.-Nr. 19115	

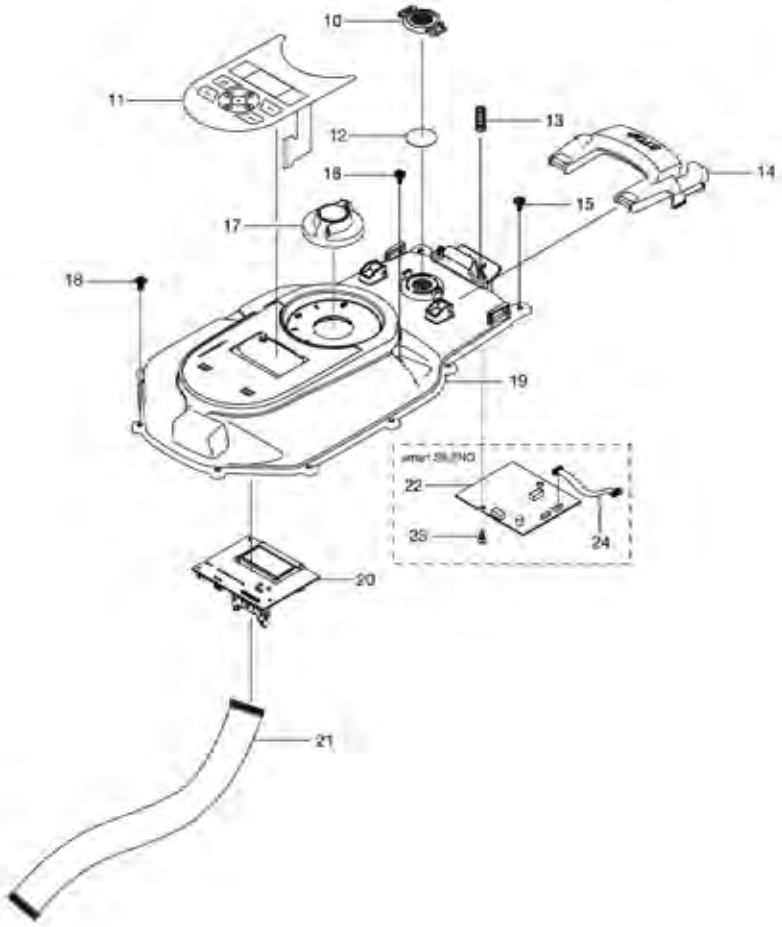

GARDENA

Mähroboter SILENO life	Art.-Nr. 15101	A
Mähroboter SILENO life	Art.-Nr. 15102	
Mähroboter SILENO life	Art.-Nr. 15103	
Mähroboter smart SILENO life	Art.-Nr. 19113	
Mähroboter smart SILENO life	Art.-Nr. 19114	
Mähroboter smart SILENO life	Art.-Nr. 19115	

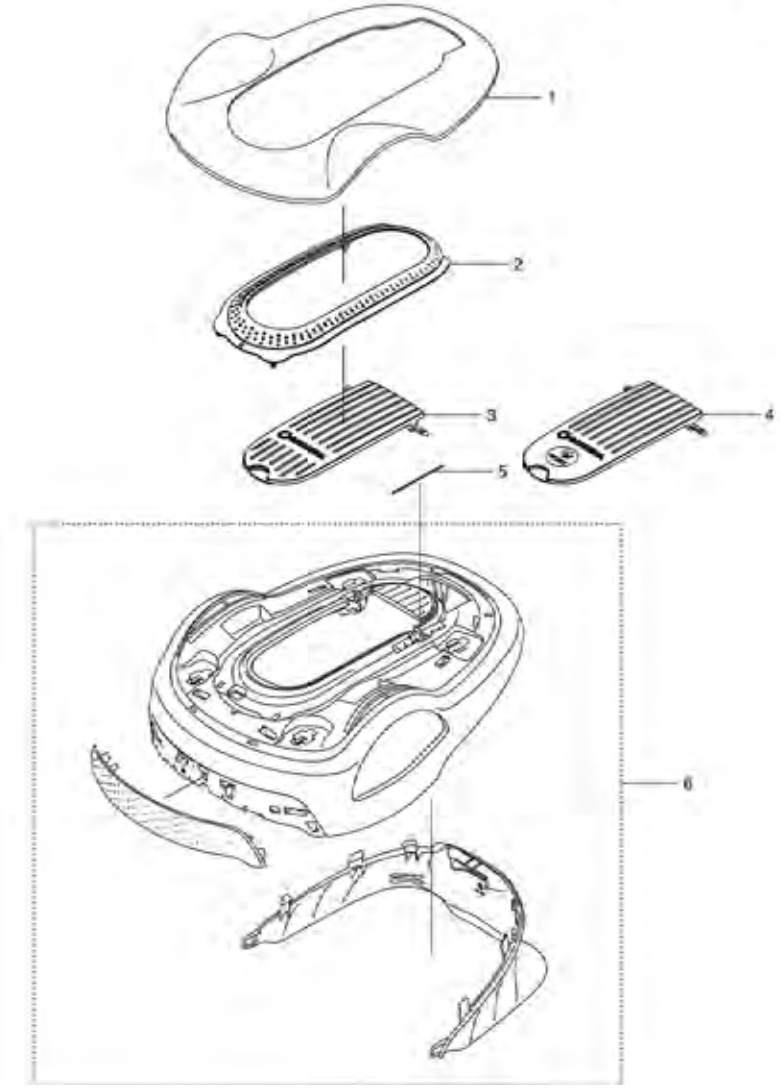

Bild Nr. Picture No.	Ersatzteil-Nr. Spare Part No.	Bezeichnung	Description	Désignation	unverb. Preisempf. EUR / inkl. MwSt.
Art. 15101 A		**Mähroboter SILENO life**	**Robotic Lawnmower SILENO life**	**Tondeuse robot SILENO life**	
Art. 15102 A		**Mähroboter SILENO life**	**Robotic Lawnmower SILENO life**	**Tondeuse robot SILENO life**	
Art. 15103 A		**Mähroboter SILENO life**	**Robotic Lawnmower SILENO life**	**Tondeuse robot SILENO life**	
Art. 19113 A		**Mähroboter smart SILENO life**	**Robotic Lawnmower smart SILENO life**	**Tondeuse robot smart SILENO life**	
Art. 19114 A		**Mähroboter smart SILENO life**	**Robotic Lawnmower smart SILENO life**	**Tondeuse robot smart SILENO life**	
Art. 19115 A		**Mähroboter smart SILENO life**	**Robotic Lawnmower smart SILENO life**	**Tondeuse robot smart SILENO life**	
1	59-13.626.01	Abdeckung oben	Top cover	Capot supérieure	47,73
2	59-13.628.01	Rahmen	Frame	Cadran	20,60
3	58-28.442.01	Display Klappe	Hatch	Clapet	20,60
4	59-33.486.01	Display Klappe smart	Hatch HMI Smart	Clapet HMI Smart	27,61
5	58-84.702.01	Feder	Spring	Ressort	2,14
6	59-63.542.01	Gehäuse	Body	Carter	185,44

Art. 15101 B		**Mähroboter SILENO life**	**Robotic Lawnmower SILENO life**	**Tondeuse robot SILENO life**	
Art. 15102 B		**Mähroboter SILENO life**	**Robotic Lawnmower SILENO life**	**Tondeuse robot SILENO life**	
Art. 15103 B		**Mähroboter SILENO life**	**Robotic Lawnmower SILENO life**	**Tondeuse robot SILENO life**	
Art. 19113 B		**Mähroboter smart SILENO life**	**Robotic Lawnmower smart SILENO life**	**Tondeuse robot smart SILENO life**	
Art. 19114 B		**Mähroboter smart SILENO life**	**Robotic Lawnmower smart SILENO life**	**Tondeuse robot smart SILENO life**	
Art. 19115 B		**Mähroboter smart SILENO life**	**Robotic Lawnmower smart SILENO life**	**Tondeuse robot smart SILENO life**	
10	58-60.389.01	Deckel Goretex Filter	Cover Air filter	Couvercle filtre	3,24
11	58-37.910.01	Tastatur	Keyboard	Keyboard	40,95
12,32,33	59-32.657.01	Dichtungssatz	Sealing kit	Jeu de joints	18,37
13	57-62.422.01	Feder	Spring	Ressort	2,28
14	59-14.525.01	Stoptaste	Stop button	Gâchette stop	14,49
15*	57-44.501.01	Schraube	Screw	Vis	1,12
16*	57-44.501.01	Schraube	Screw	Vis	1,12
17	58-79.865.01	Knopf Höhenverstellung	Knob height adjustment	Bouton réglage d'hauteur	6,19
18*	57-44.501.01	Schraube	Screw	Vis	1,12
19	58-28.241.02	Gehäuse oben	Chassis upper	Carter supérieure	47,55
21	59-01.106.01	Kabel	Cable	Cable	13,13
23*	57-44.501.01	Schraube	Screw	Vis	1,12
24	57-97.086.01	Kabel	Cable	Cable	9,25

*** Achtung!!** Abgabemenge nur im 10-er Pack. Angegebener Preis ist per Stück!
*** Attention!!** Delivery quantity only in 10 pieces multipack. Indicated price is each piece!
*** Attention!!** Quantité de livraison seulement part paquet de 10 pièces. Le prix indiqué est pour une pièce.

Nur die aufgeführten Teile sind lieferbar!	Only the mentioned spare parts are available!	Seules les pièces indiquées sont disponibles!

GARDENA

Mähroboter SILENO life Art.-Nr. 15101
Mähroboter SILENO life Art.-Nr. 15102
Mähroboter SILENO life Art.-Nr. 15103
Mähroboter smart SILENO life Art.-Nr. 19113
Mähroboter smart SILENO life Art.-Nr. 19114
Mähroboter smart SILENO life Art.-Nr. 19115

D

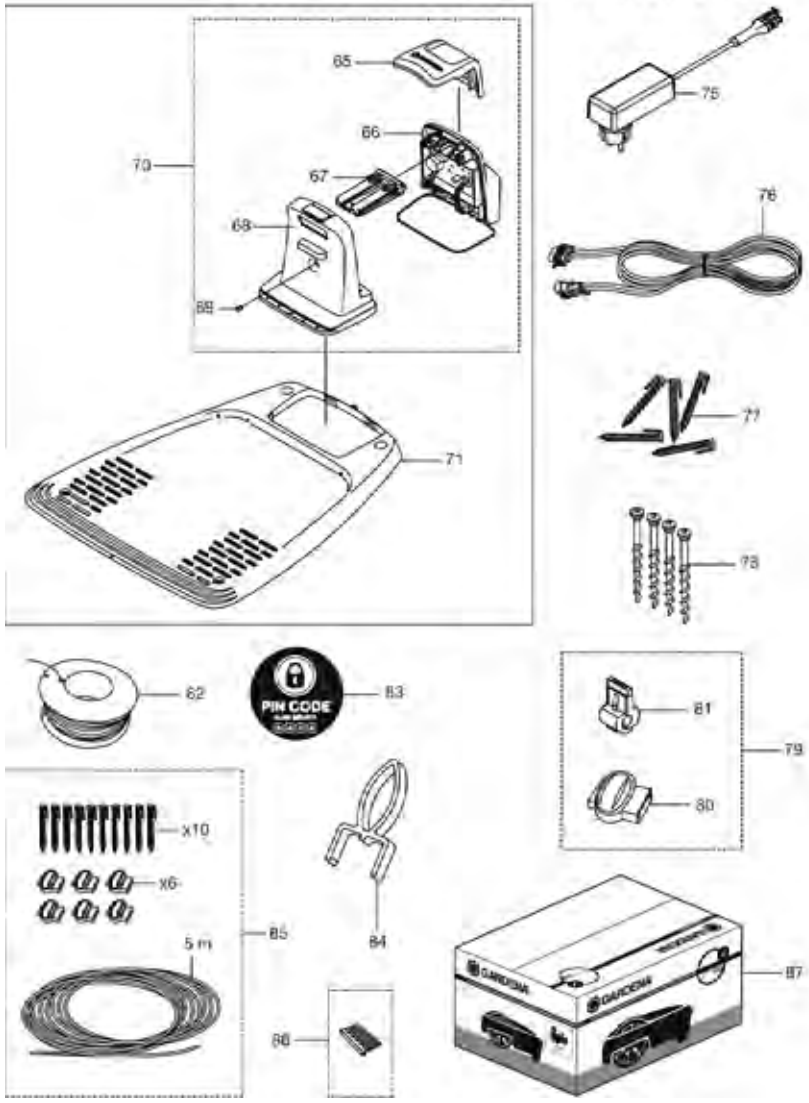

GARDENA

Mähroboter SILENO life Art.-Nr. 15101
Mähroboter SILENO life Art.-Nr. 15102
Mähroboter SILENO life Art.-Nr. 15103
Mähroboter smart SILENO life Art.-Nr. 19113
Mähroboter smart SILENO life Art.-Nr. 19114
Mähroboter smart SILENO life Art.-Nr. 19115

C

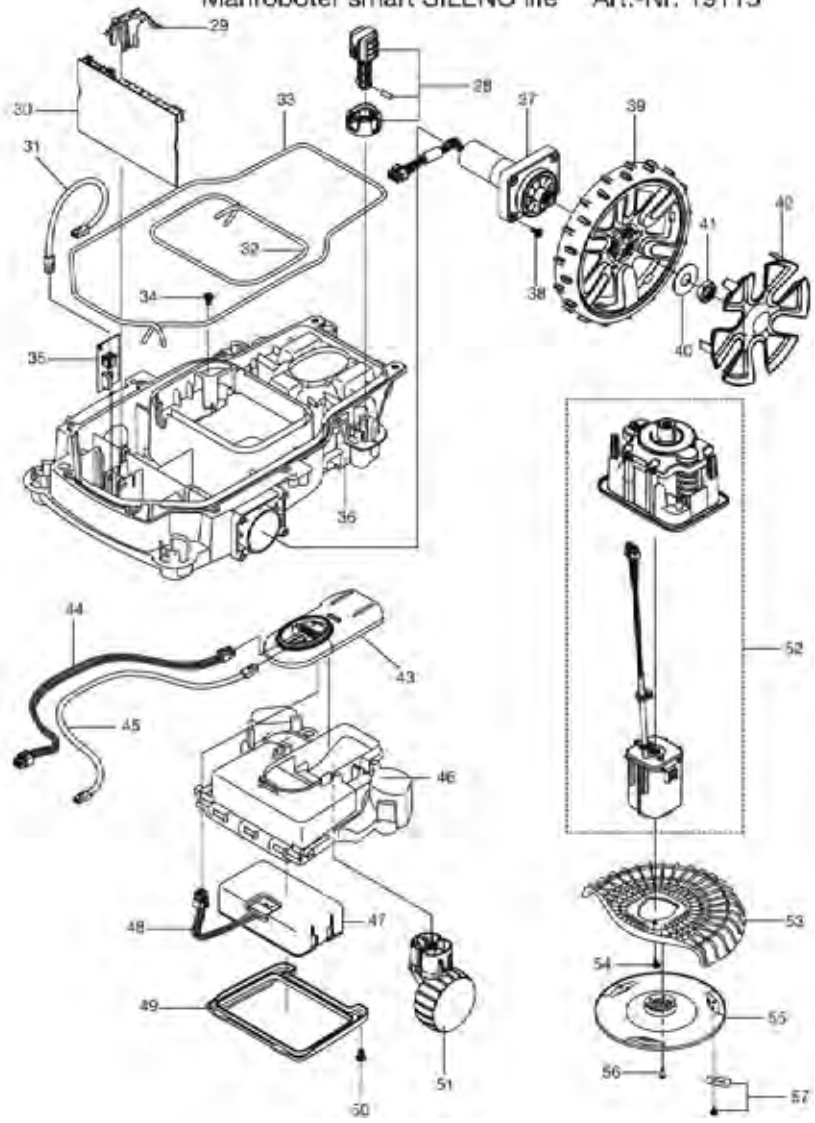

Bild Nr. / Picture No.	Ersatzteil-Nr. / Spare Part No.	Bezeichnung	Description	Désignation	unverb. Preisempf. EUR / inkl. MwSt.
Art. 15101 C		**Mähroboter SILENO life**	**Robotic Lawnmower SILENO life**	**Tondeuse robot SILENO life**	
Art. 15102 C		**Mähroboter SILENO life**	**Robotic Lawnmower SILENO life**	**Tondeuse robot SILENO life**	
Art. 15103 C		**Mähroboter SILENO life**	**Robotic Lawnmower SILENO life**	**Tondeuse robot SILENO life**	
Art. 19113 C		**Mähroboter smart SILENO life**	**Robotic Lawnmower smart SILENO life**	**Tondeuse robot smart SILENO life**	
Art. 19114 C		**Mähroboter smart SILENO life**	**Robotic Lawnmower smart SILENO life**	**Tondeuse robot smart SILENO life**	
Art. 19115 C		**Mähroboter smart SILENO life**	**Robotic Lawnmower smart SILENO life**	**Tondeuse robot smart SILENO life**	
28	59-07.707.01	Aufnahme, kpl.	Support, cpl.	Admission, cpl.	7,57
29	59-14.742.01	Halterung	Clip PCB	Crochet	3,88
31	58-93.508.01	Kabel	Wiring	Cable	13,13
32,33,12	59-32.657.01	Dichtungssatz	Sealing kit	Jeu de joints	18,37
34*	57-44.501.01	Schraube	Screw	Vis	1,12
35	59-29.098.01	Platine Schleifensensor	Printed curcuit assy.	Platine électronique, cpl.	36,66
36	59-13.654.01	Gehäuse unten	Chassis Lower	Carter inférieure	84,22
37	58-74.494.04	Radmotor, kpl.	Wheel motor assy.	Moteur de roue cpl.	164,10
38*	57-44.501.01	Schraube	Screw	Vis	1,12
39	59-05.871.01	Rad	Wheel	Roue	26,42
40	58-62.106.01	Scheibe	Washer	Disque	4,05
41	73-14.324.01	Mutter M16	Nut M16	Écrou M16	2,61
42	59-06.602.01	Radkappe	Hub cap	Enjoliveur de roue	12,20
43	59-30.946.01	Ladeelektronik kpl.	Electronic circuit, cpl.	Électronique, cpl.	61,81
44	58-93.511.01	Verkabelung Ladekontakt	Wiring	Cable	25,72
45	58-93.510.01	Verkabelung	Wiring	Cable	17,86
46	59-26.544.01	Gehäuse	Housing	Carter	27,95
47	59-32.472.01	Batterie Li-Ion 18 V	Batterie Li-Ion 18 V	Batterie Li-Ion 18 V	99,58
48	59-12.036.01	Batteriekabel	Battery cable	Câble de batterie	9,10
49	58-28.249.01	Batteriedeckel	Hatch Battery	Clapet batterie	11,86
50*	57-44.501.01	Schraube	Screw	Vis	1,12
51	58-93.008.01	Hinterrad, kpl.	Rear wheel assy.	Roue arrière, cpl.	18,80
52	59-38.214.01	Schneidsystem	Cutting system	System de coupage	158,14
53	59-09.398.01	Messerschutz	Guard	Protecteur	14,15
54*	57-44.501.01	Schraube	Screw	Vis	1,12
55	59-35.893.01	Messerscheibe	Cutting disc	Plaque de coupe	20,11
56	59-05.087.01	Schraube	Screw	Vis	0,56
57	4087-00.701.00	Ersatzmesser (9 Stk.) (Art. 4087-20)	Blades (9 pcs.) (Art. 4087-20)	Lame (9 pcs.) (Réf. 4087-20)	17,99

Bild Nr. / Picture No.	Ersatzteil-Nr. / Spare Part No.	Bezeichnung	Description	Désignation	unverb. Preisempf. EUR / inkl. MwSt.
Art. 15101 D		**Mähroboter SILENO life**	**Robotic Lawnmower SILENO life**	**Tondeuse robot SILENO life**	
Art. 15102 D		**Mähroboter SILENO life**	**Robotic Lawnmower SILENO life**	**Tondeuse robot SILENO life**	
Art. 15103 D		**Mähroboter SILENO life**	**Robotic Lawnmower SILENO life**	**Tondeuse robot SILENO life**	
Art. 19113 D		**Mähroboter smart SILENO life**	**Robotic Lawnmower smart SILENO life**	**Tondeuse robot smart SILENO life**	
Art. 19114 D		**Mähroboter smart SILENO life**	**Robotic Lawnmower smart SILENO life**	**Tondeuse robot smart SILENO life**	
Art. 19115 D		**Mähroboter smart SILENO life**	**Robotic Lawnmower smart SILENO life**	**Tondeuse robot smart SILENO life**	
65	59-33.072.01	Kappe Ladestation	Cap Charging station	Capuchon Station de Charge	18,49
70	59-32.464.02	Ladestation Turm	Charging Station Tower	Station de Charge	158,12
71	58-27.843.01	Grundplatte Ladestation	Base plate charging station	Plaque de base pour station de charge	62,30
75	59-31.636.01	Netzgerät EU 28 V, 1,3 A	Power unit EU 28 V, 1,3 A	Transformateur EU 28 V, 1,3 A	79,02
75	59-04.422.03	Netzgerät CH 28 V, 1,3 A	Power unit CH 28 V, 1,3 A	Transformateur CH 28 V, 1,3 A	79,02
75	59-04.422.02	Netzgerät UK 28 V, 1,3 A	Power unit UK 28 V, 1,3 A	Transformateur UK 28 V, 1,3 A	79,02
76	57-98.251.01	Niederspannungskabel 20 m	Low voltage cable 20 m	Câble basse tension 20 m	45,62
76	57-98.251.02	Niederspannungskabel 10 m	Low voltage cable 10 m	Câble basse tension 10 m	28,73
76	57-98.251.04	Niederspannungskabel 5 m	Low voltage cable 5 m	Câble basse tension 5 m	20,28
76	57-98.251.03	Niederspannungskabel 3 m	Low voltage cable 3 m	Câble basse tension 3 m	16,90
77	4090-00.701.00	Haken (100 Stück) (Art. 4090-20)	Staples (100 pcs.) (Art. 4090-20)	Cavaliers (100 pcs.) (Réf. 4090-20)	15,99
78	57-52.386.06	Schrauben (4 Stk.)	Anchor screw (4 pcs.)	Vis (4 pcs.)	6,35
79	4089-00.701.00	6 Verbinder + 3 Anschlussklemmen (Art. 4089-20)	6 Couplers + 3 Connectors (Art. 4089-20)	6 Connecteurs + 3 Raccords de câble (Réf. 4089-20)	12,99
80	50-19.802.01	Kabelverbinder (1 Stk.)	Splice kit (1 pcs.)	Raccords de câble (1 pcs.)	3,06
81*	53-51.290.01	Anschlussklemme (1 Stk.)	Loop wire connector (1 pcs.)	Connecteur (1 pcs.)	3,06
82	4058-00.701.00	Begrenzungskabel 50 m (Art. 4058-20)	Loop wire 50 m (Art. 4058-20)	Câble périphérique 50 m (Réf. 4058-20)	29,99
82	4088-00.701.00	Begrenzungskabel 150 m (Art. 4088-20)	Loop wire 150 m (Art. 4088-20)	Câble périphérique 150 m (Réf. 4088-20)	79,99
83	50-24.053.01	Anti-Diebstahlaufkleber	Label, anti-theft	Étiquette adhésive anti-vol	2,56
84	59-87.642.01	Demontage Werkzeug	Disassembly tool	Outil de démontage	0,74
85	4059-00.701.00	Rep. Set für Begrenzungskabel (Art. 4059-20)	Repair set for Loop wire (Art. 4059-20)	Kit de réparation pour Câble périphérique (Réf. 4059-20)	19,99
86	59-33.737.01	Ersatz Radbürsten Set (4 Stk.)	Wheel brush kit (4 pcs.)	Kit brosse de roue de rechange (4 pcs.)	19,58
87	99999-00.002.00	Servicekarton Mähroboter (Farbe braun)	Service carton Robotic (Color brown)	Service carton Robotic (Couleur marron)	4,41
	57-75.181.02	USB Kabel	USB service cable, G3 mowers	USB Cable	5,34

*** Achtung!!** Abgabemenge nur im 10-er Pack. Angegebener Preis ist per Stück!
*** Attention!!** Delivery quantity only in 10 pieces multipack. Indicated price is each piece!
*** Attention!!** Quantité de livraison seulement part paquet de 10 pièces. Le prix indiqué est pour une pièce!

Nur die aufgeführten Teile sind lieferbar!

Only the mentioned spare parts are available!

Seules les pièces indiquées sont disponibles!

GARDENA Mähroboter SILENO minimo Chassis Upper B

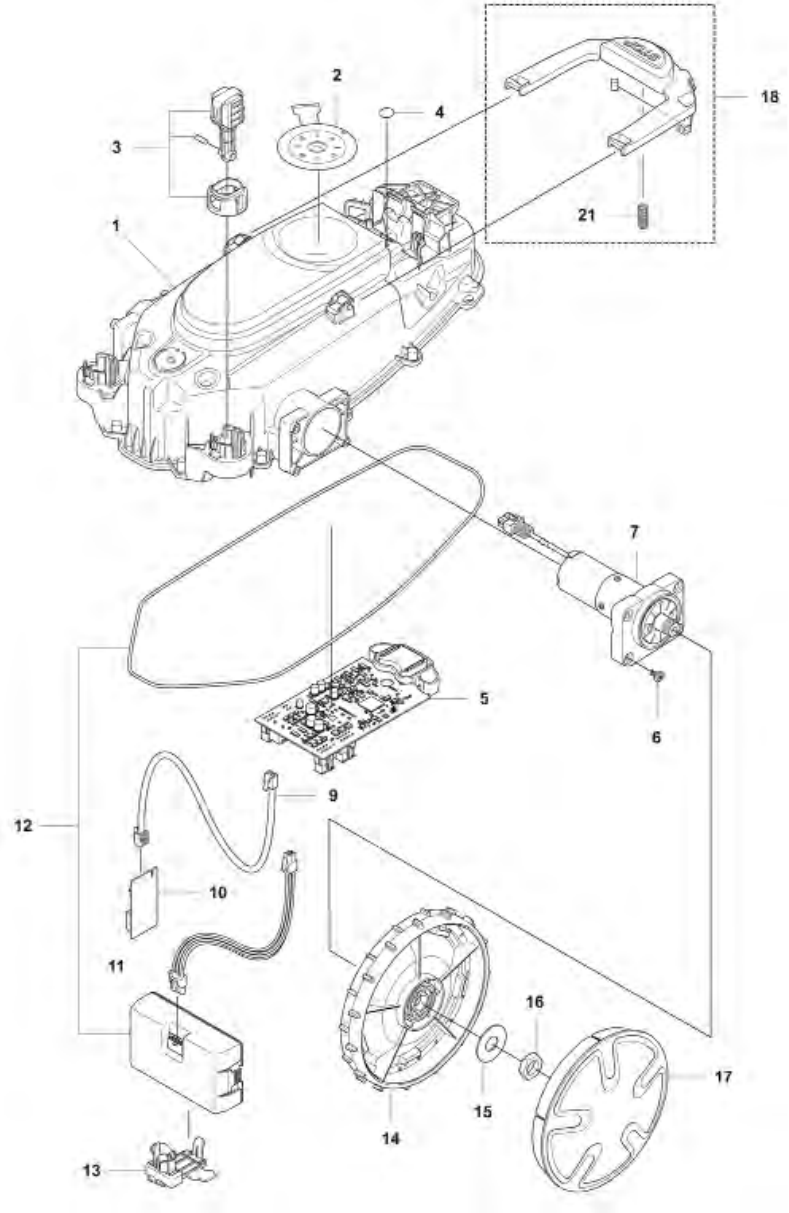

GARDENA Mähroboter SILENO minimo Body A

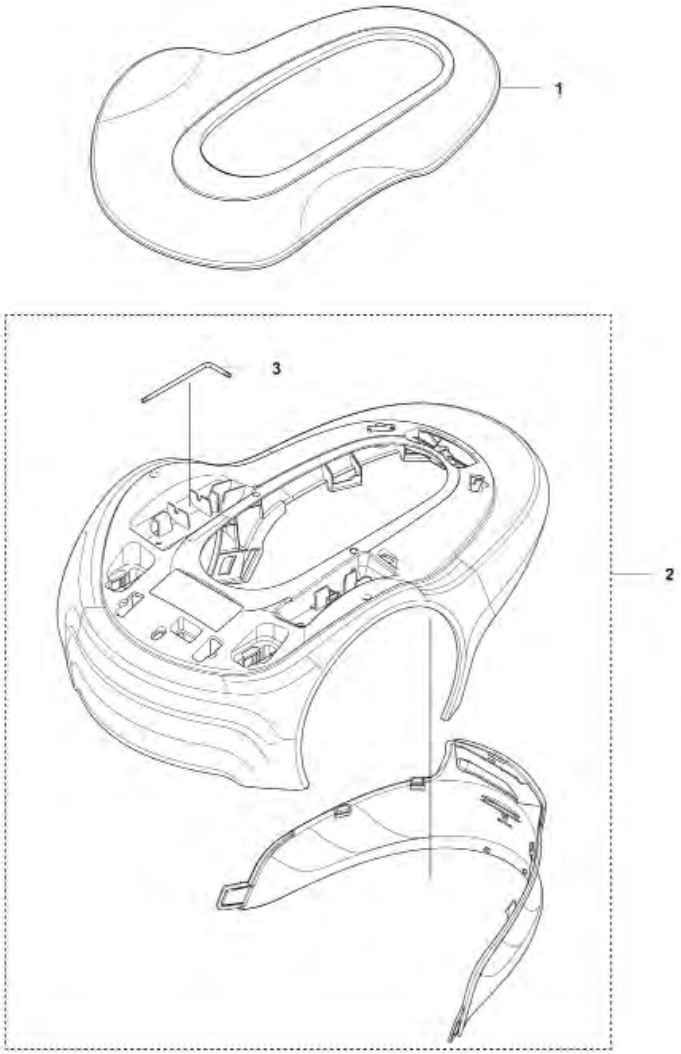

Bild Nr. Picture No.	Ersatzteil-Nr. Spare Part No.	Bezeichnung	Description	Désignation	unverb. Preisempf. EUR / inkl. MwSt.
Art. 15201 A		**Mähroboter SILENO minimo**	**Robotic Lawnmower SILENO minimo**	**Tondeuse robot SILENO minimo**	
Art. 15202 A		**Mähroboter SILENO minimo**	**Robotic Lawnmower SILENO minimo**	**Tondeuse robot SILENO minimo**	
1	59-89.010.01	Abdeckung oben	Top cover	Capot supérieure	36,63
2	52-93.428.01	Gehäuse	Body	Carter	94,75
3	52-93.427.01	Torx-Schlüssel	Torx key	Clè Torx	3,93

Art. 15201 B		**Mähroboter SILENO minimo**	**Robotic Lawnmower SILENO minimo**	**Tondeuse robot SILENO minimo**	
Art. 15202 B		**Mähroboter SILENO minimo**	**Robotic Lawnmower SILENO minimo**	**Tondeuse robot SILENO minimo**	
1	52-93.438.01	Gehäuse oben	Chassis upper	Carter supérieure	74,30
2	59-89.469.01	Tastatur	Keyboard	Keyboard	42,76
3	59-07.707.01	Aufnahme, kpl.	Support, cpl.	Admission, cpl.	7,57
4	57-77.537.02	Luftfilter Set (10 Stück)	Air Filter (10 pieces)	Filtre à air (10 pièces)	38,85
6*	57-44.501.01	Schraube	Screw	Vis	1,12
7	52-93.432.01	Radmotor, kpl.	Wheel motor assy.	Moteur de roue cpl.	102,74
9	58-93.510.03	Verkabelung	Wiring	Cablage	14,60
10	59-71.816.01	Platine Schleifensensor	Sensor board assy.	Platine électronique, cpl., senseur	55,05
11	52-93.270.04	Batteriekabel	Battery cable	Câble de batterie	13,39
12	52-98.074.01	Batterie Li Ion 18 V & Dichtung	Battery Li Ion 18 V & Sealing	Batterie Li Ion 18 V & Joint	99,58
13	59-92.717.01	Batteriehalter	Battery holder	Support de batterie	3,95
14	59-89.032.01	Rad	Wheel	Roue	15,23
15	58-62.106.01	Scheibe	Washer	Disque	4,05
16	73-14.324.01	Mutter M16	Hexagon thin nut M16	Écrou M16	2,61
17	59-89.033.01	Radkappe	Hub cap	Enjoliveur de roue	10,16
18	52-93.437.01	Stoptaste	Stop button	Gâchette stop	13,40
21	53-51.301.01	Feder	Spring	Ressort	2,20

*** Achtung!!** Abgabemenge nur im 10-er Pack. Angegebener Preis ist per Stück!
*** Attention!!** Delivery quantity only in 10 pieces multipack. Indicated price is each piece!
*** Attention!!** Quantité de livraison seulement part paquet de 10 pièces. Le prix indiqué est pour une pièce.

Nur die aufgeführten Teile sind lieferbar.	Only the mentioned spare part are available.	Seules les pièces indiquées sont disponibles.

GARDENA Mähroboter SILENO minimo Blade Motor & Cutting Equipment **D**

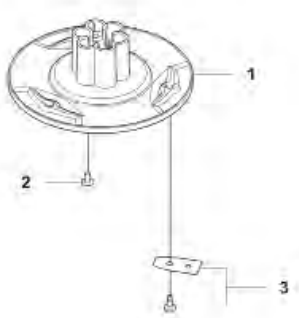

GARDENA Mähroboter SILENO minimo Chassis Lower **C**

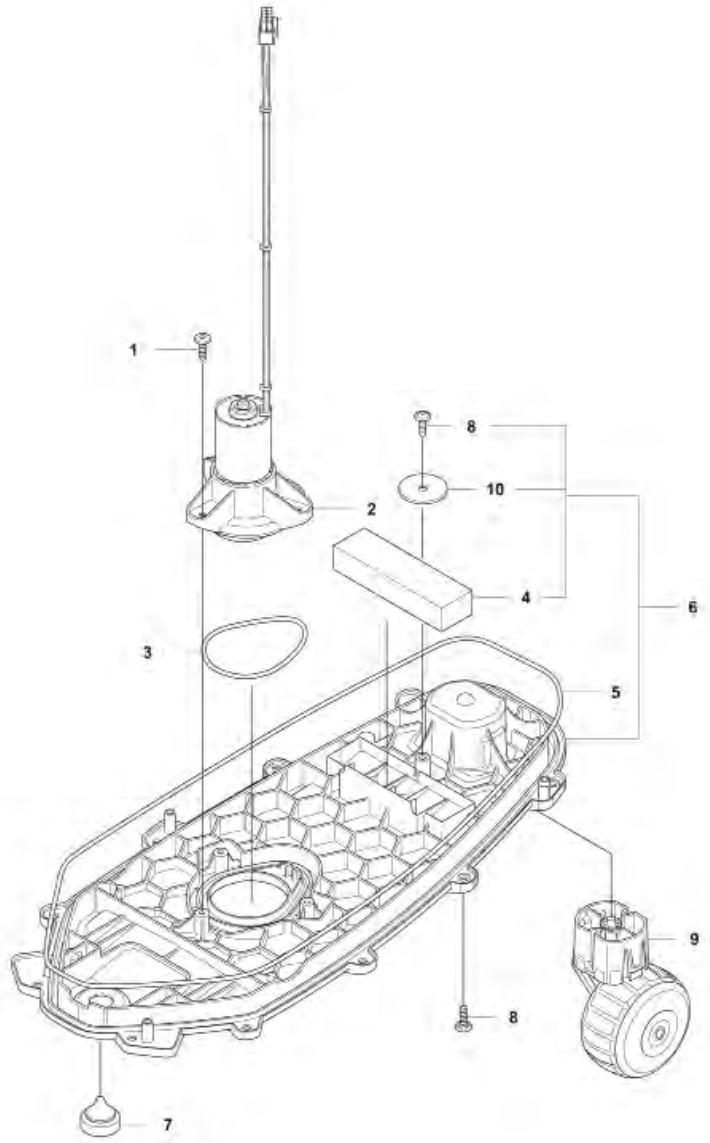

Bild Nr. Picture No.	Ersatzteil-Nr. Spare Part No.	Bezeichnung	Description	Désignation	unverb. Preisempf. EUR / inkl. MwSt.
Art. 15201 C		**Mähroboter SILENO minimo**	**Robotic Lawnmower SILENO minimo**	**Tondeuse robot SILENO minimo**	
Art. 15202 C		**Mähroboter SILENO minimo**	**Robotic Lawnmower SILENO minimo**	**Tondeuse robot SILENO minimo**	
1*	57-44.501.01	Schraube	Screw	Vis	1,12
2	52-93.435.01	Messermotor	Blade motor	Moteur de lame	40,22
3	52-95.163.01	Dichtung	Sealing	Joint	7,88
4	59-85.036.03	Gewicht	Weight	Poids	14,23
5	57-48.747.17	Dichtung	Sealing	Joint	4,72
6	59-89.015.01	Gehäuse unten	Chassis lower	Carter inférieure	16,60
7	58-48.975.01	Verschlussstopfen USB Anschluss	Plug USB port	Bouchon de fermeture port USB	2,21
8*	57-44.501.01	Schraube	Screw	Vis	1,12
9	58-93.008.01	Hinterrad, kpl.	Rear wheel assy.	Roue arrière, cpl.	18,80
10	52-95.510.01	Scheibe	Washer	Disque	0,83

Art. 15201 D		**Mähroboter SILENO minimo**	**Robotic Lawnmower SILENO minimo**	**Tondeuse robot SILENO minimo**	
Art. 15202 D		**Mähroboter SILENO minimo**	**Robotic Lawnmower SILENO minimo**	**Tondeuse robot SILENO minimo**	
1	59-89.087.01	Messerscheibe	Cutting disc	Plaque de coupe	14,64
2	59-05.087.01	Schraube	Screw	Vis	0,56
3	4087-00.701.00	Ersatzmesser (9 St.) (Art. 4087-20)	Blades (9 pcs.) (Art. 4087-20)	Lame (9 pcs.) (Réf. 4087-20)	17,99

*** Achtung!!** Abgabemenge nur im 10-er Pack. Angegebener Preis ist per Stück!
*** Attention!!** Delivery quantity only in 10 pieces multipack. Indicated price is each piece!
*** Attention!!** Quantité de livraison seulement part paquet de 10 pièces. Le prix indiqué est pour une pièce.

Nur die aufgeführten Teile sind lieferbar.

Only the mentioned spare part are available.

Seules les pièces indiquées sont disponibles.

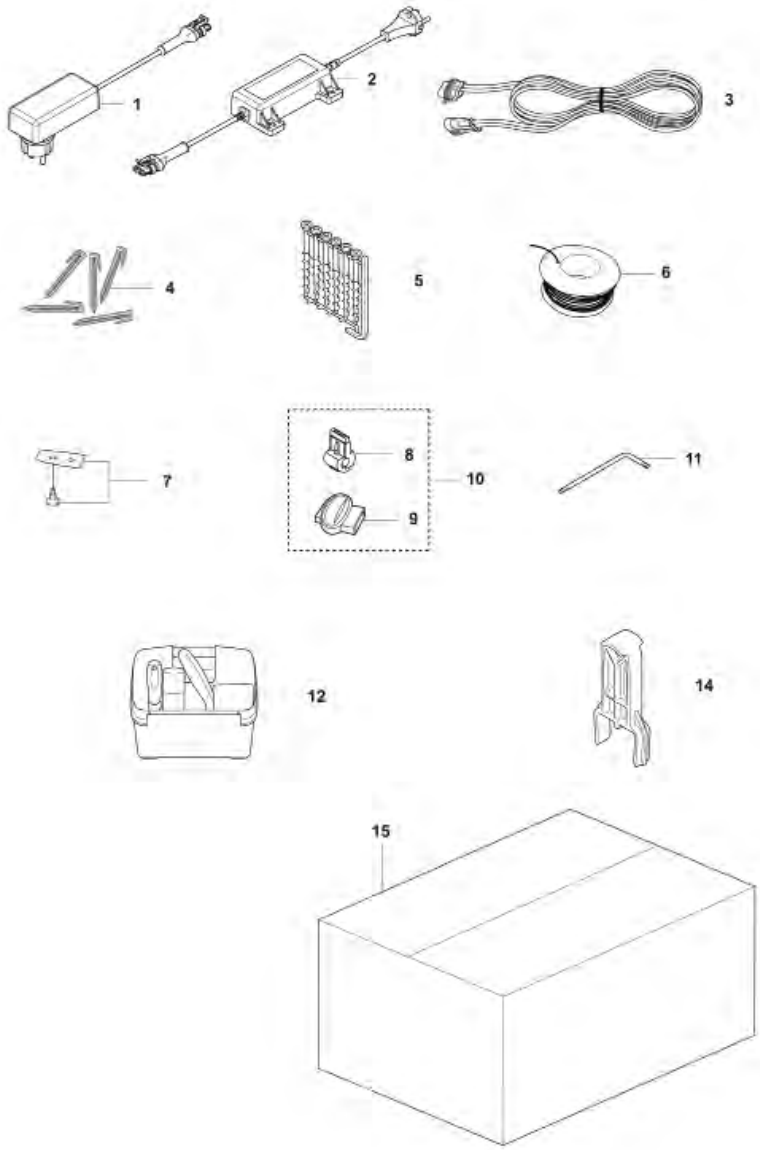
1
2
3
4
5
6
7
8
9
10
11
12
14
15

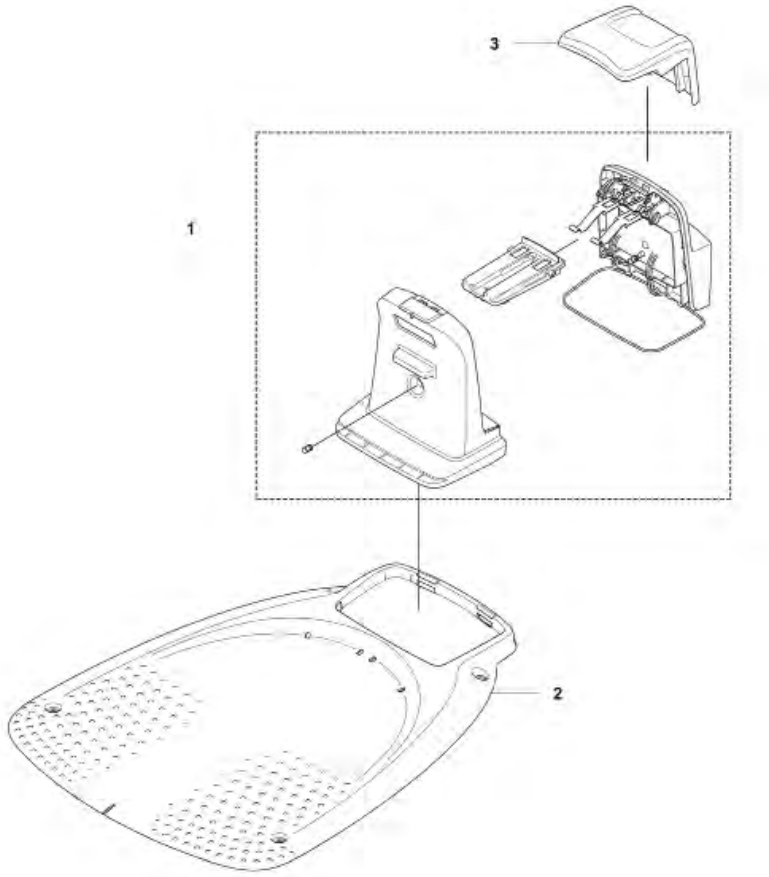
3
1
2

Bild Nr. Picture No.	Ersatzteil-Nr. Spare Part No.	Bezeichnung	Description	Désignation	unverb. Preisempf. EUR / inkl. MwSt.
Art. 15201 E		**Mähroboter SILENO minimo**	**Robotic Lawnmower SILENO minimo**	**Tondeuse robot SILENO minimo**	
Art. 15202 E		**Mähroboter SILENO minimo**	**Robotic Lawnmower SILENO minimo**	**Tondeuse robot SILENO minimo**	
1	59-32.464.02	Ladestation Turm	Charging Station Tower	Station de Charge	158,12
2	52-93.431.01	Grundplatte Ladestation	Base plate charging station	Plaque de base pour station de charge	90,51
3	59-33.072.01	Kappe Ladestation	Cap Charging station	Capuchon Station de Charge	18,49

Art. 15201 F		**Mähroboter SILENO minimo**	**Robotic Lawnmower SILENO minimo**	**Tondeuse robot SILENO minimo**	
Art. 15202 F		**Mähroboter SILENO minimo**	**Robotic Lawnmower SILENO minimo**	**Tondeuse robot SILENO minimo**	
1	59-31.636.01	Netzgerät EU 28 V, 1,3 A	Power unit EU 28 V, 1,3 A	Transformateur EU 28 V, 1,3 A	79,02
2	59-04.422.02	Netzgerät UK 28 V, 1,3 A	Power unit UK 28 V, 1,3 A	Transformateur UK 28 V, 1,3 A	79,02
2	59-04.422.03	Netzgerät CH 28 V, 1,3 A	Power unit CH 28 V, 1,3 A	Transformateur CH 28 V, 1,3 A	79,02
3	57-98.251.01	Niederspannungskabel 20 m	Low voltage cable 20 m	Câble basse tension 20 m	45,62
3	57-98.251.02	Niederspannungskabel 10 m	Low voltage cable 10 m	Câble basse tension 10 m	28,73
3	57-98.251.04	Niederspannungskabel 5 m	Low voltage cable 5 m	Câble basse tension 5 m	20,28
3	57-98.251.03	Niederspannungskabel 3 m	Low voltage cable 3 m	Câble basse tension 3 m	16,90
4	4090-00.701.00	Haken (100 Stück) (Art. 4090-20)	Staples (100 pcs.) (Art. 4090-20)	Cavaliers (100 pcs.) (Réf. 4090-20)	15,99
5	59-74.358.01	Schraube (6 Stück)	Screw (6 pieces)	Vis (6 morceaux)	7,95
6	4058-00.701.00	Begrenzungskabel 50 m (Art. 4058-20)	Loop wire 50 m (Art. 4058-20)	Câble périphérique 50 m (Réf. 4058-20)	29,99
6	4088-00.701.00	Begrenzungskabel 150 m (Art. 4088-20)	Loop wire 150 m (Art. 4088-20)	Câble périphérique 150 m (Réf. 4088-20)	79,99
7	4087-00.701.00	Ersatzmesser (9 St.) (Art. 4087-20)	Blades (9 pcs.) (Art. 4087-20)	Lame (9 pcs.) (Réf. 4087-20)	17,99
8*	53-51.290.01	Anschlussklemme (1 St.)	Loop wire connector (1 pcs.)	Connecteur (1 pcs.)	3,06
9	50-19.802.01	Kabelverbinder (1 Stk.)	Splice kit (1 pcs.)	Raccords de câble (1 pcs.)	3,06
10	4089-00.701.00	6 Verbinder + 3 Anschlussklemmen (Art. 4089-20)	6 Couplers + 3 Connectors (Art. 4089-20)	6 Connecteurs+ 3 Raccords de câble (Réf. 4089-20)	12,99
11	52-93.427.01	Torx-Schlüssel	Torx key	Clè Torx	3,93
14	59-87.642.01	Demontage Werkzeug	Disassembly tool	Outil de démontage	0,74
15	99999-00.002.00	Servicekarton Mähroboter (Farbe braun)	Service carton Robotic (Color brown)	Service carton Robotic (Couleur marron)	4,41

*** Achtung!!** Abgabemenge nur im 10-er Pack. Angegebener Preis ist per Stück!
*** Attention!!** Delivery quantity only in 10 pieces multipack. Indicated price is each piece!
*** Attention!!** Quantité de livraison seulement part paquet de 10 pièces. Le prix indiqué est pour une pièce.

Nur die aufgeführten Teile sind lieferbar.

Only the mentioned spare part are available.

Seules les pièces indiquées sont disponibles.

GARDENA Mähroboter R38Li Art.-Nr. 4071
Mähroboter R40Li Art.-Nr. 4071
Mähroboter R45Li Art.-Nr. 4071
Mähroboter R50Li Art.-Nr. 4077

A

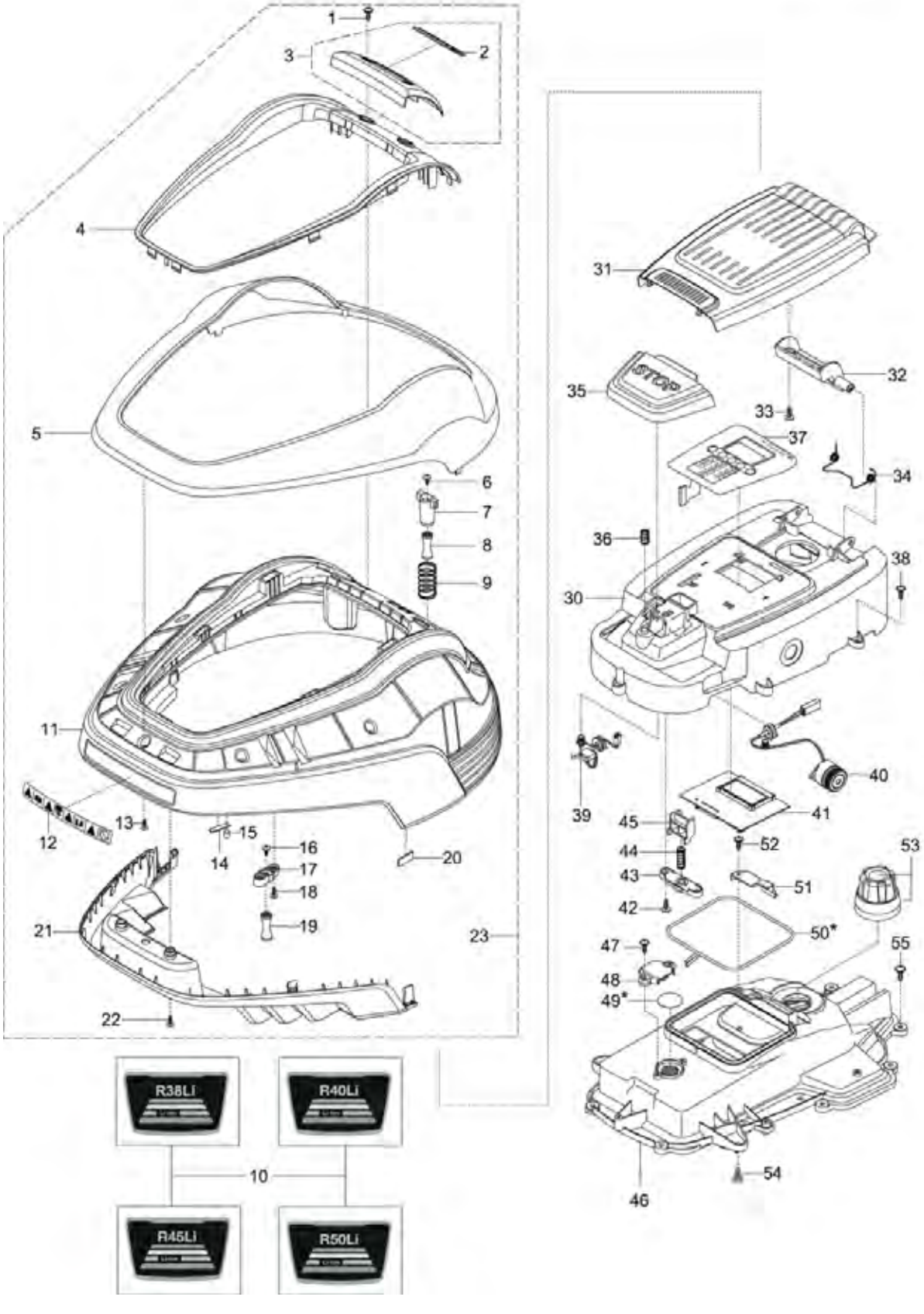

Bild Nr. Picture No.	Ersatzteil-Nr. Spare Part No.	Bezeichnung	Description	Désignation	unverb. Preisempf. EUR / inkl. MwSt.
Art. 4071 A		**Mähroboter R38Li / R40Li / R45Li**	**Robotic Lawnmower R38Li / R40Li / R45Li**	**Tondeuse robot R38Li / R40Li / R45Li**	
		ab Baujahr 2017	since 2017	à partir de 2017	
Art. 4077 A		**Mähroboter R50Li**	**Robotic Lawnmower R50Li**	**Tondeuse robot R50Li**	
		ab Baujahr 2017	since 2017	à partir de 2017	
1*	57-55.433.14	Schraube grau (14 mm)	Screw grey (14 mm)	Vis gris (14 mm)	0,95
2	51-03.103.01	Schriftzug GARDENA	Decal, GARDENA logotype	Étiquette adhésive GARDENA	2,74
3	57-93.921.05	Blende, kpl.	Plate kit	Écran, cpl.	15,96
4	57-77.076.04	Rahmen, türkis	Frame, turquoise	Cadran, turquoise	26,28
5	57-77.073.04	Gehäuseschale, grau	Housing, grey	Carter, gris	32,20
6,16	59-07.402.01	Schraube M5x12	Screw M5x12	Vis M5x12	0,51
7	57-44.690.02	Halter vorne	Bracket front	Support avant	3,55
8,19	57-44.691.02	Gummidämpfer	Rubber damper	Amortisseurs en caoutchouc	6,91
9	57-44.851.02	Feder	Spring, lift sensor	Ressort	2,45
10	58-70.435.03	Typschild R38 Li	Decal R38 Li	Étiquette adhésive R38 Li	7,44
10	58-09.280.01	Typschild R40 Li	Decal R40 Li	Étiquette adhésive R40 Li	4,76
10	58-19.666.01	Typschild R45 Li	Decal R45 Li	Étiquette adhésive R45 Li	10,92
10	58-70.435.01	Typschild R50 Li	Decal R50 Li	Étiquette adhésive R50 Li	4,76
11	57-93.917.02	Gehäuse	Housing	Carter	136,86
12	58-63.597.01	Warnschild	Warning label	Warning sign	2,77
13*	57-55.433.14	Schraube grau (14 mm)	Screw grey (14 mm)	Vis gris (14 mm)	0,95
14	57-60.301.01	Platte Stoßsensor	Plate, collision sensor	Plaque pours senseur de chocs	2,08
15	57-61.833.01	Magnet Stoßsensor	Magnet, collision sensor	Aimant pour senseur de chocs	4,13
17	57-54.160.02	Aufnahme	Support clamp	Admission	5,41
18*	57-55.433.14	Schraube grau (14 mm)	Screw grey (14 mm)	Vis gris (14 mm)	0,95
20	57-61.832.02	Magnet Hebesensor	Magnet, lift sensor	Aimant pour senseur de levée	8,84
21	57-77.065.02	Stoßleiste	Bumper	Bumper	35,16
22*	57-55.433.14	Schraube grau (14 mm)	Screw grey (14 mm)	Vis gris (14 mm)	0,95
23	57-79.553.11	Gehäuse, kpl. – ohne Typschild – (grau)	Housing, cpl. – without decal – (grey)	Carter, cpl. – sans etiqu. adhésive – (gris)	252,18
30	57-93.919.03	Obergehäuse	Upper housing	Carter supérieure	51,04
31	57-77.072.03	Abdeckung	Cover	Couvercle	28,49
32	57-77.078.01	Scharnier	Hinge	Charnière	6,20
33*	57-55.433.14	Schraube grau (14 mm)	Screw grey (14 mm)	Vis gris (14 mm)	0,95
34	57-84.452.01	Feder	Spring	Ressort	4,83
35	57-77.066.01	Stoptaste	Stop button	Gâchette stop	14,49
36	57-44.870.01	Feder	Spring	Ressort	2,28
37	58-69.456.01	Tastatur	Keyboard display	Keyboard	40,65
38*	57-55.433.14	Schraube grau (14 mm)	Screw grey (14 mm)	Vis gris (14 mm)	0,95
39	57-44.803.01	Microschalter	Micro switch	Micro-contact	28,08
40	57-44.759.01	Lautsprecher	Buzzer	Haut-parleur	22,04
42*	57-55.433.14	Schraube grau (14 mm)	Screw grey (14 mm)	Vis gris (14 mm)	0,95
43	57-54.158.01	Federaufnahme	Springholder	Porte-ressort	2,26
44	57-62.422.01	Feder	Spring	Ressort	2,28
45	57-54.090.01	Verschluß	Lock	Bouchon	3,31
46-50	57-77.529.02	Obergehäuse, kpl.	Upper housing, cpl.	Carter supérieure, cpl.	49,54
47*	57-55.433.14	Schraube grau (14 mm)	Screw grey (14 mm)	Vis gris (14 mm)	0,95
48	57-66.970.01	Abdeckung	Cover	Couvercle	4,08
49,50,73,74	58-84.070.01	Dichtungssatz	Sealing kit	Jeu de joints	9,44
51	57-60.539.01	Abdeckung	Cover	Couvercle	4,20
52*	57-55.433.14	Schraube grau (14 mm)	Screw grey (14 mm)	Vis gris (14 mm)	0,95
53	57-93.922.01	Knopf	Knob	Bouton	9,31
54	59-07.402.01	Schraube M5x12	Screw M5x12	Vis M5x12	0,51
55*	57-44.501.01	Schraube schwarz	Screw black	Vis noir	1,12
		Baujahr 2015 – 2016	Year of construction 2015 – 2016	Année de fabrication 2015 – 2016	
		Seriennummer 164499999	Serial number 164499999	Numéro de série 164499999	
4	57-77.076.03	Rahmen, silber	Frame, silver	Cadran, argentin	26,56
5	57-77.073.03	Gehäuseschale, türkis	Housing, turquoise	Carter, turquoise	32,84
23	57-79.553.08	Gehäuse, kpl. – ohne Typschild –, türkis	Housing, cpl. – without decal –, turquoise	Carter, cpl. – sans etiquette adhésive –, turquoise	230,25
		Baujahr 2012 – 2014	Year of construction 2012 – 2014	Année de fabrication 2012 – 2014	
		Seriennummer 144499999	Serial number 144499999	Numéro de série 144499999	
4	57-77.076.01	Rahmen, silber	Frame, silver	Cadran, argentin	26,28
5	57-77.073.01	Gehäuseschale, türkis	Housing, turquoise	Carter, turquoise	34,02
11	57-93.917.01	Gehäuse	Housing	Carter	185,60
23	57-79.553.09	Gehäuse, kpl. – ohne Typschild –, türkis	Housing, cpl. – without decal –, turquoise	Carter, cpl. – sans etiquette adhésive –, turquoise	274,10

*** Achtung!!** Abgabemenge nur im 10-er Pack. Angegebener Preis ist per Stück!
*** Attention!!** Delivery quantity only in 10 pieces multipack. Indicated price is each piece!
*** Attention!!** Quantité de livraison seulement part paquet de 10 pièces. Le prix indiqué est pour une pièce.

Nur die aufgeführten Teile sind lieferbar!

Only the mentioned spare parts are available!

Seules les pièces indiquées sont disponibles!

GARDENA Mähroboter R38Li Art.-Nr. 4071
Mähroboter R40Li Art.-Nr. 4071
Mähroboter R45Li Art.-Nr. 4071
Mähroboter R50Li Art.-Nr. 4077

B

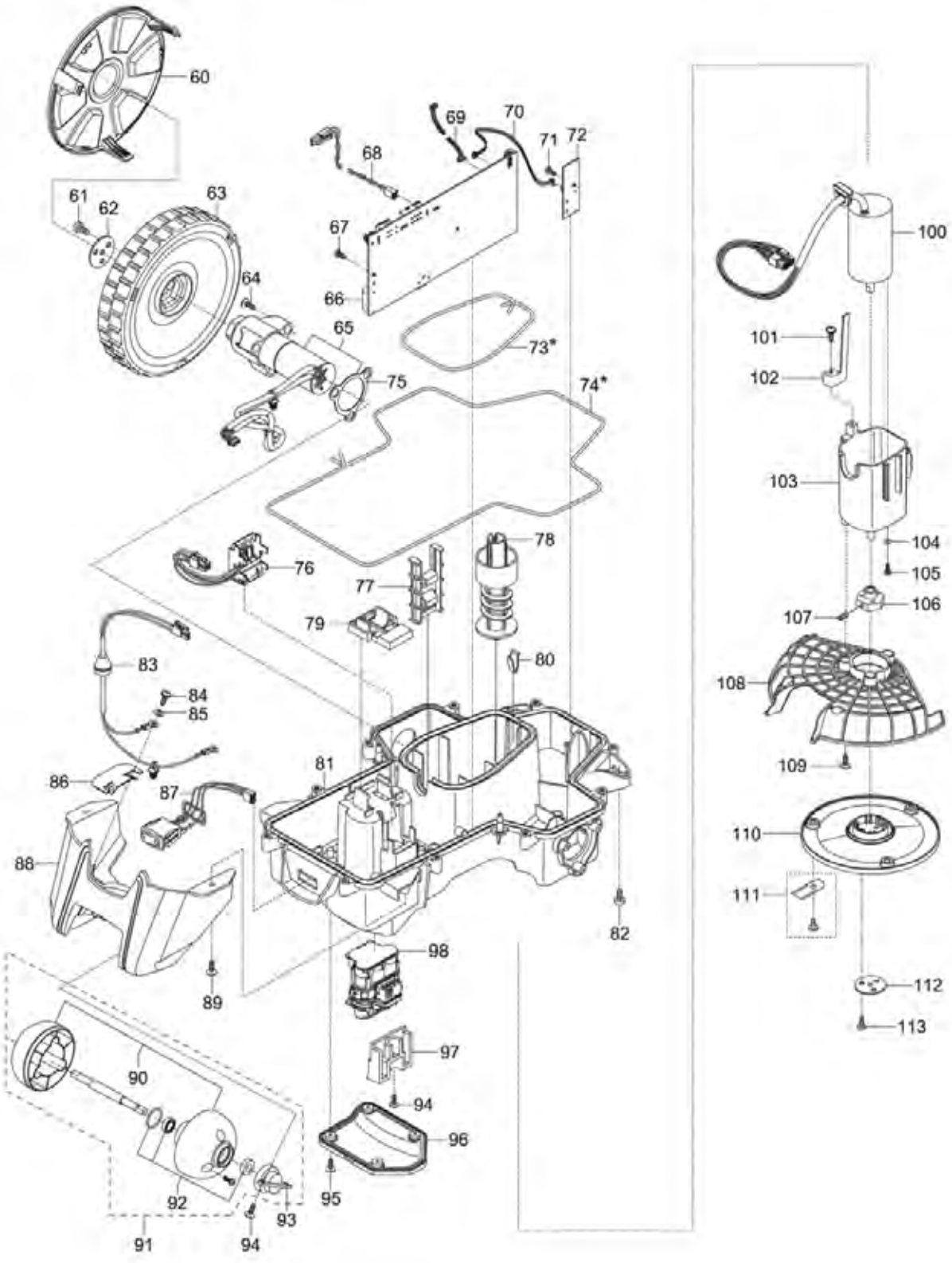

Bild Nr. Picture No.	Ersatzteil-Nr. Spare Part No.	Bezeichnung	Description	Désignation	unverb. Preisempf. EUR / inkl. MwSt.
Art. 4071 B		**Mähroboter R38Li / R40Li / R45Li**	**Robotic Lawnmower R38Li / R40Li / R45Li**	**Tondeuse robot R38Li / R40Li / R45Li**	
		ab Baujahr 2017	since 2017	à partir de 2017	
Art. 4077 B		**Mähroboter R50Li**	**Robotic Lawnmower R50Li**	**Tondeuse robot R50Li**	
		ab Baujahr 2017	since 2017	à partir de 2017	
60	57-77.079.01	Radkappe	Hub cap	Enjoliveur de roue	8,71
61	57-62.139.02	Schraube M5x12	Screw M5x12	Vis M5x12	1,31
62	57-70.932.01	Scheibe	Washer	Disque	4,37
63	57-44.651.04	Antriebsrad	Wheel	Roue	26,13
64**	57-55.433.14	Schraube grau (14 mm)	Screw grey (14 mm)	Vis gris (14 mm)	0,95
65	57-78.399.06	Radmotor inkl. Dichtung	Wheel motor assy.	Moteur de roue cpl.	164,10
67,71	53-51.303.10	Schraube (10 mm)	Screw (10 mm)	Vis (10 mm)	0,77
68	57-62.202.01	Verkabelung Lautsprecher	Wiring loud speaker	Câblage pour haut-parleur	8,45
69	58-88.327.01	Verkabelung Display	Wiring display	Câblage pour display-unit	16,64
70	58-89.012.01	Verkabelung Hebesensor	Wiring lift sensor	Câblage pour senseur de levée	10,86
72	59-28.519.01	Sensorplatine	Printed circuit assy.	Platine électronique, sensor	44,04
73,74,49,50	58-84.070.01	Dichtungssatz	Sealing kit	Jeu de joints	9,44
75	57-43.737.01	Dichtung	Gasket	Joint	3,51
76	57-44.798.01	Verkabelung Batterie	Wiring battery	Câblage pour batterie	13,79
77	57-45.019.01	Führungsschiene	Guide rail	Glissière	5,94
78	57-44.846.01	Spindel Höhenverstellung	Spindle Vertical adjustment	Broche Réglage d'hauteur	5,32
79	57-54.082.01	Verschlußkappe	Lock	Bouchon	4,51
80	57-71.032.01	Sicherungsfeder	Locking spring	Ressort d'arrêt	2,28
81	57-78.462.03	Untergehäuse kpl.	Bottom housing assy.	Carter inférieure cpl.	50,73
82	59-07.402.01	Schraube M5x12	Screw M5x12	Vis M5x12	0,51
83	57-44.777.02	Verkabelung Ladeblech	Wiring charge plate	Câblage pour elément de contact	12,50
84**	57-55.433.14	Schraube grau (14 mm)	Screw grey (14 mm)	Vis gris (14 mm)	0,95
85	53-50.874.01	Zahnscheibe	Tooth lock washer	Disque dentée	1,52
86	57-44.900.03	Ladekontakt	Charge plate	Élément de contact	7,59
87	57-97.087.01	On/Off Schalter	On/Off switch	On/Off interrupteur	30,19
88	57-44.672.02	Gehäuse Hinterrad	Housing rear wheel	Carter, roue arrière	26,93
89**	57-55.433.14	Schraube grau (14 mm)	Screw grey (14 mm)	Vis gris (14 mm)	0,95
90	58-38.539.02	Hinterradkit	Rear wheel kit	Roue arrière set	16,26
91	57-82.751.03	Hinterrad, kpl.	Rear wheel, cpl.	Roue arrière, cpl.	63,88
92	57-82.752.01	Hinterrad Lagerkit	Rear wheel kit	Roue arrière set	37,75
93	57-77.150.01	Halter Hinterrad	Bracket rear wheel	Support roue arrière	4,44
94**	57-55.433.14	Schraube grau (14 mm)	Screw grey (14 mm)	Vis gris (14 mm)	0,95
95**	57-44.501.01	Schraube schwarz	Screw black	Vis noir	1,12
96	57-44.673.01	Batteriedeckel	Cover, battery	Couvercle de batterie	13,16
97	58-23.861.01	Batteriehalter	Battery holder	Support de batterie	7,12
98	58-95.861.01	Batterie Li-Ion 18 V	Battery, Lithium 18 V	Batterie Li-Ion 18 V	87,71
100*	58-49.893.02	Messermotor	Blade motor	Moteur de lame	119,36
101**	57-55.433.14	Schraube grau (14 mm)	Screw grey (14 mm)	Vis gris (14 mm)	0,95
102	57-45.035.01	Höhenanzeige	Height indicator	Indicateur de la hauteur	3,06
103*	58-10.203.01	Motorgehäuse	Motor housing	Carter moteur	16,73
104*	51-00.195.01	Scheibe	Washer	Disque	1,52
105*	57-62.138.01	Schraube M4x12	Screw M4x12	Vis M4x12	0,95
106	57-43.735.01	Nabe	Hub	Moyeu	10,14
107	57-62.135.01	Sicherungsschraube	Safety screw	Vis de blocage	0,77
108	57-97.583.01	Messerschutz	Guard	Protecteur	10,83
109**	57-55.433.14	Schraube grau (14 mm)	Screw grey (14 mm)	Vis gris (14 mm)	0,95
110	57-44.871.01	Messerscheibe	Cutting disc	Plaque de coupe	15,03
111	4087-00.701.00	Ersatzmesser (9 Stk.) (Art. 4087-20)	Blades (9 pcs.) (Art. 4087-20)	Lame (9 pcs.) (Réf. 4087-20)	17,99
112	57-70.932.01	Scheibe	Washer	Disque	4,37
113	57-62.138.01	Schraube M4x12	Screw M4x12	Vis M4x12	0,95
		Baujahr 2012 – 2015	Year of construction 2012 – 2015	Année de fabrication 2012 – 2015	
		Seriennummer 154499999	Serial number 154499999	Numéro de série 154499999	
69	57-44.792.01	Verkabelung Display	Wiring display	Câblage pour display-unit	7,96
70	57-44.790.01	Verkabelung Hebesensor	Wiring lift sensor	Câblage pour senseur de levée	7,60
72	59-26.181.01	Sensorplatine	Printed circuit assy.	Platine électronique, sensor	60,24

* Teile müssen immer zusammen getauscht werden! Es wird ein Softwareupdate benötigt für die Modelle 2011 – 2013, ab MSW 4.0 nicht
* Parts must always be replaced together! Software update is required for models 2011 – 2013, not needed for main software 4.0
* Ces pièces doivent toujours être remplacées ensemble ! La mise à jour du logiciel est nécessaire pour les modèles de 2011– 2013, mais n'est pas nécessaire pour le logiciel principal à partir de la version 4.0

**** Achtung!!** Abgabemenge nur im 10-er Pack. Angegebener Preis ist per Stück!
**** Attention!!** Delivery quantity only in 10 pieces multipack. Indicated price is each piece!
**** Attention!!** Quantité de livraison seulement part paquet de 10 pièces. Le prix indiqué est pour une pièce.

Nur die aufgeführten Teile sind lieferbar!

Only the mentioned spare parts are available!

Seules les pièces indiquées sont disponibles!

GARDENA Mähroboter R38Li Art.-Nr. 4071
Mähroboter R40Li Art.-Nr. 4071
Mähroboter R45Li Art.-Nr. 4071
Mähroboter R50Li Art.-Nr. 4077

C

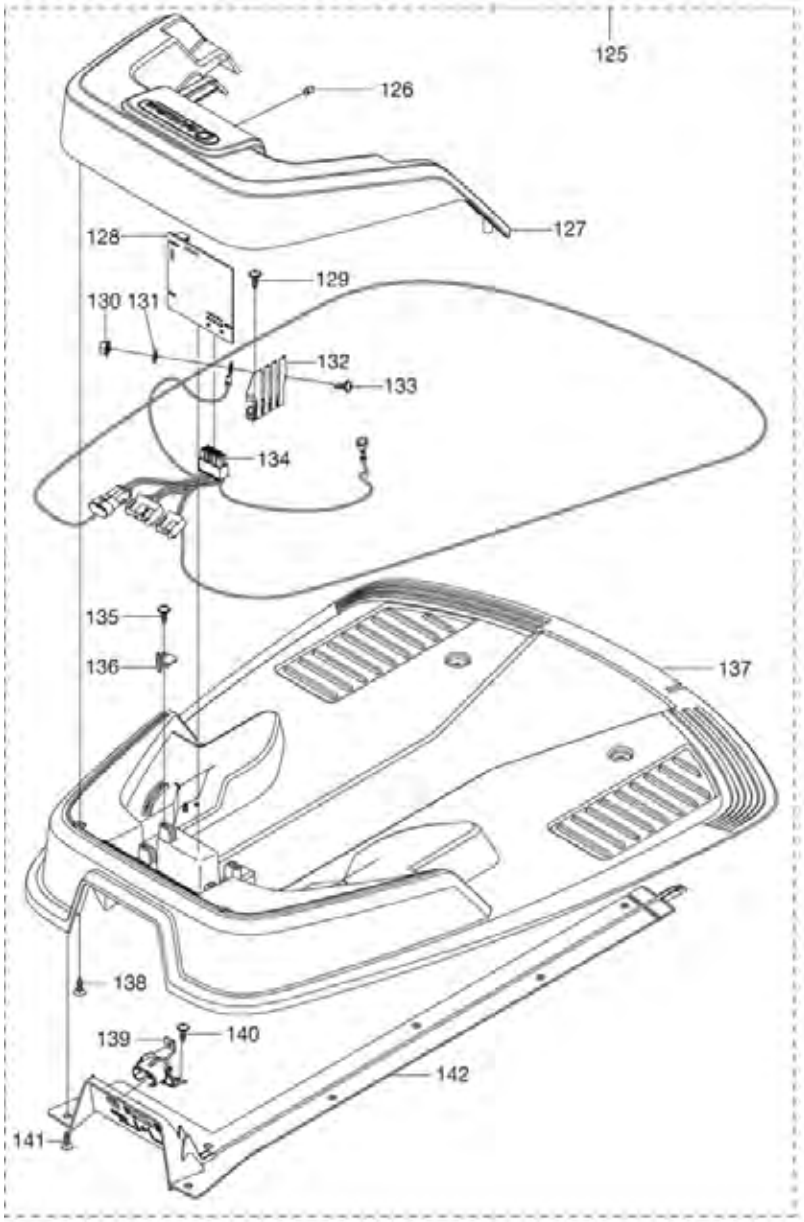

ab Baujahr 2016 28 Volt

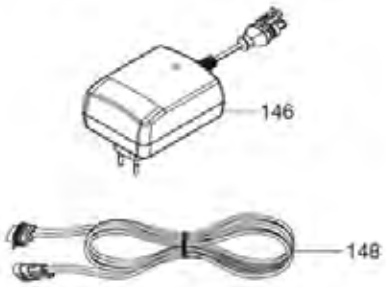

Baujahr 2014 - 2015 21,6 Volt

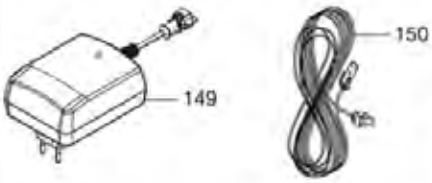

Baujahr 2011 - 2013 21,6 Volt

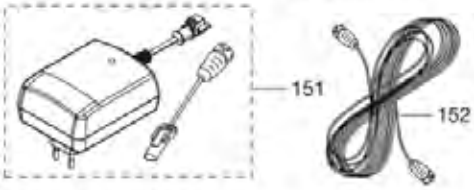

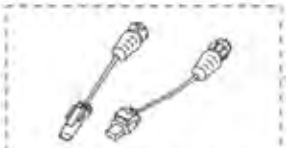

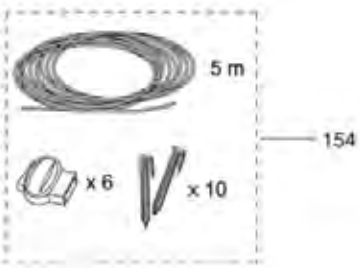

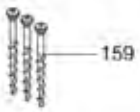

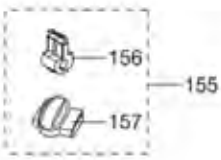

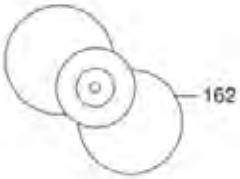

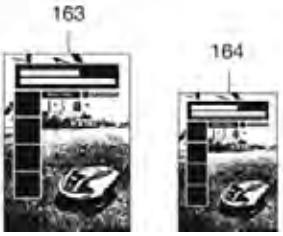

Bild Nr. Picture No.	Ersatzteil-Nr. Spare Part No.	Bezeichnung	Description	Désignation	unverb. Preisempf. EUR / inkl. MwSt.
Art. 4071 C		**Mähroboter R38Li / R40Li / R45Li**	**Robotic Lawnmower R38Li / R40Li / R45Li**	**Tondeuse robot R38Li / R40Li / R45Li**	
		ab Baujahr 2017	since 2017	à partir de 2017	
Art. 4077 C		**Mähroboter R50Li**	**Robotic Lawnmower R50Li**	**Tondeuse robot R50Li**	
		ab Baujahr 2017	since 2017	à partir de 2017	
125	57-79.723.15	Ladestation, vollst., 28 V, grau	Charging station, cpl. 28 V, grey	Station de Charge, cpl. 28 V, gris	205,26
126	59-02.172.01	Linse	Diode lens	Lentille	3,88
127	58-46.183.02	Abdeckung, grau	Cover, grey	Couvercle, gris	68,51
128	59-29.094.01	Platine Ladestation	Printed circuit assy.	Platine électronique, station de charge	92,78
129*	57-55.433.14	Schraube grau (14 mm)	Screw grey (14 mm)	Vis gris (14 mm)	0,95
130	58-82.221.01	Mutter	Nut	Écrou	1,00
131	53-50.874.01	Scheibe	Disc	Disque	1,52
132	58-71.251.01	Ladekontakt	Contacts, charging station	Élément de contact	6,75
133	58-82.222.01	Schraube M4	Screw M4	Vis M4	1,12
134	58-23.810.01	Verkabelung Ladestation	Wiring, charging station	Câblage pour station de charge	30,67
135*	57-55.433.14	Schraube grau (14 mm)	Screw grey (14 mm)	Vis gris (14 mm)	0,95
136	53-51.279.01	Halter	Bracket	Support	4,08
137	58-15.519.03	Grundplatte Ladestation	Base plate charging station	Plaque de base pour station de charge	81,46
138*	57-55.433.14	Schraube grau (14 mm)	Screw grey (14 mm)	Vis gris (14 mm)	0,95
139	58-78.785.01	Halterung	Retainer	Crochet	3,27
140,141*	57-55.433.14	Schraube grau (14 mm)	Screw grey (14 mm)	Vis gris (14 mm)	0,95
142	58-23.564.01	Aufnahme, kpl.	Panel, assy.	Admission, cpl.	41,66
146	59-31.636.01	Netzgerät EU 28 V	Power unit EU 28 V	Transformateur EU 28 V	79,02
146	59-04.422.03	Netzgerät CH 28 V	Power unit CH 28 V	Transformateur CH 28 V	79,02
148	57-98.251.03	Niederspannungskabel 3 m, 28 V	Transformer cable 3 m, 28 V	Câble basse tension 3 m, 28 V	16,90
148	57-98.251.02	Niederspannungskabel 10 m, 28 V	Transformer cable 10 m, 28 V	Câble basse tension 10 m, 28 V	28,73
148	57-98.251.01	Niederspannungskabel 20 m, 28 V	Transformer cable 20 m, 28 V	Câble basse tension 20 m, 28 V	45,62
153	58-61.890.01	Adapter Set	Adapter kit	Kit adaptateur	23,95
154	4059-00.701.00	Rep. Set für Begrenzungskabel (Art. 4059-20)	Repair set for Loop wire (Art. 4059-20)	Kit de réparation pour Câble périphérique (Réf. 4059-20)	19,99
155	4089-00.701.00	6 Verbinder + 3 Anschlussklemmen (Art. 4089-20)	6 Couplers + 3 Connectors (Art. 4089-20)	6 Connecteurs + 3 Raccords de câble (Réf. 4089-20)	12,99
156*	53-51.290.01	Anschlussklemme (1 Stk.)	Loop wire connector (1 pcs.)	Connecteur (1 pcs.)	3,06
157	50-19.802.01	Kabelverbinder (1 Stk.)	Splice kit (1 pcs.)	Raccords de câble (1 pcs.)	3,06
158	4090-00.701.00	Haken (100 Stück) (Art. 4090-20)	Staples (100 pcs.) (Art. 4090-20)	Cavaliers (100 pcs.) (Réf. 4090-20)	15,99
159	59-74.358.01	Schraube (6 Stück)	Screw (6 pieces)	Vis (6 morceaux)	7,95
160	4058-00.701.00	Begrenzungskabel 50 m (Art. 4058-20)	Loop wire 50 m (Art. 4058-20)	Câble périphérique 50 m (Réf. 4058-20)	29,99
160	4088-00.701.00	Begrenzungskabel 150 m (Art. 4088-20)	Loop wire 150 m (Art. 4088-20)	Câble périphérique 150 m (Réf. 4088-20)	79,99
161	50-24.053.01	Anti-Diebstahlaufkleber	Label, anti-theft	Étiquette adhésive anti-vol	2,56
162	57-89.091.05	Installations DVD	Installation DVD	DVD Installation	3,93
163	11-57.069.51	Bedienungsanleitung	Operators manual	Mode d'emploi	4,06
164	11-57.244.51	Kurzanleitung	Quick guide	Instruction de service	4,06
	99999-00.002.00	Servicekarton Mähroboter (Farbe braun)	Service carton Robotic (Color brown)	Service carton Robotic (Couleur marron)	4,41
		Baujahr 2016 Seriennummer 160100001 – 164499999	Year of construction 2016 Serial number 160100001 – 164499999	Année de fabrication 2016 Numéro de série 160100001 – 164499999	
125	57-79.723.15	Ladestation, vollst., 28 V, grau	Charging station, cpl. 28 V, grey	Station de Charge, cpl. 28 V, gris	205,26
127	58-46.183.01	Abdeckung, türkis	Cover, turquoise	Couvercle, turquoise	41,51
134	58-84.903.02	Verkabelung Ladestation	Wiring, charging station	Câblage pour station de charge	30,67
137	58-15.519.02	Grundplatte Ladestation	Base plate charging station	Plaque de base pour station de charge	86,25
142	58-78.784.01	Kabelführung	Cable guide	Guide-câble	8,26
		Baujahr Nov. 2013 – 2015 Seriennummer 134500000 – 155299999	Year Nov. 2013 – 2015 Serial number 134500000 – 155299999	Année Nov. 2013 – 2015 Numéro de série 134500000 – 155299999	
125	58-77.971.06	Ladestation, vollst. 21,6 V	Charging station, cpl. 21,6 V	Station de Charge, cpl. 21,6 V	205,26
127	58-46.183.01	Abdeckung, türkis	Cover, turquoise	Couvercle, turquoise	41,51
134	58-12.259.03	Verkabelung Ladestation	Wiring, charging station	Câblage pour station de charge	36,90
137	58-15.519.02	Grundplatte Ladestation	Base plate charging station	Plaque de base pour station de charge	86,25
142	58-10.117.01	Kabelführung	Cable guide	Guide-câble	8,26
149	58-44.088.01	Netzgerät EU 21,6 V	Power unit EU 21,6 V	Transformateur EU 21,6 V	68,91
149	58-12.912.03	Netzgerät CH 21,6 V	Power unit CH 21,6 V	Transformateur CH 21,6 V	68,91
150	58-11.666.05	Niederspannungskabel 21,6 V – 10 m	Transformer cable 21,6 V – 10 m	Câble basse tension 21,6 V – 10 m	28,73
150	58-11.666.06	Niederspannungskabel 21,6 V – 20 m	Transformer cable 21,6 V – 20 m	Câble basse tension 21,6 V – 20 m	45,62
		Baujahr 2011 – Okt. 2013 Seriennummer 114800000 – 134499999	Year 2011 – Oct. 2013 Serial number 114800000 – 134499999	Année 2011 – Oct. 2013 Numéro de série 114800000 – 134499999	
125+153	58-77.971.06	Ladestation vollst. mit Adapterkabel 21,6 V	Charging station, cpl. incl. Adapter 21,6 V	Station de Charge, cpl. avec adaptateur 21,6 V	205,26
127	58-46.183.01	Abdeckung, türkis	Cover, turquoise	Couvercle, turquoise	41,51
134	57-44.765.02	Verkabelung Ladestation	Wiring, charging station	Câblage pour station de charge	49,88
137	58-15.519.02	Grundplatte Ladestation	Base plate charging station	Plaque de base pour station de charge	86,25
151	58-77.970.01	Netzgerät mit Adapter EU 21,6 V	Power unit kit EU 21,6 V	Transformateur kit EU 21,6 V	68,91
151	57-89.069.03	Netzgerät CH 21,6 V	Power unit CH 21,6 V	Transformateur CH 21,6 V	68,91
152	57-72.335.07	Niederspannungskabel 21,6 V – 10 m	Transformer cable 21,6 V – 10 m	Câble basse tension 21,6 V – 10 m	28,73
152	57-72.335.08	Niederspannungskabel 21,6 V – 20 m	Transformer cable 21,6 V – 20 m	Câble basse tension 21,6 V – 20 m	45,62
*	57-75.122.01	Mutter, selbstschneidend für Ladestation	Nut, self-tapping	Écrou taraudeur	1,00

*** Achtung!!** Abgabemenge nur im 10-er Pack. Angegebener Preis ist per Stück!
*** Attention!!** Delivery quantity only in 10 pieces multipack. Indicated price is each piece!
*** Attention!!** Quantité de livraison seulement part paquet de 10 pièces. Le prix indiqué est pour une pièce.

Nur die aufgeführten Teile sind lieferbar!

Only the mentioned spare parts are available!

Seules les pièces indiquées sont disponibles!

GARDENA Mähroboter R70Li
Mähroboter R80Li

Art.-Nr. 4072
Art.-Nr. 4069

A

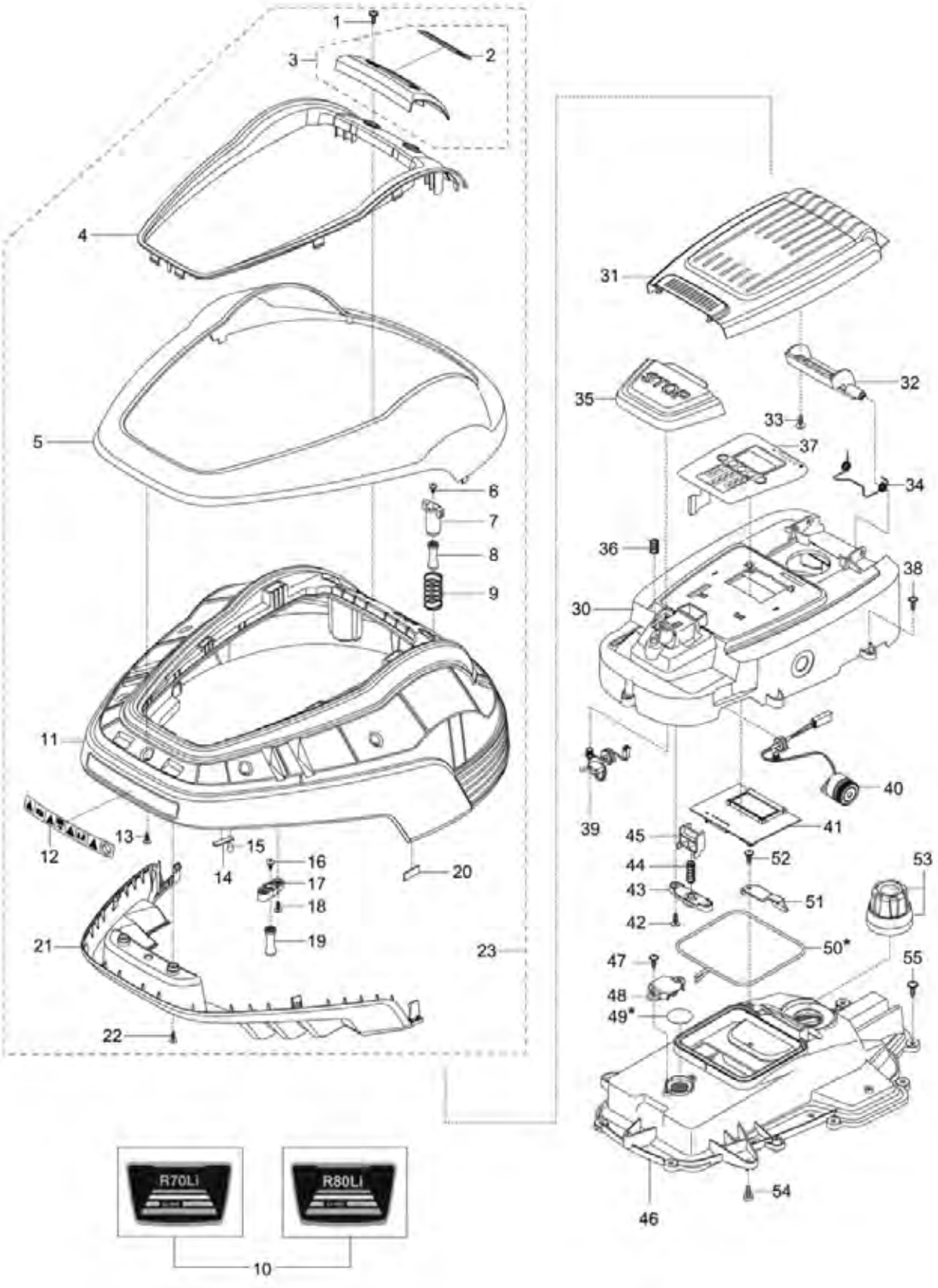

Bild Nr. Picture No.	Ersatzteil-Nr. Spare Part No.	Bezeichnung	Description	Désignation	unverb. Preisempf. EUR / inkl. MwSt.
Art. 4072 A		**Mähroboter R70Li**	**Robotic Lawnmower R70Li**	**Tondeuse robot R70Li**	
		ab Baujahr 2017	since 2017	à partir de 2017	
Art. 4069 A		**Mähroboter R80Li**	**Robotic Lawnmower R80Li**	**Tondeuse robot R80Li**	
		ab Baujahr 2017	since 2017	à partir de 2017	
1*	57-55.433.14	Schraube grau (14 mm)	Screw grey (14 mm)	Vis gris (14 mm)	0,95
2	51-03.103.01	Schriftzug GARDENA	Decal, GARDENA logotype	Étiquette adhésive GARDENA	2,74
3	57-93.921.05	Blende, kpl.	Plate kit	Écran, cpl.	15,96
4	57-77.076.03	Rahmen, silber	Frame, silver	Cadran, argentin	26,56
5	57-77.073.04	Gehäuseschale, grau	Housing, grey	Carter, gris	32,20
6,16	59-07.402.01	Schraube M5x12	Screw M5x12	Vis M5x12	0,51
7	57-44.690.02	Halter vorne	Bracket front	Support avant	3,55
8,19	57-44.691.02	Gummidämpfer	Rubber damper	Amortisseurs en caoutchouc	6,91
9	57-44.851.02	Feder	Spring, lift sensor	Ressort	2,45
10	58-09.276.01	Typschild R70 Li	Decal R70 Li	Étiquette adhésive R70 Li	4,64
10	58-70.435.02	Typschild R80 Li	Decal R80 Li	Étiquette adhésive R80 Li	4,96
11	57-93.917.02	Gehäuse	Housing	Carter	136,86
12	58-63.597.01	Warnschild	Warning label	Warning sign	2,77
13*	57-55.433.14	Schraube grau (14 mm)	Screw grey (14 mm)	Vis gris (14 mm)	0,95
14	57-60.301.01	Platte Stoßsensor	Plate, collision sensor	Plaque pours senseur de chocs	2,08
15	57-61.833.01	Magnet Stoßsensor	Magnet, collision sensor	Aimant pour senseur de chocs	4,13
17	57-54.160.02	Aufnahme	Support clamp	Admission	5,41
18*	57-55.433.14	Schraube grau (14 mm)	Screw grey (14 mm)	Vis gris (14 mm)	0,95
20	57-61.832.02	Magnet Hebesensor	Magnet, lift sensor	Aimant pour senseur de levée	8,84
21	57-77.065.02	Stoßleiste	Bumper	Bumper	35,16
22*	57-55.433.14	Schraube grau (14 mm)	Screw grey (14 mm)	Vis gris (14 mm)	0,95
23	57-79.553.12	Gehäuse, kpl. – ohne Typschild –, grau	Housing, cpl. – without decal –, grey	Carter, cpl. – sans etiqu. adhésive –, gris	257,66
30	57-93.919.03	Obergehäuse	Upper housing	Carter supérieure	51,04
31	57-77.072.03	Abdeckung	Cover	Couvercle	28,49
32	57-77.078.01	Scharnier	Hinge	Charnière	6,20
33*	57-55.433.14	Schraube grau (14 mm)	Screw grey (14 mm)	Vis gris (14 mm)	0,95
34	57-84.452.01	Feder	Spring	Ressort	4,83
35	57-77.066.01	Stoptaste	Stop button	Gâchette stop	14,49
36	57-44.870.01	Feder	Spring	Ressort	2,28
37	58-69.456.02	Tastatur	Keyboard display	Keyboard	40,65
38*	57-55.433.14	Schraube grau (14 mm)	Screw grey (14 mm)	Vis gris (14 mm)	0,95
39	57-44.803.01	Microschalter	Micro switch	Micro-contact	28,08
40	57-44.759.01	Lautsprecher	Buzzer	Haut-parleur	22,04
42*	57-55.433.14	Schraube grau (14 mm)	Screw grey (14 mm)	Vis gris (14 mm)	0,95
43	57-54.158.01	Federaufnahme	Springholder	Porte-ressort	2,26
44	57-62.422.01	Feder	Spring	Ressort	2,28
45	57-54.090.01	Verschluß	Lock	Bouchon	3,31
46-50	57-77.529.02	Obergehäuse, kpl.	Upper housing, cpl.	Carter supérieure, cpl.	49,54
47*	57-55.433.14	Schraube grau (14 mm)	Screw grey (14 mm)	Vis gris (14 mm)	0,95
48	57-66.970.01	Abdeckung	Cover	Couvercle	4,08
49,50,73,74	58-84.070.01	Dichtungssatz	Sealing kit	Jeu de joints	9,44
51	57-60.539.01	Abdeckung	Cover	Couvercle	4,20
52*	57-55.433.14	Schraube grau (14 mm)	Screw grey (14 mm)	Vis gris (14 mm)	0,95
53	57-93.922.01	Knopf	Knob	Bouton	9,31
54	59-07.402.01	Schraube M5x12	Screw M5x12	Vis M5x12	0,51
55*	57-44.501.01	Schraube schwarz	Screw black	Vis noir	1,12
		Baujahr 2015 – 2016	Year of construction 2015 – 2016	Année de fabrication 2015 – 2016	
		Seriennummer 164499999	Serial number 164499999	Numéro de série 164499999	
5	57-77.073.03	Gehäuseschale, türkis	Housing, turquoise	Carter, turquoise	32,84
23	57-79.553.09	Gehäuse, kpl. – ohne Typschild –, türkis	Housing, cpl. – without decal –, turquoise	Carter, cpl. – sans etiquette adhésive –, turquoise	274,10
		Baujahr 2013 – 2014	Year of construction 2013 – 2014	Année de fabrication 2013 – 2014	
		Seriennummer 144499999	Serial number 144499999	Numéro de série 144499999	
4	57-77.076.01	Rahmen, silber	Frame, silver	Cadran, argentin	26,28
5	57-77.073.01	Gehäuseschale, türkis	Housing, turquoise	Carter, turquoise	34,02
11	57-93.917.01	Gehäuse	Housing	Carter	185,60
23	57-79.553.09	Gehäuse, kpl. – ohne Typschild –, türkis	Housing, cpl. – without decal –, turquoise	Carter, cpl. – sans etiquette adhésive –, turquoise	274,10

*** Achtung!!** Abgabemenge nur im 10-er Pack. Angegebener Preis ist per Stück!
*** Attention!!** Delivery quantity only in 10 pieces multipack. Indicated price is each piece!
*** Attention!!** Quantité de livraison seulement part paquet de 10 pièces. Le prix indiqué est pour une pièce.

Nur die aufgeführten Teile sind lieferbar!

Only the mentioned spare parts are available!

Seules les pièces indiquées sont disponibles!

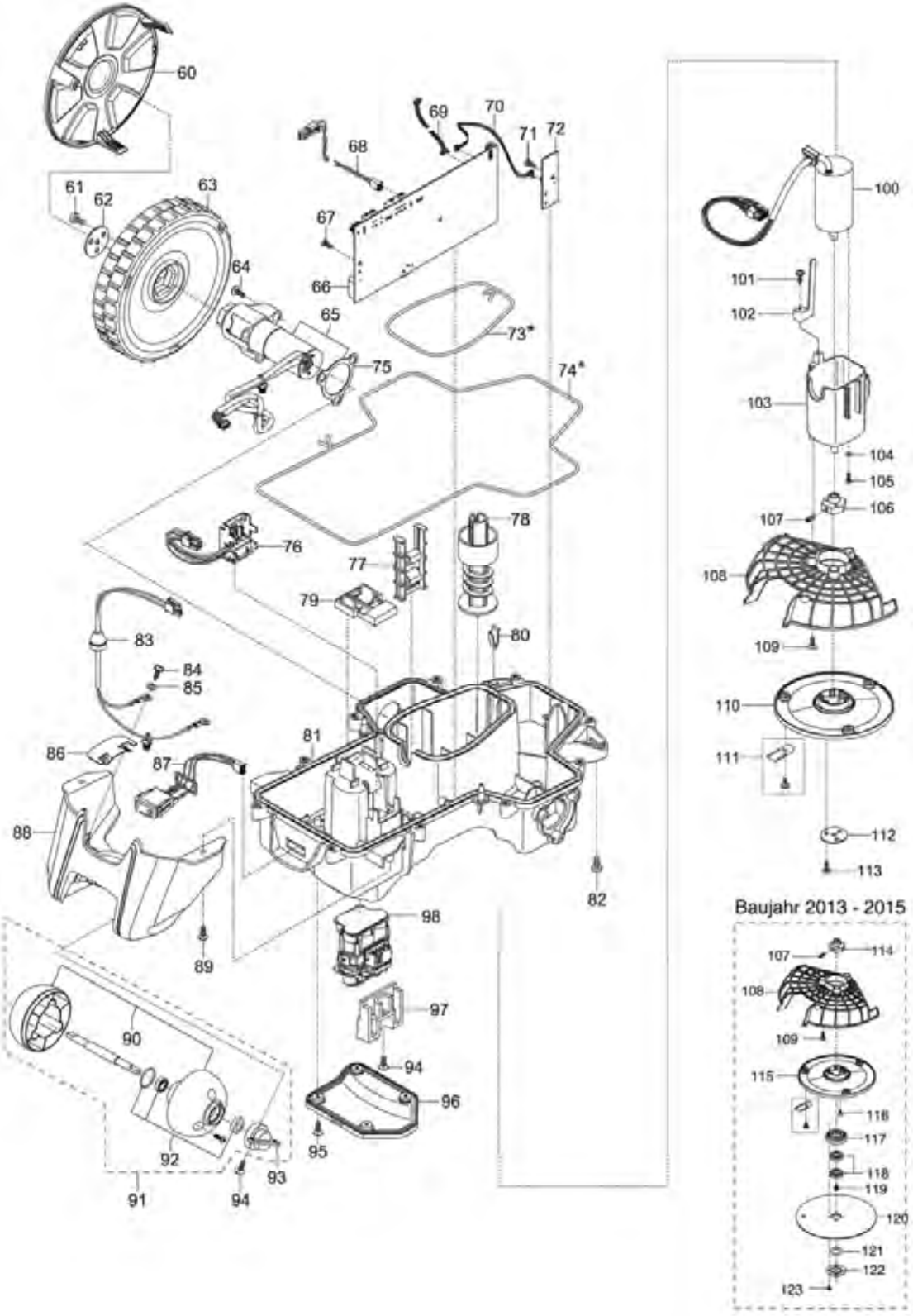
60
61
62
63
64
65
66
67
68
69
70
71
72
73*
74*
75
76
77
78
79
80
81
82
83
84
85
86
87
88
89
90
91
92
93
94
95
96
97
98
100
101
102
103
104
105
106
107
108
109
110
111
112
113
Baujahr 2013 - 2015
107
114
108
109
115
116
117
118
119
120
121
122
123

Bild Nr. / Picture No.	Ersatzteil-Nr. / Spare Part No.	Bezeichnung	Description	Désignation	unverb. Preisempf. EUR / inkl. MwSt.
Art. 4072 B		**Mähroboter R70Li**	**Robotic Lawnmower R70Li**	**Tondeuse robot R70Li**	
		ab Baujahr 2017	since 2017	à partir de 2017	
Art. 4069 B		**Mähroboter R80Li**	**Robotic Lawnmower R80Li**	**Tondeuse robot R80Li**	
		ab Baujahr 2017	since 2017	à partir de 2017	
60	57-77.079.01	Radkappe	Hub cap	Enjoliveur de roue	8,71
61	57-62.139.02	Schraube M5x12	Screw M5x12	Vis M5x12	1,31
62	57-70.932.01	Scheibe	Washer	Disque	4,37
63	57-44.651.04	Antriebsrad	Wheel	Roue	26,13
64**	57-55.433.14	Schraube grau (14 mm)	Screw grey (14 mm)	Vis gris (14 mm)	0,95
65	57-78.399.06	Radmotor inkl. Dichtung	Wheel motor assy.	Moteur de roue cpl.	164,10
67,71	53-51.303.10	Schraube (10 mm)	Screw (10 mm)	Vis (10 mm)	0,77
68	57-62.202.01	Verkabelung Lautsprecher	Wiring loud speaker	Câblage pour haut-parleur	8,45
69	58-88.327.01	Verkabelung Display	Wiring display	Câblage pour display-unit	16,64
70	58-89.012.01	Verkabelung Hebesensor	Wiring lift sensor	Câblage pour senseur de levée	10,86
72	59-28.519.01	Sensorplatine	Printed circuit assy.	Platine électronique, sensor	44,04
49,50,73,74	58-84.070.01	Dichtungssatz	Sealing kit	Jeu de joints	9,44
75	57-43.737.01	Dichtung	Gasket	Joint	3,51
76	57-44.798.01	Verkabelung Batterie	Wiring battery	Câblage pour batterie	13,79
77	57-45.019.01	Führungsschiene	Guide rail	Glissière	5,94
78	57-44.846.01	Spindel Höhenverstellung	Spindle Vertical adjustment	Broche Réglage d'hauteur	5,32
79	57-54.082.01	Verschlußkappe	Lock	Bouchon	4,51
80	57-71.032.01	Sicherungsfeder	Locking spring	Ressort d'arrêt	2,28
81	57-78.462.03	Untergehäuse kpl.	Bottom housing assy.	Carter inférieure cpl.	50,73
82	59-07.402.01	Schraube M5x12	Screw M5x12	Vis M5x12	0,51
83	57-44.777.02	Verkabelung Ladeblech	Wiring charge plate	Câblage pour elément de contact	12,50
84**	57-55.433.14	Schraube grau (14 mm)	Screw grey (14 mm)	Vis gris (14 mm)	0,95
85	53-50.874.01	Zahnscheibe	Tooth lock washer	Disque dentée	1,52
86	57-44.900.03	Ladekontakt	Charge plate	Élément de contact	7,59
87	57-97.087.01	On/Off Schalter	On/Off switch	On/Off interrupteur	30,19
88	57-44.672.02	Gehäuse Hinterrad	Housing rear wheel	Carter, roue arrière	26,93
89**	57-55.433.14	Schraube grau (14 mm)	Screw grey (14 mm)	Vis gris (14 mm)	0,95
90	58-38.539.02	Hinterradkit	Rear wheel kit	Roue arrière set	16,26
91	57-82.751.03	Hinterrad, kpl.	Rear wheel, cpl.	Roue arrière, cpl.	63,88
92	57-82.752.01	Hinterrad Lagerkit	Rear wheel kit	Roue arrière set	37,75
93	57-77.150.01	Hinterradlager	Bearing housing, rear wheel	Palier pour roue arrière	4,44
94**	57-55.433.14	Schraube grau (14 mm)	Screw grey (14 mm)	Vis gris (14 mm)	0,95
95**	57-44.501.01	Schraube schwarz	Screw black	Vis noir	1,12
96	57-44.673.01	Batteriedeckel	Cover, battery	Couvercle de batterie	13,16
97	58-23.861.01	Batteriehalter	Battery holder	Support de batterie	7,12
98	58-95.861.01	Batterie Li-Ion 18 V	Battery, Lithium 18 V	Batterie Li-Ion 18 V	87,71
100*	58-49.893.02	Messermotor	Blade motor	Moteur de lame	119,36
101**	57-55.433.14	Schraube grau (14 mm)	Screw grey (14 mm)	Vis gris (14 mm)	0,95
102	57-45.035.01	Höhenanzeige	Height indicator	Indicateur de la hauteur	3,06
103*	58-10.203.01	Motorgehäuse	Motor housing	Carter moteur	16,73
104*	51-00.195.01	Scheibe	Washer	Disque	1,52
105*	57-62.138.01	Schraube M4x12	Screw M4x12	Vis M4x12	0,95
106	57-43.735.01	Nabe	Hub	Moyeu	10,14
107	57-62.135.01	Sicherungsschraube	Safety screw	Vis de blocage	0,77
108	57-97.583.01	Messerschutz	Guard	Protecteur	10,83
109**	57-55.433.14	Schraube grau (14 mm)	Screw grey (14 mm)	Vis gris (14 mm)	0,95
110	57-44.871.01	Messerscheibe	Cutting disc	Plaque de coupe	15,03
111	4087-00.701.00	Ersatzmesser (9 Stk.) (Art. 4087-20)	Blades (9 pcs.) (Art. 4087-20)	Lame (9 pcs.) (Réf. 4087-20)	17,99
112	57-70.932.01	Scheibe	Washer	Disque	4,37
113	57-62.138.01	Schraube M4x12	Screw M4x12	Vis M4x12	0,95
		Baujahr 2013 – 2015	Year of construction 2013 – 2015	Année de fabrication 2013 – 2015	
		Seriennummer 154499999	Serial number 154499999	Numéro de série 154499999	
69	57-44.792.01	Verkabelung Display	Wiring display	Câblage pour display-unit	7,96
70	57-44.790.01	Verkabelung Hebesensor	Wiring lift sensor	Câblage pour senseur de levée	7,60
72	59-26.181.01	Sensorplatine	Printed circuit assy.	Platine électronique, sensor	60,24
107	57-62.135.01	Sicherungsschraube	Safety screw	Vis de blocage	0,77
108	57-97.583.01	Messerschutz	Guard	Protecteur	10,83
109**	57-55.433.14	Schraube grau (14 mm)	Screw grey (14 mm)	Vis gris (14 mm)	0,95
114	58-07.931.01	Nabe	Hub	Moyeu	10,22
115	58-07.928.02	Messerscheibe	Cutting disc	Plaque de coupe	15,03
116**	53-51.305.02	Schraube	Screw	Vis	0,77
117	53-51.264.01	Lagergehäuse	Bearing housing	Logement de palier	9,33
118**	53-50.757.03	Kugellager	Ball bearing	Roulement à bille	4,97
119**	53-50.760.01	Schraube	Screw	Vis	0,95
120	58-07.927.01	Gleitplatte	Skid plate	Plate glissant	13,80
121	53-50.825.01	Dichtung	Washer	Joint	2,87
122	53-50.815.01	Deckel	Cover	Couvercle	4,99
123**	57-55.433.10	Schraube (10 mm)	Screw (10 mm)	Vis (10 mm)	0,77

* Teile müssen immer zusammen getauscht werden! Es wird ein Softwareupdate benötigt für die Modelle 2011 – 2013, ab MSW 4.0 nicht
* Parts must always be replaced together! Software update is required for models 2011 – 2013, not needed for main software 4.0
* Ces pièces doivent toujours être remplacées ensemble ! La mise à jour du logiciel est nécessaire pour les modèles de 2011 – 2013, mais n'est pas nécessaire pour le logiciel principal à partir de la version 4.0

**** Achtung!!** Abgabemenge nur im 10-er Pack. Angegebener Preis ist per Stück!
**** Attention!!** Delivery quantity only in 10 pieces multipack. Indicated price is each piece!
**** Attention!!** Quantité de livraison seulement part paquet de 10 pièces. Le prix indiqué est pour une pièce.

Nur die aufgeführten Teile sind lieferbar!
Only the mentioned spare parts are available!
Seules les pièces indiquées sont disponibles!

GARDENA Mähroboter R70Li
Mähroboter R80Li

Art.-Nr. 4072
Art.-Nr. 4069

C

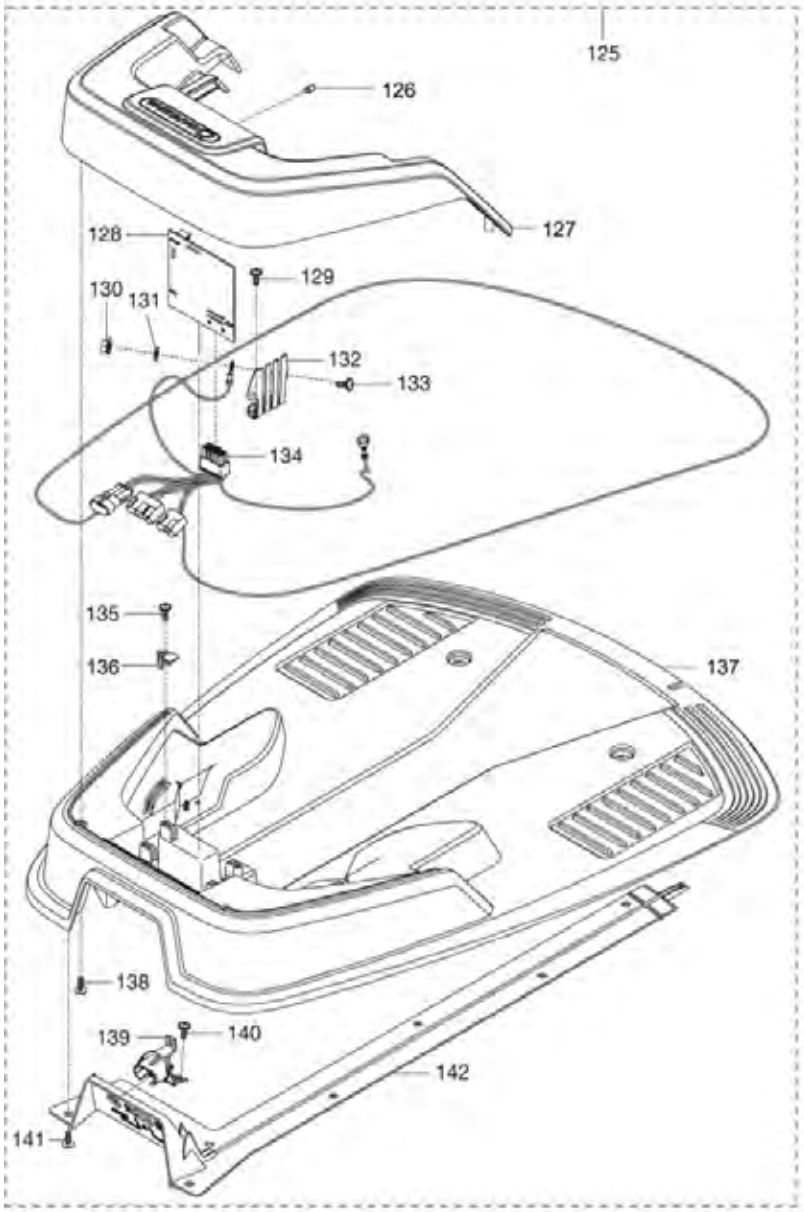

ab Baujahr 2016 28 Volt

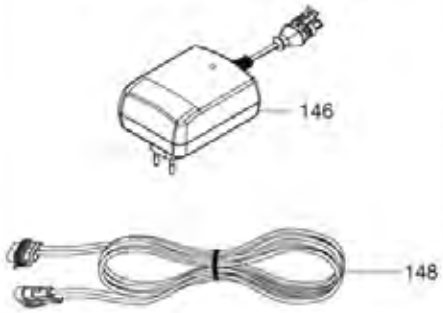

bis Baujahr 2016 - 21,6 Volt

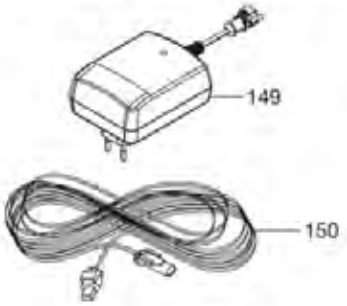

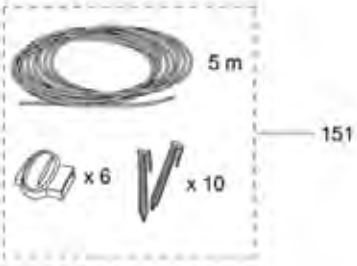

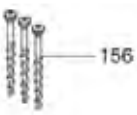

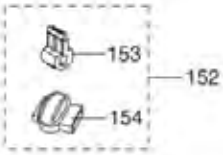

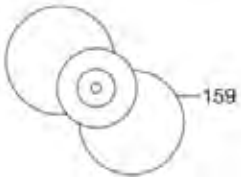

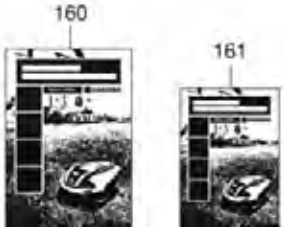

Bild Nr. Picture No.	Ersatzteil-Nr. Spare Part No.	Bezeichnung	Description	Désignation	unverb. Preisempf. EUR / inkl. MwSt.
Art. 4072 C		**Mähroboter R70Li**	**Robotic Lawnmower R70Li**	**Tondeuse robot R70Li**	
		ab Baujahr 2017	since 2017	à partir de 2017	
Art. 4069 C		**Mähroboter R80Li**	**Robotic Lawnmower R80Li**	**Tondeuse robot R80Li**	
		ab Baujahr 2017	since 2017	à partir de 2017	
125	57-79.723.15	Ladestation, vollst., 28 V, grau	Charging station, cpl. 28 V, grey	Station de Charge, cpl. 28 V, gris	205,26
126	59-02.172.01	Linse	Diode lens	Lentille	3,88
127	58-46.183.02	Abdeckung, grau	Cover, grey	Couvercle, gris	68,51
128	59-29.094.01	Platine Ladestation	Printed circuit assy.	Platine électronique, station de charge	92,78
129*	57-55.433.14	Schraube grau (14 mm)	Screw grey (14 mm)	Vis gris (14 mm)	0,95
130	58-82.221.01	Mutter	Nut	Écrou	1,00
131	53-50.874.01	Zahnscheibe	Tooth lock washer	Disque dentée	1,52
132	58-71.251.01	Ladekontakt	Contacts, charging station	Élément de contact	6,75
133	58-82.222.01	Schraube M4	Screw M4	Vis M4	1,12
134	58-23.810.01	Verkabelung Ladestation	Wiring, charging station	Câblage pour station de charge	30,67
135*	57-55.433.14	Schraube grau (14 mm)	Screw grey (14 mm)	Vis gris (14 mm)	0,95
136	53-51.279.01	Halter	Bracket	Support	4,08
137	58-15.519.03	Grundplatte Ladestation	Base plate charging station	Plaque de base pour station de charge	81,46
138*	57-55.433.14	Schraube grau (14 mm)	Screw grey (14 mm)	Vis gris (14 mm)	0,95
139	58-78.785.01	Halterung	Retainer	Crochet	3,27
140,141*	57-55.433.14	Schraube grau (14 mm)	Screw grey (14 mm)	Vis gris (14 mm)	0,95
142	58-23.564.01	Aufnahme, kpl.	Panel, assy.	Admission, cpl.	41,66
146	59-31.636.01	Netzgerät EU 28 V	Power unit EU 28 V	Transformateur EU 28 V	79,02
146	59-04.422.03	Netzgerät CH 28 V	Power unit CH 28 V	Transformateur CH 28 V	79,02
148	57-98.251.03	Niederspannungskabel 3 m, 28 V	Transformer cable 3 m, 28 V	Câble basse tension 3 m, 28 V	16,90
148	57-98.251.02	Niederspannungskabel 10 m, 28 V	Transformer cable 10 m, 28 V	Câble basse tension 10 m, 28 V	28,73
148	57-98.251.01	Niederspannungskabel 20 m, 28 V	Transformer cable 20 m, 28 V	Câble basse tension 20 m, 28 V	45,62
151	4059-00.701.00	Rep. Set für Begrenzungskabel (Art. 4059-20)	Repair set for Loop wire (Art. 4059-20)	Kit de réparation pour Câble périphérique (Réf. 4059-20)	19,99
152	4089-00.701.00	6 Verbinder + 3 Anschlussklemmen (Art. 4089-20)	6 Couplers + 3 Connectors (Art. 4089-20)	6 Connecteurs+ 3 Raccords de câble (Réf. 4089-20)	12,99
153*	53-51.290.01	Anschlussklemme (1 Stk.)	Loop wire connector (1 pcs.)	Connecteur (1 pcs.)	3,06
154	50-19.802.01	Kabelverbinder (1 Stk.)	Splice kit (1 pcs.)	Raccords de câble (1 pcs.)	3,06
155	4090-00.701.00	Haken (100 Stück) (Art. 4090-20)	Staples (100 pcs.) (Art. 4090-20)	Cavaliers (100 pcs.) (Réf. 4090-20)	15,99
156	59-74.358.01	Schraube (6 Stück)	Screw (6 pieces)	Vis (6 morceaux)	7,95
157	4058-00.701.00	Begrenzungskabel 50 m (Art. 4058-20)	Loop wire 50 m (Art. 4058-20)	Câble périphérique 50 m (Réf. 4058-20)	29,99
157	4088-00.701.00	Begrenzungskabel 150 m (Art. 4088-20)	Loop wire 150 m (Art. 4088-20)	Câble périphérique 150 m (Réf. 4088-20)	79,99
158	50-24.053.01	Anti-Diebstahlaufkleber	Label, anti-theft	Étiquette adhésive anti-vol	2,56
159	57-89.091.05	Installations DVD	Installation DVD	DVD Installation	3,93
160	11-57.069.51	Bedienungsanleitung	Operators manual	Mode d'emploi	4,06
161	11-57.244.51	Kurzanleitung	Quick guide	Instruction de service	4,06
	99999-00.002.00	Servicekarton Mähroboter (Farbe braun)	Service carton Robotic (Color brown)	Service carton Robotic (Couleur marron)	4,41
		Baujahr 2016	Year of construction 2016	Année de fabrication 2016	
		Seriennummer 160100001 – 164499999	Serial number 160100001 – 164499999	Numéro de série 160100001 – 164499999	
125	57-79.723.15	Ladestation, vollst., 28 V	Charging station, cpl. 28 V	Station de Charge, cpl. 28 V	205,26
127	58-46.183.01	Abdeckung, türkis	Cover, turquoise	Couvercle, turquoise	41,51
134	58-84.903.02	Verkabelung Ladestation	Wiring, charging station	Câblage pour station de charge	30,67
137	58-15.519.02	Grundplatte Ladestation	Base plate charging station	Plaque de base pour station de charge	86,25
142	58-78.784.01	Kabelführung	Cable guide	Guide-câble	8,26
		Baujahr 2013 – 2015	Year of construction 2013 – 2015	Année de fabrication 2013 – 2015	
		Seriennummer 130100000 – 155299999	Serial number 130100000 – 155299999	Numéro de série 130100000 – 155299999	
125	58-77.971.06	Ladestation, vollst. 21,6 V	Charging station, cpl. 21,6 V	Station de Charge, cpl. 21,6 V	205,26
127	58-46.183.01	Abdeckung, türkis	Cover, turquoise	Couvercle, turquoise	41,51
134	58-12.259.03	Verkabelung Ladestation	Wiring, charging station	Câblage pour station de charge	36,90
142	58-10.117.01	Kabelführung	Cable guide	Guide-câble	8,26
149	58-44.089.01	Netzgerät EU 21,6 V	Power unit EU 21,6 V	Transformateur EU 21,6 V	85,75
149	58-11.451.03	Netzgerät CH 21,6 V	Power unit CH 21,6 V	Transformateur CH 21,6 V	85,75
150	58-11.666.05	Niederspannungskabel 21,6 V – 10 m	Transformer cable 21,6 V – 10 m	Câble basse tension 21,6 V – 10 m	28,73
150	58-11.666.06	Niederspannungskabel 21,6 V – 20 m	Transformer cable 21,6 V – 20 m	Câble basse tension 21,6 V – 20 m	45,62
		bis Baujahr 2013	until 2013	jusqu'à 2013	
*	57-75.122.01	Mutter, selbstschneidend für Ladestation	Nut, self-tapping	Écrou taraudeur	1,00

*** Achtung!!** Abgabemenge nur im 10-er Pack. Angegebener Preis ist per Stück!
*** Attention!!** Delivery quantity only in 10 pieces multipack. Indicated price is each piece!
*** Attention!!** Quantité de livraison seulement part paquet de 10 pièces. Le prix indiqué est pour une pièce.

Nur die aufgeführten Teile sind lieferbar!

Only the mentioned spare parts are available!

Seules les pièces indiquées sont disponibles!

GARDENA Gartensauger-/Bläser ErgoJet 3000 Art.-Nr. 9332
Gartensauger-/Bläser ErgoJet 2500 Art.-Nr. 9334

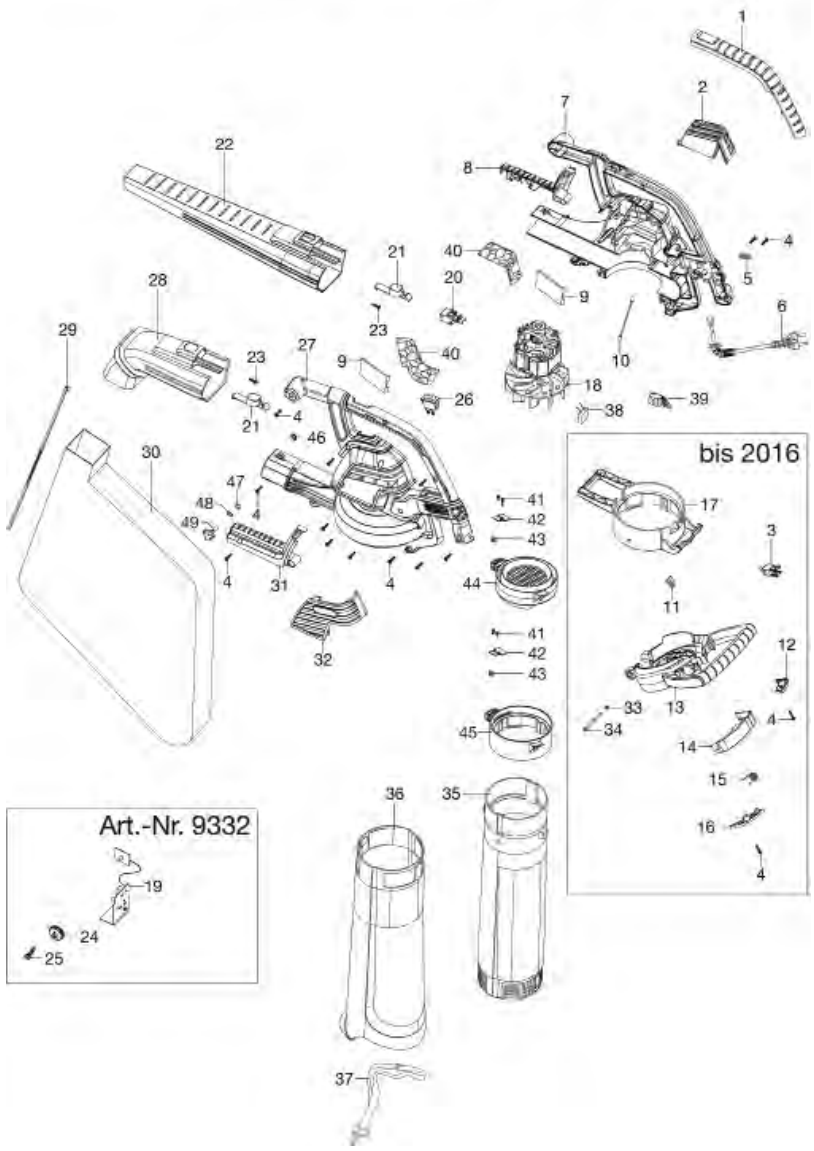

GARDENA Allround Bläser AccuJet 18-Li Art.-Nr. 9335

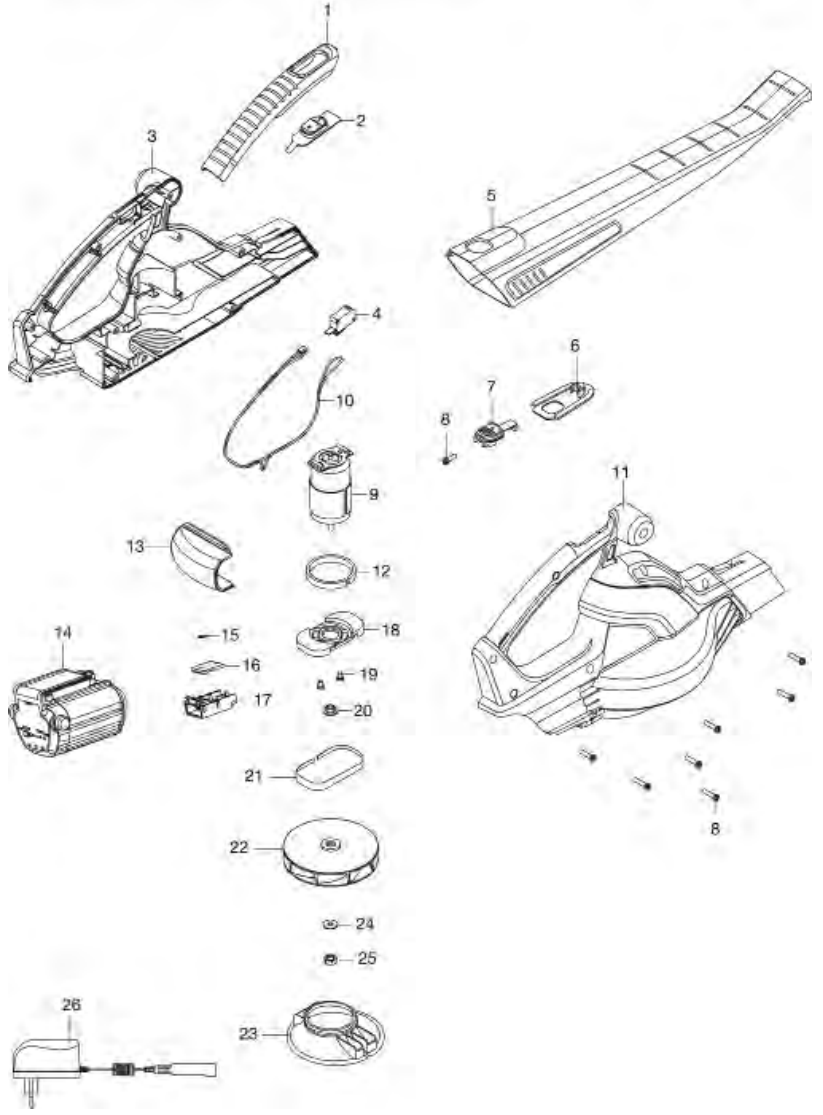

Bild Nr. Picture No.	Ersatzteil-Nr. Spare Part No.	Bezeichnung	Description	Désignation	unverb. Preisempf. EUR / inkl. MwSt.
Art. 9333		**Allround Bläser AccuJet 18-Li** bis Baujahr 2013	**Accu Blower AccuJet 18-Li** until 2013	**Souffleur de feuille AccuJet 18-Li** jusqu'à 2013	
5	57-94.189.01	Bläserrohr	Blower tube	Souffler tube	18,71
14	8839-00.701.00	Wechselakku Li-Ion 18 V, 1,6 Ah (Art. 8839-20)	Replacement battery Li-Ion 18 V, 1,6 Ah (Art. 8839-20)	Batterie remplacable Li-Ion 18 V, 1,6 Ah (Réf. 8839-20)	73,72
26	8025-00.630.00	Ladegerät 18 V Li-Ion	Battery charger 18 V Li-Ion	Transformateur de charge 18 V Li-Ion	29,04
		(Abb. siehe Art. 9335)	(Picture see art. 9335)	(Figure voir réf. 9335)	
Art. 9335		**Allround Bläser AccuJet 18-Li**	**Accu Blower AccuJet 18-Li**	**Souffleur sur accu AccuJet 18-Li**	
1	9335-00.900.01	Abdeckung Griff	Grip Cover	Couvercle poignée	3,88
2	9335-00.900.02	Knopf	Button	Bouton	2,11
4	9335-00.900.03	Schalter	Switch	Interrupteur	10,78
5-8	57-94.189.01	Bläserrohr	Blower tube	Souffler tube	18,71
9	9335-00.900.04	Motor	Motor	Moteur	42,58
10	9335-00.900.05	Kabel	Wire	Câble	7,31
14	9839-00.701.00	Wechselakku Li-Ion 18 V, 2,6 Ah (Art. 9839-20)	Replacement battery Li-Ion 18 V, 2,6 Ah (Art. 9839-20)	Batterie remplacable Li-Ion 18 V, 2,6 Ah (Réf. 9839-20)	79,99
17	9335-00.900.06	Kabelstecker	Cable plug	Connecteur de câble	3,21
22	9335-00.900.07	Lüfter	Fan	Ventilateur	10,33
23	9335-00.900.08	Luftkanal	Air duct	Conduit à air	6,68
24	9335-00.900.09	Scheibe	Washer	Disque	1,55
25	9335-00.900.10	Mutter M5	Locking nut M5	Écrou M5	1,19
26	9825-00.630.00	Ladegerät 18 V Li-Ion (Art. 8833-20)	Battery charger 18 V Li-Ion (Art. 8833-20)	Transformateur de charge 18 V Li-Ion (Réf. 8833-20)	19,99
Art. 9332		**Gartensauger-/Bläser ErgoJet 3000** ab Baujahr 2017	**Electric Blower/Vac ErgoJet 3000** since 2017	**Souffleur de feuille ErgoJet 3000** a partir de 2017	
1	9332-00.900.01	Abdeckung Griff	Grip Cover	Couvercle poignée	6,56
9	9332-00.900.03	Dämpfer	Damper	Amortisseur	4,07
18	9332-00.900.10	Motor	Motor	Moteur	55,92
19	9332-00.900.06	Platine	PCB with controller	Platine	19,11
20	9332-00.900.07	Sicherheitsschalter	Safety switch	Interrupteur de sécurité	12,39
21	9332-00.900.08	Knopf	Button	Bouton	2,15
22	57-94.202.01	Bläserrohr	Blower tube	Souffler tube	19,59
26	9332-00.900.09	Schalter	Switch	Interrupteur	10,51
28-30	57-94.203.01	Fangsack, kpl.	Vac bag assy.	Sac pour feuillage, cpl.	40,08
35,41-43,45	9332-00.902.00	Rohr oben, kpl.	Upper tube, assy.	Tube partie supérieure, cpl.	24,03
36	57-94.201.01	Rohr unten	Lower tube	Tube partie inférieure	23,60
37	8866-00.904.00	Tragegurt, kpl.	Shoulder strap, cpl.	Bretelle, cpl.	5,94
41-44	9332-00.901.00	Sicherheitsabdeckung, kpl.	Safety cover assy.	Couvercle de sécurité cpl.	13,85
		bis Baujahr 2016	until 2016	jusqu'à 2016	
3	9332-00.900.02	Schalter	Switch	Interrupteur	11,39
4,12-16	57-94.198.01	Zusatzgriff	Handle	Poignée	16,15
11	9332-00.900.11	Hebel	Lever	Levier	1,89
17	9332-00.900.04	Abdeckung	Cover	Couvercle	13,92
18	9332-00.900.05	Motor	Motor	Moteur	55,92
33	57-91.775.01	Mutter	Nut	Écrou	1,37
34	57-91.774.01	Schraube	Screw	Vis	1,92
35	57-94.200.01	Rohr oben	Upper tube	Tube partie supérieure	26,06
		Bild-Nr. 1, 20-22, 28-30, 36, 37 siehe Art. 9332 (ab Bj. 2017)	Ref. No. 1, 20-22, 28-30, 36, 37 see art. 9332 (since 2017)	Réf. 1, 20-22, 28-30, 36, 37 voir réf. 9332 (a partir de 2017)	
Art. 9334		**Gartensauger-/Bläser ErgoJet 2500** ab Baujahr 2017	**Electric Blower/Vac ErgoJet 2500** since 2017	**Souffleur de feuille ErgoJet 2500** a partir de 2017	
1	9334-00.900.01	Abdeckung Griff	Grip Cover	Couvercle poignée	6,56
9	9332-00.900.03	Dämpfer	Damper	Amortisseur	4,07
18	9332-00.900.10	Motor	Motor	Moteur	55,92
20	9332-00.900.07	Sicherheitsschalter	Safety switch	Interrupteur de sécurité	12,39
21	9332-00.900.08	Knopf	Button	Bouton	2,15
22	57-94.202.01	Bläserrohr	Blower tube	Souffler tube	19,59
26	9332-00.900.09	Schalter	Switch	Interrupteur	10,51
28-30	57-94.203.01	Fangsack, kpl.	Vac bag assy.	Sac pour feuillage, cpl.	40,08
35,41-43,45	9332-00.902.00	Rohr oben, kpl.	Upper tube, assy.	Tube partie supérieure, cpl.	24,03
36	57-94.201.01	Rohr unten	Lower tube	Tube partie inférieure	23,60
37	8866-00.904.00	Tragegurt, kpl.	Shoulder strap, cpl.	Bretelle, cpl.	5,94
38	9334-00.900.02	Kondensator	Capacitor	Condensateur	3,02
41-44	9332-00.901.00	Sicherheitsabdeckung, kpl.	Safety cover assy.	Couvercle de sécurité cpl.	13,85
		bis Baujahr 2016	until 2016	jusqu'à 2016	
3	9332-00.900.02	Schalter	Switch	Interrupteur	11,39
4,12-16	57-94.198.01	Zusatzgriff	Handle	Poignée	16,15
17	9332-00.900.04	Abdeckung	Cover	Couvercle	13,92
18	9332-00.900.05	Motor	Motor	Moteur	55,92
33	57-91.775.01	Mutter	Nut	Écrou	1,37
34	57-91.774.01	Schraube	Screw	Vis	1,92
35	57-94.200.01	Rohr oben	Upper tube	Tube partie supérieure	26,06
		Bild-Nr. 1, 20-22, 28-30, 36, 37 siehe Art. 9334 (ab Bj. 2017)	Ref. No. 1, 20-22, 28-30, 36, 37 see art. 9334 (since 2017)	Réf. 1, 20-22, 28-30, 36, 37 voir réf. 9334 (a partir de 2017)	
		Nur die aufgeführten Teile sind lieferbar!	Only the mentioned spare parts are available!	Seules les pièces indiquées sont disponibles!	

Achtung!! Die Instandsetzung von Elektrogeräten darf nur von einer Elektrofachkraft unter Berücksichtigung der gesetzlichen Vorschriften durchgeführt werden.
Attention!! The repair of electrical products must only be carried out by a qualified electrician in accordance with legal regulations.
Attention!! La réparation des produits électriques ne doit être effectuée que par un électricien qualifié conformément aux dispositions légales.

GARDENA Outdoor Handsauger EasyClean Li — Art.-Nr. 9339
Outdoor Handsauger EasyClean Li (inkl. Wandhalterung) — Art.-Nr. 9340

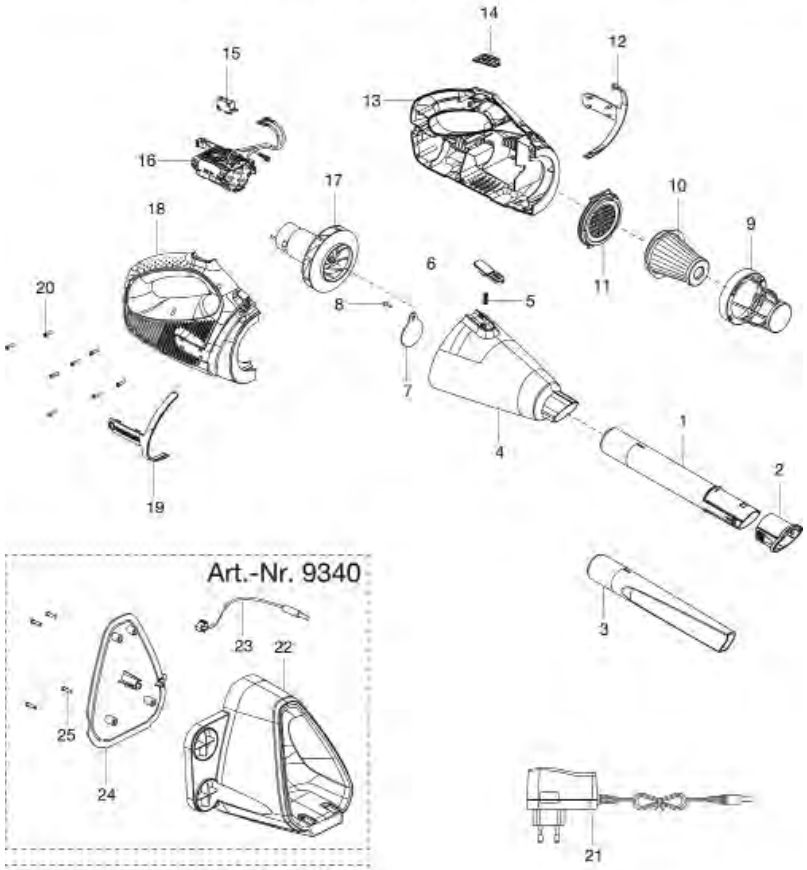

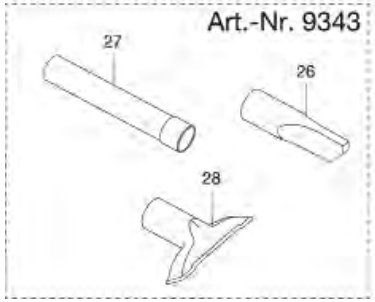

GARDENA Power Jet 40-Li — Art.-Nr. 9338

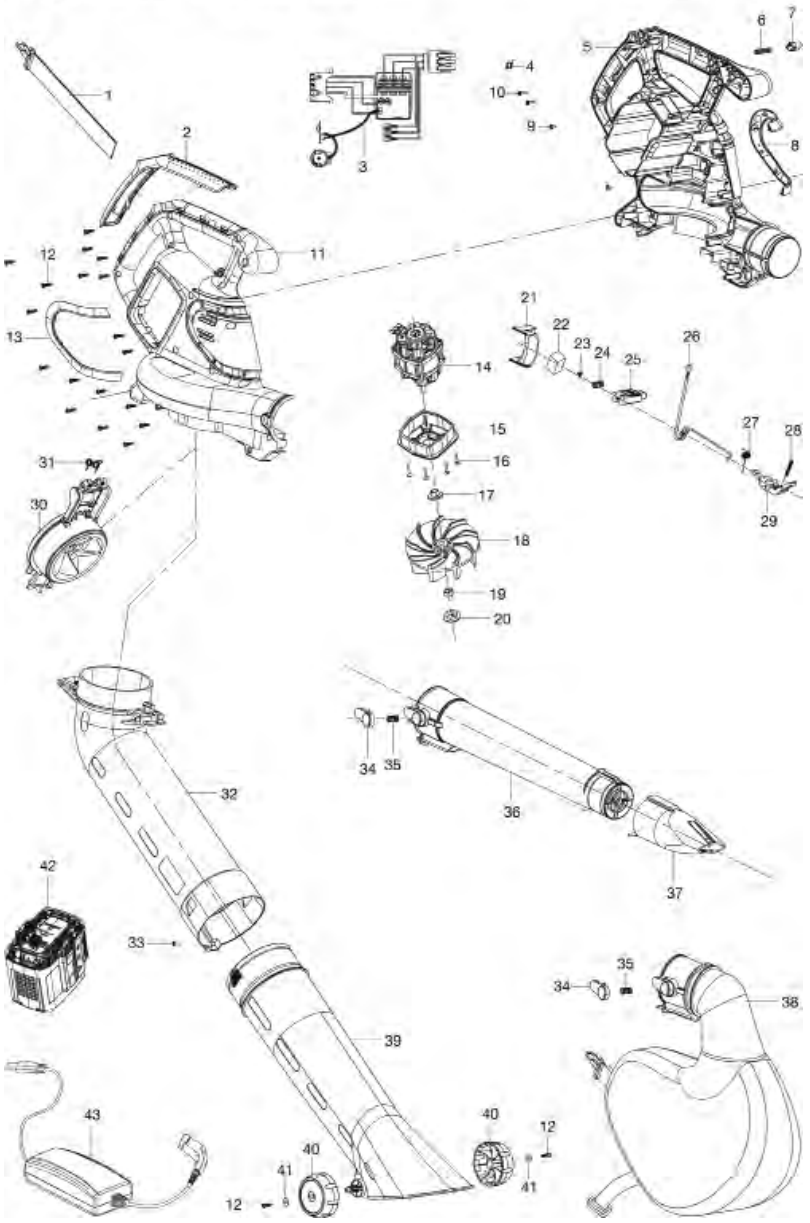

Bild Nr. / Picture No.	Ersatzteil-Nr. / Spare Part No.	Bezeichnung	Description	Désignation	unverb. Preisempf. EUR / inkl. MwSt.
Art. 9338		**Accu Bläser PowerJet 40-Li**	**Accu Blower PowerJet 40-Li**	**Souffleur sur accu PowerJet 40-Li**	
1	9338-00.600.20	Tragegurt, kpl.	Shoulder strap, cpl.	Bretelle, cpl.	3,38
2	9338-00.600.05	Abdeckung Griff	Grip cover	Couvercle poignée	9,76
3	9338-00.670.00	Platine	Printed curcuit	Platine électronique	63,01
4	9338-00.600.18	Schenkelfeder	Elbow spring	Ressort à branches	1,86
5	9338-00.600.01	Gehäuse links	Left housing	Carter gauche	46,12
6	9338-00.600.17	Feder	Spring	Ressort	2,08
7	9338-00.600.13	Knopf	Knob	Bouton	1,89
12	9830-00.600.28	Schraube ST4x16 Torx	Screw ST4x16 Torx	Vis ST4x16 Torx	0,87
14	9338-00.610.01	Motor	Motor	Moteur	64,70
18	9338-00.610.02	Lüfter	Fan	Ventilateur	25,09
21	9338-00.600.11	Diffusor	Diffusor	Diffuseur	3,59
22	9338-00.600.23	Schwamm	Sponge	Filtre	2,49
23	9338-00.600.27	Schraube M5x8	Screw M5x8	Vis M5x8	0,87
24	9338-00.600.15	Feder	Spring	Ressort	2,00
25	9338-00.600.09	Knopf	Knob	Bouton	3,21
26	9338-00.600.24	Draht	Steel wire	Fil métallique	2,65
27	9338-00.600.19	Schenkelfeder	Elbow spring	Ressort à branches	1,86
28	9338-00.600.16	Feder	Spring	Ressort	2,00
29	9338-00.600.10	Hebel	Lever	Levier	3,37
30,31	9338-00.660.00	Schutz	Guard	Protecteur	14,29
31	9338-00.600.21	Schenkelfeder	Elbow spring	Ressort à branches	1,95
32	9338-00.630.02	Rohr oben	Upper tube	Tube partie supérieure	22,78
33	9338-00.600.28	Schraube ST4x12	Screw ST4x12	Vis ST4x12	0,70
34	9338-00.600.08	Knopf	Knob	Bouton	3,00
35	9338-00.600.15	Feder	Spring	Ressort	2,00
36,37	9338-00.640.00	Blasrohr mit Düse	Blower tube with nozzle	Souffler tube avec buse	19,79
37	9338-00.640.02	Düse	Nozzle	Buse	11,80
38	9338-00.650.00	Fangsack	Vac bag	Sac pour feuillage	32,73
39,40,41,12	9338-00.630.00	Rohr unten mit Räder	Lower tube with wheel	Tube partie inférieure avec roue	21,88
40	9338-00.630.04	Rad	Wheel	Roue	2,62
41	9338-00.630.06	Scheibe	Washer	Disque	1,38
42	9843-00.701.00	Wechselakku BLi-40/160 (Art. 9843-20)	Replacem. Battery BLi-40/160 (Art. 9843-20)	Batterie remplacable BLi-40/160 (Réf. 9843-20)	179,99
43	9845-00.701.00	Ladegerät	Battery charger	Transformateur de charge	69,97
Achtung!!	Folgende Teile sind nicht als Ersatzteil verfügbar, da es sich um Normteile handelt.				
Attention!!	The following parts are not available as spare parts as they are standard parts.				
Attention!!	Les pièces suivantes ne sont pas disponibles en tant que pièces de rechange car celles-ci sont des pièces standard disponibles dans le commerce.				
9		Schraube ST3x10	Screw ST3x10	Vis ST3x10	
10		Schraube ST3x14	Screw ST3x14	Vis ST3x14	
16		Schraube M5x12	Screw M5x12	Vis M5x12	
19		Mutter M8 Linksgewinde	Nut M8	Écrou M8	
23		Schraube M5x8	Screw M5x8	Vis M5x8	
Art. 9339		**Outdoor Handsauger EasyClean Li**	**Outdoor vacuum cleaner EasyClean Li**	**Aspirateur à main d'extérieur EasyClean Li**	
1,2	9339-00.640.00	Bürstendüse	Brush nozzle	Buse de brosse	13,20
3	9339-00.600.11	Rohr, flach (lang)	Tube, flat (long)	Tube, plat (long)	11,45
4-8	9339-00.620.00	Staubbox, kpl.	Dust box, cpl.	Boîte à poussière, cpl.	23,06
7	9339-00.620.05	Klappe	Flap	Clapet	3,67
9	9339-00.600.10	Filtergehäuse	Filter case	Carter de filtre	6,44
10	9339-00.630.00	Filter	Filter	Filtre	3,20
10	9343-00.610.00	Filter HEPA	Filter HEPA	Filtre HEPA	3,20
11	9339-00.600.06	Gitter	Grid	Grille	4,95
14	9339-00.600.03	Knopf	Button	Bouton	2,92
15	9339-00.600.04	Mikroschalter	Micro switch	Micro-contact	9,45
16	9839-00.660.00	Akku Li-Ion	Battery Li-Ion	Batterie Li-Ion	64,24
17	9339-00.610.00	Motor, kpl.	Motor, cpl.	Moteur, cpl.	26,20
21	9339-00.650.00	Ladegerät	Battery charger	Transformateur de charge	17,58
Achtung!!	Folgende Teile sind nicht als Ersatzteil verfügbar, da es sich um Normteile handelt.				
Attention!!	The following parts are not available as spare parts as they are standard parts.				
Attention!!	Les pièces suivantes ne sont pas disponibles en tant que pièces de rechange car celles-ci sont des pièces standard disponibles dans le commerce.				
8		Schraube ST3x12	Screw ST3x12	Vis ST3x12	
20,25		Schraube ST3x16	Screw ST3x16	Vis ST3x16	
Art. 9340		**Set Outdoor Handsauger EasyClean Li (inkl. Wandhalterung)**	**Set Outdoor vacuum cleaner EasyClean Li (incl. wall bracket)**	**Set Aspirateur à main d'extérieur EasyClean Li (incl. support mural)**	
22-25	9340-00.610.00	Ladestation	Charging station	Station de charge	25,32
23	9340-00.610.03	Ladekabel	Charging cable	Câble de charge	2,92
		Alle anderen Teile wie bei Art. 9339	All other spare parts see art. 9339	Pour toutes les autres pièces, voir réf. 9339	
Art. 9343		**Zubehör-Kit Outdoor Handsauger EasyClean Li**	**Accessory Kit Outdoor vacuum cleaner EasyClean Li**	**Kit accessoires Aspirateur à main d'extérieur EasyClean Li**	
10	9343-00.610.00	Filter HEPA	Filter HEPA	Filtre HEPA	3,20
26	9343-00.600.01	Rohr, flach (kurz)	Tube, flat (short)	Tube, plat (court)	9,19
27	9343-00.600.02	Verlängerungsrohr	Extension tube	Tube prolongateur	11,52
28	9343-00.620.00	Polsterdüse	Upholstery nozzle	Brosse à coussin	5,57
		Nur die aufgeführten Teile sind lieferbar!	Only the mentioned spare parts are available!	Seules les pièces indiquées sont disponibles!	

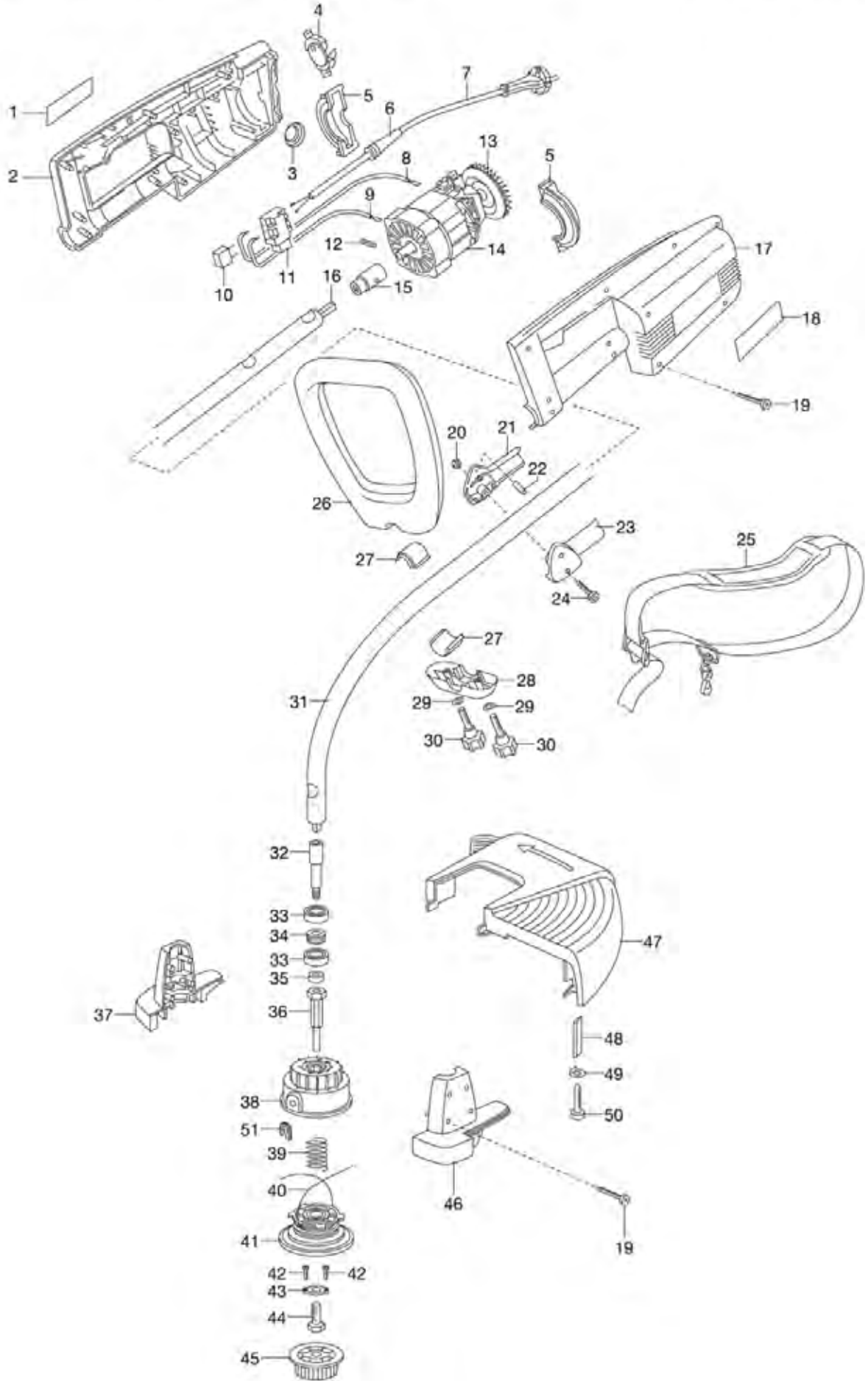
1
2
3
4
5
6
7
8
9
10
11
12
13
14
15
16
17
18
19
20
21
22
23
24
25
26
27
28
29
30
31
32
33
34
35
36
37
38
39
40
41
42
43
44
45
46
47
48
49
50
51

Bild Nr. Picture No.	Ersatzteil-Nr. Spare Part No.	Bezeichnung	Description	Désignation	unverb. Preisempf. EUR / inkl. MwSt.
Art. 2530		**Elektrosense 1000 W**	**String Trimmer 1000 W**	**Coupe-herbes 1000 W**	
		bis Baujahr 2007	until 2007	jusqu'à 2007	
16	44000-00.104.00	Antriebswelle	Transmission drive	Arbre de transmission	35,75
19,42,50	44000-00.100.38	STS Schraube 35x20	Screw STS 35x20	Vis STS 35x20	0,87
25	44000-06.809.89	Tragegurt, kpl.	Shoulder strap, cpl.	Bretelle, cpl.	13,45
32	44000-00.104.02	Lagerwelle	Bearing shaft	Adaptateur	9,94
34	44000-06.907.66	Distanzbuchse 9 mm	Distance bush 9 mm	Douille d'écartement 9 mm	2,55
36	44000-06.907.68	Bolzen	Bolt	Boulon	11,88
39	44000-06.907.76	Druckfeder z. Profi 600	Pressure spring Profi 600	Ressort de pression	2,31
40	5374-00.000.01	Ersatzfaden 2x6 m (Art. 5374-20)	Filament 2x6 m (Art. 5374-20)	Fil de rechange 2x6 m (Réf. 5374-20)	14,28
42-45	44000-06.985.54	Schraubkappe, kpl.	Screw cap cpl.	Bouchon fileté, cpl.	30,54
42	44000-00.100.38	STS Schraube 35x20	Screw STS 35x20	Vis STS 35x20	0,87
49	333-00.600.22	Sechskantmutter M5	Hexagonal nut M5	Écrou hexagonal M5	0,92
50	44000-00.100.38	STS Schraube 35x20	Screw STS 35x20	Vis STS 35x20	0,87
51	44000-06.907.47	Hülse	Socket	Douille	4,07
		Nur die aufgeführten Teile sind lieferbar!	Only the mentioned spare parts are available!	Seules les pièces indiquées sont disponibles!	

Achtung!! Die Instandsetzung von Elektrogeräten darf nur von einer Elektrofachkraft unter Berücksichtigung der gesetzlichen Vorschriften durchgeführt werden.
Attention!! The repair of electrical products must only be carried out by a qualified electrician in accordance with legal regulations.
Attention!! La réparation des produits électriques ne doit être effectuée que par un électricien qualifié conformément aux dispositions légales.

GARDENA Elektro-Bodenhacke 600 Art.-Nr. 2415

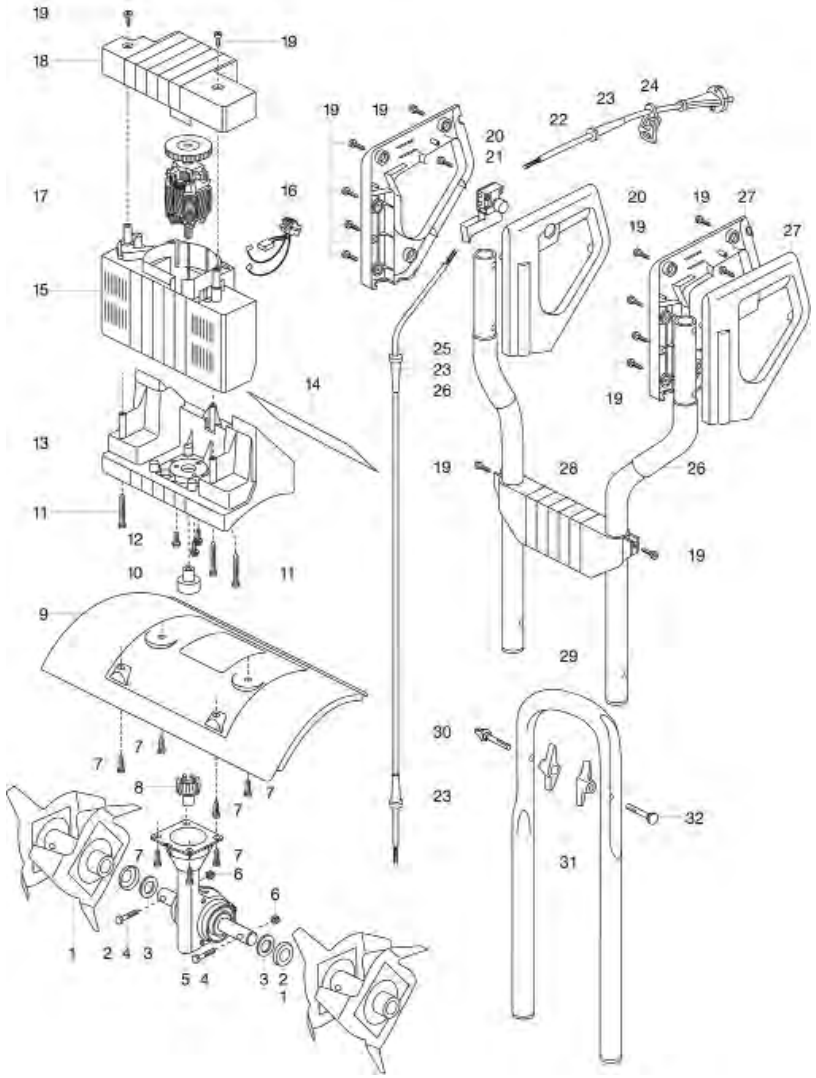

GARDENA Elektro-Bodenhacke 600/20 Art.-Nr. 2414

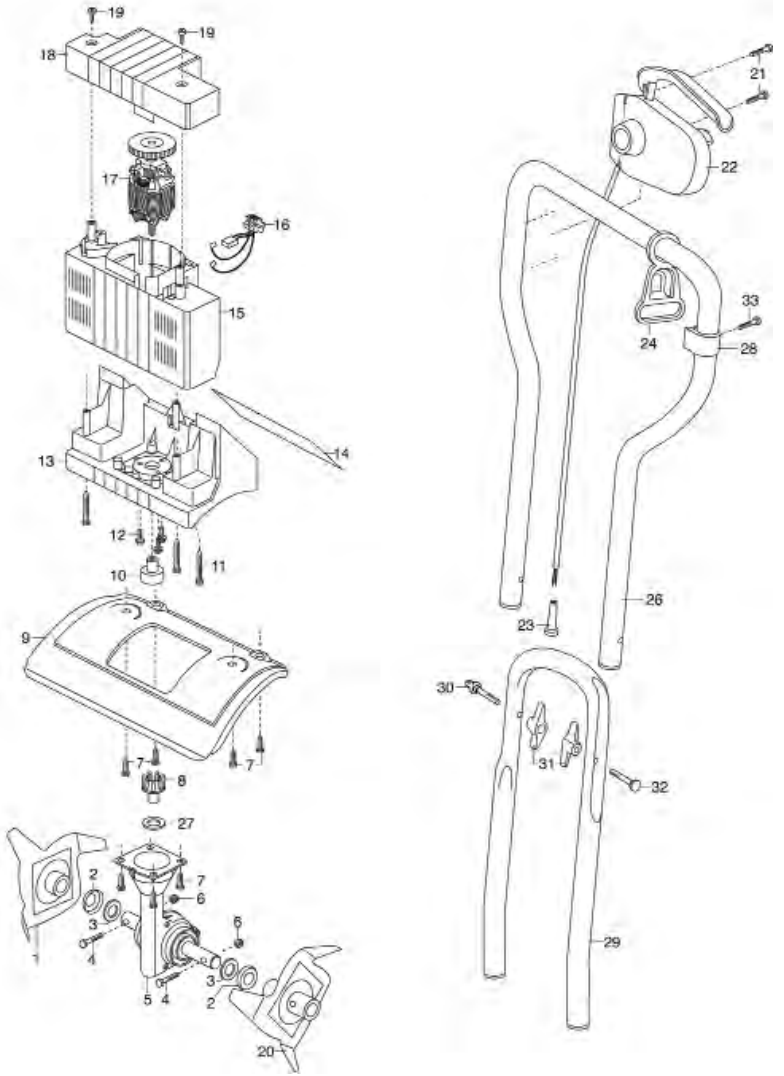

Bild Nr. Picture No.	Ersatzteil-Nr. Spare Part No.	Bezeichnung	Description	Désignation	unverb. Preisempf. EUR / inkl. MwSt.
Art. 2414		**Elektro-Bodenhacke EH 600/20**	**Electric Hoe EH 600/20**	**Bineuse électrique EH 600/20**	
		bis Baujahr 2013	until 2013	jusqu'à 2013	
1	2414-00.620.00	Messerwalze, rechts vollst.	Hoe blade, right, cpl.	Cylindre à lame droite, cpl.	32,78
2	2415-00.600.31	Schutzkappe	Protective cap	Capuchon de protection	5,30
3	2415-00.600.32	Filzring gross, hell	Felt ring, large	Anneau en feutre, grand	3,53
5,27	2415-00.720.00	Getriebe, vollst.	Gear, cpl.	Engrenage, cpl.	186,83
6	2415-00.600.56	Sechskant-Hutmutter M8	Cap nut M8	Écrou borgne hexagonal M8	1,46
8	2415-00.600.52	Klauenkupplung	Claw coupling	Manchon à denture	4,46
10	2415-00.600.51	Hülsenkupplung	Thimble coupling	Accouplement à douilles	4,75
12	2415-00.600.57	Kombischraube M4x12-S3	Screw and washer assy. M4x12-S3	Boulon avec rondelle incorpée M4x12-S3	1,26
17,16	2415-00.711.00	Elektromotor, vollst.	Electric motor, cpl.	Moteur électrique, cpl.	98,15
19	2546-00.600.28	Blechschraube 4,2x19-C-H	Sheet metal screw 4,2x19-C-H	Vis à tôle 4,2x19-C-H	0,87
20	2414-00.630.00	Messerwalze, links vollst.	Hoe blade, left, cpl.	Cylindre à lame gauche, cpl.	32,78
22	2414-00.652.00	Motorschalter, kpl. EU	Starter, cpl. EU	Interrupteur pour moteur, cpl. EU	37,41
23	2300-00.600.21	Knickschutztülle	Bending safety socket	Passe-fils	4,07
30	78420-00.600.36	Kabelführung	Cable guide	Guide-câble	4,30
31	4070-00.900.34	Flügelmutter	Wing nut	Écrou à oreilles	3,05
32	78420-00.600.34	Flachrundschraube M8x50	Truss head screw M8x50	Boulon à tête bombee M8x50	3,97

Art. 2415		**Elektro-Bodenhacke EH 600/36**	**Electric Hoe EH 600/36**	**Bineuse électrique EH 600/36**	
		bis Baujahr 2014	until 2014	jusqu'à 2014	
1	2415-00.630.00	Messerwalze, vollst.	Hoe blade, cpl.	Cylindre à lame	56,08
2	2415-00.600.31	Schutzkappe	Protective cap	Capuchon de protection	5,30
3	2415-00.600.32	Filzring gross, hell	Felt ring, large	Anneau en feutre, grand	3,53
5	2415-00.720.00	Getriebe, vollst.	Gear, cpl.	Engrenage, cpl.	186,83
6	2415-00.600.56	Sechskant-Hutmutter M8	Cap nut M8	Écrou borgne hexagonal M8	1,46
8	2415-00.600.52	Klauenkupplung	Claw coupling	Manchon à denture	4,46
10	2415-00.600.51	Hülsenkupplung	Thimble coupling	Accouplement à douilles	4,75
12	2415-00.600.57	Kombischraube M4x12-S3	Screw and washer assy. M4x12-S3	Boulon avec rondelle incorpée M4x12-S3	1,26
17,16	2415-00.711.00	Elektromotor, vollst.	Electric motor, cpl.	Moteur électrique, cpl.	98,15
19	2546-00.600.28	Blechschraube 4,2x19-C-H	Sheet metal screw 4,2x19-C-H	Vis à tôle 4,2x19-C-H	0,87
21	2415-00.650.16	Netzschalter	Mains switch	Commutateur principal	16,26
22	2415-00.651.00	Netzkabel, kpl.	Mains lead, cpl.	Câble d'alimentation, cpl.	9,95
23	2300-00.600.21	Knickschutztülle	Bending safety socket	Passe-fils	4,07
26	2415-00.653.00	Griffrohr, kpl. 22x1,5	Handle tube, cpl. 22x1,5	Tube cintré, cpl. 22x1,5	23,68
30	78420-00.600.36	Kabelführung	Cable guide	Guide-câble	4,30
31	4070-00.900.34	Flügelmutter	Wing nut	Écrou à oreilles	3,05
32	78420-00.600.34	Flachrundschraube M8x50	Truss head screw M8x50	Boulon à tête bombee M8x50	3,97
		Nur die aufgeführten Teile sind lieferbar!	Only the mentioned spare parts are available!	Seules les pièces indiquées sont disponibles!	

Achtung!! Die Instandsetzung von Elektrogeräten darf nur von einer Elektrofachkraft unter Berücksichtigung der gesetzlichen Vorschriften durchgeführt werden.
Attention!! The repair of electrical products must only be carried out by a qualified electrician in accordance with legal regulations.
Attention!! La réparation des produits électriques ne doit être effectuée que par un électricien qualifié conformément aux dispositions légales.

GARDENA Elektro-Heckenschere 40 S — Art.-Nr. 2300
Elektro-Heckenschere 54 S — Art.-Nr. 2302
Elektro-Heckenschere 68 S — Art.-Nr. 2304
Elektro-Heckenschere 400 — Art.-Nr. 2578

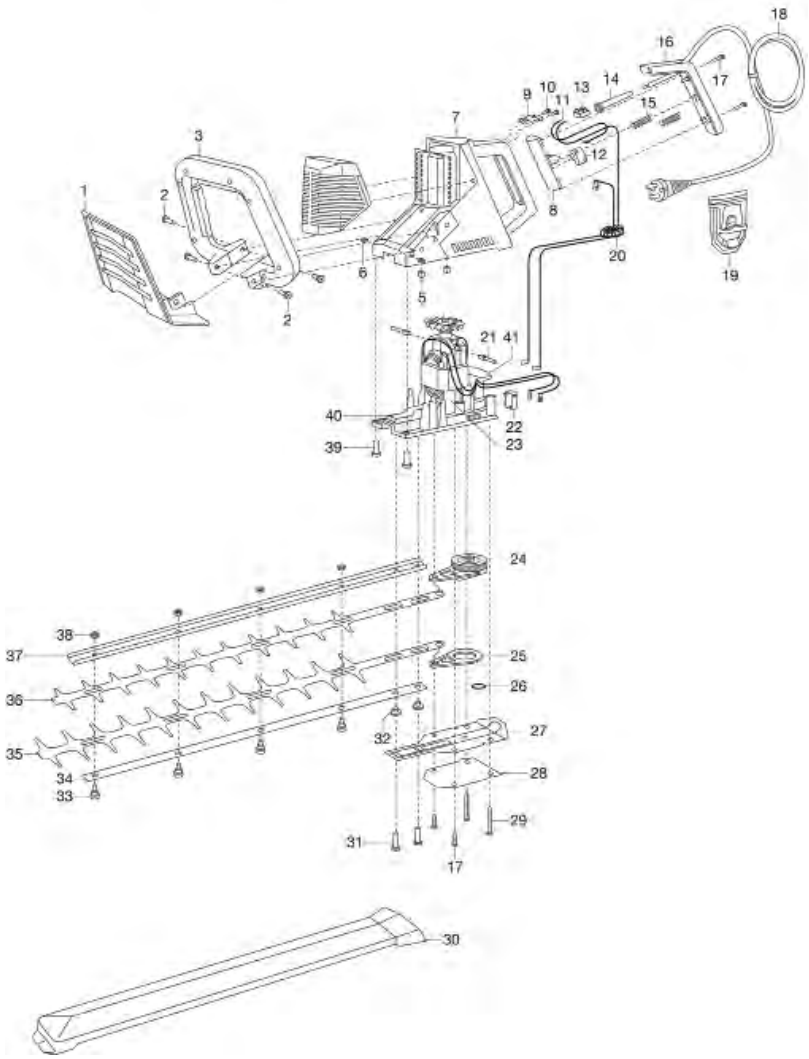

GARDENA
2300/2302/2304 Elektro-Heckenscheren

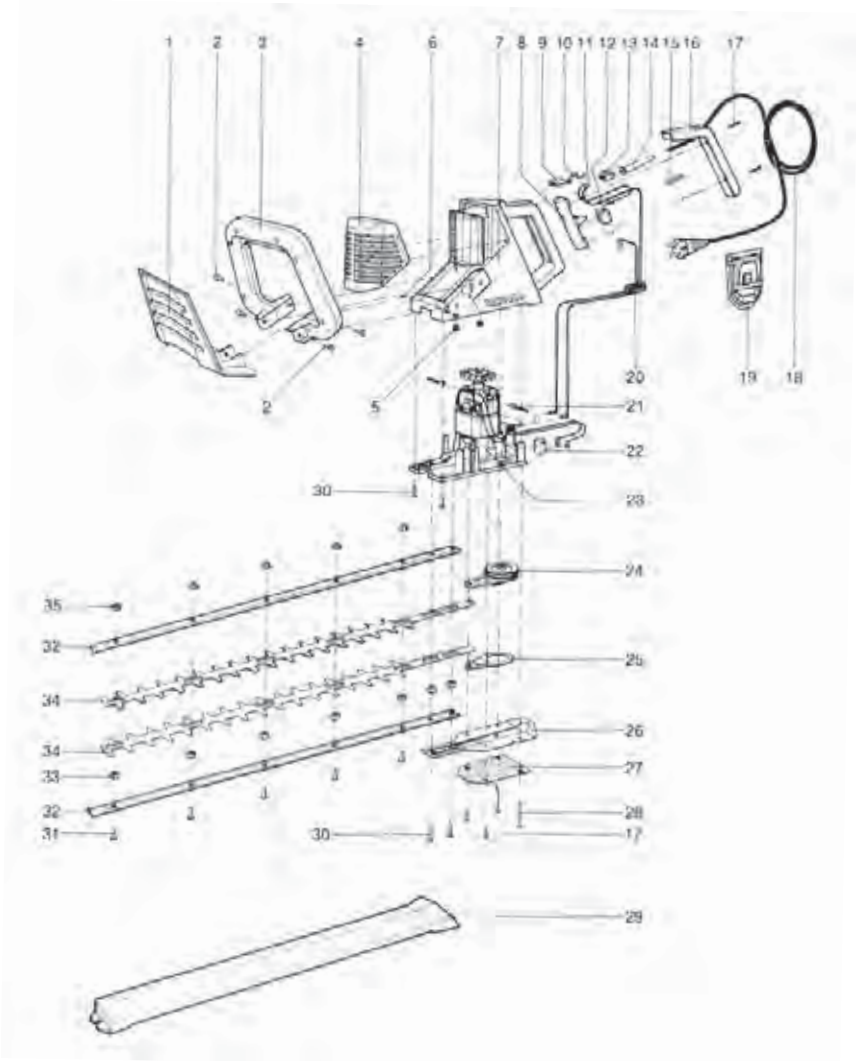

Bild Nr. Picture No.	Ersatzteil-Nr. Spare Part No.	Bezeichnung	Description	Désignation	unverb. Preisempf. EUR / inkl. MwSt.
Art. 2300		**Elektro-Heckenschere 40S**	**Elektric Hedge Trimmer 40S**	**Taille-haies électrique 40S**	
Art. 2302		**Elektro-Heckenschere 52S**	**Elektric Hedge Trimmer 52S**	**Taille-haies électrique 52S**	
Art. 2304		**Elektro-Heckenschere 64S**	**Elektric Hedge Trimmer 64S**	**Taille-haies électrique 64S**	
		bis Baujahr 1994	until 1994	jusqu'à 1994	
2	2380-00.621.18	Linsensenkschraube M6x18-H	Countersunk head screw M6x18-H	Vis à tête conique bombée M6x18-H	1,34
6	2300-00.600.24	Vierkantmutter M6	Spare nut M6	Écrou carré M6	2,00
12,22	2586-00.600.85	Schnappschalter	Snap switch	Micro-contact	11,06
14	2300-00.600.21	Knickschutztülle	Bending safety socket	Passe-fils	4,07
15	2150-00.610.12	Druckfeder	Pressure spring	Ressort de pression	2,00
16	2300-00.600.51	Griffblende	Handle screen	Poignée carter arrière	5,62
17	2380-00.600.14	Blechschraube 4,8x19-C-H	Sheet metal screw 4,8x19-C-H	Vis à tôle 4,8x19-C-H	1,34
18	2390-00.074.00	Netzkabel, vollst. EU	Mains lead, cpl. EU	Câble d'alimentation, cpl. EU	9,64
19	2380-50.600.02	Kabelzugentlastung	Cable pull relief	Guide-câble	5,70
24*	2578-00.690.00	Exzenterantrieb, vollst.	Eccentric gear, cpl.	Entraînement excentrique, cpl.	48,89
25*	2300-00.800.01	Hubstange m. Abstandbolzen	Lifting rod with bolt	Plaque de transmission	8,32
30	2380-00.600.08	Linsenschraube M5x25-H	Oval head screw M5x25-H	Vis à tête bombée M5x25-H	1,34
31	1430-00.000.32	Linsenschraube M5x16-H	Oval head screw M5x16-H	Vis à tête bombée M5x16-H	1,34
35	2390-00.000.16	Sperrzahnmutter M5-8	Self-locking nut M5-8	Écrou de blocage M5-8	1,61
*	2300-00.500.15	Passscheibe P8x14x0,5	Shim ring P8x14x0,5	Rondelle d'ajustage P8x14x0,5	1,38
	2578-00.660.00	Relais, vollst.	Relais, cpl.	Relais, cpl.	36,88
	2580-00.900.01	Getriebefett GA 352, 45 g	Gear fat GA 352, 45 g	Graisse GA 352, 45 g	11,04
		* Diese Teile zusammen versenden.	* These parts together dispatch.	* Pièces à envoyer conjointement.	
Art. 2578		**Elektro-Heckenschere 400**	**Electric Hedge Trimmer**	**Taille-haies électrique 400**	
		bis Baujahr 2009	until 2009	jusqu'à 2009	
Art. 2300		**Elektro-Heckenschere 40 S**	**Electric Hedge Trimmer 40 S**	**Taille-haies électrique 40 S**	
		Baujahr 1994 – 1996	Year of construction 1994 – 1996	Année de fabrication 1994 – 1996	
2	2380-00.621.18	Linsensenkschraube M6x18-H	Countersunk head screw M6x18-H	Vis à tête conique bombée M6x18-H	1,34
6	2300-00.600.24	Vierkantmutter M6	Square nut M6	Écrou carré M6	2,00
12,22	2586-00.600.85	Schnappschalter	Snap switch	Micro-contact	11,06
14	2300-00.600.21	Knickschutztülle	Bending safety socket	Passe-fils	4,07
15	2150-00.610.12	Druckfeder	Pressure spring	Ressort de pression	2,00
16	2300-00.600.51	Griffblende	Handle screen	Poignée carter arrière	5,62
17	5015-00.000.18	Blechschraube 4,8x25-C-H	Sheet metal screw 4,8x25-C-H	Vis à tôle 4,8x25-C-H	1,34
18	2390-00.074.00	Netzkabel, vollst. EU	Mains lead, cpl. EU	Câble d'alimentation, cpl. EU	9,64
19	2380-50.600.02	Kabelzugentlastung	Cable pull relief	Guide-câble	5,70
24*	2578-00.690.00	Exzenterantrieb, vollst.	Eccentric gear, cpl.	Entraînement excentrique, cpl.	48,89
25*	2300-00.800.01	Hubstange m. Abstandbolzen	Lifting rod with bolt	Plaque de transmission	8,32
26*	2300-00.500.15	Passscheibe P8x14x0,5	Shim ring P8x14x0,5	Rondelle d'ajustage P8x14x0,5	1,38
30	8870-00.900.14	Messerschutz	Blade protection	Fourreau	8,47
33-38	2300-00.510.00	Heckenscherenmessersatz, vollst.	Hedge clippers blade cpl.	Jeu de lames, cpl.	43,55
38	333-00.600.22	Sechskantmutter M5	Hexagonal nut M5	Écrou hexagonal M5	0,92
39	2380-00.600.08	Linsenschraube M5x25-H	Oval head screw M5x25-H	Vis à tête bombée M5x25-H	1,34
41	2578-00.660.00	Relais, vollst.	Relais, cpl.	Relais, cpl.	36,88
*	2580-00.900.01	Getriebefett GA 352, 45 g	Gear fat GA 352, 45 g	Graisse GA 352, 45 g	11,04
		* Diese Teile zusammen versenden.	* These parts together dispatch.	* Pièces à envoyer conjointement.	
Art. 2302		**Elektro-Heckenschere 54 S**	**Electric Hedge Trimmer 54 S**	**Taille-haies électrique 54 S**	
		bis Baujahr 2009	until 2009	jusqu'à 2009	
30	Nicht mehr lieferbar!	Messerschutz	Blade protection	Fourreau	
33-38	2302-00.510.00	Heckenscherenmessersatz, vollst.	Hedge clippers blade cpl.	Jeu de lames, cpl.	56,62
		Alle anderen Ersatzteile wie bei Art. 2300	All other spare parts see art. 2300	Pour toutes les autres pièces, voir réf. 2300	
Art. 2304		**Elektro-Heckenschere 68 S**	**Electric Hedge Trimmer 68 S**	**Taille-haies électrique 68 S**	
		bis Baujahr 2009	until 2009	jusqu'à 2009	
30	Nicht mehr lieferbar!	Messerschutz	Blade protection	Fourreau	
33-38	2304-00.510.00	Heckenscherenmessersatz, vollst.	Hedge clippers blade cpl.	Jeu de lames, cpl.	74,04
		Alle anderen Ersatzteile wie bei Art. 2300	All other spare parts see art. 2300	Pour toutes les autres pièces, voir réf. 2300	
		Nur die aufgeführten Teile sind lieferbar!	Only the mentioned spare parts are available!	Seules les pièces indiquées sont disponibles!	

Achtung!! Die Instandsetzung von Elektrogeräten darf nur von einer Elektrofachkraft unter Berücksichtigung der gesetzlichen Vorschriften durchgeführt werden.
Attention!! The repair of electrical products must only be carried out by a qualified electrician in accordance with legal regulations.
Attention!! La réparation des produits électriques ne doit être effectuée que par un électricien qualifié conformément aux dispositions légales.

GARDENA Elektro-Heckenschere EHT 410 vario Art.-Nr. 2594
Elektro-Heckenschere EHT 480 vario Art.-Nr. 2595
Elektro-Heckenschere EHT 550 vario Art.-Nr. 2596
Elektro-Heckenschere EHT 640 vario Art.-Nr. 2597

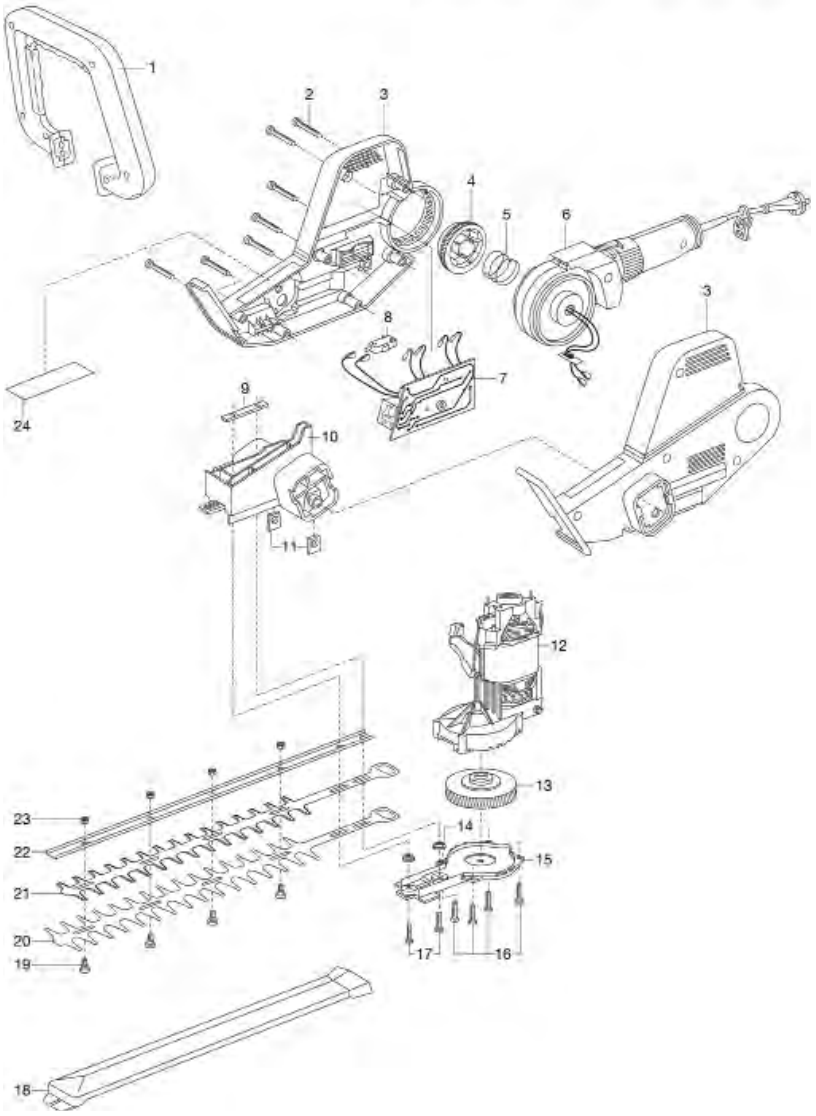

GARDENA Elektro-Heckenschere EHT 410 Art.-Nr. 2591
Elektro-Heckenschere EHT 480 Art.-Nr. 2592

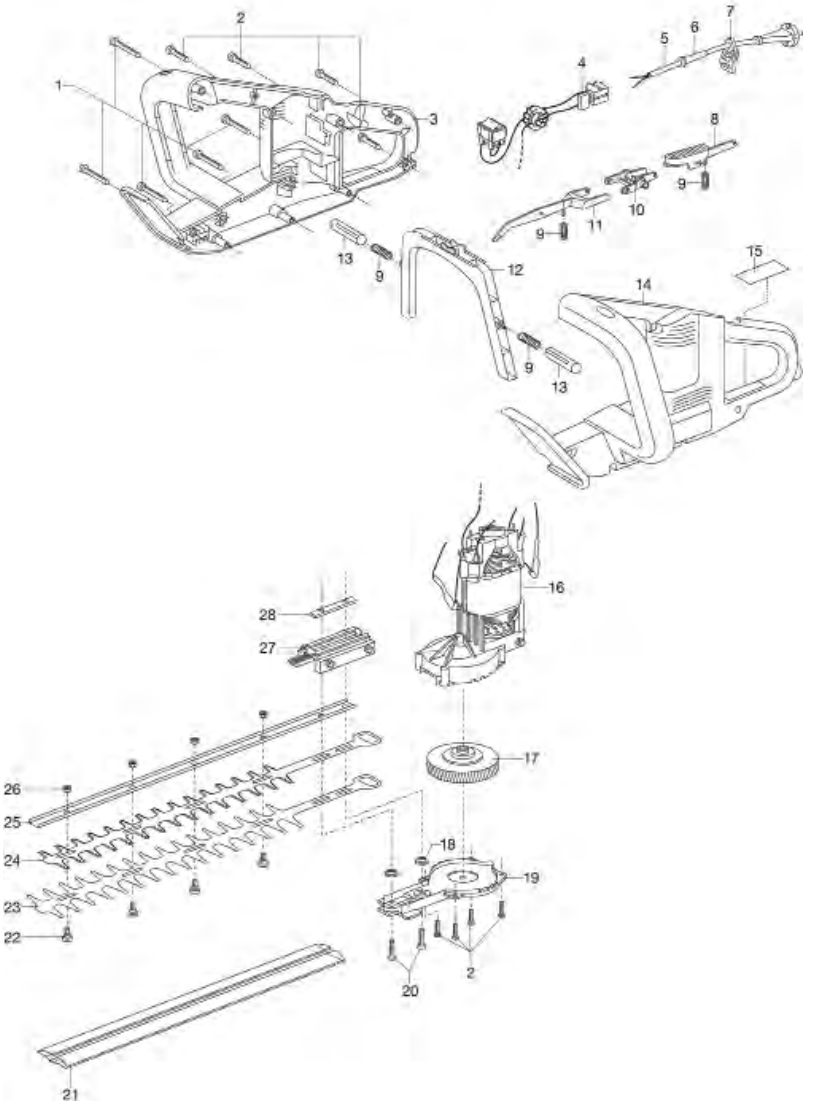

Bild Nr. Picture No.	Ersatzteil-Nr. Spare Part No.	Bezeichnung	Description	Désignation	unverb. Preisempf. EUR / inkl. MwSt.
Art. 2591		**Elektro-Heckenschere EHT 410**	**Electric Hedge Trimmer EHT 410**	**Taille-haie électrique EHT 410**	
		bis Baujahr 2009	until 2009	jusqu'à 2009	
1	1182-00.600.02	Blechschraube 4,2x38-C-H	Sheet metal screw 4,2x38-C-H	Vis à tôle 4,2x38-C-H	1,19
2	2546-00.600.28	Blechschraube 4,2x19-C-H	Sheet metal screw 4,2x19-C-H	Vis à tôle 4,2x19-C-H	0,87
5	2594-00.670.47	Netzkabel	Mains lead	Cordon d'alimentation	8,95
6	2300-00.600.21	Knickschutztülle	Bending safety socket	Passe-fils	4,07
17	2594-00.640.00	Exzenterantrieb, vollst.	Eccentric gear, cpl.	Entraînement excentrique, cpl.	51,23
19	2594-00.680.00	Bodenplatte, vollst.	Base plate, cpl.	Plaque de base, cpl.	34,05
20	2586-00.600.49	Linsenschraube, beschichtet	Oval head screw	Vis à tête bombée	1,34
21	8870-00.900.14	Messerschutz	Blade protection	Fourreau	8,47
22-26	2591-00.640.00	Heckenscherenmessersatz, vollst.	Hedge clippers blade, cpl.	Jeu de lames, cpl.	44,64
22	2595-00.610.04	Schraube	Screw	Vis	1,69
26	333-00.600.22	Sechskantmutter M5	Hexagonal nut M5	Écrou hexagonal M5	0,92
	2591-00.900.01	Getriebefett Firetemp XT2, 5 gr	Gear fat Firetemp XT2, 5 gr	Graisse Firetemp XT2, 5 gr	15,82
Art. 2592		**Elektro-Heckenschere EHT 480**	**Electric Hedge Trimmer EHT 480**	**Taille-haie électrique EHT 480**	
		bis Baujahr 2009	until 2009	jusqu'à 2009	
22-26	2595-00.610.00	Heckenscherenmessersatz, vollst.	Hedge clippers blade, cpl.	Jeu de lames, cpl.	52,26
22	2595-00.610.04	Schraube	Screw	Vis	1,69
		Alle anderen Teile wie bei Art. 2591	All other spare parts see art. 2591	Pout toutes les autres pièces voir réf. 2591	
Art. 2594		**Elektro-Heckenschere EHT 410 Vario**	**Electric Hedge Trimmer EHT 410 Vario**	**Taille-haie électrique EHT 410 vario**	
		bis Baujahr 2009	until 2009	jusqu'à 2009	
1	2594-00.650.00	Haltebügel, vollst.	Guide handle, cpl.	Poignée-contact, cpl.	30,52
2	1182-00.600.02	Blechschraube 4,2x38-C-H	Sheet metal screw 4,2x38-C-H	Vis à tôle 4,2x38-C-H	1,19
4	2179-00.800.66	Knopf	Button	Bouton	4,25
5	2179-00.600.65	Druckfeder 3 Windungen	Pressure spring, 3 winding	Ressort de pression, 3 spire	2,55
7	2594-00.631.00	Relais, vollst.	Relais, cpl.	Relais, cpl.	14,67
8	2586-00.600.85	Schnappschalter	Snap switch	Micro-contact	11,06
12,7,8	2594-00.702.00	Elektromotor	Electric motor	Moteur électrique	87,52
13	2594-00.640.00	Exzenterantrieb, vollst.	Eccentric gear, cpl.	Entraînement excentrique, cpl.	51,23
15	2594-00.680.00	Bodenplatte, vollst.	Base plate, cpl.	Plaque de base, cpl.	34,05
16	2546-00.600.28	Blechschraube 4,2x19-C-H	Sheet metal screw 4,2x19-C-H	Vis à tôle 4,2x19-C-H	0,87
17	2586-00.600.49	Linsenschraube, beschichtet	Oval head screw	Vis à tête bombée	1,34
19-23	2591-00.640.00	Heckenscherenmessersatz, vollst.	Hedge clippers blade, cpl.	Jeu de lames, cpl.	44,64
19	2595-00.610.04	Schraube	Screw	Vis	1,69
23	333-00.600.22	Sechskantmutter M5	Hexagonal nut M5	Écrou hexagonal M5	0,92
	2591-00.900.01	Getriebefett Firetemp XT2, 5 gr	Gear fat Firetemp XT2, 5 gr	Graisse Firetemp XT2, 5 gr	15,82
Art. 2595		**Elektro-Heckenschere EHT 480 Vario**	**Electric Hedge Trimmer EHT 480 Vario**	**Taille-haie électrique EHT 480 vario**	
		bis Baujahr 2009	until 2009	jusqu'à 2009	
19-23	2595-00.610.00	Heckenscherenmessersatz, vollst.	Hedge clippers blade, cpl.	Jeu de lames, cpl.	52,26
19	2595-00.610.04	Schraube	Screw	Vis	1,69
		Alle anderen Teile wie bei Art. 2594	All other spare parts see art. 2594	Pout toutes les autres pièces voir réf. 2594	
Art. 2596		**Elektro-Heckenschere EHT 550 Vario**	**Electric Hedge Trimmer EHT 550 Vario**	**Taille-haie électrique EHT 550 vario**	
		bis Baujahr 2009	until 2009	jusqu'à 2009	
19-23	2596-00.610.00	Heckenscherenmessersatz, vollst.	Hedge clippers blade, cpl.	Jeu de lames, cpl.	59,89
19	2595-00.610.04	Schraube	Screw	Vis	1,69
		Alle anderen Teile wie bei Art. 2594	All other spare parts see art. 2594	Pout toutes les autres pièces voir réf. 2594	
Art. 2597		**Elektro-Heckenschere EHT 640 Vario**	**Electric Hedge Trimmer EHT 640 Vario**	**Taille-haie électrique EHT 640 vario**	
		bis Baujahr 2009	until 2009	jusqu'à 2009	
19-23	2597-00.610.00	Heckenscherenmessersatz, vollst.	Hedge clippers blade, cpl.	Jeu de lames, cpl.	69,69
19	2595-00.610.04	Schraube	Screw	Vis	1,69
		Alle anderen Teile wie bei Art. 2594	All other spare parts see art. 2594	Pout toutes les autres pièces voir réf. 2594	
		Nur die aufgeführten Teile sind lieferbar!	Only the mentioned spare parts are available!	Seules les pièces indiquées sont disponibles!	

Achtung!! Die Instandsetzung von Elektrogeräten darf nur von einer Elektrofachkraft unter Berücksichtigung der gesetzlichen Vorschriften durchgeführt werden.
Attention!! The repair of electrical products must only be carried out by a qualified electrician in accordance with legal regulations.
Attention!! La réparation des produits électriques ne doit être effectuée que par un électricien qualifié conformément aux dispositions légales.

GARDENA Heckenschere ErgoCut 48 Art.-Nr. 8875
Heckenschere ErgoCut 58 Art.-Nr. 8876

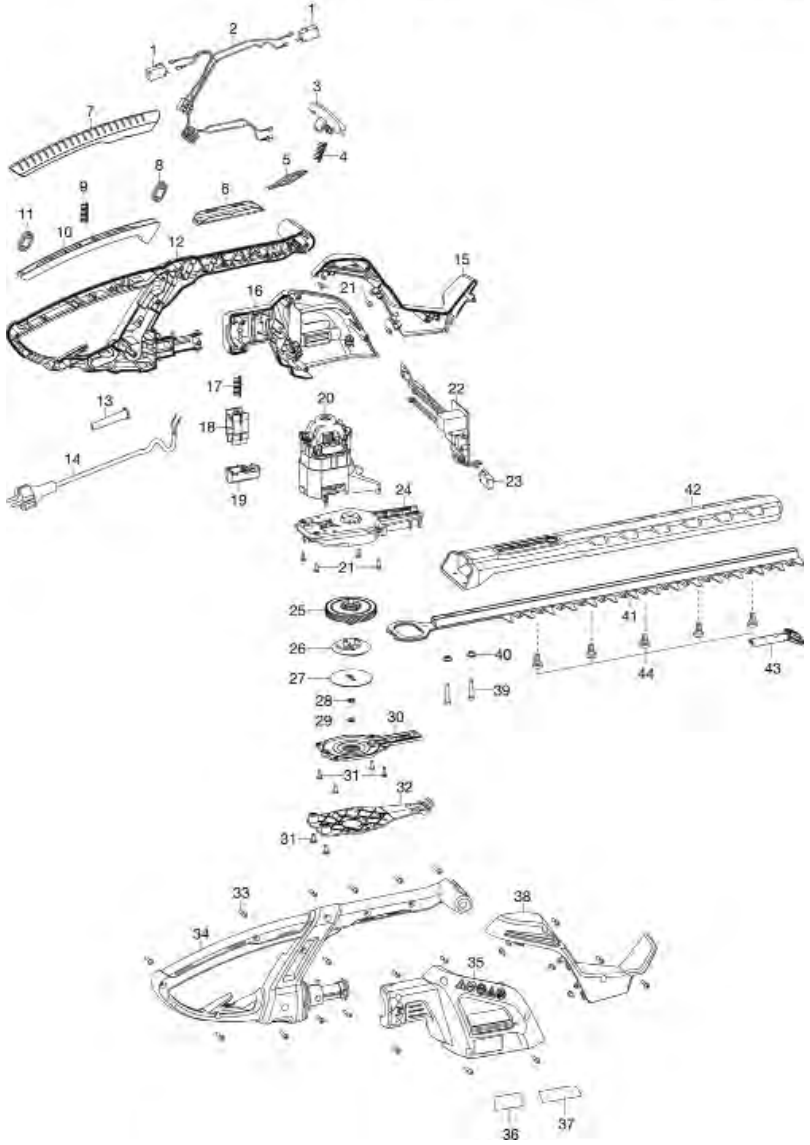

GARDENA Elektro-Heckenschere EasyCut 42 Art.-Nr. 8870
Elektro-Heckenschere EasyCut 46 Art.-Nr. 8871
Elektro-Heckenschere EasyCut 48 PLUS Art.-Nr. 8874

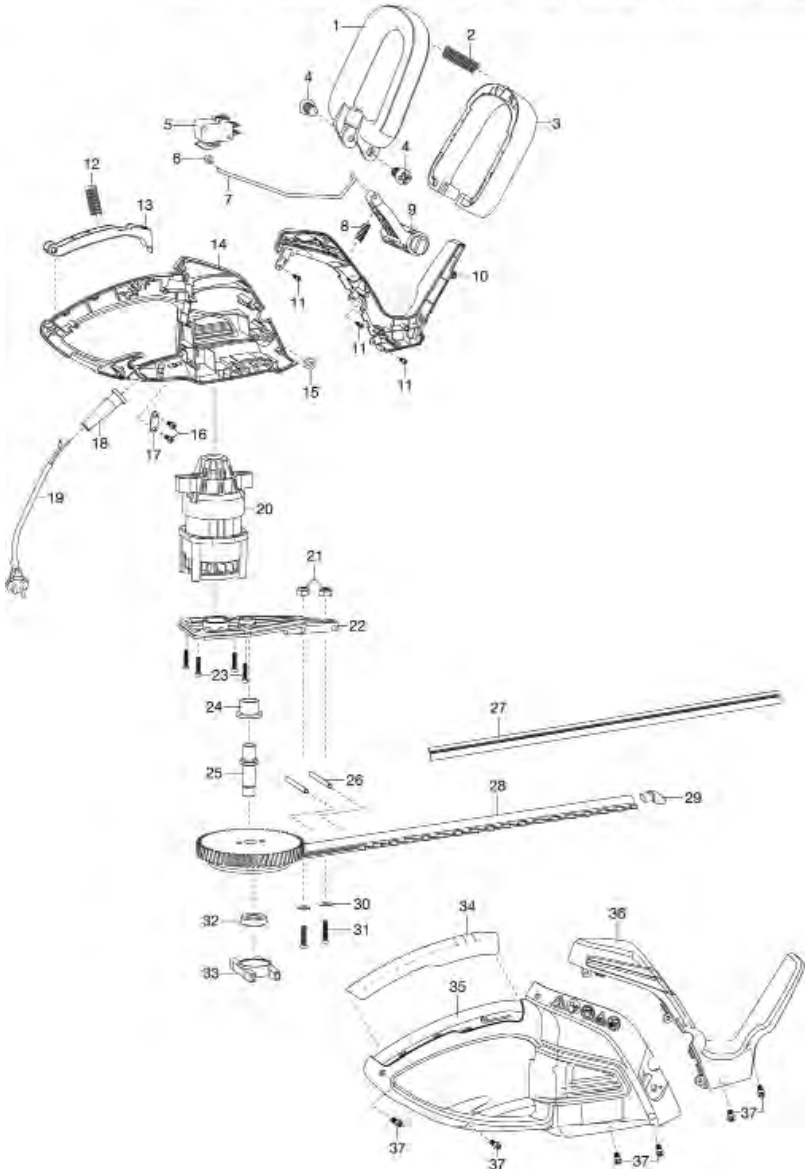

Bild Nr. Picture No.	Ersatzteil-Nr. Spare Part No.	Bezeichnung	Description	Désignation	unverb. Preisempf. EUR / inkl. MwSt.
Art. 8870		**Elektro-Heckenschere EasyCut 42** bis Baujahr 2015	**Electric Hedge Trimmer EasyCut 42** until 2015	**Taille-haies électrique EasyCut 42** jusqu'à 2015	
1-3	8870-00.900.01	Führungsgriff, kpl.	Guide handle, cpl.	Poignée de guidage, cpl.	17,64
2,4	8870-00.900.16	Polybeutel	Accessory bag	Sachet d'accessoires	2,25
4	8870-00.900.02	Schraube M6x16	Screw M6x16	Vis M6x16	1,19
5	8870-00.900.03	Schalter	Switch	Interrupteur	10,97
6	8870-00.900.04	Anschluss	Connector	Pièce de raccordement	2,71
7	8870-00.900.05	Schalterstange	Switch bar	Barre de interrupteur	3,46
8	8870-00.900.06	Feder	Spring	Ressort	2,00
9	8870-00.900.07	Schalthebel	Control lever	Levier de commande	5,81
11	8870-00.900.08	Schraube ST4x18	Screw ST4x18	Vis ST4x18	1,37
12	8870-00.900.09	Feder	Spring	Ressort	2,00
13	8870-00.900.10	Drücker	Trigger	Gâchette	5,52
19	8870-00.900.11	Netzkabel EU	Mains lead EU	Cordon d'alimentation EU	7,64
20-26, 30-33	8870-00.901.00	Motor kpl.	Motor assy.	Moteur cpl.	87,22
27	8870-00.900.14	Messerschutz	Blade protection	Fourreau	8,47
28,29	8870-00.900.12	Heckenscherenmessersatz, vollst.	Hedge clippers blade cpl.	Jeu de lames, cpl.	45,73
29	8870-00.900.15	Stoßschutz	Protector	Protection	3,80
34	8870-00.900.13	Griff	Handle	Poignée	5,74
	2591-00.900.01	Getriebefett Firetemp XT2, 5 gr	Gear fat Firetemp XT2, 5 gr	Graisse Firetemp XT2, 5 gr	15,82
Art. 8871		**Elektro-Heckenschere EasyCut 46** bis Baujahr 2015	**Electric Hedge Trimmer EasyCut 46** until 2015	**Taille-haies électrique EasyCut 46** jusqu'à 2015	
27,28,29	8871-00.900.01	Heckenscherenmessersatz, vollst.	Hedge clippers blade cpl.	Jeu de lames, cpl.	50,09
		Alle anderen Teile wie bei Art. 8870	All other spare parts art. 8870	Pour toutes les autres pièces, voir réf. 8870	
Art. 8874		**Elektro-Heckenschere EasyCut 48 plus** bis Baujahr 2016	**Electric Hedge Trimmer EasyCut 48 plus** until 2016	**Taille-haies électrique EasyCut 48 plus** jusqu'à 2016	
27	8874-00.900.02	Messerschutz	Blade protection	Fourreau	8,96
28,29	8874-00.900.01	Heckenscherenmessersatz, vollst.	Hedge clippers blade cpl.	Jeu de lames, cpl.	52,26
20-26, 30-33	Nicht lieferbar!	Motor kpl.	Motor assy.	Moteur cpl.	
		Alle anderen Teile wie bei Art. 8870	All other spare parts art. 8870	Pour toutes les autres pièces, voir réf. 8870	
Art. 8875		**Elektro-Heckenschere ErgoCut 48** bis Baujahr 2014	**Electric Hedge Trimmer ErgoCut 48** until 2014	**Taille-haies électrique ErgoCut 48** jusqu'à 2014	
1	8875-00.670.01	Schalter	Switch	Interrupteur	10,58
7	8875-00.600.12	Griffschale	Handle shell	Poignée	10,32
13	2300-00.600.21	Knickschutztülle	Bending safety socket	Passe-fils	4,07
14	2390-00.074.00	Netzkabel, vollst. EU	Mains lead, cpl. EU	Câble d'alimentation, cpl. EU	9,64
18	8875-00.600.13	Drücker	Trigger	Gâchette	4,75
19	8875-00.600.07	Drucktaste	Push-button	Bouton-poussoir	4,38
20	8875-00.620.00	Elektromotor, vollst.	Electric motor, cpl.	Moteur électrique, cpl.	87,67
22	8875-00.660.00	Leiterplatte, vollst.	Printed circuit card, cpl.	Circuit imprimé, cpl.	47,21
23	8875-00.660.01	Schalter	Switch	Interrupteur	10,03
25	8875-00.630.00	Schrägstirnrad, vollst.	Helical gear, cpl.	Roue helicoidale, cpl.	68,19
26,27	8875-00.680.00	Exzenterantrieb, vollst.	Eccentric gear, cpl.	Entraînement excentrique, cpl.	18,68
29	4062-00.630.11	Sicherungsring 8x0,8	Locking ring 8x0,8	Circlip 8x0,8	1,38
32	8875-00.600.16	Abdeckung	Cover	Couvercle	6,15
39	4028-00.610.07	STS-Schraube T40x18	STS-Screw T40x18	STS-Vis T40x18	0,87
40	8875-00.600.28	Distanzbuchse	Distance bush	Douille d'ecartement	2,06
39-44	8875-00.610.00	Heckenscherenmessersatz, vollst.	Hedge clippers blade, cpl.	Jeu de lames, cpl.	52,26
42	8875-00.600.15	Messerschutz	Blade protection	Fourreau	10,53
43	8875-00.610.04	Stoßschutz	Protector	Protection	4,38
44	2595-00.610.04	Schraube	Screw	Vis	1,69
	2591-00.900.01	Getriebefett Firetemp XT2, 5 gr	Gear fat Firetemp XT2, 5 gr	Graisse Firetemp XT2, 5 gr	15,82
Art. 8876		**Elektro-Heckenschere ErgoCut 58** bis Baujahr 2014	**Electric Hedge Trimmer ErgoCut 58** until 2014	**Taille-haies électrique ErgoCut 58** jusqu'à 2014	
25-29,39-44	8876-00.610.00	Heckenscherenmessersatz, vollst.	Hedge clippers blade, cpl.	Jeu de lames, cpl.	74,47
42	8876-00.600.01	Messerschutz	Blade protecting	Fourreau	12,72
		Alle anderen Teile wie bei Art. 8875	All other spare parts art. 8875	Pour toutes les autres pièces, voir réf. 8875	
		Nur die aufgeführten Teile sind lieferbar!	Only the mentioned spare parts are available!	Seules les pièces indiquées sont disponibles!	

Achtung!! Die Instandsetzung von Elektrogeräten darf nur von einer Elektrofachkraft unter Berücksichtigung der gesetzlichen Vorschriften durchgeführt werden.
Attention!! The repair of electrical products must only be carried out by a qualified electrician in accordance with legal regulations.
Attention!! La réparation des produits électriques ne doit être effectuée que par un électricien qualifié conformément aux dispositions légales.

GARDENA Elektro-Heckenschere EasyCut 420/45 Art.-Nr. 9830
Elektro-Heckenschere EasyCut 450/50 Art.-Nr. 9831
Elektro-Heckenschere EasyCut 500/55 Art.-Nr. 9832

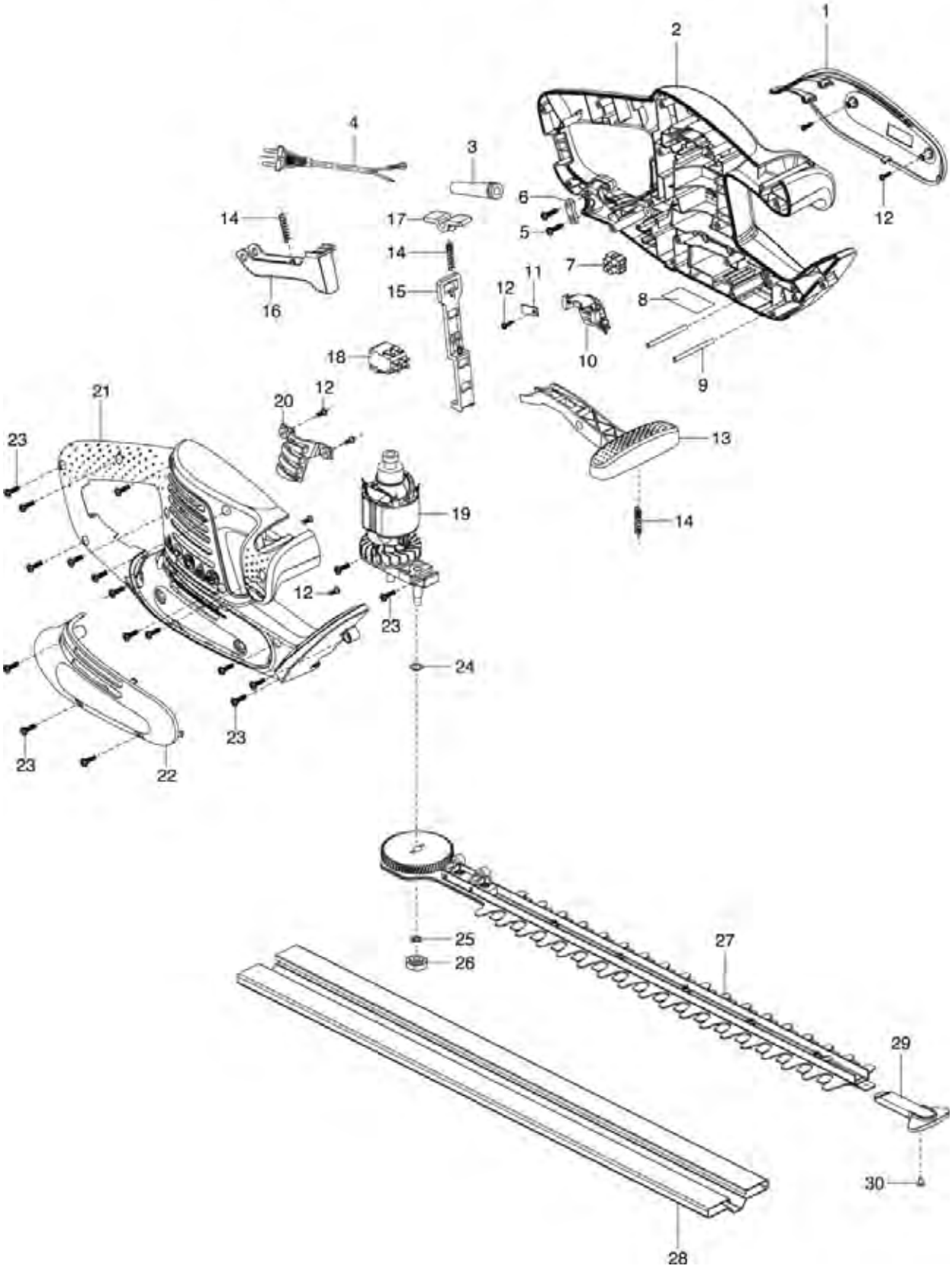

Bild Nr. Picture No.	Ersatzteil-Nr. Spare Part No.	Bezeichnung	Description	Désignation	unverb. Preisempf. EUR / inkl. MwSt.
Art. 9830		**Elektro-Heckenschere EasyCut 420/45**	**Electric Hedge Trimmer EasyCut 420/45**	**Taille-haies électrique EasyCut 420/45**	
4	9830-00.600.15	Netzkabel EU	Mains lead EU	Cordon d'alimentation EU	17,28
5	9830-00.600.26	Schraube ST4x12 Torx	Screw ST4x12 Torx	Vis ST4x12 Torx	0,70
6	9830-00.600.18	Kabelklemme	Cable clip	Serre-câble	1,80
9	9830-00.600.13	Stift	Pin	Goupille	2,58
13	9830-00.600.07	Hebel vorne	Lever / Trigger front	Levier avant	7,43
14	9830-00.600.23	Feder	Spring	Ressort	2,00
15	9830-00.600.08	Hebel	Lever	Levier	4,28
16	9830-00.600.10	Drücker	Trigger	Gâchette	4,95
17	9830-00.600.11	Kipphebel	Rocker lever	Bras basculant	1,94
18	9830-00.600.20	Schalter	Switch	Interrupteur	11,78
19	9830-00.901.00	Motor kpl.	Motor assy.	Moteur, cpl.	41,08
23	9830-00.600.28	Schraube ST4x16 Torx	Screw ST4x16 Torx	Vis ST4x16 Torx	0,87
24	9830-00.600.25	Scheibe	Washer	Disque	1,38
25	9830-00.600.24	Scheibe	Washer	Disque	1,38
26	9830-00.600.22	Mutter	Nut	Écrou	1,89
27-30	9830-00.610.00	Heckenscherenmessersatz, vollst.	Hedge clippers blade, cpl.	Jeu de lames, cpl.	48,99
28	9830-00.600.30	Messerschutz	Blade protection	Fourreau	6,56
29	9830-00.615.05	Stoßschutz	Protector	Protection	4,38
30	9830-00.615.13	Schraube ST4x8	Screw ST4x8	Vis ST4x8	0,70
Art. 9831		**Elektro-Heckenschere EasyCut 450/50**	**Electric Hedge Trimmer EasyCut 450/50**	**Taille-haies électrique EasyCut 450/50**	
27-30	9831-00.610.00	Heckenscherenmessersatz, vollst.	Hedge clippers blade, cpl.	Jeu de lames, cpl.	54,44
28	9831-00.600.03	Messerschutz	Blade protection	Fourreau	6,70
		Alle anderen Teile wie bei Art. 9830	All other spare parts art. 9830	Pour toutes les autres pièces, voir réf. 9830	
Art. 9832		**Elektro-Heckenschere EasyCut 500/55**	**Electric Hedge Trimmer EasyCut 500/55**	**Taille-haies électrique EasyCut 500/55**	
27-30	9832-00.610.00	Heckenscherenmessersatz, vollst.	Hedge clippers blade, cpl.	Jeu de lames, cpl.	59,89
28	9832-00.600.03	Messerschutz	Blade protection	Fourreau	6,76
		Alle anderen Teile wie bei Art. 9830	All other spare parts art. 9830	Pour toutes les autres pièces, voir réf. 9830	
Art. 6001		**Fangsack Cut&Collect EasyCut**	**Collecting bag Cut&Collect EasyCut**	**Collecteur de feuilles Cut&Collect EasyCut**	
	6001-00.600.01	Adapter, schwarz	Adapter, black	Adaptateur, noir	3,00
	6001-00.600.02	Schutzblech, türkis	Protection plate, turquoise	Tôle de protection, turquoise	4,38
	6001-00.600.04	Sicherungsscheibe mit Kappe	Lock washer with cap	Rondelle d'arrêt avec Capuchon	1,62
	6001-00.600.05	Mutter M5	Nut M5	Écrou M5	1,05
	6001-00.620.03	Riegel, orange	Latch, orange	Verrou, orange	1,94
		Nur die aufgeführten Teile sind lieferbar!	Only the mentioned spare parts are available!	Seules les pièces indiquées sont disponibles!	

Achtung!! Die Instandsetzung von Elektrogeräten darf nur von einer Elektrofachkraft unter Berücksichtigung der gesetzlichen Vorschriften durchgeführt werden.
Attention!! The repair of electrical products must only be carried out by a qualified electrician in accordance with legal regulations.
Attention!! La réparation des produits électriques ne doit être effectuée que par un électricien qualifié conformément aux dispositions légales.

GARDENA Elektro-Heckenschere ComfortCut 550/50 Art.-Nr. 9833
Elektro-Heckenschere ComfortCut 600/55 Art.-Nr. 9834
Elektro-Heckenschere PowerCut 700/65 Art.-Nr. 9835

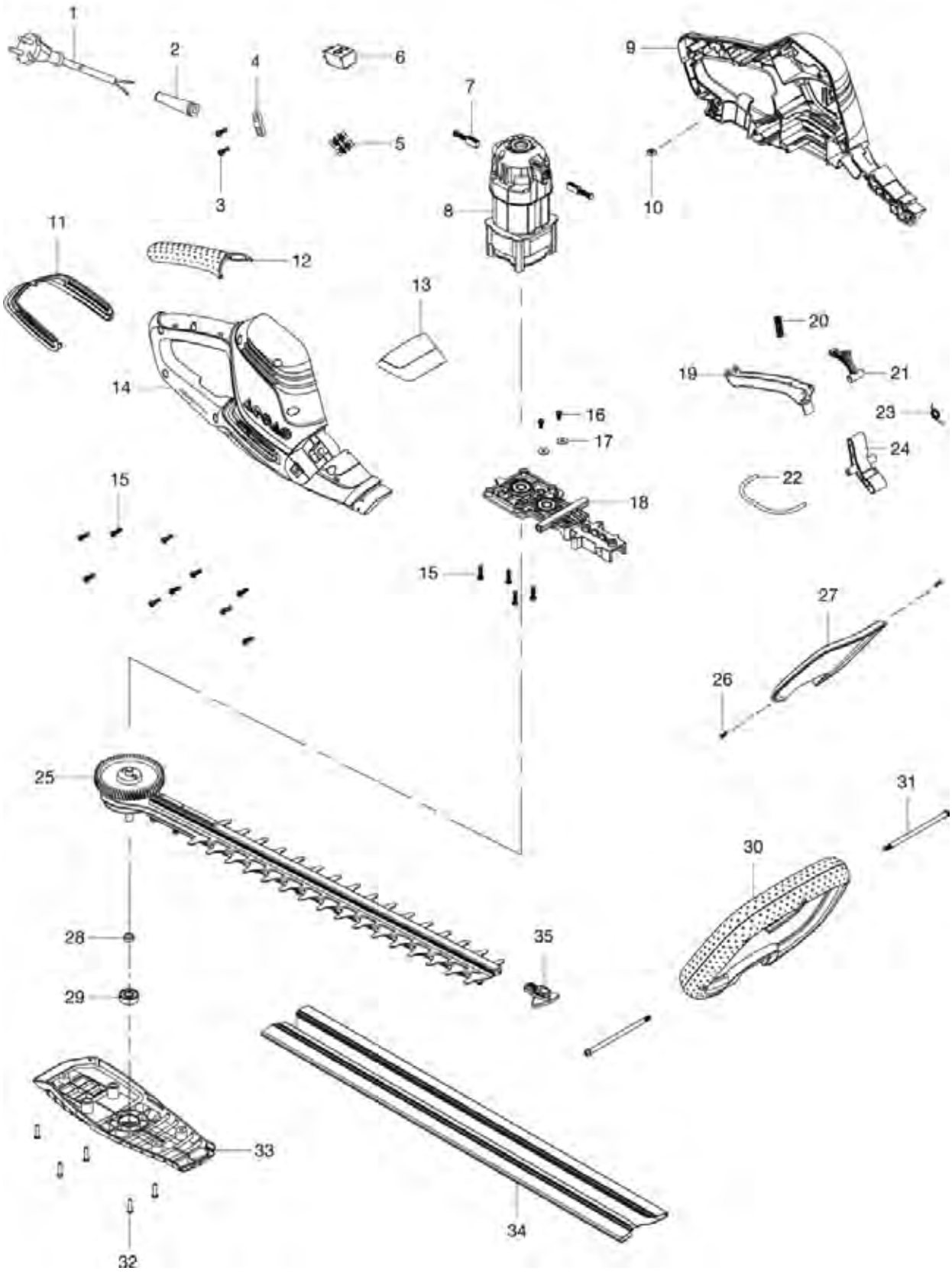

Bild Nr. Picture No.	Ersatzteil-Nr. Spare Part No.	Bezeichnung	Description	Désignation	unverb. Preisempf. EUR / inkl. MwSt.
Art. 9833		**Elektro-Heckenschere ComfortCut 550/50**	**Electric Hedge Trimmer ComfortCut 550/50**	**Taille-haies électrique ComfortCut 550/50**	
1	9833-00.600.19	Netzkabel EU	Mains lead EU	Cordon d'alimentation EU	19,28
2	9830-00.600.14	Kabeltülle	Cable grommet	Passe-fils	3,67
3	9830-00.600.26	Schraube ST4x12 Torx	Screw ST4x12 Torx	Vis ST4x12 Torx	0,70
4	9830-00.600.18	Kabelklemme	Cable clip	Serre-câble	1,80
5	9833-00.600.21	Anschlussklemme	Terminal	Borne	2,36
6	9833-00.600.33	Schalter	Switch	Interrupteur	15,36
5-8,15-18	9833-00.902.00	Motor, kpl.	Motor, cpl.	Moteur, cpl.	87,67
10	9833-00.600.30	Vierkantmutter M4	Square nut M4	Écrou carré M4	1,69
11	9833-00.600.06	Abdeckung	Cover	Couvercle	4,01
12	9833-00.600.08	Abdeckung Griff	Grip cover	Couvercle poignée	4,96
13	9833-00.600.05	Abdeckung vorne	Cover front	Couvercle à l'avant	4,39
15	9830-00.600.28	Schraube ST4x16 Torx	Screw ST4x16 Torx	Vis ST4x16 Torx	0,87
16	9833-00.625.04	Schraube M4	Screw M4	Vis M4	0,87
17	9833-00.625.03	Scheibe	Washer	Disque	1,38
19	9833-00.600.11	Drücker	Trigger	Gâchette	4,75
20	9833-00.600.18	Feder	Spring	Ressort	2,00
21	9833-00.600.09	Hebel	Lever	Levier	2,11
22	9833-00.600.13	Verbindungsstange	Connecting rod	Barre de connexion	2,80
23	9833-00.600.17	Feder	Spring	Ressort	1,86
24	9833-00.600.10	Hebel	Lever connecting rod	Levier	3,74
25,34,35	9833-00.901.00	Heckenscherenmessersatz	Hedge clippers blade	Jeu de lames	54,44
26	9833-00.600.29	Schraube ST3x12	Screw ST3x12	Vis ST3x12	0,70
27	9833-00.600.07	Schutz	Guard	Protecteur	5,64
28	9833-00.600.16	Scheibe	Washer	Disque	1,38
29	9830-00.620.03	Lager	Bearing	Palier	4,22
30,31	9833-00.630.00	Griff, kpl.	Handle cpl.	Poignée cpl.	29,43
31	9833-00.630.08	Schraube	Screw	Vis	3,30
32	9833-00.600.26	Schraube	Screw	Vis	0,87
33	9833-00.640.01	Abdeckung	Cover	Couvercle	13,91
34	9833-00.600.12	Messerschutz	Blade protection	Fourreau	7,38
35	9833-00.615.06	Stoßschutz	Protection	Protection	4,19
Art. 9834		**Elektro-Heckenschere ComfortCut 600/55**	**Electric Hedge Trimmer ComfortCut 600/55**	**Taille-haies électrique ComfortCut 600/55**	
25,34,35	9834-00.901.00	Heckenscherenmessersatz	Hedge clippers blade	Jeu de lames	59,89
34	9834-00.600.01	Messerschutz	Blade protection	Fourreau	8,07
		Alle anderen Teile wie bei Art. 9833	All other spare parts see art. 9833	Pour toutes les autres pièces, voir réf. 9833	
Art. 9835		**Elektro-Heckenschere PowerCut 700/65**	**Electric Hedge Trimmer PowerCut 700/65**	**Taille-haies électrique PowerCut 700/65**	
11	9835-00.600.04	Abdeckung	Cover	Couvercle	4,20
25,34,35	9835-00.901.00	Heckenscherenmessersatz	Hedge clippers blade	Jeu de lames	70,78
27	9835-00.600.05	Schutz	Guard	Protecteur	5,84
34	9835-00.600.06	Messerschutz	Blade protection	Fourreau	21,37
		Alle anderen Teile wie bei Art. 9833	All other spare parts see art. 9833	Pour toutes les autres pièces, voir réf. 9833	
Art. 6002		**Fangsack Cut&Collect ComfortCut**	**Collecting bag Cut&Collect ComfortCut**	**Collecteur de feuilles Cut&Collect ComfortCut**	
	6001-00.600.04	Sicherungsscheibe mit Kappe	Lock washer with cap	Rondelle d'arrêt avec Capuchon	1,62
	6002-00.600.01	Adapter, schwarz	Adapter, black	Adaptateur, noir	1,99
	6002-00.620.03	Riegel, orange	Latch, orange	Verrou, orange	1,94
		Nur die aufgeführten Teile sind lieferbar!	Only the mentioned spare parts are available!	Seules les pièces indiquées sont disponibles!	

Achtung!! Die Instandsetzung von Elektrogeräten darf nur von einer Elektrofachkraft unter Berücksichtigung der gesetzlichen Vorschriften durchgeführt werden.
Attention!! The repair of electrical products must only be carried out by a qualified electrician in accordance with legal regulations.
Attention!! La réparation des produits électriques ne doit être effectuée que par un électricien qualifié conformément aux dispositions légales.

GARDENA Teleskop-Heckenschere THS 400 Art.-Nr. 2586
ab Bj. 2001

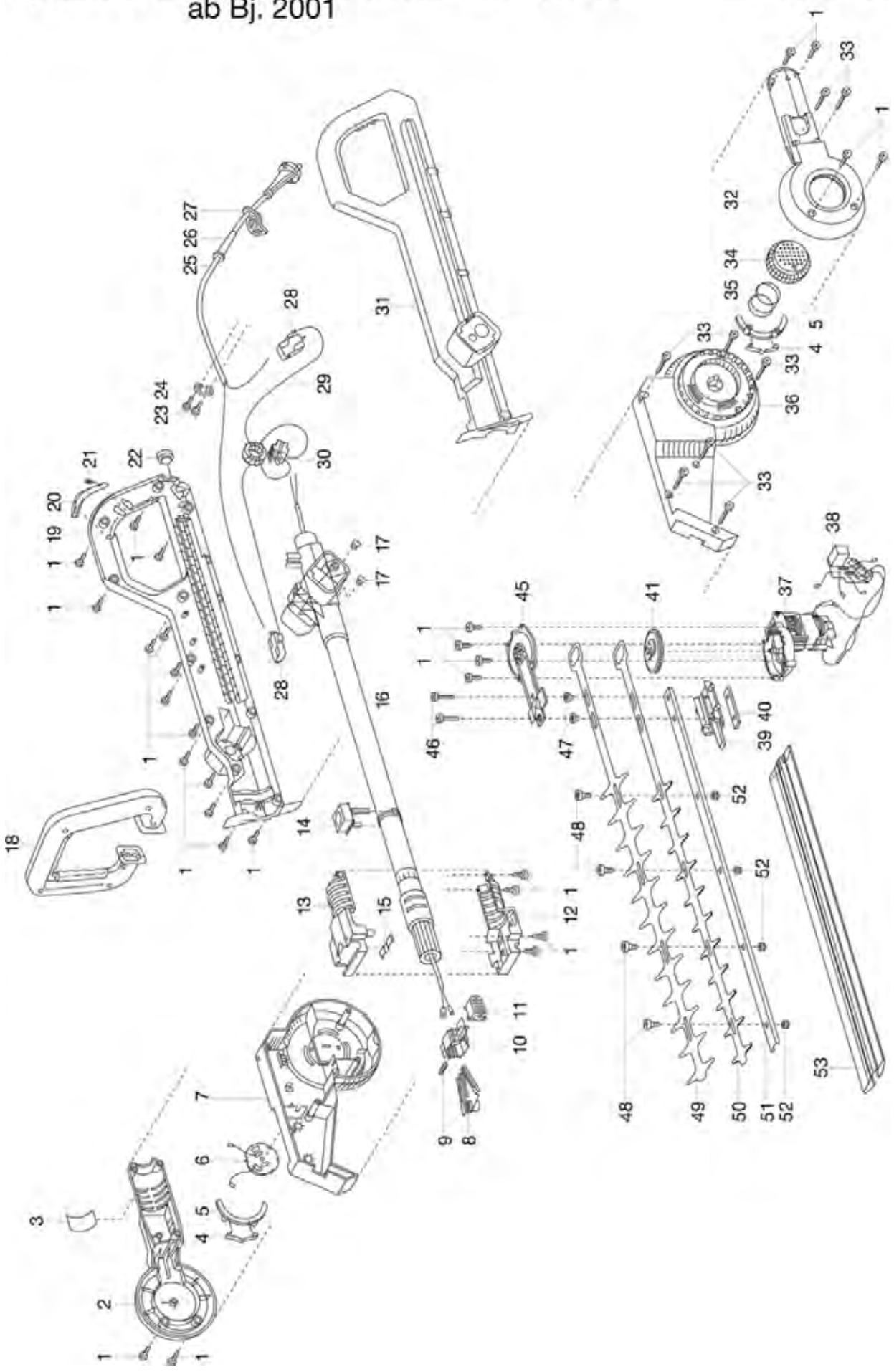

Bild Nr. Picture No.	Ersatzteil-Nr. Spare Part No.	Bezeichnung	Description	Désignation	unverb. Preisempf. EUR / inkl. MwSt.
Art. 2586		**Teleskop-Heckenschere THS 400**	**Telescopic Hedge Trimmer THS 400**	**Taille-haies télescopique THS 400**	
		Baujahr 05.2001 – 2010	Year of construction 05.2001 – 2010	Année de fabrication 05.2001 – 2010	
1	2546-00.600.28	Blechschraube 4,2x19-C-H	Sheet metal screw 4,2x19-C-H	Vis à tôle 4,2x19-C-H	0,87
5	2586-00.600.43	Anlaufsegment	Starting segment	Segment de démarrage	2,15
6	2586-00.615.00	Schleifringhalter, vollst.	Slip ring holder, cpl.	Porte-bague, cpl.	8,85
7,36	2586-00.701.01	Gehäuseschale (Paar)	Housing (pair)	Carter (paire)	23,40
8	2179-00.620.00	Kontaktbügel, vollst.	Bow collector, cpl.	Etrier de courant, cpl.	4,28
18	2594-00.650.00	Haltebügel, vollst.	Guide handle, cpl.	Poignée-contact, cpl.	30,52
19,31	2586-00.700.71	Griff (Paar), bedruckt	Handle (pair)	Poignée (paire)	28,81
26	2300-00.600.21	Knickschutztülle	Bending safety socket	Passe-fils	4,07
28	2586-00.600.85	Schnappschalter	Snap switch	Micro-contact	11,06
33	1182-00.600.02	Blechschraube 4,2x38-C-H	Sheet metal screw 4,2x38-C-H	Vis à tôle 4,2x38-C-H	1,19
34	2179-00.800.66	Knopf	Button	Bouton	4,25
35	2179-00.600.65	Druckfeder 3 Windungen	Pressure spring, 3 winding	Ressort de pression, 3 spire	2,55
41	2594-00.640.00	Exzenterantrieb, vollst.	Eccentric gear, cpl.	Entraînement excentrique, cpl.	51,23
45	2594-00.680.00	Bodenplatte, vollst.	Base plate, cpl.	Plaque de base, cpl.	34,05
46	2586-00.600.49	Linsenschraube, beschichtet	Oval head screw	Vis à tête bombée	1,34
48	2595-00.610.04	Schraube	Screw	Vis	1,69
48-52	2591-00.640.00	Heckenscherenmessersatz, vollst.	Hedge-clippers blade, cpl.	Jeu de lames, cpl.	44,64
52	333-00.600.22	Sechskantmutter M5	Hexagonal nut M5	Écrou hexagonal M5	0,92
53	8870-00.900.14	Messerschutz	Blade protection	Fourreau	8,47
	2591-00.900.01	Getriebefett Firetemp XT2, 5 gr	Gear fat Firetemp XT2, 5 gr	Graisse Firetemp XT2, 5 gr	15,82
Art. 2586		**Teleskop-Heckenschere THS 400**	**Telescopic Hedge Trimmer THS 400**	**Taille-haies télescopique THS 400**	
		bis Baujahr 1998	until 1998	jusqu'à 1998	
1	2546-00.600.28	Blechschraube 4,2x19-C-H	Sheet metal screw 4,2x19-C-H	Vis à tôle 4,2x19-C-H	0,87
5	2586-00.600.43	Anlaufsegment	Starting segment	Segment de démarrage	2,15
8	2179-00.620.00	Kontaktbügel, vollst.	Bow collector, cpl.	Etrier de courant, cpl.	4,28
18	2580-00.610.00	Haltebügel, vollst.	Guide handle, cpl.	Poignée-contact, cpl.	31,89
26	2300-00.600.21	Knickschutztülle	Bending safety socket	Passe-fils	4,07
28	2586-00.600.85	Schnappschalter	Snap switch	Micro-contact	11,06
33	1182-00.600.02	Blechschraube 4,2x38-C-H	Sheet metal screw 4,2x38-C-H	Vis à tôle 4,2x38-C-H	1,19
34	2179-00.800.66	Knopf	Button	Bouton	4,25
35	2179-00.600.65	Druckfeder 3 Windungen	Pressure spring, 3 winding	Ressort de pression, 3 spire	2,55
42	2300-00.500.15	Passscheibe P8x14x0,5	Shim ring P8x14x0,5	Rondelle d'ajustage P8x14x0,5	1,38
46	2586-00.600.49	Linsenschraube, beschichtet	Oval head screw	Vis à tête bombée	1,34
48	2586-00.610.03	Schraube	Screw	Vis	1,69
52	333-00.600.22	Sechskantmutter M5	Hexagonal nut M5	Écrou hexagonal M5	0,92
53	8870-00.900.14	Messerschutz	Blade protection	Fourreau	8,47
	2300-00.800.01	Hubstange m. Abstandbolzen	Lifting rod with bolt	Plaque de transmission	8,32
	2578-00.690.00	Exzenterantrieb, vollst.	Eccentric gear, cpl.	Entraînement excentrique, cpl.	48,89
	2586-00.630.00	Relais, vollst.	Relais, cpl.	Relais, cpl.	32,37
		Baujahr 1999 – 2001	Year of construction 1999 – 2001	Année de fabrication 1999 – 2001	
28	2586-00.600.85	Schnappschalter	Snap switch	Micro-contact	11,06
	2586-00.635.00	Relais, vollst.	Relais, cpl.	Relais, cpl.	53,60
	2586-00.690.00	Exzenterantrieb, vollst.	Eccentric gear, cpl.	Entraînement excentrique, cpl.	56,98
		Nur die aufgeführten Teile sind lieferbar!	Only the mentioned spare parts are available!	Seules les pièces indiquées sont disponibles!	

Achtung!! Die Instandsetzung von Elektrogeräten darf nur von einer Elektrofachkraft unter Berücksichtigung der gesetzlichen Vorschriften durchgeführt werden.
Attention!! The repair of electrical products must only be carried out by a qualified electrician in accordance with legal regulations.
Attention!! La réparation des produits électriques ne doit être effectuée que par un électricien qualifié conformément aux dispositions légales.

GARDENA Elektro Heckenschere HighCut 48 Art.-Nr. 8880

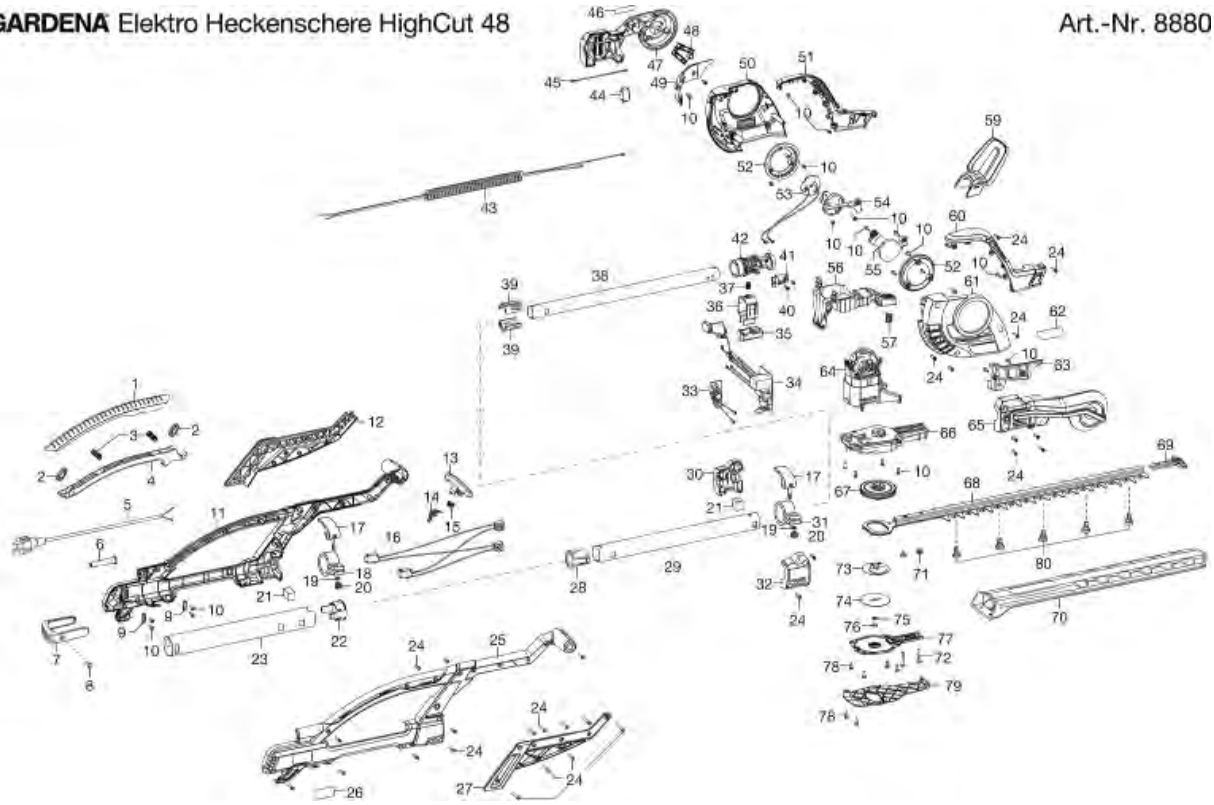

GARDENA Teleskop Heckenschere THS 500/48 Art.-Nr. 8883

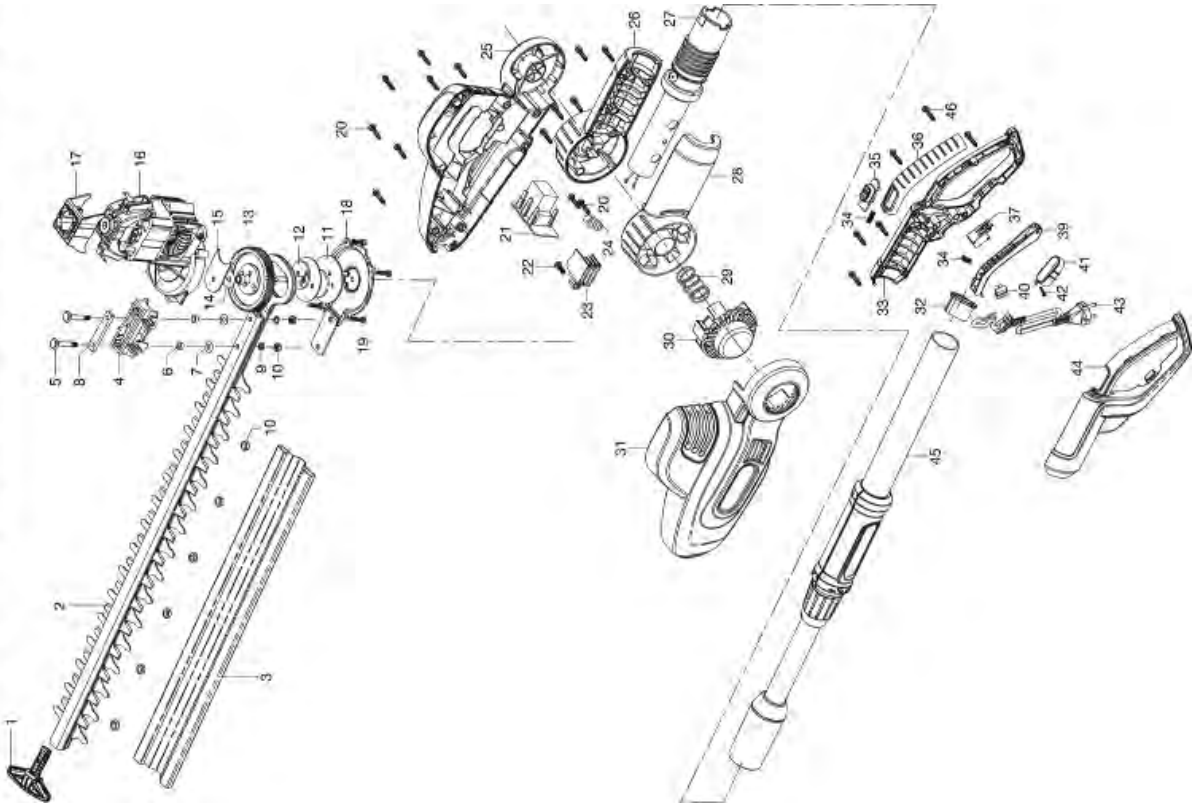

Bild Nr. Picture No.	Ersatzteil-Nr. Spare Part No.	Bezeichnung	Description	Désignation	unverb. Preisempf. EUR / inkl. MwSt.
Art. 8880		**Elektro-Heckenschere HighCut 48**	**Electric Hedge Trimmer HighCut 48**	**Taille-haies électrique HighCut 48**	
		bis Baujahr 2016	until 2016	jusqu'à 2016	
1	8880-00.600.73	Griffschale hinten	Moulded recess, rear	Poignée arrière	17,21
2	8880-00.600.60	Anschlag	Stopper	Arrêt	2,84
3	8875-00.600.20	Druckfeder 30x11x0,91	Pressure spring 30x11x0,91	Ressort de pression 30x11x0,91	2,00
4	8880-00.600.11	Hebel hinten	Lever, back	Levier, arrière	7,24
5	8880-00.670.00	Netzkabel, kpl. EU	Mains lead, cpl. EU	Câble d'alimentation, cpl. EU	17,59
6	2595-25.670.06	Knickschutztülle	Bending safty socket	Passe-fils	4,07
7	8880-00.600.66	Blende	Screen	Écran	5,34
8	4062-00.600.22	STS Schraube 50x14	Screw STS 50x14	Vis STS 50x14	0,87
16	8880-00.635.00	Verdrahtungsleitung, vollst.	Wiring, cpl.	Câble, cpl.	24,49
17-20	8880-00.640.00	Klemmschelle 34 vollst.	Gripper clamp 34, cpl.	Borne 34, cpl.	5,34
24	4028-00.610.07	STS-Schraube T40x18	STS-Screw T40x18	STS-Vis T40x18	0,87
17,19-20,31	8880-00.650.00	Klemmschelle 42 vollst.	Gripper clamp 42, cpl.	Borne 42, cpl.	5,45
33	8880-00.630.00	Leiterplatte, vollst.	Printed circuit card, cpl.	Circuit imprimé, cpl.	16,14
34	8880-00.610.00	Leiterplatte, vollst.	Printed circuit card, cpl.	Circuit imprimé, cpl.	47,28
44	8880-00.610.05	Schalter	Switch	Interrupteur	10,23
48	2179-00.620.00	Kontaktbügel, vollst.	Bow collector, cpl.	Etrier de courant, cpl.	4,28
52	8880-00.600.27	Klemmring	Locking ring	Anneau de serrage	4,09
53	8880-00.615.00	Schleifringhalter, vollst.	Slip ring holder, cpl.	Porte-bague, cpl.	9,50
56	8880-00.600.26	Hebel	Lever	Levier	10,28
59	8880-00.600.29	Schutz	Guard	Protecteur	6,76
64	8875-00.620.00	Elektromotor, vollst.	Electric motor, cpl.	Moteur électrique, cpl.	87,67
67	8875-00.630.00	Schrägstirnrad, vollst.	Helical gear, cpl.	Roue helicoidale, cpl.	68,19
68	8875-00.610.00	Heckenscherenmessersatz, vollst.	Hedge clippers blade, cpl.	Jeu de lames, cpl.	52,26
69	8875-00.610.04	Stoßschutz	Protector	Protection	4,38
70	8875-00.600.15	Messerschutz	Blade protection	Fourreau	10,53
73,74	8875-00.680.00	Exzenterantrieb, vollst.	Eccentric gear, cpl.	Entraînement excentrique, cpl.	18,68
76	4062-00.630.11	Sicherungsring 8x0,8	Locking ring 8x0,8	Circlip 8x0,8	1,38
78	2404-00.600.86	Kombischraube M4x12	Screw and washer assy. M4x12-S3	Boulon avec rondelle incorpée M4x12-S3	1,26
79	8880-00.600.33	Abdeckung	Cover	Couvercle	6,95
80	2595-00.610.04	Schraube	Screw	Vis	1,69
	2591-00.900.01	Getriebefett Firetemp XT2, 5 gr	Gear fat Firetemp XT2, 5 gr	Graisse Firetemp XT2, 5 gr	15,82

Art. 8883		**Teleskop Heckenschere THS 500/48**	**Telescopic Hedge Trimmer THS 500/48**	**Taille-haies télescopique THS 500/48**	
1	8883-00.611.01	Stoßschutz	Protector	Protection	4,00
3	8883-00.611.02	Messerschutz	Blade protection	Fourreau	8,21
1-14	8883-00.901.00	Heckenscherenmessersatz, vollst.	Hedge clippers blade cpl.	Jeu de lames, cpl.	52,26
16	8883-00.614.00	Motor kpl.	Motor assy. 500W	Moteur cpl.	87,52
17	8883-00.610.18	Motorabdeckung	Motor cover	Couvercle de moteur, noir	4,19
18	8883-00.610.10	Getriebedeckel	Gear box cover	Courvercle de rouage	15,07
19	8881-00.900.10	Schraube ST4x16	Screw ST4x16	Vis ST4x16	0,87
20	8866-00.900.22	Schraube ST4x16	Screw ST4x16	Vis ST4x16	1,26
21	8883-00.611.00	Platine kpl.	Printed circuit assy.	Platine électronique cpl.	19,85
29	8866-00.900.17	Druckfeder	Pressure spring	Ressort de pression	2,31
30	8883-00.610.05	Drücker	Trigger	Gâchette	7,24
34	8883-00.620.26	Feder	Spring	Ressort	2,00
37	8883-00.620.24	Schalter	Switch	Interrupteur	13,53
40	8883-00.620.29	Anschlussklemme	Terminal	Borne	2,36
41	8883-00.620.34	Kabelführung	Cable clip	Guide-câble	3,00
42	8868-00.610.39	Schraube ST3x12	Screw ST3x12	Vis ST3x12	0,70
43	8883-00.620.22	Netzkabel EU	Mains lead EU	Cordon d'alimentation EU	16,66
32-45	8883-00.620.00	Griff, kpl.	Handle cpl.	Poignée cpl.	69,59
	8883-00.902.00	Tragegurt, kpl.	Shoulder strap, cpl.	Bretelle, cpl.	6,01
		Nur die aufgeführten Teile sind lieferbar!	Only the mentioned spare parts are available!	Seules les pièces indiquées sont disponibles!	

Achtung!! Die Instandsetzung von Elektrogeräten darf nur von einer Elektrofachkraft unter Berücksichtigung der gesetzlichen Vorschriften durchgeführt werden.
Attention!! The repair of electrical products must only be carried out by a qualified electrician in accordance with legal regulations.
Attention!! La réparation des produits électriques ne doit être effectuée que par un électricien qualifié conformément aux dispositions légales.

GARDENA Leise-Powerhäcksler S 2000 S — Art.-Nr. 3980-A
Leise-Powerhäcksler S 2300 SP — Art.-Nr. 3982-A

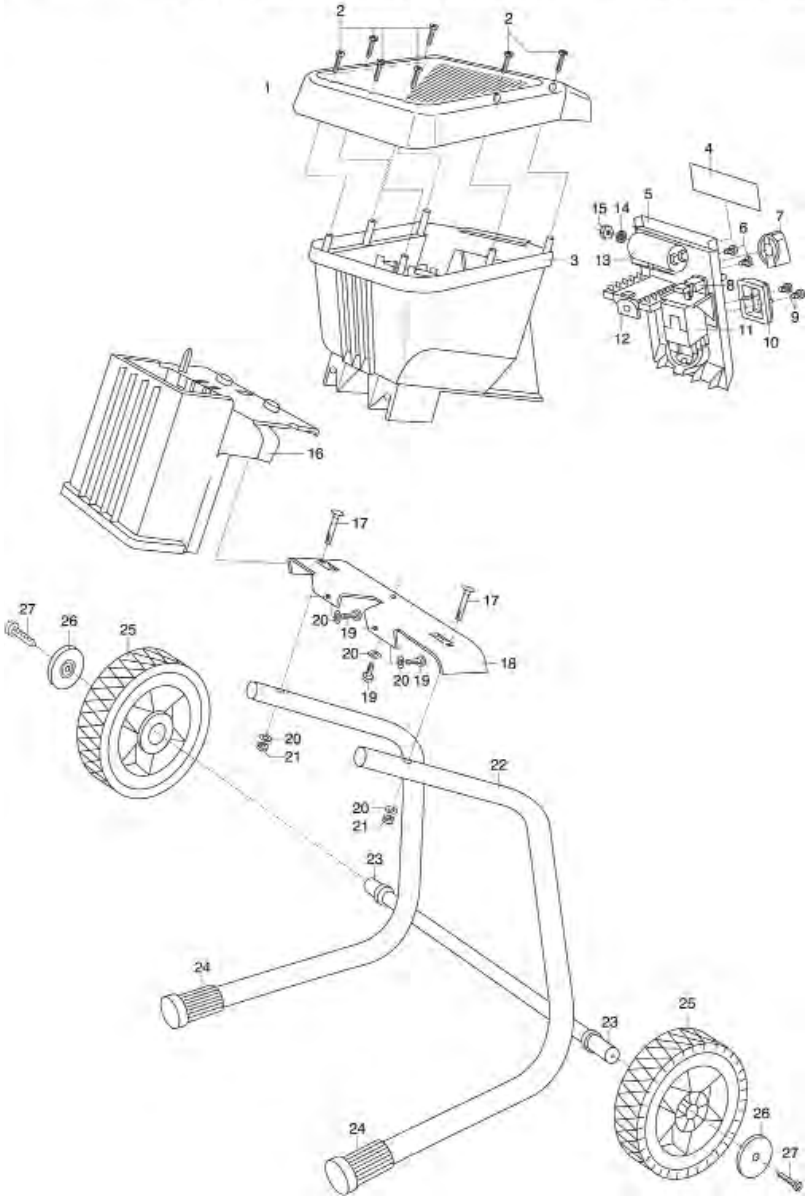

GARDENA Teleskop Hochentaster TCS 720/20 — Art.-Nr. 8868

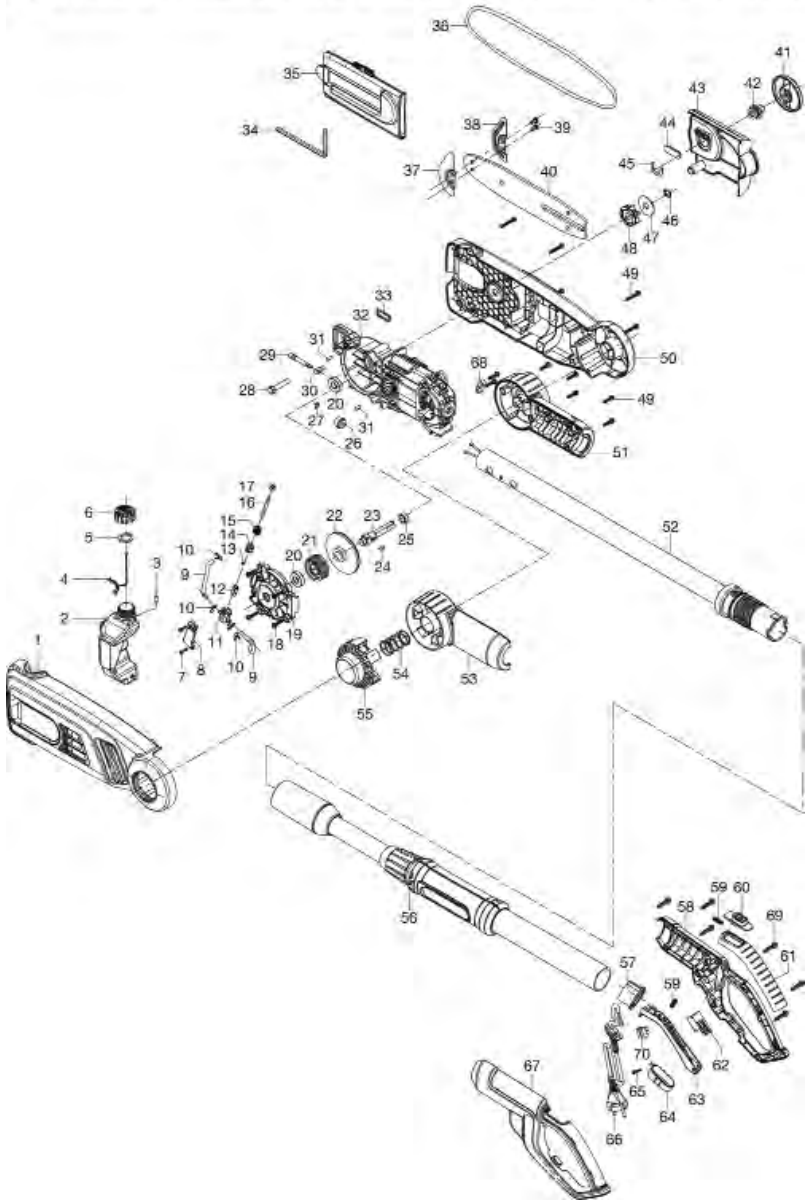

Bild Nr. Picture No.	Ersatzteil-Nr. Spare Part No.	Bezeichnung	Description	Désignation	unverb. Preisempf. EUR / inkl. MwSt.
Art. 8868		**Teleskop Hochentaster TCS 720/20**	**Telescopic Pruner TCS 720/20**	**Elagueuse télescopique TCS 720/20**	
1	8868-00.610.01	Gehäuse links	Left housing	Carter gauche	20,86
2	8868-00.610.04	Öltank	Oil tank	Réservoir d'huile	10,92
3	8866-00.900.05	Gummiventil	Rubber valve	Soupape en caoutchouc	1,23
4-6	8866-00.901.00	Öleinfülldeckel, kpl.	Retainer / Oil cap, cpl.	Bouchon d'huile, cpl.	6,56
7	8868-00.610.39	Schraube ST3x12	Screw ST3x12	Vis ST3x12	0,70
8	8868-00.610.34	Abdeckung	Oil pump cover	Courvercle	2,84
9	8868-00.610.28	Ölschlauch	Oil pipe	Tuyau d'huile	2,78
10	8868-00.610.32	Sicherungsring	Locking ring	Circlip	1,38
11-17	8868-00.611.00	Ölpumpe, kpl.	Oil pump, cpl.	Pompe à huile, cpl.	14,77
18,69	8866-00.900.22	Schraube ST4x16	Screw ST4x16	Vis ST4x16	1,26
19	8868-00.610.37	Getriebedeckel	Gear box cover	Courvercle de rouage	9,14
22	8868-00.610.16	Getriebezahnrad	Gear	Engrenage	33,19
25	8868-00.610.45	Buchse	Bush	Douille	1,81
26	8868-00.610.12	Zahnrad	Gear wheel	Pignon	7,52
27	8868-00.610.13	Sicherungsring Ø6	Locking ring Ø6	Circlip Ø6	1,38
29	8868-00.610.26	Spannbolzen	Clamping bolt	Boulon de tension	1,81
30	8866-00.900.10	Spannschraube	Straining screw	Vis de tension	1,69
32	8868-00.613.00	Motor, kpl.	Motor assy.	Moteur, cpl.	88,18
33	8868-00.610.33	Öldichtung	Oil seal	Joint étanche à l'huile	3,20
34	8866-00.900.28	Spannschlüssel	Wrench	Clé de serrage	1,26
35	8868-00.610.07	Kettenschutz	Sheath	Protection de chaîne	7,35
36	4049-00.701.00	Kette 8" (Art. 4049-20)	Chain 8" (Art. 4049-20)	Chaîne 8" (Réf. 4049-20)	19,99
37-40	8866-00.900.02	Schwert kpl.	Guide bar assy.	Guide-chaîne cpl.	26,53
41-45	8868-00.901.00	Schwertabeckung	Bar cover	Couvercle guide-chaîne	16,49
46	8866-00.900.13	Sicherungsring Ø10	Locking ring Ø10	Circlip Ø10	1,38
47	8866-00.900.14	Scheibe	Washer	Disque	2,00
48	8866-00.900.15	Kettenrad	Chain sprocket	Roue a chaîne	12,45
49	8868-00.610.38	Schraube ST4x25	Screw ST4x25	Vis ST4x25	1,02
50	8868-00.610.02	Gehäuse rechts	Right housing	Carter droite	20,90
54	8866-00.900.17	Druckfeder	Pressure spring	Ressort de pression	2,31
55	8883-00.610.05	Drücker	Trigger	Gâchette	7,24
59	8883-00.620.26	Feder	Spring	Ressort	2,00
60	8883-00.620.05	Schieber	Slide	Verrou	2,15
62	8883-00.620.24	Schalter	Switch	Interrupteur	13,53
64	8883-00.620.34	Kabelführung	Cable clip	Guide-câble	3,00
65	8868-00.610.39	Schraube ST3x12	Screw ST3x12	Vis ST3x12	0,70
66	8883-00.620.22	Netzkabel EU	Mains lead EU	Cordon d'alimentation EU	16,66
70	8883-00.620.29	Anschlussklemme	Terminal	Borne	2,36
56-67,69,70	8883-00.620.00	Griff, kpl.	Handle cpl.	Poignée cpl.	69,59
	8883-00.902.00	Tragegurt, kpl.	Shoulder strap, cpl.	Bretelle, cpl.	6,01

Art. 3980		**Leise-Powerhäcksler S 2000 S** bis Baujahr 2003	**Silent Shredder S 2000 S** until 2003	**Broyeur silencieuxS 2000 S** jusqu'à 2003	
Art. 3981		**Leise-Powerhäcksler S 2000 S** bis Baujahr 2004	**Silent Shredder S 2000 S** until 2004	**Broyeur silencieuxS 2000 S** jusqu'à 2004	
Art. 3982		**Leise-Powerhäcksler S 2300 SP** bis Baujahr 2003	**Silent Shredder S 2300 SP** until 2003	**Broyeur silencieux S 2300 SP** jusqu'à 2003	
Art. 3983		**Leise-Powerhäcksler S 2300 SP** bis Baujahr 2004	**Silent Shredder S 2300 SP** until 2004	**Broyeur silencieux S 2300 SP** jusqu'à 2004	
2	3980-00.900.01	Schraube Tri-Wing T 5x18	Screw Tri-Wing T 5x18	Vis Tri-Wing T 5x18	1,37
13-15	4001-00.900.20	Kondensator 20 µF	Capacitor 20 µF	Condensateur 20 µF	40,06
16	3980-00.600.11	Auswurftrichter	Ejection funnel	Entonnoir d'éjection	43,66
21	312-00.600.12	Sechskantmutter M6	Hexagonal nut M6	Écrou hexagonal M6	1,05
25	2620-00.610.00	Rad, vollst.	Wheel, cpl.	Roue, cpl.	7,50
26	2625-00.600.91	Blende	Screen	Enjoliveur de roue	2,26
27	2546-00.600.28	Blechschraube 4,2x19-C-H	Sheet metal screw 4,2x19-C-H	Vis à tôle 4,2x19-C-H	0,87

Ersatzteile für Messerwerke + Motor dürfen nur durch von uns autorisierten Werkstätten eingebaut werden und sind nur auf Anfrage über den GARDENA Kundendienst erhältlich.

It is only allowed to authorized workshops to install spare parts for the blade + motor. This spare parts can be ordered at the GARDENA Service department.

Les pièces détachées corrspondant aux parties coupantes et au moteur doivent être mises en place par des techniciens agréés GARDENA. Ces pièces sont disponibles, uniquement sur demande, auprès du service client GARDENA.

Nur die aufgeführten Teile sind lieferbar!	Only the mentioned spare parts are available!	Seules les pièces indiquées sont disponibles!

Achtung!! Die Instandsetzung von Elektrogeräten darf nur von einer Elektrofachkraft unter Berücksichtigung der gesetzlichen Vorschriften durchgeführt werden.
Attention!! The repair of electrical products must only be carried out by a qualified electrician in accordance with legal regulations.
Attention!! La réparation des produits électriques ne doit être effectuée que par un électricien qualifié conformément aux dispositions légales.

Art.-Nr. 3984-20
Art.-Nr. 3984-44
Art.-Nr. 3986-20

GARDENA Häcksler GH 2000
Häcksler GH 2300
Häcksler GH 2500

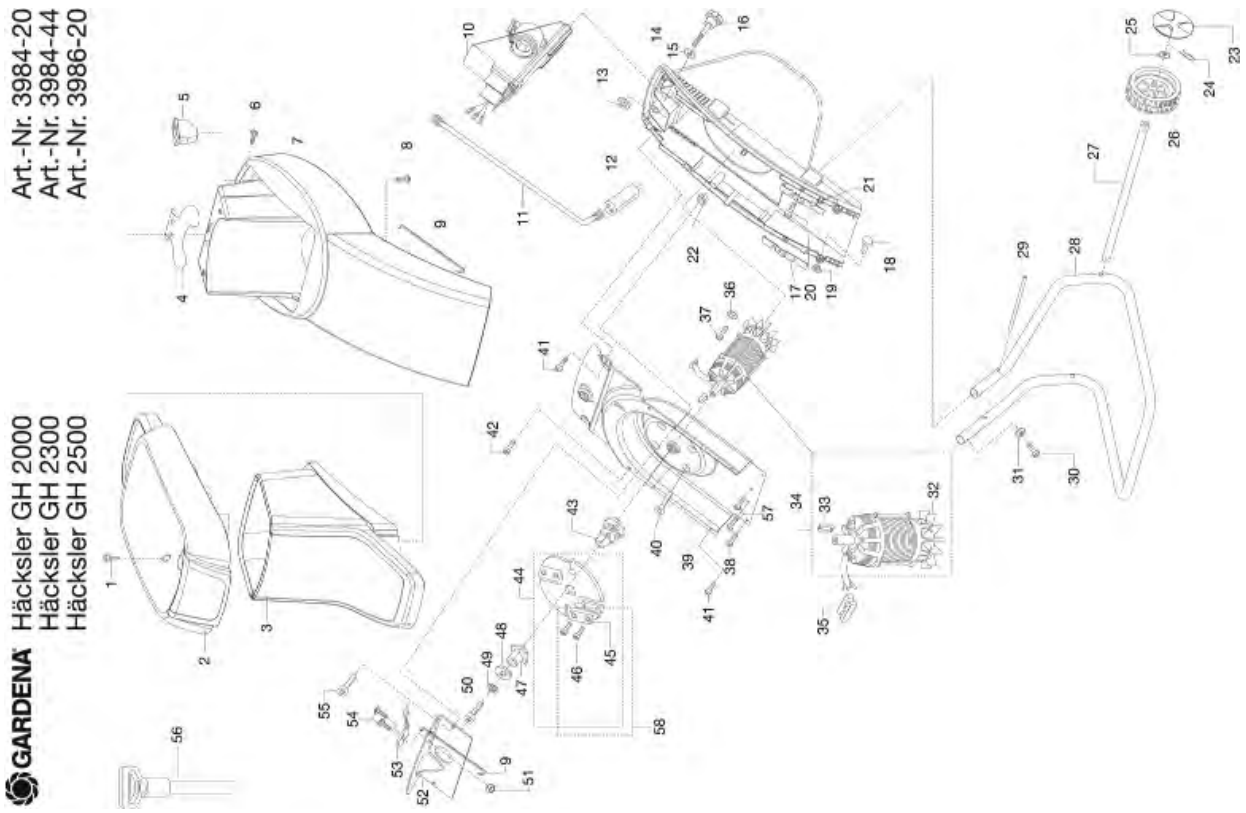

GARDENA Leise-Häcksler LH 2500

Art.-Nr. 3988-20

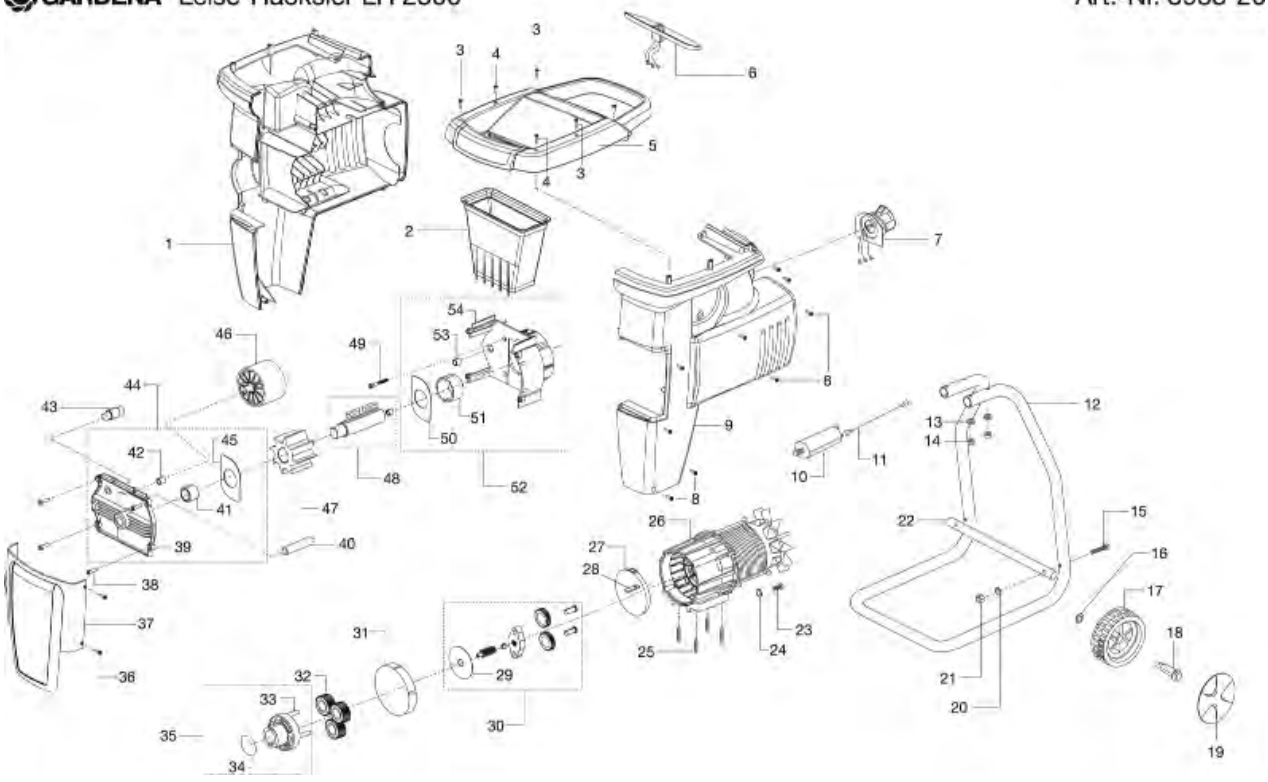

Bild Nr. Picture No.	Ersatzteil-Nr. Spare Part No.	Bezeichnung	Description	Désignation	unverb. Preisempf. EUR / inkl. MwSt.
Art. 3984		**Gartenhäcksler GH 2000**	**Garden Shredder GH 2000**	**Broyeur GH 2000**	
		bis Baujahr 2010	until 2010	jusqu'à 2010	
Art. 3985		**Gartenhäcksler GH 2000**	**Garden Shredder GH 2000**	**Broyeur GH 2000**	
		bis Baujahr 2006	until 2006	jusqu'à 2006	
Art. 3984-44		**Gartenhäcksler GH 2300**	**Garden Shredder GH2300**	**Broyeur GH 2300**	
		bis Baujahr 2008	until 2008	jusqu'à 2008	
1	3984-00.900.01	Tri-Wing Schraube K50x35-VZ	Tri-Wing screw K50x35-VZ	Tri-Wing vis K50x35-VZ	1,58
2	3984-00.900.02	Trichter, schwarz	Funnel, black	Entonnoir, noir	60,05
3	3984-00.900.03	Trichterhals, türkis	Funnel neck, turquoise	Col d'entonnoir, turquoise	50,79
10	3984-00.900.08	Schaltpanel 13 A	Switch panel 13 A	Panneau d'interrupteur 13 A	131,84
18	3984-00.900.12	Kunststoffbolzen	Plastic bolt	Boulon en plastique	3,62
23	3984-00.900.15	Radblende D 180, rot	Wheel cover D 180, red	Enjoliveur de roue D 180, rouge	5,78
24	3984-00.900.16	Splint 3,2x20 für Rad	Split pin 3,2x20 for wheel	Goupille fendue 3,2x20 pour roue	3,18
26	3984-00.900.18	Rad D 180	Wheel D 180	Roue D 180	24,12
27	3984-00.900.19	Achse, blank	Axle, brightly	Axe, lumineux	9,71
44	3984-00.900.27	Messerscheibe, kpl.	Cutter disk, cpl.	Disque de lame, cpl.	82,31
45,46	3984-00.900.28	Messer, vollst. (2x)	Blade, cpl. (2x)	Lame, cpl. (2x)	46,05
46	3984-00.900.29	Senkschraube M8	Countersunk screw M8	Vis noyée M8	1,58
	3984-00.901.00	Polybeutel, vollst.	Accessory bag, cpl.	Sachet d'accessoires, cpl.	41,47
Art. 3986		**Gartenhäcksler GH 2500**	**Garden Shredder GH 2500**	**Broyeur GH 2500**	
		bis Baujahr 2010	until 2010	jusqu'à 2010	
	Nicht mehr lieferbar!	Trichterhals, grau	Funnel neck, grey	Col d'entonnoir, gris	
56	3986-00.900.01	Stopfer	Plunger	Poussoir de vegetaux	18,86
		Alle anderen Teile siehe Art. 3984	All other spare parts see art. 3984	Pout toutes les autres pièces voir réf. 3984	
Art. 3988		**Gartenhäcksler LH 2500**	**Quiet Shredder LH 2500**	**Broyeur silencieux LH 2500**	
		bis Baujahr 2010	until 2010	jusqu'à 2010	
5	3988-00.900.05	Trichter	Funnel	Entonnoir	53,49
6,7	3988-00.900.06	Schalterplatte	Switch wafer	Plaque de commutateur	138,23
14,21	312-00.600.12	Sechskantmutter M6	Hexagonal nut M6	Écrou hexagonal M6	1,05
17	3984-00.900.18	Rad D 180	Wheel D 180	Roue D 180	24,12
19	3984-00.900.15	Radblende D 180, rot	Wheel cover D 180, red	Enjoliveur de roue D 180, rouge	5,78
22	3988-00.900.15	Radachse	Wheel axle	Axe de roue	30,67
46	3988-00.900.20	Gegenrolle	Counter roller	Anti-rôle	61,40
		Nur die aufgeführten Teile sind lieferbar!	Only the mentioned spare parts are available!	Seules les pièces indiquées sont disponibles!	

Achtung!! Die Instandsetzung von Elektrogeräten darf nur von einer Elektrofachkraft unter Berücksichtigung der gesetzlichen Vorschriften durchgeführt werden.
Attention!! The repair of electrical products must only be carried out by a qualified electrician in accordance with legal regulations.
Attention!! La réparation des produits électriques ne doit être effectuée que par un électricien qualifié conformément aux dispositions légales.

GARDENA Elektro-Kettensäge CST 3518 Art.-Nr. 8860
Elektro-Kettensäge CST 3519-X Art.-Nr. 8862

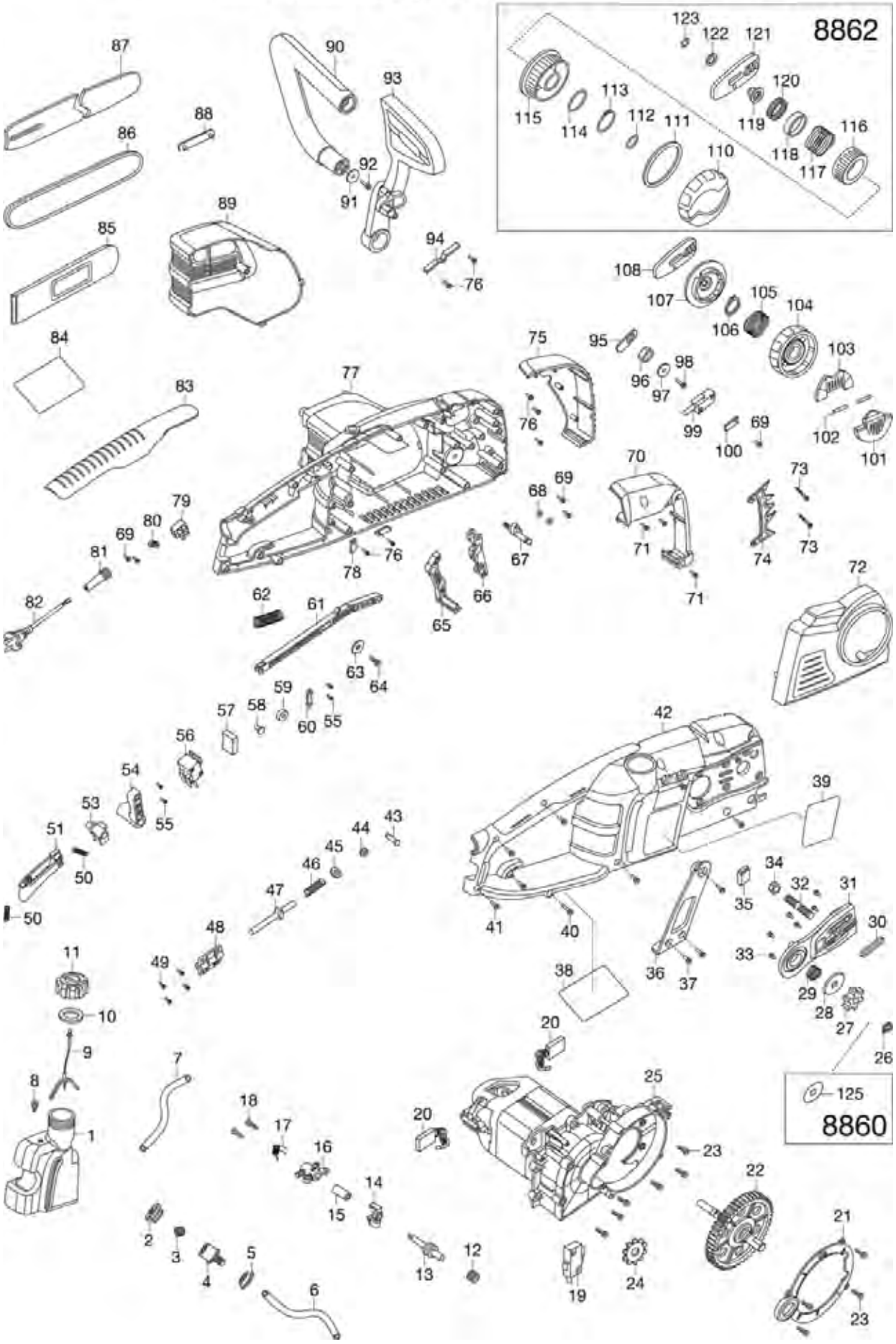

Bild Nr. Picture No.	Ersatzteil-Nr. Spare Part No.	Bezeichnung	Description	Désignation	unverb. Preisempf. EUR / inkl. MwSt.
Art. 8860		**Elektro-Kettensäge CST 3518** bis Baujahr 2014	**Electric Chain Saw CST 3518** until 2014	**Tronconneuse CST 3518** jusqu'à 2014	
1-8	62557-42.733.01	Ölbehälter, kpl.	Oil tank assembly	Réservoir d'huile	17,49
3	62557-42.740.01	Schwamm	Sponge	Filtre	1,77
4	62557-42.736.01	Verbinder	Connector	Connecteur	1,89
5	62557-42.735.01	Dichtring	Gasket	Joint	1,96
6	62557-42.734.01	Rohr	Tube	Tube	2,05
7	62557-42.737.01	Ölleitung	Oil tube	Tube d'huile	1,94
9-11	62557-42.738.01	Öleinfülldeckel, kpl.	Oil cap, cpl.	Bouchon d'huile, cpl.	6,56
10	62557-42.739.01	Dichtring	Gasket	Joint	1,77
12-18	62557-42.741.01	Ölpumpe, kpl.	Oil pump assembly	Pompe à huile, cpl.	15,20
20	62557-42.746.01	Kohlebürste	Brush	Charbon	8,88
20,24-25	62557-42.744.01	Motor, kpl.	Motor assembly	Moteur, cpl.	134,48
22	62557-42.747.01	Abtriebswelle, kpl.	Output shaft assy.	Arbre de transmission, cpl.	47,87
24	62557-42.745.01	Motorritzel	Motor wheel	Pignon de moteur	11,94
26	62557-42.748.01	E-Ring	E-ring	E-Ring	1,38
27	62557-42.749.01	Ritzel	Sprocket	Pignon	11,42
28	62557-42.751.01	Scheibe	Washer	Disque	1,86
29	62557-42.752.01	Spannfeder	Tensioner spring	Ressort tendeur	2,00
30	62557-42.754.01	Dichtungsring	Seal ring	Rondelle de joint	1,77
30-35	62557-42.753.01	Halterung rechts, kpl.	Right holder assembly	Support droite, cpl.	6,84
32	62557-42.755.01	Schraube	Machine srew	Vis	2,56
36	8860-00.900.01	Griffhalter	Handle holder	Support de poignée	8,66
42	62557-42.743.01	Gehäuse rechts	Right housing	Carter droite	23,85
43	62557-42.756.01	Achse	Axle	Axe	1,99
44	62557-42.757.01	E-Ring	E-ring	E-Ring	1,38
45	62557-42.758.01	Scheibe	Washer	Disque	1,38
46	62557-42.759.01	Feder	Stop rod spring	Ressort	2,08
47	62557-42.760.01	Anschlagbolzen	Stop pin	Boulon de butée	2,86
48	62557-42.761.01	Bolzenhalterung	Pin holder	Repose canette	3,02
50	62557-42.768.01	Feder	Spring	Ressort	2,00
51	62557-42.770.01	Kippschalter	Switch trigger	Interrupteur à bascule	3,51
53	62557-42.766.01	Antiblockierknopf	Anti-lock button	Bouton d'antiblocage	3,71
54	62557-42.765.01	Rolle	Roller	Rôle	4,57
56	62557-42.764.01	Mikroschalter	Micro switch	Micro-contact	11,58
57	62557-42.763.01	Kondensator	Capacitor	Condensateur	2,39
61	62557-42.762.01	Hebebaum	Handspike	Anspect	2,56
65	62557-42.771.01	Schalterverbindung 1	Switch connection 1	Connexion d'interrupteur 1	3,30
66	62557-42.772.01	Schalterverbindung 2	Switch connection 2	Connexion d'interrupteur 2	3,14
67	62557-42.773.01	Düse	Nozzle	Buse	1,94
70	62557-42.774.01	Abdeckung rechts	Cover right	Couvercle de protection droite	6,43
72,101-107	62557-42.781.01	Deckel, kpl.	End cover assembly	Couvercle, cpl.	28,58
73	62557-42.780.01	S.T. Schraube	S.T. screw	S.T. vis	1,69
74	62557-42.779.01	Kralle	Spiked bumper	Capot protection carter	2,92
75	62557-42.775.01	Abdeckung links	Cover left	Couvercle de protection gauche	5,76
77	62557-42.776.01	Gehäuse links	Left housing	Carter gauche	25,91
82	62557-42.777.01	Netzkabel	Power cable	Câble d'alimentation	11,80
83	62557-42.778.01	Griffplatte, kpl.	Grip plate assembly	Poignée plaque, cpl.	4,41
85	62557-42.797.01	Kettenschutz (14") 35 cm	Sheath (14") 35 cm	Protection de chaîne (14") 35 cm	6,70
86	6007-00.701.00	Kette (14") 35 cm (Art. 6007-20)	Chain (14") 35 cm (Art. 6007-20)	Chaîne (14") 35 cm (Réf. 6007-20)	30,98
89	62557-42.795.01	Motorabdeckung	Motor cover	Capot du moteur	13,16
90	62557-42.792.01	Griff, vorne	Front handle	Poignée avant	21,30
93	62557-42.787.01	Sicherheitsschutz	Safe guard	Arceau de protection	13,04
94	62557-42.785.01	Bremsdämpfer	Brake damper	Amortisseur du frein	2,55
95	62557-42.784.01	Bremsplatte	Brake plate	Plaque du frein	2,56
99	62557-42.783.01	Schalter	Switch	Interrupteur	9,91
108	62557-42.782.01	Spannplatte	Tension plate	Plaque de fixation	5,70
125	8860-00.900.03	Scheibe	Washer	Disque	1,69
Art. 8862		**Elektro-Kettensäge CST 3519-X** bis Baujahr 2014	**Electric Chain Saw CST 3519-X** until 2014	**Tronconneuse CST 3519-X** jusqu'à 2014	
19	62557-42.801.01	Wärme-Schutzschalter	Thermal switch	Interrupteur thermique de sécurité	12,45
30-35	62557-42.802.01	Halterung rechts, kpl.	Right holder assembly	Support droite, cpl.	7,82
46	62557-42.803.01	Feder	Spring	Ressort	2,00
72,110-112	62557-42.806.01	Deckel, kpl.	End cover assembly	Couvercle, cpl.	19,14
77	62557-42.805.01	Gehäuse links	Left housing	Carter gauche	26,74
90	62557-42.808.01	Griff vorne, kpl.	Front handle assembly	Poignée avant, cpl.	21,00
113-123	62557-42.807.01	Schnellspanner	Quick fit tensioner	Galet tendeur	33,82
		Alle anderen Teile wie bei Art. 8860	All other spare parts see art. 8860	Pour toutes les autres pièces, voir réf. 8860	
		Nur die aufgeführten Teile sind lieferbar!	Only the mentioned spare parts are available!	Seules les pièces indiquées sont disponibles!	

Achtung!! Die Instandsetzung von Elektrogeräten darf nur von einer Elektrofachkraft unter Berücksichtigung der gesetzlichen Vorschriften durchgeführt werden.
Attention!! The repair of electrical products must only be carried out by a qualified electrician in accordance with legal regulations.
Attention!! La réparation des produits électriques ne doit être effectuée que par un électricien qualifié conformément aux dispositions légales.

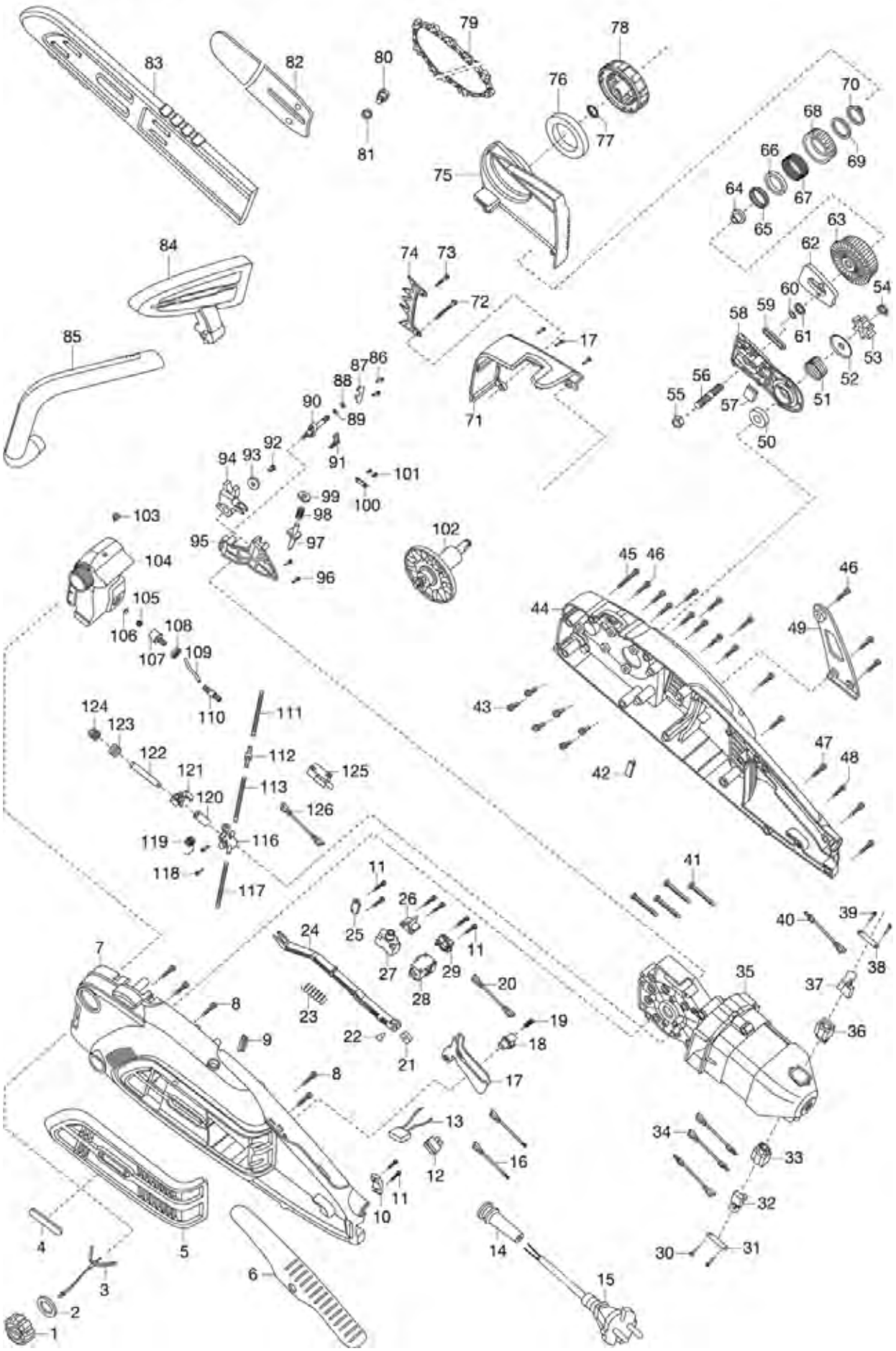
1
2
3
4
5
6
7
8
9
10
11
12
13
14
15
16
17
18
19
20
21
22
23
24
25
26
27
28
29
30
31
32
33
34
35
36
37
38
39
40
41
42
43
44
45
46
47
48
49
50
51
52
53
54
55
56
57
58
59
60
61
62
63
64
65
66
67
68
69
70
71
72
73
74
75
76
77
78
79
80
81
82
83
84
85
86
87
88
89
90
91
92
93
94
95
96
97
98
99
100
101
102
103
104
105
106
107
108
109
110
111
112
113
116
117
118
119
120
121
122
123
124
125
126

Bild Nr. Picture No.	Ersatzteil-Nr. Spare Part No.	Bezeichnung	Description	Désignation	unverb. Preisempf. EUR / inkl. MwSt.
Art. 8863		**Elektro-Kettensäge CSI 4020-X**	**Electric Chain Saw CSI 4020-X**	**Tronconneuse CSI 4020-X**	
		bis Baujahr 2014	until 2014	jusqu'à 2014	
1-3	62557-42.738.01	Öleinfülldeckel, kpl.	Oil cap, cpl.	Bouchon d'huile, cpl.	6,56
2	62557-42.739.01	Dichtring	Gasket	Joint	1,77
5	62557-42.812.01	Abdeckung links	Cover left	Couvercle de protection gauche	20,96
6	62557-42.814.01	Griffplatte, kpl.	Grip plate assembly	Poignée plaque, cpl.	8,35
7	62557-42.813.01	Gehäuse links	Left housing	Carter gauche	25,44
13	62557-42.815.01	Kondensator	Capacitor	Condensateur	2,70
15	62557-42.777.01	Netzkabel	Power cable	Câble d'alimentation	11,80
17	62557-42.816.01	Schalterknopf	Switch buttom	Bouton d'interrupteur	4,75
18	62557-42.817.01	Antiblockierknopf	Anti-lock button	Bouton d'antiblocage	3,71
21-24	62557-42.818.01	Antriebsstange	Actuation rod	Bielle de commande	5,24
27	62557-42.821.01	Überlastsicherung	Overload protect	Protection contre les surcharges	12,45
28	62557-42.820.01	Mikroschalter	Micro switch	Micro-contact	11,85
32-41	62557-42.827.01	Motor, kpl.	Motor assembly	Moteur, cpl.	135,37
32,37	62557-42.828.01	Kohlebürste	Brush	Charbon	8,88
44	62557-42.835.01	Gehäuse rechts	Right housing	Carter droite	26,22
49	8860-00.900.02	Griffhalter	Handle holder	Support de poignée	8,81
51	62557-42.752.01	Spannfeder	Tensioner spring	Ressort tendeur	2,00
52	62557-42.751.01	Dichtungsring	Seal ring	Rondelle de joint	1,86
53	62557-42.749.01	Ritzel	Sprocket	Pignon	11,42
54	62557-42.748.01	E-Ring	E-ring	E-Ring	1,38
55-59	62557-42.836.01	Blende, vollst.	Cover, cpl.	Ecran, cpl.	15,45
56	62557-42.837.01	Bolzen	Bolt	Boulon	2,77
59	62557-42.754.01	Dichtungsring	Seal ring	Rondelle de joint	1,77
60-70	62557-42.807.01	Schnellspanner	Quick fit tensioner	Galet tendeur	33,82
71	62557-42.838.01	Blende vorne	Front cover	Ecran avant	8,84
74	62557-42.779.01	Kralle	Spiked bumper	Capot protection carter	2,92
75-78	62557-42.840.01	Deckel, kpl.	End cover assembly	Couvercle, cpl.	19,35
79	6008-00.701.00	Kette (16") 40 cm (Art. 6008-20)	Chain (16") 40 cm (Art. 6008-20)	Chaîne (16") 40 cm (Réf. 6008-20)	35,40
80	62557-42.842.01	S.T. Schraube	S.T. screw	S.T. vis	1,49
81	62557-42.843.01	Scheibe	Washer	Disque	1,38
82	62557-42.844.01	Schwert (16") 40 cm	Guide bar (16") 40 cm	Guide-chaîne (16") 40 cm	59,71
83	62557-42.845.01	Kettenschutz (16") 40 cm	Sheath (16") 40 cm	Protection de chaîne (16") 40 cm	8,89
84	62557-42.834.01	Sicherheitsschutz	Safe guard	Arceau de protection	12,02
85	62557-42.833.01	Griff, vorne	Front handle	Poignée avant	20,84
90	62557-42.832.01	Ölanschluss	Oil connector	Connecteur d'huile	1,94
95-101	62557-42.831.01	Bremsstift, cpl.	Brake pin assembly	Goupille du frein	16,39
102	62557-42.830.01	Abtriebswelle, kpl.	Output shaft assy.	Arbre de transmission, cpl.	46,54
103-110	62557-42.823.01	Ölbehälter, kpl.	Oil tank assembly	Réservoir d'huile	23,23
105	62557-42.740.01	Schwamm	Sponge	Filtre	1,77
106	62557-42.826.01	Öltankscheibe	Oil tank disc	Disque de réserviur d'huile	2,45
107	62557-42.736.01	Verbinder	Connector	Connecteur	1,89
108	62557-42.735.01	Dichtring	Gasket	Joint	1,96
109	62557-42.734.01	Rohr	Tube	Tube	2,05
113-124	62557-42.819.01	Ölpumpe, kpl.	Oil pump assembly	Pompe à huile, cpl.	14,77
125	62557-42.822.01	Schalter	Switch	Interrupteur	10,17
		Nur die aufgeführten Teile sind lieferbar!	Only the mentioned spare parts are available!	Seules les pièces indiquées sont disponibles!	

Achtung!! Die Instandsetzung von Elektrogeräten darf nur von einer Elektrofachkraft unter Berücksichtigung der gesetzlichen Vorschriften durchgeführt werden.
Attention!! The repair of electrical products must only be carried out by a qualified electrician in accordance with legal regulations.
Attention!! La réparation des produits électriques ne doit être effectuée que par un électricien qualifié conformément aux dispositions légales.

GARDENA

2558 Turbotrimmer 350 Duo

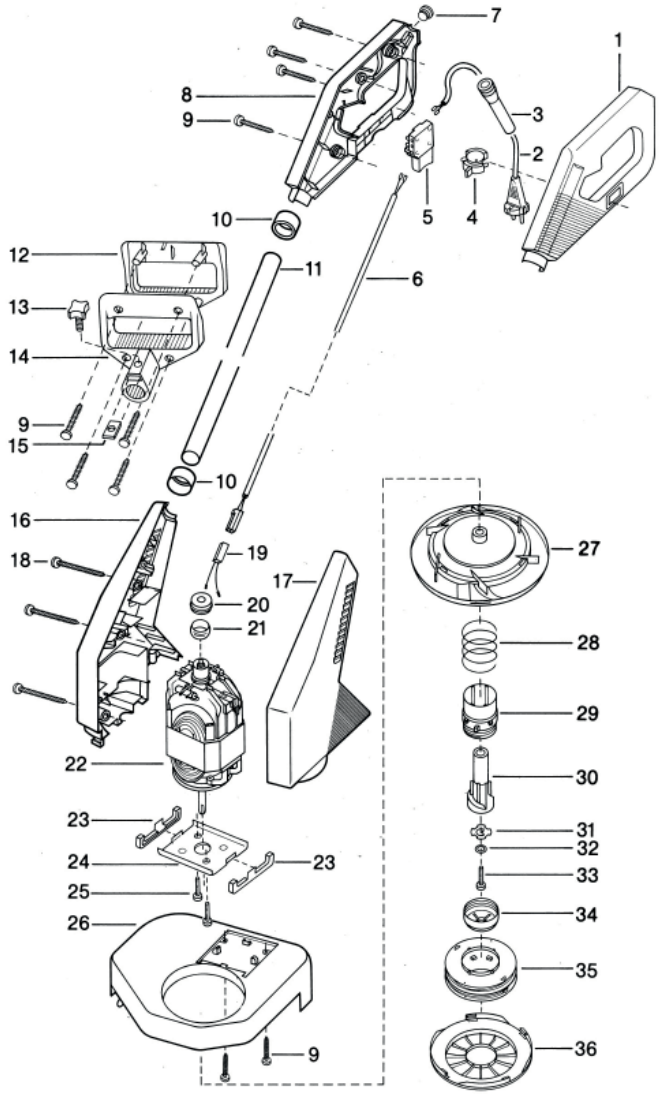

GARDENA

2390/2395/2400 Turbotrimmer

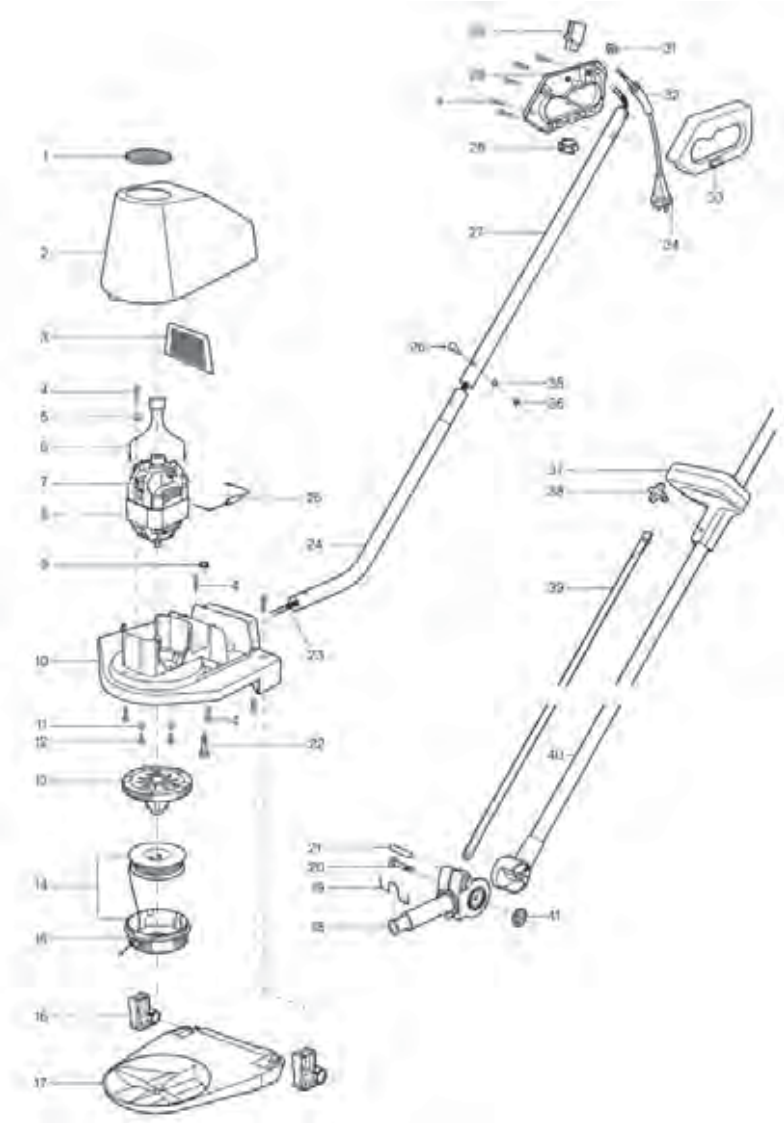

Bild Nr. / Picture No.	Ersatzteil-Nr. / Spare Part No.	Bezeichnung	Description	Désignation	unverb. Preisempf. EUR / inkl. MwSt.
Art. 2385		**Turbotrimmer 190**	**Turbotrimmer 190**	**Turbofil 190**	
		bis Baujahr 1992	until 1992	jusqu'à 1992	
	2300-00.600.21	Knickschutztülle	Bending safety socket	Passe-fils	4,07
	2385-00.620.00	Spulenhalter	Reel holder	Support de bobine	14,14
	2390-00.072.00	Geräteschalter, vollst.	Switch, cpl.	Interrupteur, cpl.	11,78
	2390-00.074.00	Netzkabel, vollst. EU	Mains lead, cpl. EU	Câble d'alimentation, cpl. EU	9,64
	2406-00.010.00	Fadenspender, vollst. (Art. 2406-20)	Filament cassette, cpl. (Art. 2406-20)	Cassette de fil, cpl. (Réf. 2406-20)	13,73
	2406-00.881.00	Fadenkassettengehäuse	Filament cassette case	Boîtier de bobine	4,61
Art. 2390		**Turbotrimmer 200**	**Turbotrimmer 200**	**Turbofil 200**	
		bis Baujahr 1992	until 1992	jusqu'à 1992	
Art. 2395		**Turbotrimmer 250**	**Turbotrimmer 250**	**Turbofil 250**	
		bis Baujahr 1992	until 1992	jusqu'à 1992	
4	2546-00.600.28	Blechschraube 4,2x19-C-H	Sheet metal screw 4,2x19-C-H	Vis à tôle 4,2x19-C-H	0,87
9	2390-00.000.16	Sperrzahnmutter M5-8	Self-locking nut M5-8	Écrou de blocage M5-8	1,61
11	2390-00.100.04	Scheibe	Disc	Disque	1,38
13	2390-00.055.00	Spulenhalter, vollst.	Reel holder, cpl.	Support de bobine, cpl.	24,38
14,15	2406-00.010.00	Fadenspender, vollst. (Art. 2406-20)	Filament cassette, cpl. (Art. 2406-20)	Cassette de fil, cpl. (Réf. 2406-20)	13,73
15	2406-00.881.00	Fadenkassettengehäuse	Filament cassette case	Boîtier de bobine	4,61
16	2390-00.000.01	Kufenlager	Runner bearing	Charnière de patin	2,56
30	2390-00.072.00	Geräteschalter, vollst.	Switch, cpl.	Interrupteur, cpl.	11,78
34	2390-00.074.00	Netzkabel, vollst. EU	Mains lead, cpl. EU	Câble d'alimentation, cpl. EU	9,64
Art. 2400		**Turbotrimmer 300**	**Turbotrimmer 300**	**Turbofil 300**	
		bis Baujahr 1992	until 1992	jusqu'à 1992	
38	3703-00.600.14	Klemmschraube, rot	Looking screw, red	Vis de serrage, rouge	3,11
		Alle anderen Teile wie bei Art. 2390	All other spare parts see art. 2390	Pout toutes les autres pièces voir réf. 2390	
Art. 2550		**Turbotrimmer 300**	**Turbotrimmer 300**	**Turbofil 300**	
		bis Baujahr 1996	until 1996	jusqu'à 1996	
	2300-00.600.21	Knickschutztülle	Bending safety socket	Passe-fils	4,07
	2390-00.072.00	Geräteschalter, vollst.	Switch, cpl.	Interrupteur, cpl.	11,78
	2390-00.074.00	Netzkabel, vollst. EU	Mains lead, cpl. EU	Câble d'alimentation, cpl. EU	9,64
	2555-00.600.60	Spulenkörper rot (breit)	Reel case red	Boîtier de bobine rouge	4,57
	5371-00.721.00	Ersatzfadenspule anthrazit, vollst. (Art. 5371-20)	Filament cassette anthracite, cpl. (Art. 5371-20)	Cassette de fil anthracite, cpl. (Réf. 5371-20)	9,98
		Kohlen nicht auswechselbar!	Carbons not replaceable!	Charbons non remplacables!	
Art. 2558		**Turbotrimmer 350 Duo**	**Turbotrimmer 350 Duo**	**Turbofil 350 Duo**	
		bis Baujahr 2001	until 2001	jusqu'à 2001	
2	2390-00.074.00	Netzkabel, vollst. EU	Mains lead, cpl. EU	Câble d'alimentation, cpl. EU	9,64
9	2546-00.600.28	Blechschraube 4,2x19-C-H	Sheet metal screw 4,2x19-C-H	Vis à tôle 4,2x19-C-H	0,87
10	2555-00.600.90	Kappe, grau	Cap, grey	Capuchon, gris	2,69
22	2558-00.610.00	Elektromotor, vollst.	Electric motor, cpl.	Moteur électrique, cpl.	51,22
26	2558-00.713.00	Abdeckung, vollst.	Cover, cpl.	Ecran de protection, cpl.	22,10
28	2558-00.600.21	Druckfeder	Pressure spring	Ressort de pression	2,31
29	2565-00.600.26	Mitnehmer	Carrier	Entraîneur	3,90
30	2565-00.600.22	Hülse	Socket	Douille	3,00
31	2565-00.600.23	Mitnehmerscheibe	Carrier disc	Disque entraîneur	4,05
32	2390-00.100.04	Scheibe	Disc	Disque	1,38
33	2565-00.600.36	Schraube M4x10-8.8	Screw M4x10-8.8	Vis M4x10-8.8	1,37
35	2565-00.650.00	Doppelspule, vollst. (Art. 5372-20)	Double reel, cpl. (Art. 5372-20)	Doubler bobine, cpl. (Réf. 5372-20)	11,48
36	2565-00.600.11	Deckel	Cover	Couvercle	4,69
		Nur die aufgeführten Teile sind lieferbar!	Only the mentioned spare parts are available!	Seules les pièces indiquées sont disponibles!	

Achtung!! Die Instandsetzung von Elektrogeräten darf nur von einer Elektrofachkraft unter Berücksichtigung der gesetzlichen Vorschriften durchgeführt werden.
Attention!! The repair of electrical products must only be carried out by a qualified electrician in accordance with legal regulations.
Attention!! La réparation des produits électriques ne doit être effectuée que par un électricien qualifié conformément aux dispositions légales.

GARDENA Turbotrimmer classicCut Art.-Nr. 2402

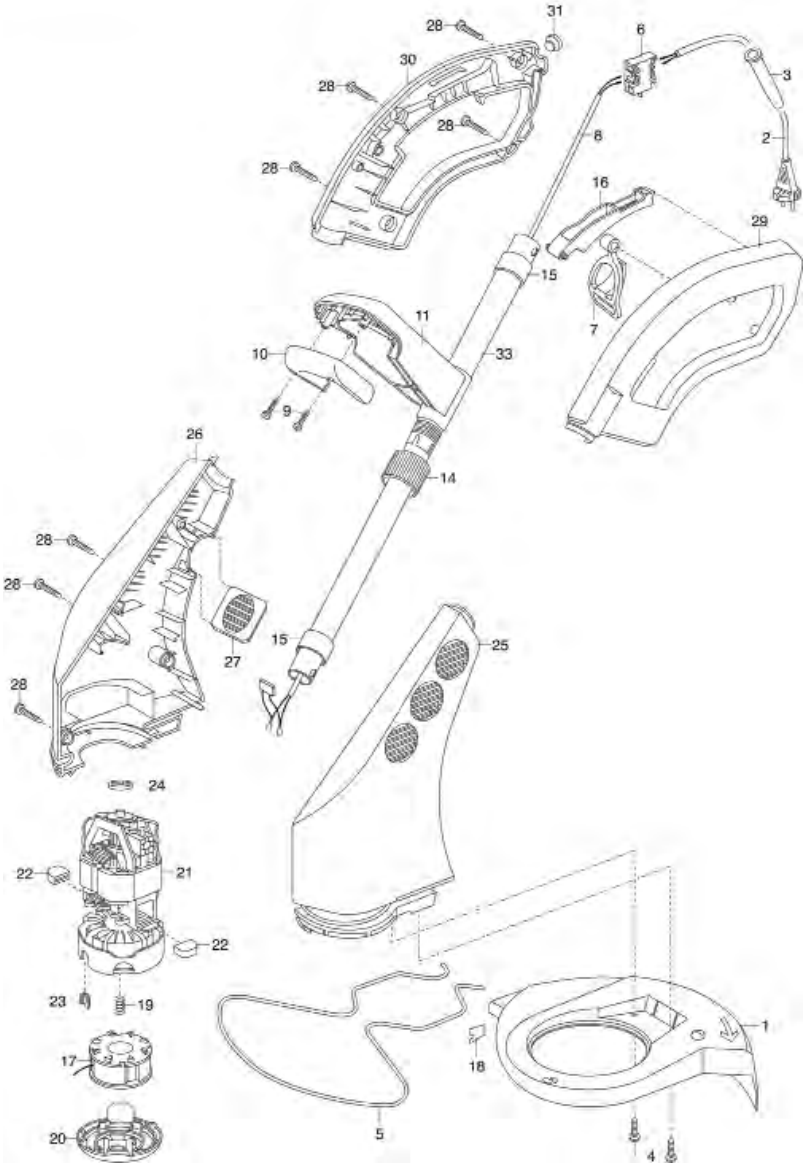

GARDENA Turbotrimmer smallCut Art. -Nr. 2401

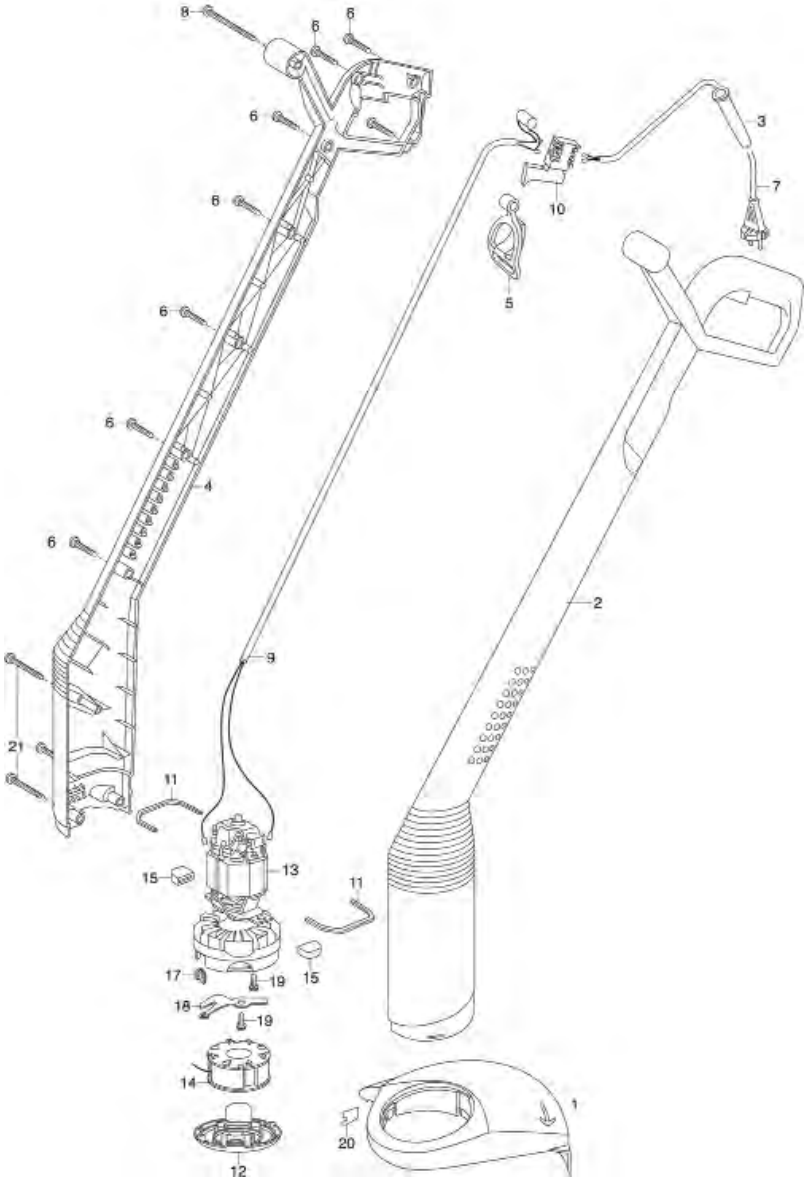

Bild Nr. Picture No.	Ersatzteil-Nr. Spare Part No.	Bezeichnung	Description	Désignation	unverb. Preisempf. EUR / inkl. MwSt.
Art. 2401		**Turbotrimmer smallCut**	**Turbotrimmer smallCut**	**Turbofil smallCut**	
		bis Baujahr 2008	until 2008	jusqu'à 2008	
1,20	2401-00.710.00	Abdeckung, vollst.	Cover, cpl.	Ecran de protection, cpl.	21,22
3	2300-00.600.21	Knickschutztülle	Bending safety socket	Passe-fils	4,07
6	2546-00.600.28	Blechschraube 4,2x19-C-H	Sheet metal screw 4,2x19-C-H	Vis à tôle 4,2x19-C-H	0,87
7	2390-00.074.00	Netzkabel, vollst. EU	Mains lead, cpl. EU	Câble d'alimentation, cpl. EU	9,64
10	2401-00.600.31	Schalter	Switch	Interrupteur	12,78
11	2555-00.600.34	Gummilager Stator	Rubber bearing Stator	Amortisseur en caoutchouc, Stator	2,45
12	2401-00.600.16	Deckel, rot	Cover, red	Couvercle, rouge	4,63
12-14,17-19	2401-00.799.00	Elektromotor, kpl.	Electric motor, cpl.	Moteur électrique, cpl.	40,81
14	2401-00.630.00	Spule, kpl. (Art. 5364-20)	Reel, cpl. (Art. 5364-20)	Bobine, cpl. (Réf. 5364-20)	9,98
18	2401-00.600.21	Schalthebel	Control lever	Levier de commande	2,78
21	1182-00.600.02	Blechschraube 4,2x38-C-H	Sheet metal screw 4,2x38-C-H	Vis à tôle 4,2x38-C-H	1,19
	2402-00.640.01	Fadenbremse	Thread brake	Frein de fil	1,99

Art. 2402		**Turbotrimmer classicCut**	**Turbotrimmer classicCut**	**Turbofil classicCut**	
		bis Baujahr 2008	until 2008	jusqu'à 2008	
1,4,18	2402-00.710.00	Abdeckung, vollst.	Cover, cpl.	Ecran de protection, cpl.	21,38
2	2390-00.074.00	Netzkabel, vollst. EU	Mains lead, cpl. EU	Câble d'alimentation, cpl. EU	9,64
3	2300-00.600.21	Knickschutztülle	Bending safety socket	Passe-fils	4,07
4	2110-00.600.40	Blechschraube 4,2x16-C-H	Sheet metal screw 4,2x16-C-H	Vis à tôle 4,2x16-C-H	0,87
5	2402-00.600.49	Pflanzenschutzbügel	Plant guard	Etrier de protection des plants	6,07
6	2402-00.600.52	Schalter	Switch	Interrupteur	11,65
9	2546-00.600.28	Blechschraube 4,2x19-C-H	Sheet metal screw 4,2x19-C-H	Vis à tôle 4,2x19-C-H	0,87
14	2404-00.610.11	Klemmmutter	Lock nut	Écrou de serrage	2,44
15	2404-00.600.88	Kappe	Cap	Capuchon	3,18
17	2402-00.640.00	Spule, kpl. (Art. 5365-20)	Reel, cpl. (Art. 5365-20)	Bobine, cpl. (Réf. 5365-20)	9,98
19	2555-00.600.73	Druckfeder	Pressure spring	Ressort de pression	2,00
19,21-23	2402-00.799.00	Elektromotor, kpl.	Electric motor, cpl.	Moteur électrique, cpl.	51,34
20	2402-00.600.41	Deckel, rot	Cover, red	Couvercle, rouge	4,65
24	2402-00.600.51	Gummilager, oben	Rubber bearing, up	Amortisseur en caoutchouc	2,45
28	2546-00.600.28	Blechschraube 4,2x19-C-H	Sheet metal screw 4,2x19-C-H	Vis à tôle 4,2x19-C-H	0,87
	2402-00.640.01	Fadenbremse	Thread brake	Frein de fil	1,99
		Nur die aufgeführten Teile sind lieferbar!	Only the mentioned spare parts are available!	Seules les pièces indiquées sont disponibles!	

Achtung!! Die Instandsetzung von Elektrogeräten darf nur von einer Elektrofachkraft unter Berücksichtigung der gesetzlichen Vorschriften durchgeführt werden.
Attention!! The repair of electrical products must only be carried out by a qualified electrician in accordance with legal regulations.
Attention!! La réparation des produits électriques ne doit être effectuée que par un électricien qualifié conformément aux dispositions légales.

GARDENA Turbotrimmer powerCut Art.-Nr. 2404

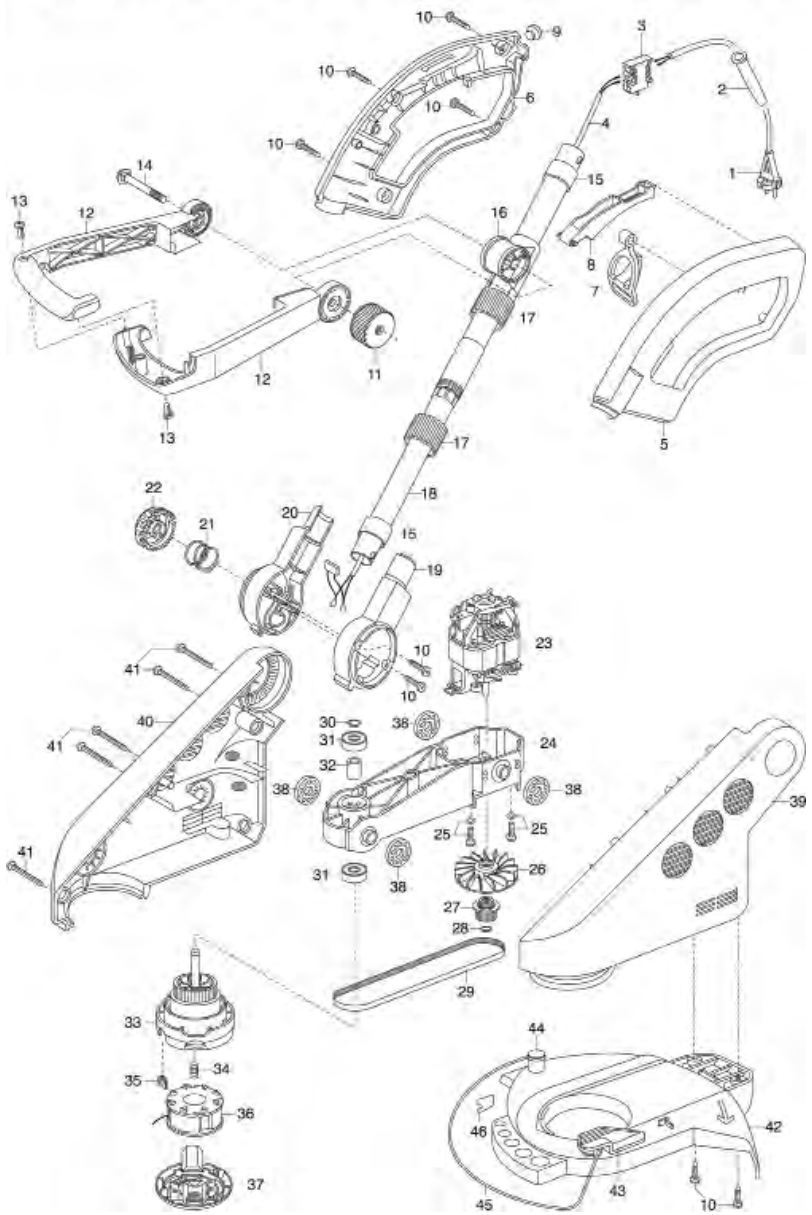

GARDENA Turbotrimmer classicCut plus Art.-Nr. 2403

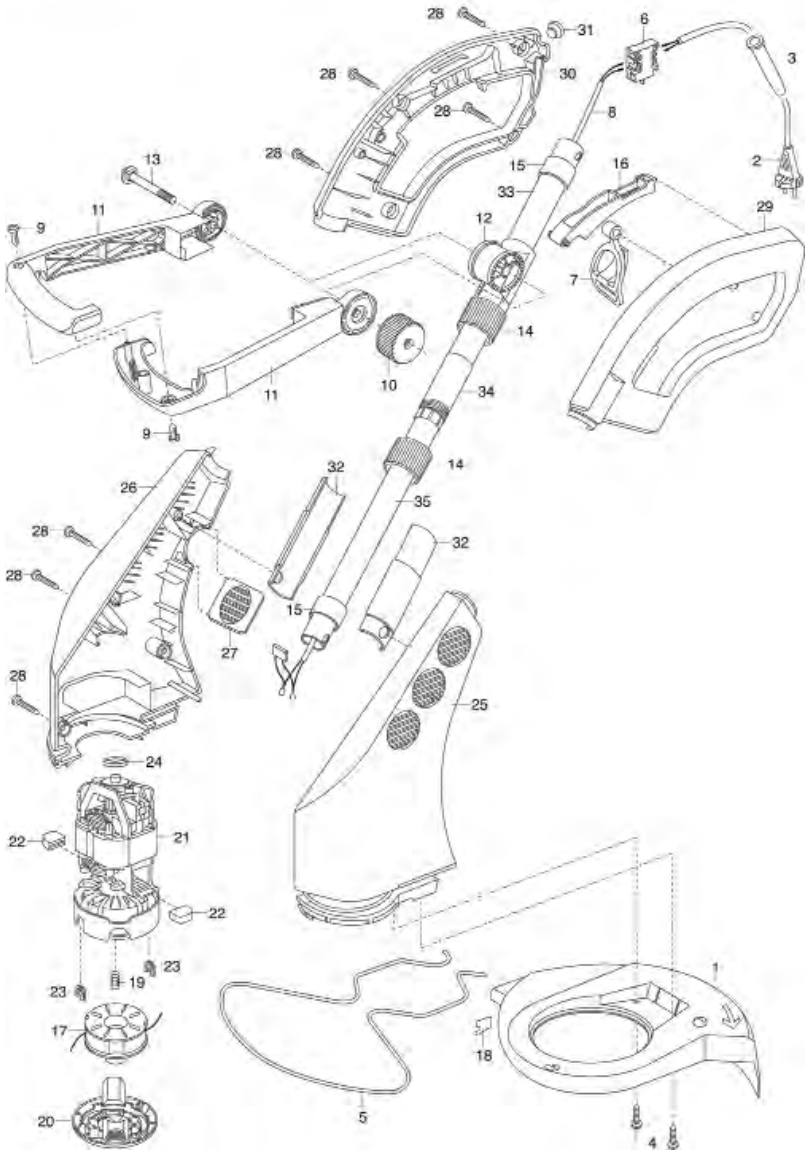

Bild Nr. Picture No.	Ersatzteil-Nr. Spare Part No.	Bezeichnung	Description	Désignation	unverb. Preisempf. EUR / inkl. MwSt.
Art. 2403		**Turbotrimmer classicCut plus**	**Turbotrimmer classicCut plus**	**Turbofil classicCut plus**	
		bis Baujahr 2008	until 2008	jusqu'à 2008	
1,18	2402-00.710.00	Abdeckung, vollst.	Cover, cpl.	Ecran de protection, cpl.	21,38
2	2390-00.074.00	Netzkabel, vollst. EU	Mains lead, cpl. EU	Câble d'alimentation, cpl. EU	9,64
3	2300-00.600.21	Knickschutztülle	Bending safety socket	Passe-fils	4,07
4	2110-00.600.40	Blechschraube 4,2x16-C-H	Sheet metal screw 4,2x16-C-H	Vis à tôle 4,2x16-C-H	0,87
5	2402-00.600.49	Pflanzenschutzbügel	Plant guard	Etrier de protection des plants	6,07
6	2402-00.600.52	Schalter	Switch	Interrupteur	11,65
9	2546-00.600.28	Blechschraube 4,2x19-C-H	Sheet metal screw 4,2x19-C-H	Vis à tôle 4,2x19-C-H	0,87
14	2404-00.610.11	Klemmmutter	Lock nut	Écrou de serrage	2,44
15	2404-00.600.88	Kappe	Cap	Capuchon	3,18
17	2403-00.610.00	Doppelspule, vollst. (Art. 5366-20)	Double reel, cpl. (Art. 5366-20)	Doubler bobine, cpl. (Réf. 5366-20)	11,48
19	2555-00.600.73	Druckfeder	Pressure spring	Ressort de pression	2,00
19,21,23	2403-00.799.00	Elektromotor, kpl.	Electric motor, cpl.	Moteur électrique, cpl.	51,34
20	2403-00.600.06	Deckel, rot	Cover, red	Couvercle, rouge	4,71
24	2402-00.600.51	Gummilager, oben	Rubber bearing, up	Amortisseur en caoutchouc	2,45
28	2546-00.600.28	Blechschraube 4,2x19-C-H	Sheet metal screw 4,2x19-C-H	Vis à tôle 4,2x19-C-H	0,87

Art. 2404		**Turbotrimmer powerCut**	**Turbotrimmer powerCut**	**Turbofil powerCut**	
		bis Baujahr 2008	until 2008	jusqu'à 2008	
1	2390-00.074.00	Netzkabel, vollst. EU	Mains lead, cpl. EU	Câble d'alimentation, cpl. EU	9,64
2	2300-00.600.21	Knickschutztülle	Bending safety socket	Passe-fils	4,07
3	2402-00.600.52	Schalter	Switch	Interrupteur	11,65
10,13	2546-00.600.28	Blechschraube 4,2x19-C-H	Sheet metal screw 4,2x19-C-H	Vis à tôle 4,2x19-C-H	0,87
15	2404-00.600.88	Kappe	Cap	Capuchon	3,18
17	2404-00.610.11	Klemmmutter	Lock nut	Écrou de serrage	2,44
21	2179-00.600.65	Druckfeder 3 Windungen	Pressure spring, 3 winding	Ressort de pression, 3 spire	2,55
23	2404-00.600.76	Elektromotor	Electric motor	Moteur électrique	51,48
29	2404-00.600.78	Zahnriemen	Toothed belt	Courroie crantée	17,16
30	4062-00.630.11	Sicherungsring 8x0,8	Locking ring 8x0,8	Circlip 8x0,8	1,38
24,30-35	2404-00.788.00	Spulenhalter, kpl.	Reel holder, cpl.	Support de bobine, cpl.	40,27
34	2555-00.600.73	Druckfeder	Pressure spring	Ressort de pression	2,00
36	2404-00.650.00	Spule, kpl. (Art. 5367-20)	Reel, cpl. (Art. 5367-20)	Bobine, cpl. (Réf. 5367-20)	11,48
37	2402-00.600.41	Deckel, rot	Cover, red	Couvercle, rouge	4,65
41	1182-00.600.02	Blechschraube 4,2x38-C-H	Sheet metal screw 4,2x38-C-H	Vis à tôle 4,2x38-C-H	1,19
42-46	2404-00.710.00	Abdeckung, vollst.	Cover, cpl.	Ecran de protection, cpl.	34,72
	2402-00.640.01	Fadenbremse	Thread brake	Frein de fil	1,99
		Nur die aufgeführten Teile sind lieferbar!	Only the mentioned spare parts are available!	Seules les pièces indiquées sont disponibles!	

Achtung!! Die Instandsetzung von Elektrogeräten darf nur von einer Elektrofachkraft unter Berücksichtigung der gesetzlichen Vorschriften durchgeführt werden.
Attention!! The repair of electrical products must only be carried out by a qualified electrician in accordance with legal regulations.
Attention!! La réparation des produits électriques ne doit être effectuée que par un électricien qualifié conformément aux dispositions légales.

GARDENA Turbotrimmer 230 A

Art.-Nr. 2542

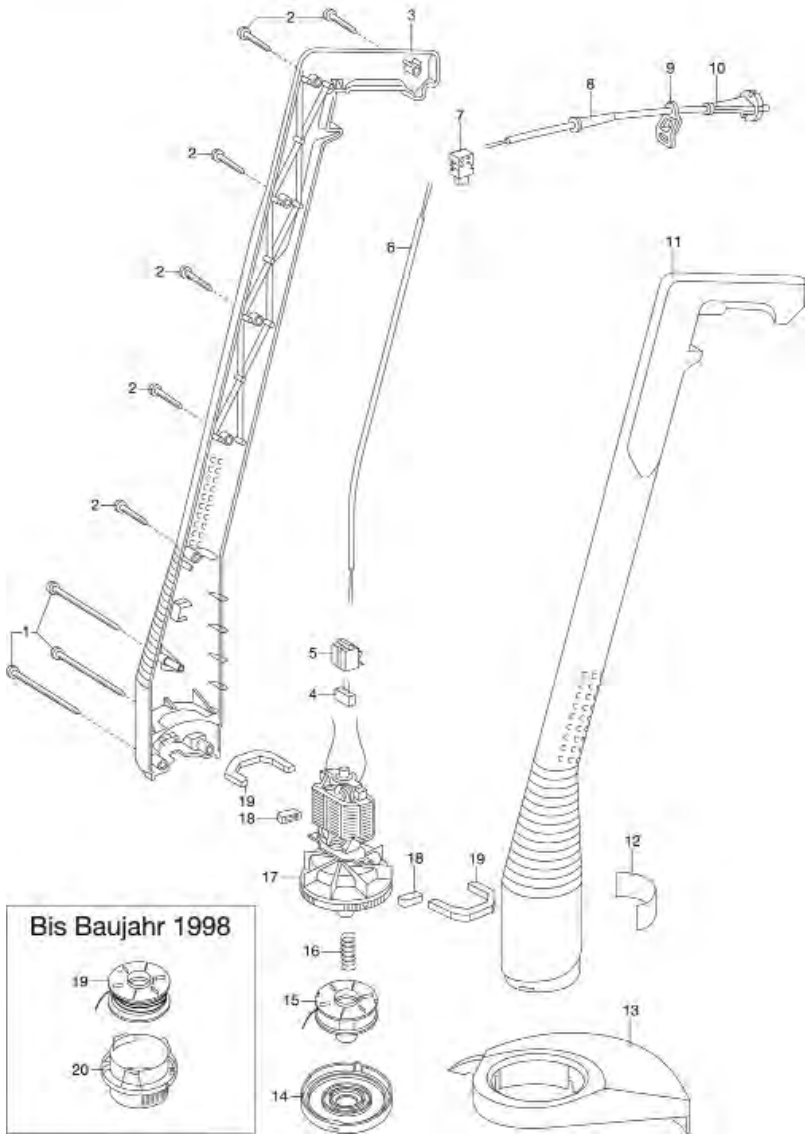

GARDENA Turbotrimmer 230 M

Art.-Nr. 2540

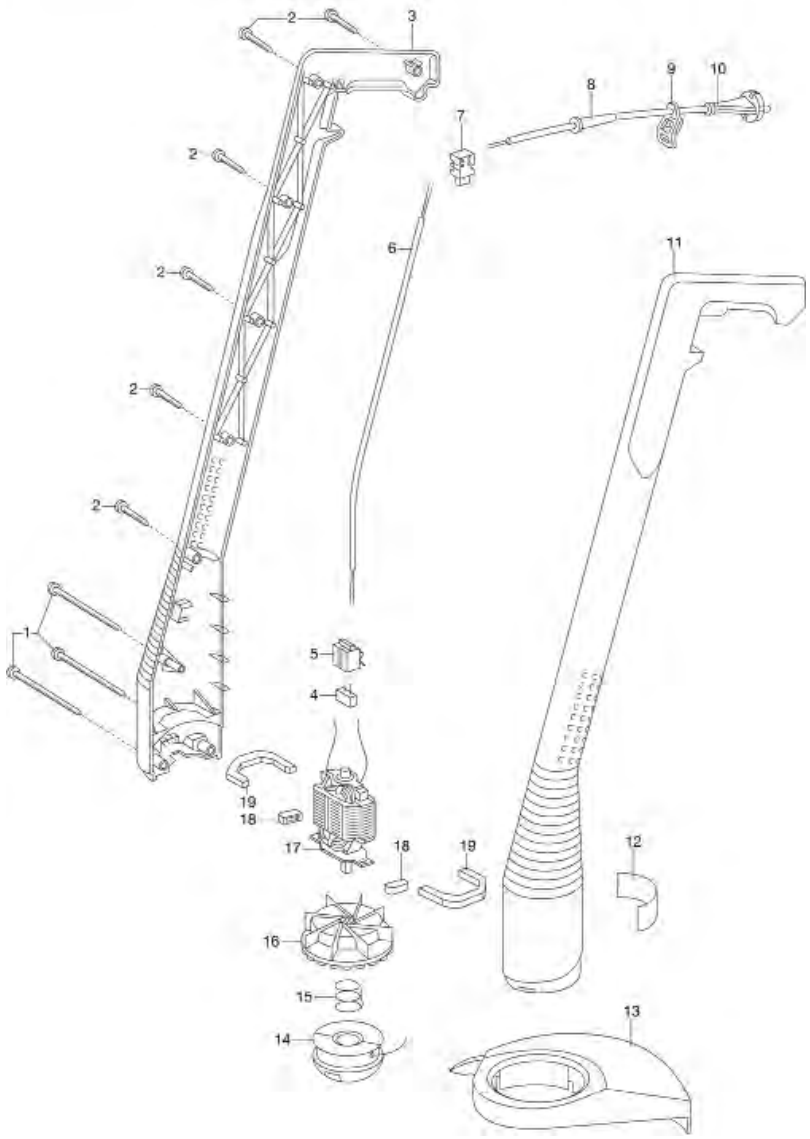

Bild Nr. Picture No.	Ersatzteil-Nr. Spare Part No.	Bezeichnung	Description	Désignation	unverb. Preisempf. EUR / inkl. MwSt.
Art. 2540		**Turbotrimmer 230 M**	**Turbotrimmer 230 M**	**Turbofil 230 M**	
		bis Baujahr 2001	until 2001	jusqu'à 2001	
1	1182-00.600.02	Blechschraube 4,2x38-C-H	Sheet metal screw 4,2x38-C-H	Vis à tôle 4,2x38-C-H	1,19
2	2546-00.600.28	Blechschraube 4,2x19-C-H	Sheet metal screw 4,2x19-C-H	Vis à tôle 4,2x19-C-H	0,87
8	2300-00.600.21	Knickschutztülle	Bending safety socket	Passe-fils	4,07
10	2390-00.074.00	Netzkabel, vollst. EU	Mains lead, cpl. EU	Câble d'alimentation, cpl. EU	9,64
13	2401-00.710.00	Abdeckung, vollst.	Cover, cpl.	Ecran de protection, cpl.	21,22
14	5370-00.901.00	Fadenkassette, kpl. (Art. 5370-20)	Filament cassette, cpl. (Art. 5370-20)	Cassette de fil, cpl. (Réf. 5370-20)	9,98
15	44000-06.804.23	Druckfeder	Pressure spring	Ressort de pression	2,00
14,15,16	2540-00.610.00	Schneidkopf, kpl.	Cutter head, cpl.	Tête a fileter, cpl.	8,91

Art. 2542		**Turbotrimmer 230 A**	**Turbotrimmer 230 A**	**Turbofil 230 A**	
		bis Baujahr 2002	until 2002	jusqu'à 2002	
1	1182-00.600.02	Blechschraube 4,2x38-C-H	Sheet metal screw 4,2x38-C-H	Vis à tôle 4,2x38-C-H	1,19
2	2546-00.600.28	Blechschraube 4,2x19-C-H	Sheet metal screw 4,2x19-C-H	Vis à tôle 4,2x19-C-H	0,87
7	2390-00.072.00	Geräteschalter, vollst.	Switch, cpl.	Interrupteur, cpl.	11,78
8	2300-00.600.21	Knickschutztülle	Bending safety socket	Passe-fils	4,07
10	2390-00.074.00	Netzkabel, vollst. EU	Mains lead, cpl. EU	Câble d'alimentation, cpl. EU	9,64
13	2401-00.710.00	Abdeckung, vollst.	Cover, cpl.	Ecran de protection, cpl.	21,22
14	2555-00.650.06	Deckel rot (flach)	Cover red (flat)	Couvercle rouge (plat)	4,45
14,20	2555-00.754.00	Spulendeckel Ersatz-Set	Covering Set	Couvercle - kit	5,32
15	2555-00.640.00	Spule, kpl. türkis (Art. 5369-20)	Filament cassette, cpl. turquoise (Art. 5369-20)	Bobine de fil, cpl. turquoise (Réf. 5369-20)	9,98
14-17	2542-00.713.00	Elektromotor, kpl.	Electric motor, cpl.	Moteur électrique, cpl.	51,00
16	2555-00.600.73	Druckfeder	Pressure spring	Ressort de pression	2,00
		bis Baujahr 1998	until 1998	jusqu'à 1998	
19,20	5371-00.721.00	Ersatzfadenspule anthrazit, vollst. (Art. 5371-20)	Filament cassette anthracite, cpl. (Art. 5371-20)	Cassette de fil anthracite, cpl. (Réf. 5371-20)	9,98
20	2555-00.600.60	Spulenkörper rot (hoch)	Reel case red (high)	Boîtier de bobine rouge (haut)	4,57
		Nur die aufgeführten Teile sind lieferbar!	Only the mentioned spare parts are available!	Seules les pièces indiquées sont disponibles!	

Achtung!! Die Instandsetzung von Elektrogeräten darf nur von einer Elektrofachkraft unter Berücksichtigung der gesetzlichen Vorschriften durchgeführt werden.
Attention!! The repair of electrical products must only be carried out by a qualified electrician in accordance with legal regulations.
Attention!! La réparation des produits électriques ne doit être effectuée que par un électricien qualifié conformément aux dispositions légales.

GARDENA Trimmersense 350 — Art.-Nr. 2545

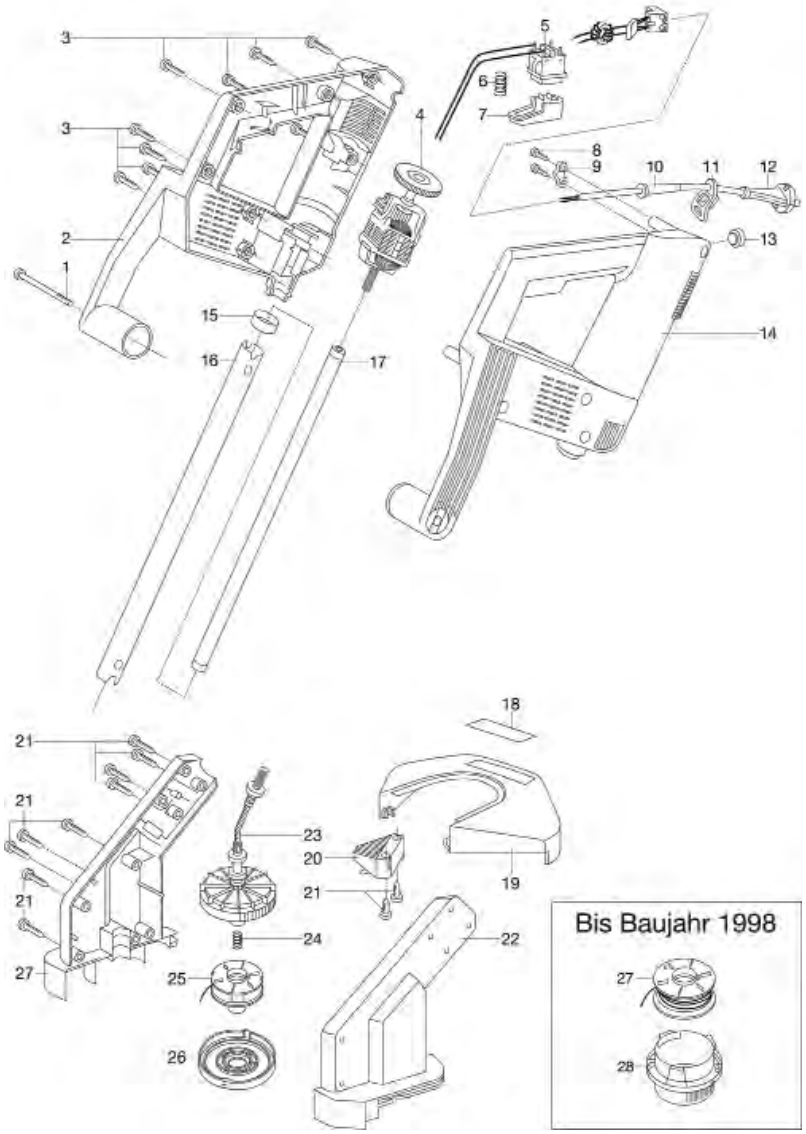

GARDENA Turbotrimmer 230 AL — Art.-Nr. 2544

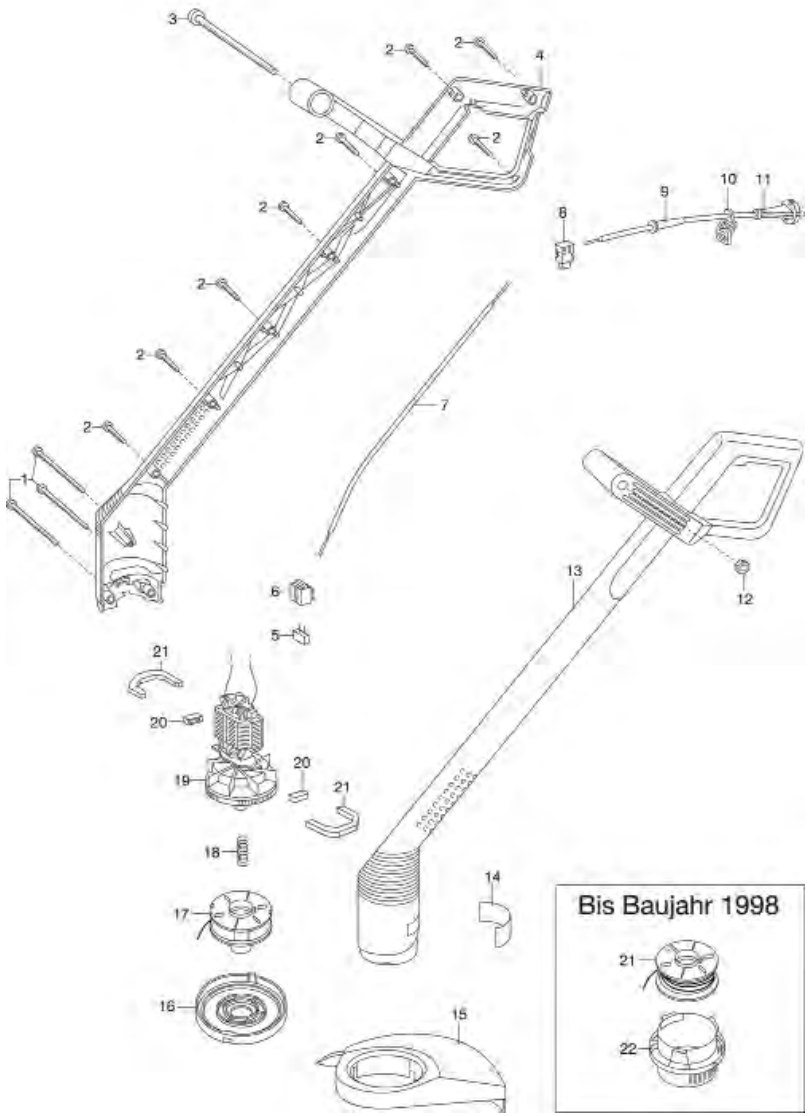

Bild Nr. Picture No.	Ersatzteil-Nr. Spare Part No.	Bezeichnung	Description	Désignation	unverb. Preisempf. EUR / inkl. MwSt.
Art. 2544		**Turbotrimmer 230 AL**	**Turbotrimmer 230 AL**	**Turbofil 230 AL**	
		bis Baujahr 2002	until 2002	jusqu'à 2002	
1	1182-00.600.02	Blechschraube 4,2x38-C-H	Sheet metal screw 4,2x38-C-H	Vis à tôle 4,2x38-C-H	1,19
2	2546-00.600.28	Blechschraube 4,2x19-C-H	Sheet metal screw 4,2x19-C-H	Vis à tôle 4,2x19-C-H	0,87
9	2300-00.600.21	Knickschutztülle	Bending safety socket	Passe-fils	4,07
11	2390-00.074.00	Netzkabel, vollst. EU	Mains lead, cpl. EU	Câble d'alimentation, cpl. EU	9,64
12	333-00.600.22	Sechskantmutter M5	Hexagonal nut M5	Écrou hexagonal M5	0,92
15	2401-00.710.00	Abdeckung, vollst.	Cover, cpl.	Ecran de protection, cpl.	21,22
16	2555-00.650.06	Deckel rot (flach)	Cover red (flat)	Couvercle rouge (plat)	4,45
16,22	2555-00.754.00	Spulendeckel Ersatz-Set	Covering Set	Couvercle - kit	5,32
17	2555-00.640.00	Spule, kpl. türkis (Art. 5369-20)	Filament cassette, cpl. turquoise (Art. 5369-20)	Bobine de fil, cpl. turquoise (Réf. 5369-20)	9,98
16-19	2542-00.713.00	Elektromotor, kpl.	Electric motor, cpl.	Moteur électrique, cpl.	51,00
18	2555-00.600.73	Druckfeder	Pressure spring	Ressort de pression	2,00
		bis Baujahr 1998	until 1998	jusqu'à 1998	
21,22	5371-00.721.00	Ersatzfadenspule anthrazit, vollst. (Art. 5371-20)	Filament cassette anthracite, cpl. (Art. 5371-20)	Cassette de fil anthracite, cpl. (Réf. 5371-20)	9,98
22	2555-00.600.60	Spulenkörper rot (hoch)	Reel case red (high)	Boîtier de bobine rouge (haut)	4,57
Art. 2545		**Trimmersense 350**	**String Trimmer 350**	**Coupe-herbes 350**	
		bis Baujahr 2001	until 2001	jusqu'à 2001	
3	853-00.002.16	Blechschraube 4,2x22-C-H	Sheet metal screw 4,2x22-C-H	Vis à tôle 4,2x22-C-H	0,87
8	1210-00.600.62	Blechschraube 3,5x16-C-H	Sheet metal screw 3,5x16-C-H	Vis à tôle 3,5x19-C-H	0,87
10	2300-00.600.21	Knickschutztülle	Bending safety socket	Passe-fils	4,07
12	2390-00.074.00	Netzkabel, vollst. EU	Mains lead, cpl. EU	Câble d'alimentation, cpl. EU	9,64
15	2555-00.600.90	Kappe, grau	Cap, grey	Capuchon, gris	2,69
19	2546-00.600.31	Abdeckung	Cover	Ecran de protection	21,21
21	2546-00.600.28	Blechschraube 4,2x19-C-H	Sheet metal screw 4,2x19-C-H	Vis à tôle 4,2x19-C-H	0,87
24	2555-00.600.73	Druckfeder	Pressure spring	Ressort de pression	2,00
25	2555-00.640.00	Spule, kpl. türkis (Art. 5369-20)	Filament cassette, cpl. turquoise (Art. 5369-20)	Bobine de fil, cpl. turquoise (Réf. 5369-20)	9,98
26	2555-00.650.06	Deckel rot (flach)	Cover red (flat)	Couvercle rouge (plat)	4,45
26,28	2555-00.754.00	Spulendeckel Ersatz-Set	Covering Set	Couvercle - kit	5,32
	1670-00.600.06	O-Ring 20x2	O-ring20x2	Joint torique 20x2	1,05
		bis Baujahr 1998	until 1998	jusqu'à 1998	
27,28	5371-00.721.00	Ersatzfadenspule anthrazit, vollst. (Art. 5371-20)	Filament cassette anthracite, cpl. (Art. 5371-20)	Cassette de fil anthracite, cpl. (Réf. 5371-20)	9,98
28	2555-00.600.60	Spulenkörper rot (hoch)	Reel case red (high)	Boîtier de bobine rouge (haut)	4,57
		Nur die aufgeführten Teile sind lieferbar!	Only the mentioned spare parts are available!	Seules les pièces indiquées sont disponibles!	

Achtung!! Die Instandsetzung von Elektrogeräten darf nur von einer Elektrofachkraft unter Berücksichtigung der gesetzlichen Vorschriften durchgeführt werden.
Attention!! The repair of electrical products must only be carried out by a qualified electrician in accordance with legal regulations.
Attention!! La réparation des produits électriques ne doit être effectuée que par un électricien qualifié conformément aux dispositions légales.

GARDENA Trimmersense TS 530 Duo L — Art.-Nr. 2548

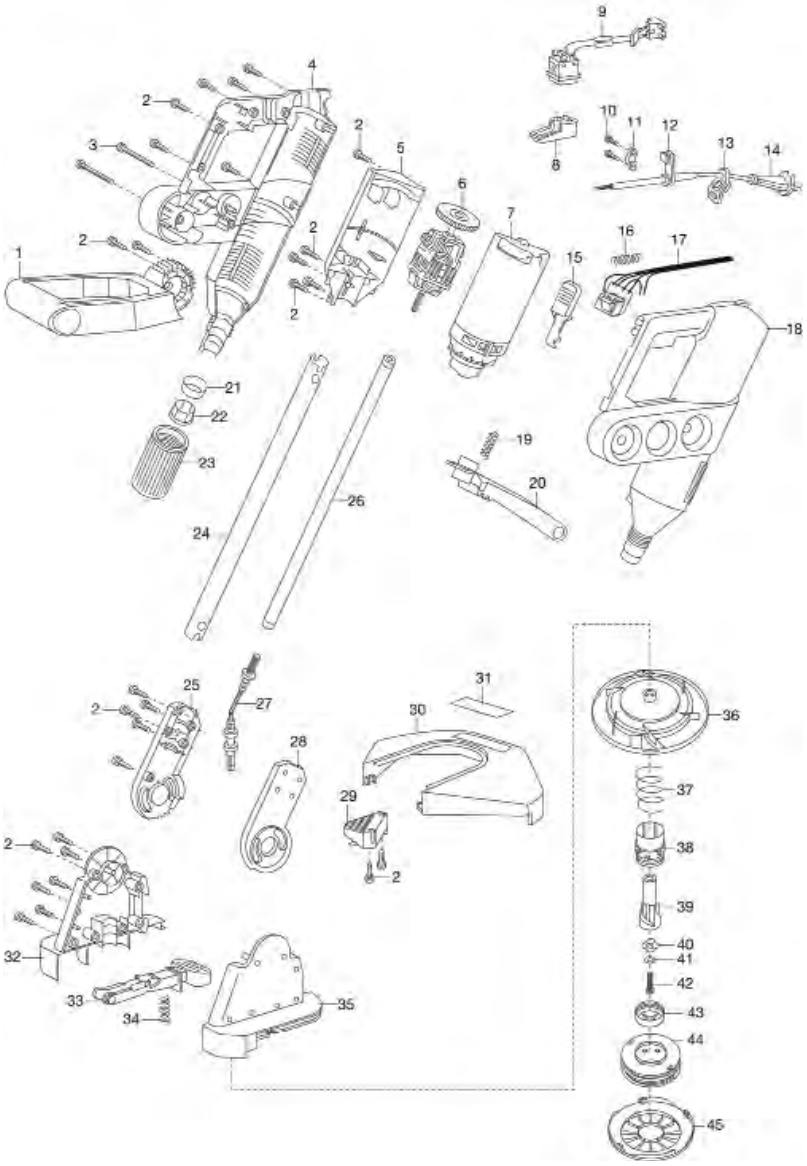

GARDENA Trimmersense TS 350 L — Art.-Nr. 2546

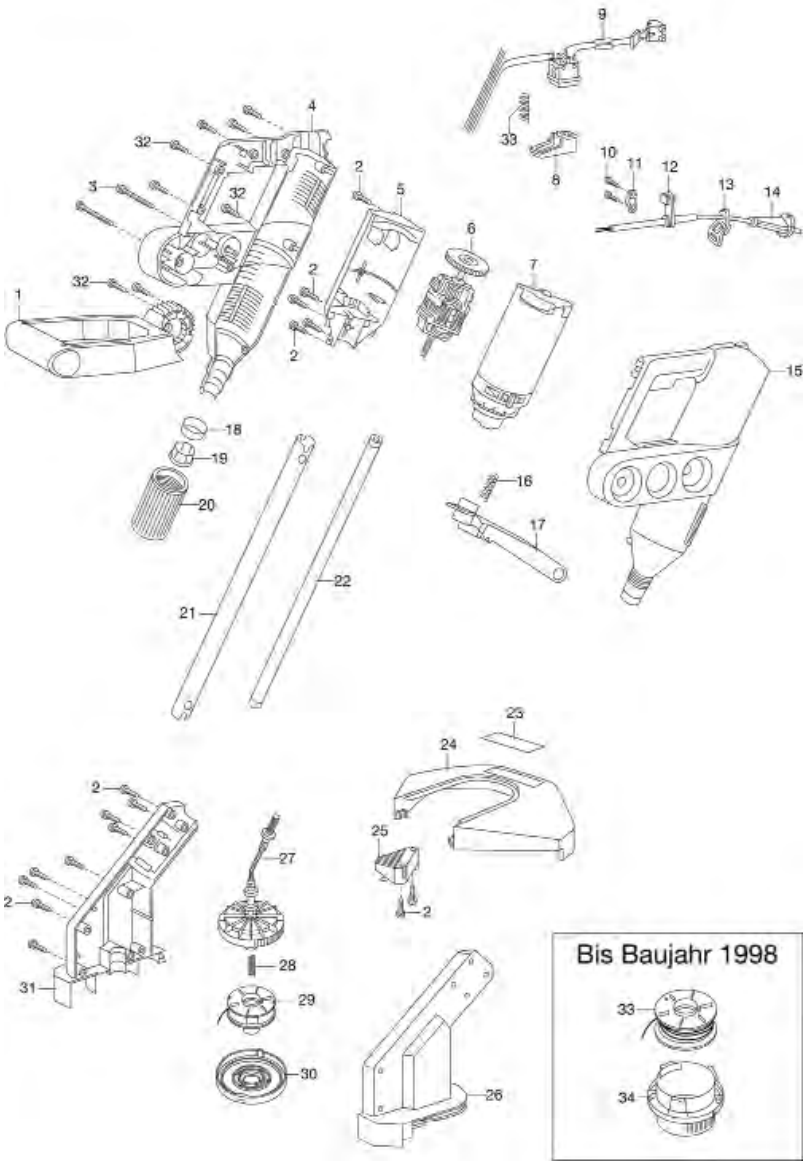

Bis Baujahr 1998

Bild Nr. Picture No.	Ersatzteil-Nr. Spare Part No.	Bezeichnung	Description	Désignation	unverb. Preisempf. EUR / inkl. MwSt.
Art. 2546		**Trimmersense TS 350 L**	**String Trimmer TS 350 L**	**Coupe-herbes TS 350 L**	
		bis Baujahr 2002	until 2002	jusqu'à 2002	
2	2546-00.600.28	Blechschraube 4,2x19-C-H	Sheet metal screw 4,2x19-C-H	Vis à tôle 4,2x19-C-H	0,87
3	1182-00.600.02	Blechschraube 4,2x38-C-H	Sheet metal screw 4,2x38-C-H	Vis à tôle 4,2x38-C-H	1,19
10	1210-00.600.62	Blechschraube 3,5x16-C-H	Sheet metal screw 3,5x16-C-H	Vis à tôle 3,5x19-C-H	0,87
14	2390-00.074.00	Netzkabel, vollst. EU	Mains lead, cpl. EU	Câble d'alimentation, cpl. EU	9,64
24	2546-00.600.31	Abdeckung	Cover	Ecran de protection	21,21
28	2555-00.600.73	Druckfeder	Pressure spring	Ressort de pression	2,00
29	2555-00.640.00	Spule, kpl. türkis (Art. 5369-20)	Filament cassette, cpl. turquoise (Art. 5369-20)	Bobine de fil, cpl. turquoise (Réf. 5369-20)	9,98
30	2555-00.650.06	Deckel rot (flach)	Cover red (flat)	Couvercle rouge (plat)	4,45
30,34	2555-00.754.00	Spulendeckel Ersatz-Set	Covering Set	Couvercle - kit	5,32
	1670-00.600.06	O-Ring 20x2	O-ring 20x2	Joint torique 20x2	1,05
		bis Baujahr 1998	until 1998	jusqu'à 1998	
32	853-00.002.16	Blechschraube 4,2x22-C-H	Sheet metal screw 4,2x22-C-H	Vis à tôle 4,2x22-C-H	0,87
33,34	5371-00.721.00	Ersatzfadenspule anthrazit, vollst. (Art. 5371-20)	Filament cassette anthracite, cpl. (Art. 5371-20)	Cassette de fil anthracite, cpl. (Réf. 5371-20)	9,98
34	2555-00.600.60	Spulenkörper rot (hoch)	Reel case red (high)	Boîtier de bobine rouge (haut)	4,57

Art. 2548		**Trimmersense TS 530 Duo L**	**String Trimmer TS 530 Duo L**	**Coupe-herbes TS 530 Duo L**	
		bis Baujahr 2002	until 2002	jusqu'à 2002	
2	2546-00.600.28	Blechschraube 4,2x19-C-H	Sheet metal screw 4,2x19-C-H	Vis à tôle 4,2x19-C-H	0,87
3	1182-00.600.02	Blechschraube 4,2x38-C-H	Sheet metal screw 4,2x38-C-H	Vis à tôle 4,2x38-C-H	1,19
6	2548-00.611.00	Elektromotor, kpl.	Electric motor, cpl.	Moteur électrique, cpl.	51,54
10	1210-00.600.62	Blechschraube 3,5x16-C-H	Sheet metal screw 3,5x16-C-H	Vis à tôle 3,5x19-C-H	0,87
14	2390-00.074.00	Netzkabel, vollst. EU	Mains lead, cpl. EU	Câble d'alimentation, cpl. EU	9,64
37	2558-00.600.21	Druckfeder	Pressure spring	Ressort de pression	2,31
38	2565-00.600.26	Mitnehmer	Carrier	Entraîneur	3,90
39	2565-00.600.22	Hülse	Socket	Douille	3,00
40	2565-00.600.23	Mitnehmerscheibe	Carrier disc	Disque entraîneur	4,05
41	2390-00.100.04	Scheibe	Disc	Disque	1,38
42	2565-00.600.36	Schraube M4x10-8.8	Screw M4x10-8.8	Vis M4x10-8.8	1,37
44	2565-00.650.00	Doppelspule, vollst. (Art. 5372-20)	Double reel, cpl. (Art. 5372-20)	Doubler bobine, cpl. (Réf. 5372-20)	11,48
45	2565-00.600.11	Deckel	Cover	Couvercle	4,69
		Nur die aufgeführten Teile sind lieferbar!	Only the mentioned spare parts are available!	Seules les pièces indiquées sont disponibles!	

Achtung!! Die Instandsetzung von Elektrogeräten darf nur von einer Elektrofachkraft unter Berücksichtigung der gesetzlichen Vorschriften durchgeführt werden.
Attention!! The repair of electrical products must only be carried out by a qualified electrician in accordance with legal regulations.
Attention!! La réparation des produits électriques ne doit être effectuée que par un électricien qualifié conformément aux dispositions légales.

GARDENA Turbotrimmer 400 Duo
Turbotrimmer 450 Duo L

Art.-Nr. 2560
Art.-Nr. 2565

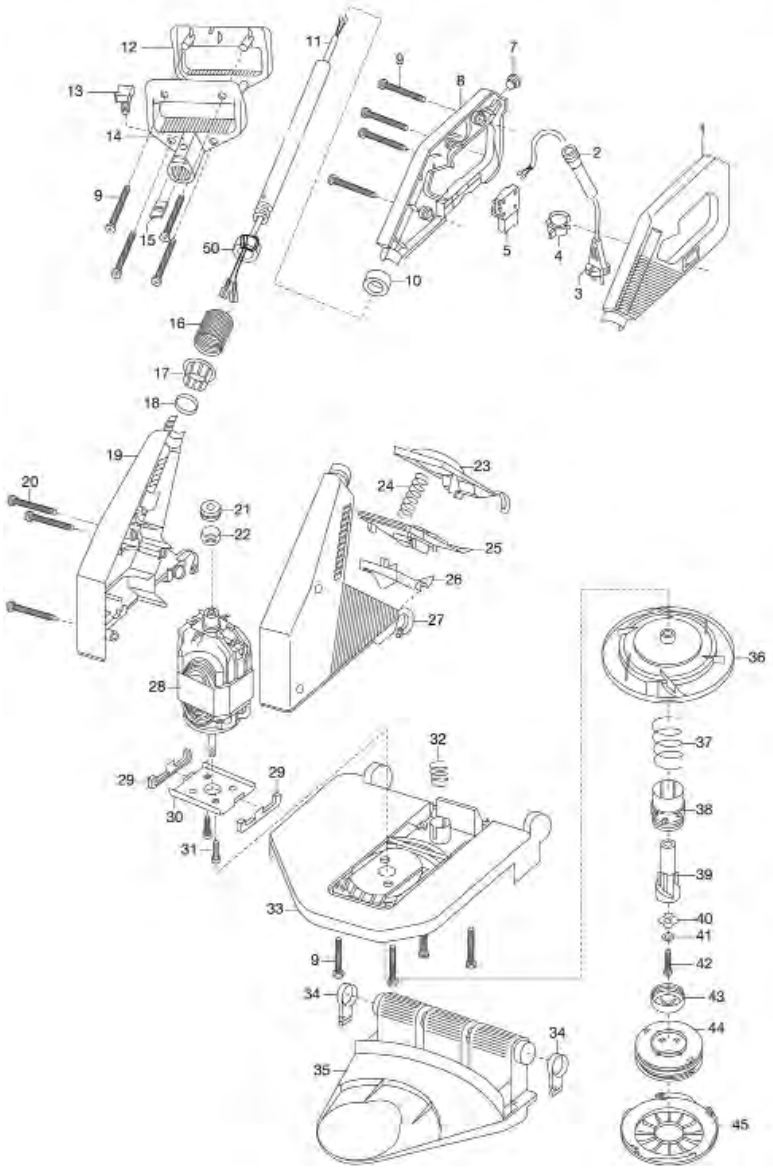

GARDENA Turbotrimmer 350

Art.-Nr. 2555

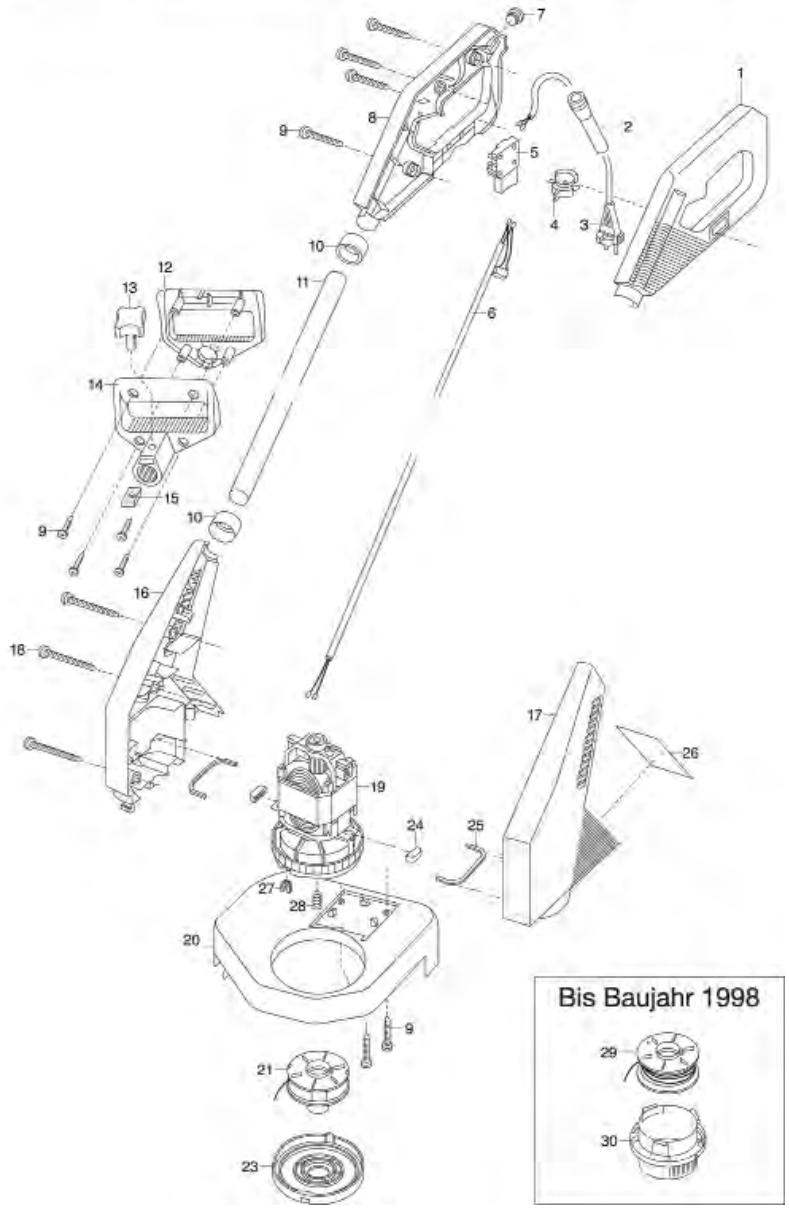

Bild Nr. Picture No.	Ersatzteil-Nr. Spare Part No.	Bezeichnung	Description	Désignation	unverb. Preisempf. EUR / inkl. MwSt.
Art. 2555		**Turbotrimmer 350**	**Turbotrimmer 350**	**Turbofil 350**	
		Baujahr 1999 – 2002	Year of construction 1999 – 2002	Année de fabrication 1999 – 2002	
3	2390-00.074.00	Netzkabel, vollst. EU	Mains lead, cpl. EU	Câble d'alimentation, cpl. EU	9,64
9	2546-00.600.28	Blechschraube 4,2x19-C-H	Sheet metal screw 4,2x19-C-H	Vis à tôle 4,2x19-C-H	0,87
10	2555-00.600.90	Kappe, grau	Cap, grey	Capuchon, gris	2,69
21	2555-00.640.00	Spule, kpl. türkis (Art. 5369-20)	Filament cassette, cpl. turquoise (Art. 5369-20)	Bobine de fil, cpl. turquoise (Réf. 5369-20)	9,98
23	2555-00.650.06	Deckel rot (flach)	Cover red (flat)	Couvercle rouge (plat)	4,45
23,30	2555-00.754.00	Spulendeckel Ersatz-Set	Covering Set	Couvercle – kit	5,32
25	2555-00.600.34	Gummilager Stator	Rubber bearing Stator	Amortisseur en caoutchouc, Stator	2,45
27	2402-00.600.57	Hülse f. Spulenhalter	Socket for cutter head	Douille pour support de bobine	3,22
28	2555-00.600.73	Druckfeder	Pressure spring	Ressort de pression	2,00
	2555-00.753.00	Adaptionskabel f. E-Motor (bis Bj 2001)	Adaptations-cable f. electric motor (until 2001)	Cable d'adaptateur p. moteur electrique (jusqu'à 2001)	5,83
		bis Baujahr 1998	until 1998	jusqu'à 1998	
3	2390-00.074.00	Netzkabel, vollst. EU	Mains lead, cpl. EU	Câble d'alimentation, cpl. EU	9,64
9	2546-00.600.28	Blechschraube 4,2x19-C-H	Sheet metal screw 4,2x19-C-H	Vis à tôle 4,2x19-C-H	0,87
10	2555-00.600.90	Kappe, grau	Cap, grey	Capuchon, gris	2,69
29,30	5371-00.721.00	Ersatzfadenspule anthrazit, vollst. (Art. 5371-20)	Filament cassette anthracite, cpl. (Art. 5371-20)	Cassette de fil anthracite, cpl. (Réf. 5371-20)	9,98
30	2555-00.600.60	Spulenkörper rot (hoch)	Reel case red (high)	Boîtier de bobine rouge (haut)	4,57
Art. 2560		**Turbotrimmer 400 Duo**	**Turbotrimmer 400 Duo**	**Turbofil 400 Duo**	
		bis Baujahr 1997	until 1997	jusqu'à 1997	
3	2390-00.074.00	Netzkabel, vollst. EU	Mains lead, cpl. EU	Câble d'alimentation, cpl. EU	9,64
9	2546-00.600.28	Blechschraube 4,2x19-C-H	Sheet metal screw 4,2x19-C-H	Vis à tôle 4,2x19-C-H	0,87
10	2555-00.600.90	Kappe, grau	Cap, grey	Capuchon, gris	2,69
16	2565-00.600.78	Mutter	Nut	Écrou	2,08
33	2560-00.751.00	Abdeckung mit Messer	Cover with blade	Ecran de protection avec lame	22,81
34	2565-00.600.63	Kufenlager	Runner bearing	Charnière de patin	2,11
38	2565-00.600.26	Mitnehmer	Carrier	Entraîneur	3,90
39	2565-00.600.22	Hülse	Socket	Douille	3,00
40	2565-00.600.23	Mitnehmerscheibe	Carrier disc	Disque entraîneur	4,05
41	2390-00.100.04	Scheibe	Disc	Disque	1,38
42	2565-00.600.36	Schraube M4x10-8.8	Screw M4x10-8.8	Vis M4x10-8.8	1,37
44	2565-00.650.00	Doppelspule, vollst. (Art. 5372-20)	Double reel, cpl. (Art. 5372-20)	Doubler bobine, cpl. (Réf. 5372-20)	11,48
45	2565-00.600.11	Deckel	Cover	Couvercle	4,69
Art. 2565		**Turbotrimmer 450 Duo L**	**Turbotrimmer 450 Duo L**	**Turbofil 450 Duo L**	
		bis Baujahr 2002	until 2002	jusqu'à 2002	
33	2565-00.751.00	Abdeckung mit Messer	Cover with blade	Ecran de protection avec lame	22,99
		Alle anderen Teile wie bei Art. 2560	All other spare parts see art. 2560.	Pour toutes les autres pièces, voir réf. 2560	
		Nur die aufgeführten Teile sind lieferbar!	Only the mentioned spare parts are available!	Seules les pièces indiquées sont disponibles!	

Achtung!! Die Instandsetzung von Elektrogeräten darf nur von einer Elektrofachkraft unter Berücksichtigung der gesetzlichen Vorschriften durchgeführt werden.
Attention!! The repair of electrical products must only be carried out by a qualified electrician in accordance with legal regulations.
Attention!! La réparation des produits électriques ne doit être effectuée que par un électricien qualifié conformément aux dispositions légales.

GARDENA Turbotrimmer EasyCut 400 Art.-Nr. 8846

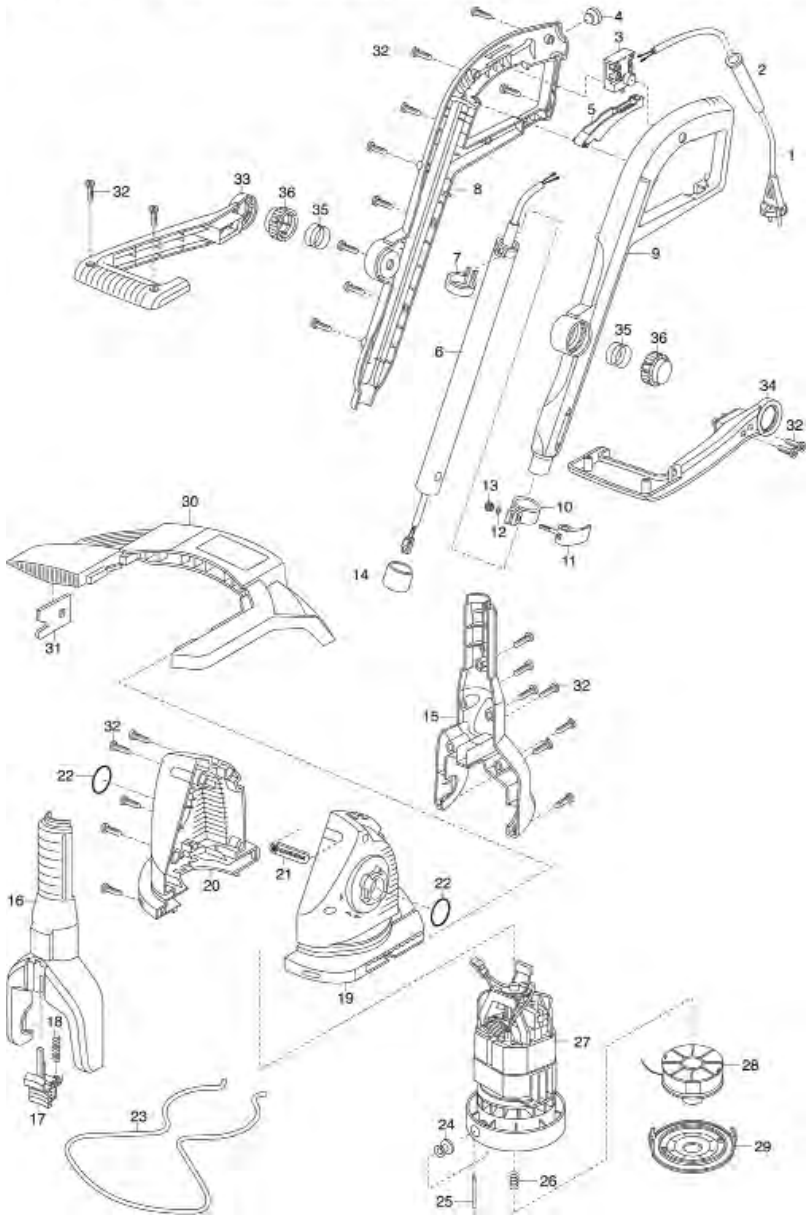

GARDENA Turbotrimmer SmallCut 300 Art.-Nr. 8845

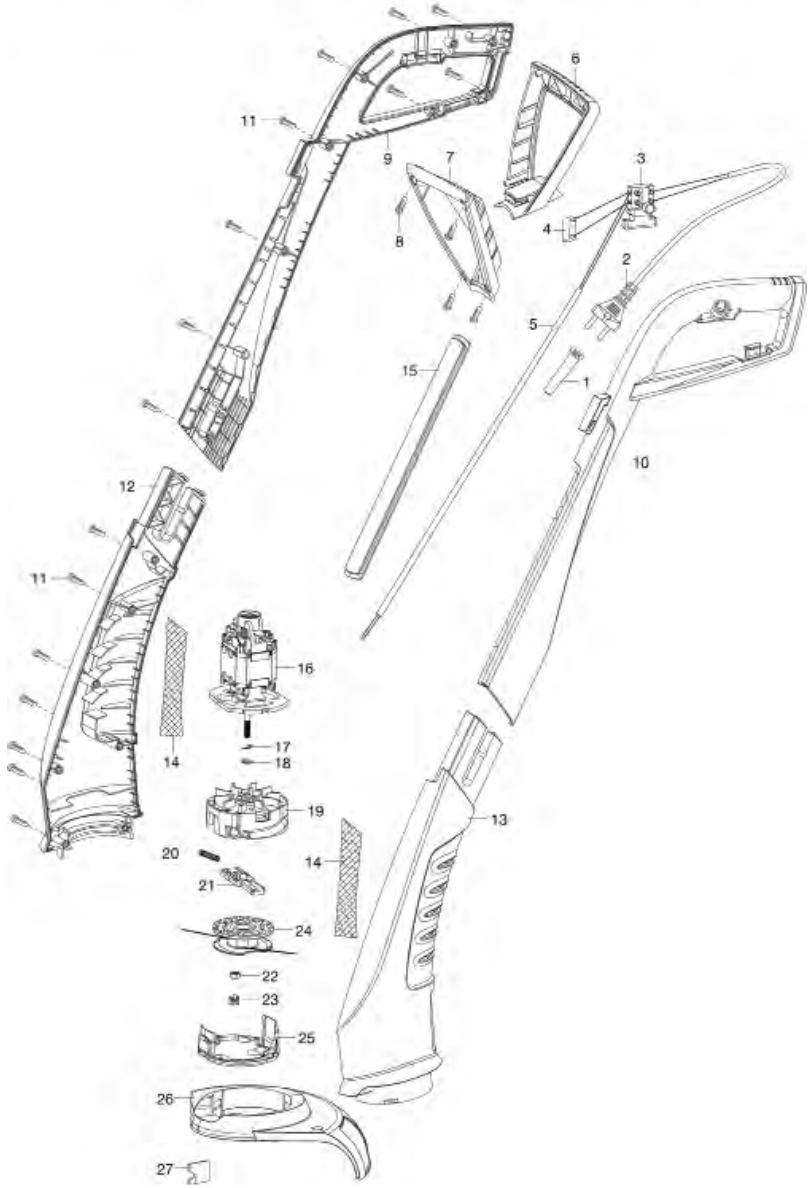

Bild Nr. Picture No.	Ersatzteil-Nr. Spare Part No.	Bezeichnung	Description	Désignation	unverb. Preisempf. EUR / inkl. MwSt.
Art. 8845		**Turbotrimmer SmallCut 300**	**Turbotrimmer SmallCut 300**	**Coupe-bordures SmallCut 300**	
		bis Baujahr 2015	until 2015	jusqu'à 2015	
1	8845-00.900.01	Knickschutztülle	Gromet	Passe-fils	4,47
2	8845-00.900.02	Netzkabel EU	Mains lead EU	Cordon d'alimentation EU	10,26
3	8845-00.900.03	Schalter	Switch	Interrupteur	13,66
6-8	8845-00.900.04	Haltegriff, kpl.	Handle, cpl.	Poignée, cpl.	12,95
11	8845-00.900.05	Schraube 20x3,5 ST	Screw 20x3,5 ST	Vis 20x3,5 ST	0,70
14	8845-00.900.06	Filter	Filter	Filtre	4,68
16-23	8845-00.900.07	Elektromotor, kpl.	Electric motor, cpl.	Moteur électrique, cpl.	51,12
19-23	8845-00.900.11	Spulenhalter, kpl.	Reel holder, cpl.	Support de bobine, cpl.	6,55
22	8845-00.900.08	Mutter	Nut	Écrou	1,43
23	8845-00.900.09	Mutterabdeckung	Nut cover	Cache de ecrou	1,89
24	5306-00.701.00	Ersatzfadenspule, kpl. (Art. 5306-20)	Filament cassette, cpl. (Art. 5306-20)	Cassette de fil, cpl. (Réf. 5306-20)	9,98
25	8845-00.900.10	Deckel rot	Cover red	Couvercle, rouge	4,61
26,27	8845-00.900.12	Abdeckung, kpl.	Cover, cpl.	Ecran de protection, cpl.	16,60

Art. 8846		**Turbotrimmer EasyCut 400**	**Turbotrimmer EasyCut 400**	**Coupe-bordures EasyCut 400**	
		bis Baujahr 2014	until 2014	jusqu'à 2014	
1	2390-00.074.00	Netzkabel, vollst. EU	Mains lead, cpl. EU	Câble d'alimentation, cpl. EU	9,64
2	2300-00.600.21	Knickschutztülle	Bending safety socket	Passe-fils	4,07
3	8847-00.610.11	Schalter	Switch	Interrupteur	12,05
7	8846-00.610.02	Stützelement	Support element	Élément d'appui	1,80
10-13	8847-00.615.00	Klemmschelle, vollst.	Gripper clamp, cpl.	Borne, cpl.	5,34
14	2404-00.600.88	Kappe	Cap	Capuchon	3,18
15	8846-00.600.02	Gelenkgabel hinten	Articulated lever back	Levier articulé arrière	13,91
16	8846-00.600.01	Gelenkgabel vorne	Articulated lever front	Levier articulé avant	8,52
17	8847-00.600.10	Schieber	Slide	Verrou	4,38
18	1905-00.600.45	Druckfeder	Pressure spring	Ressort de pression	2,00
19-22,24-29,32	8847-00.751.00	Elektromotor, kpl.	Electric motor, cpl.	Moteur électrique, cpl.	51,40
22	5622-00.600.57	O-Ring 27x2,5	O-ring 27x2,5	Joint torique 27x2,5	1,05
23	8847-00.600.11	Pflanzenschutzbügel	Plant guard	Etrier de protection des plants	5,70
23,30,31	8846-00.763.00	Polybeutel – Abdeckung –	Accessory bag – cover –	Sachet d'accessoires – ecran de protection –	22,16
25	8847-00.670.04	Umlenkstift	Reversing pin	Goupille de renvoi	2,45
26	2555-00.600.73	Druckfeder	Pressure spring	Ressort de pression	2,00
28	5307-00.701.00	Ersatzfadenspule, kpl. (Art. 5307-20)	Filament cassette, cpl. (Art. 5307-20)	Cassette de fil, cpl. (Réf. 5307-20)	9,98
29	8847-00.600.14	Deckel	Cover	Couvercle	4,69
32	4028-00.610.07	STS-Schraube T40x18	STS-Screw T40x18	STS-Vis T40x18	0,87
32-34	8847-00.780.00	Zusatzgriff verschraubt	Extension handle screwed	Poignée d'extension visser	14,05
	8847-00.640.00	Radsatz, kpl. (Art. 5310-20)	Additional wheel, cpl. (Art. 5310-20)	Roulettes de guidage, cpl. (Réf. 5310-20)	16,58
		Nur die aufgeführten Teile sind lieferbar!	Only the mentioned spare parts are available!	Seules les pièces indiquées sont disponibles!	

Achtung!! Die Instandsetzung von Elektrogeräten darf nur von einer Elektrofachkraft unter Berücksichtigung der gesetzlichen Vorschriften durchgeführt werden.
Attention!! The repair of electrical products must only be carried out by a qualified electrician in accordance with legal regulations.
Attention!! La réparation des produits électriques ne doit être effectuée que par un électricien qualifié conformément aux dispositions légales.

GARDENA Turbotrimmer ComfortCut 450 Art.-Nr. 8847
Turbotrimmer PowerCut 500 Art.-Nr. 8848

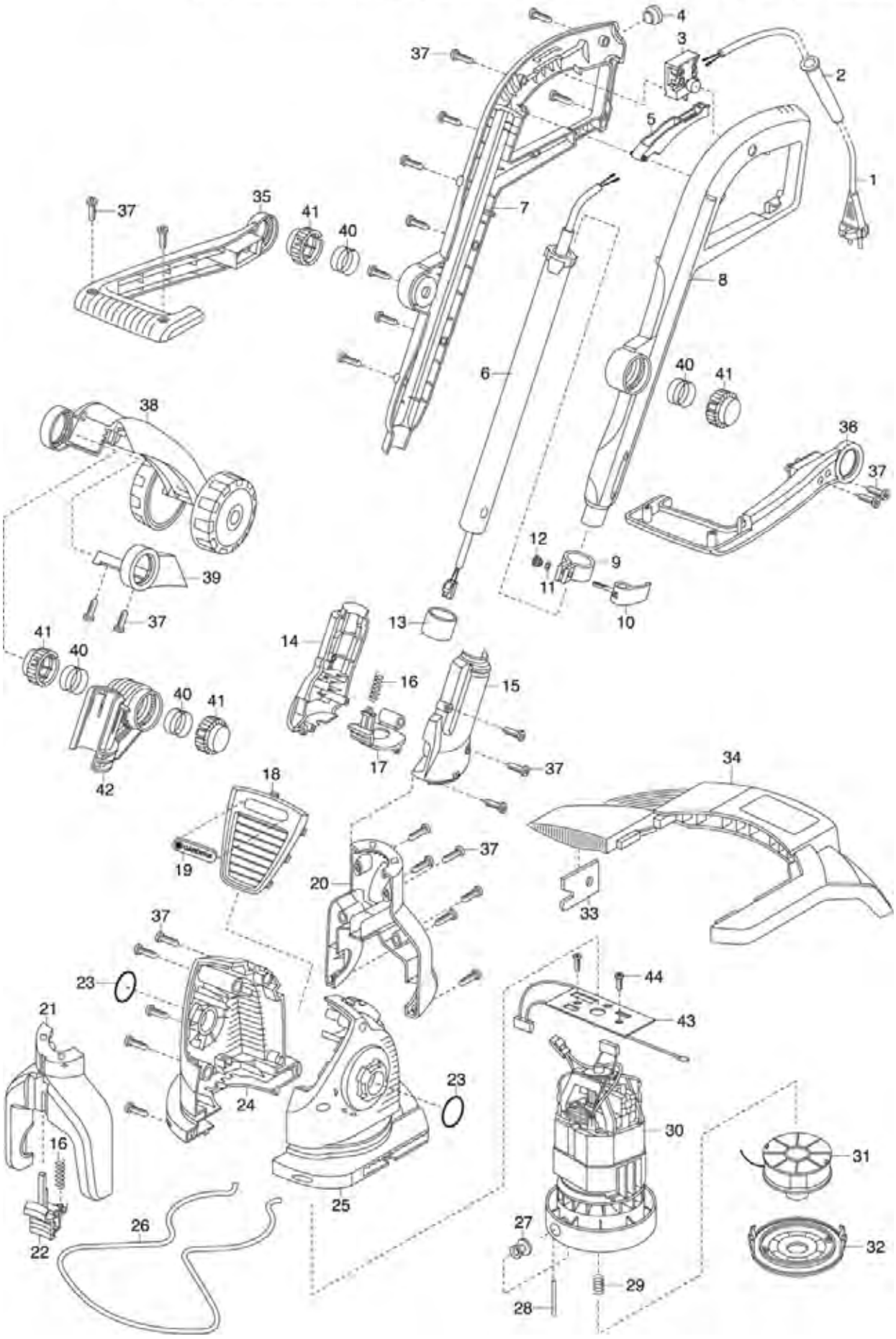

Bild Nr. Picture No.	Ersatzteil-Nr. Spare Part No.	Bezeichnung	Description	Désignation	unverb. Preisempf. EUR / inkl. MwSt.
Art. 8847		**Turbotrimmer ComfortCut 450**	**Turbotrimmer ComfortCut 450**	**Coupe-bordures ComfortCut 450**	
		bis Baujahr 2014	until 2014	jusqu'à 2014	
1	2390-00.074.00	Netzkabel, vollst. EU	Mains lead, cpl. EU	Câble d'alimentation, cpl. EU	9,64
2	2300-00.600.21	Knickschutztülle	Bending safety socket	Passe-fils	4,07
3	8847-00.610.11	Schalter	Switch	Interrupteur	12,05
9-12	8847-00.615.00	Klemmschelle, vollst.	Gripper clamp, cpl.	Borne, cpl.	5,34
13	2404-00.600.88	Kappe	Cap	Capuchon	3,18
16	1905-00.600.45	Druckfeder	Pressure spring	Ressort de pression	2,00
17	8847-00.610.09	Hebel	Lever	Levier	4,38
20	8847-00.600.05	Gelenkgabel hinten	Articulated lever back	Levier articulé arrière	11,72
21	8847-00.600.04	Gelenkgabel vorne	Articulated lever front	Levier articulé avant	12,29
22	8847-00.600.10	Schieber	Slide	Verrou	4,38
23	5622-00.600.57	O-Ring 27x2,5	O-ring 27x2,5	Joint torique 27x2,5	1,05
23-25,27-32,37	8847-00.751.00	Elektromotor, kpl.	Electric motor, cpl.	Moteur électrique, cpl.	51,40
26	8847-00.600.11	Pflanzenschutzbügel	Plant guard	Etrier de protection des plants	5,70
26,33,34	8847-00.730.00	Polybeutel – Abdeckung –	Accessory bag – cover –	Sachet d'accessoires – ecran de protection –	24,41
28	8847-00.670.04	Umlenkstift	Reversing pin	Goupille de renvoi	2,45
29	2555-00.600.73	Druckfeder	Pressure spring	Ressort de pression	2,00
31	5307-00.701.00	Ersatzfadenspule, kpl. (Art. 5307-20)	Filament cassette, cpl. (Art. 5307-20)	Cassette de fil, cpl. (Réf. 5307-20)	9,98
32	8847-00.600.14	Deckel	Cover	Couvercle	4,69
35-37	8847-00.780.00	Zusatzgriff verschraubt	Extension handle screwed	Poignée d'extension visser	14,05
37	4028-00.610.07	STS-Schraube T40x18	STS-Screw T40x18	STS-Vis T40x18	0,87
37-42	8847-00.640.00	Radsatz, kpl. (Art. 5310-20)	Additional wheel, cpl. (Art. 5310-20)	Roulettes de guidage, cpl. (Réf. 5310-20)	16,58
Art. 8848		**Turbotrimmer PowerCut 500**	**Turbotrimmer PowerCut 500**	**Coupe-bordures PowerCut 500**	
		bis Baujahr 2014	until 2014	jusqu'à 2014	
18,19,23-25, 27-32,37,43,44	8848-00.751.00	Elektromotor, kpl.	Electric motor, cpl.	Moteur électrique, cpl.	77,23
26,33,34	8848-00.730.00	Polybeutel – Abdeckung –	Accessory bag – cover –	Sachet d'accessoires – ecran de protection –	24,32
43	8848-00.630.00	Leiterplatte, vollst.	Printed circuit card, cpl.	Circuit imprimé, cpl.	43,88
44	8848-00.610.02	STS-Schraube T40x10	STS-Screw T40x10	STS-Vis T40x10	0,70
		Alle anderen Teile wie bei Art. 8847	All other spare parts see art. 8847	Pour toutes les autres pièces, voir réf. 8847	
		Nur die aufgeführten Teile sind lieferbar!	Only the mentioned spare parts are available!	Seules les pièces indiquées sont disponibles!	

Achtung!! Die Instandsetzung von Elektrogeräten darf nur von einer Elektrofachkraft unter Berücksichtigung der gesetzlichen Vorschriften durchgeführt werden.
Attention!! The repair of electrical products must only be carried out by a qualified electrician in accordance with legal regulations.
Attention!! La réparation des produits électriques ne doit être effectuée que par un électricien qualifié conformément aux dispositions légales.

GARDENA Turbotrimmer ProCut 1000 Art.-Nr. 8852
Turbotrimmer ProCut 800 Art.-Nr. 8851

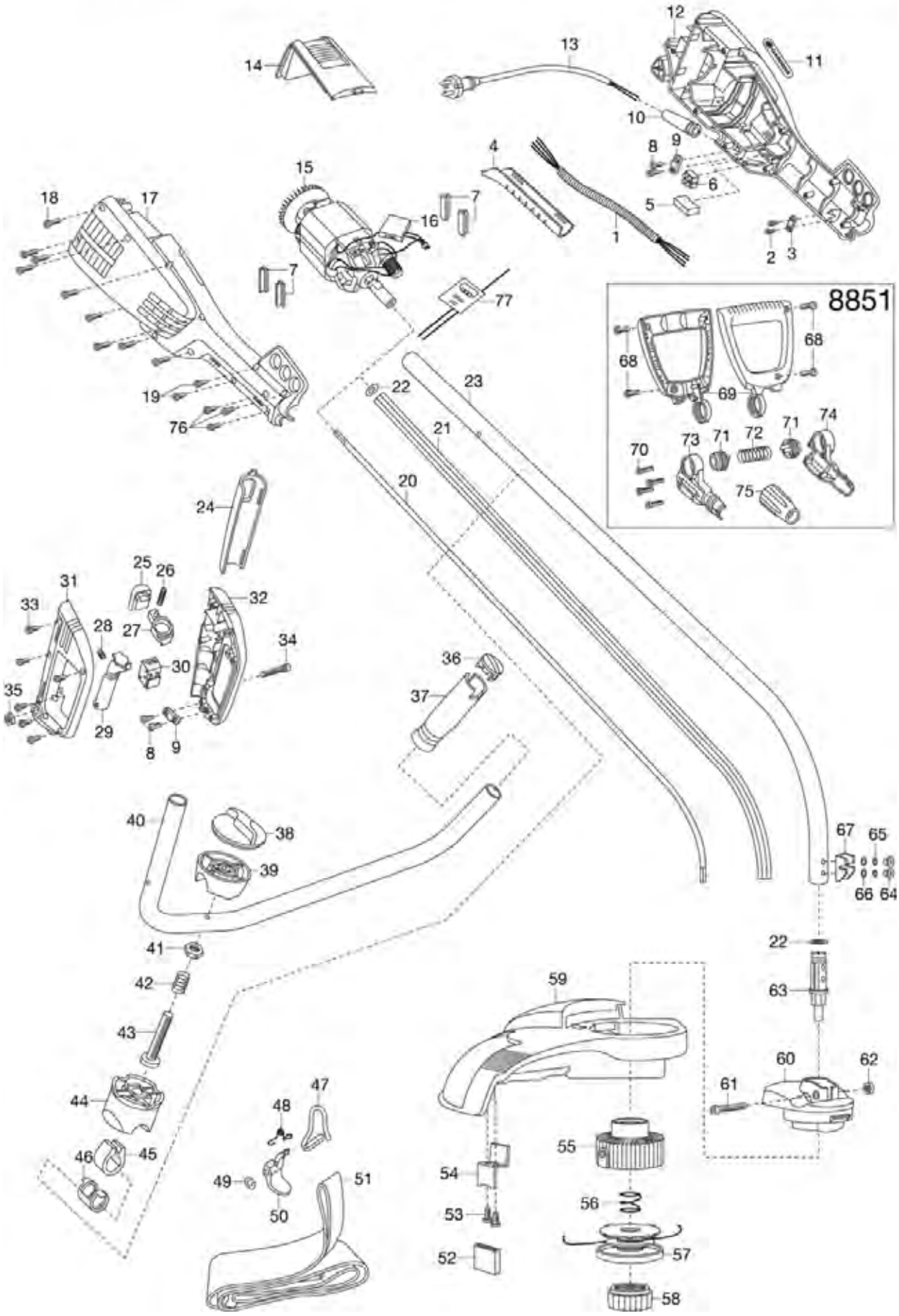

Bild Nr. Picture No.	Ersatzteil-Nr. Spare Part No.	Bezeichnung	Description	Désignation	unverb. Preisempf. EUR / inkl. MwSt.
Art. 8851		**Turbotrimmer ProCut 800** bis Baujahr 2017	**Turbotrimmer ProCut 800** until 2017	**Coupe-bordures ProCut 800** jusqu'à 2017	
4	8851-00.900.01	Griffschale	Handle shell	Poignée	6,15
10	8852-00.900.02	Kabeltülle	Cable grommet	Passe-fils	4,07
13	8852-00.900.03	Netzkabel	Mains lead	Cordon d'alimentation	17,59
15	8851-00.900.02	Elektromotor	Electric motor	Moteur électrique	78,02
18	8852-00.900.15	Schraube	Scew	Vis	1,26
19	8851-00.900.04	Schraube	Scew	Vis	1,26
20	8851-00.900.05	Antriebswelle	Drive shaft	Arbre de transmission	16,56
47-51	8852-00.900.28	Tragegurt, vollst.	Soulder strap, cpl.	Bretelle, cpl.	6,01
52	8852-00.900.29	Messerschutz	Blade protection	Protection de lame	2,20
52-54,59-60	8852-00.900.31	Abdeckung, vollst.	Cover, cpl.	Ecran de protection, cpl.	24,44
54	8852-00.900.30	Messer	Blade	Lame	4,37
55	8852-00.900.32	Spulenhalter	Reel holder	Support de bobine	7,68
56	8852-00.900.33	Feder	Spring	Ressort	2,08
57	5308-00.701.00	Ersatzfadenspule, kpl. (Art. 5308-20)	Filament cassette, cpl. (Art. 5308-20)	Cassette de fil, cpl. (Réf. 5308-20)	11,48
58	8852-00.900.34	Schraubkappe	Screw cap	Bouchon fileté	5,03
63	8852-00.900.35	Bolzen	Bolt	Boulon	12,85
64	8852-00.900.36	Schraube	Screw	Vis	1,69
65	8852-00.900.37	Dichtung	Washer	Joint	1,77
68	8851-00.900.06	Schraube	Screw	Vis	1,37
69,68	8851-00.900.07	Griff, kpl.	Handle, cpl.	Poignée, cpl.	13,21
71	8851-00.900.08	Drehknopf	Turning knob	Bouton rotatif	2,39
72	8851-00.900.09	Feder	Spring	Ressort	2,46
73	8851-00.900.10	Griffhalterung rechts	Holding device for handle, right	Fixage pour poignée droite	4,17
74	8851-00.900.11	Griffhalterung links	Holding device for handle, left	Fixage pour poignée gauche	4,17
75	8851-00.900.12	Hülse, rot	Socket, red	Douille, rouge	4,25
76	8851-00.900.13	Schraube	Screw	Vis	1,26
		Alle anderen Teile wie bei Art. 8852	All other spare parts see art. 8852	Pour toutes les autres pièces, voir réf. 8852	
Art. 8852		**Turbotrimmer ProCut 1000** bis Baujahr 2014	**Turbotrimmer ProCut 1000** until 2014	**Coupe-bordures ProCut 1000** jusqu'à 2014	
4	8852-00.900.01	Griffschale	Handle shell	Poignée	5,16
10	8852-00.900.02	Kabeltülle	Cable grommet	Passe-fils	4,07
13	8852-00.900.03	Netzkabel	Mains lead	Cordon d'alimentation	17,59
15	8852-00.900.04	Elektromotor	Electric motor	Moteur électrique	78,55
18	8852-00.900.05	Schraube	Screw	Vis	1,26
19	8852-00.900.06	Schraube	Screw	Vis	1,26
20	8852-00.900.07	Antriebswelle	Drive shaft	Arbre de transmission	16,56
24	8852-00.900.08	Schaltergriff	Switch box grip	Manette de interrupteur	4,41
25-27	8852-00.900.09	Schalterknopf, kpl.	Lock off button, cpl.	Bouton d'interrupteur	3,07
28	8852-00.900.10	Feder	Spring	Ressort	2,00
29	8852-00.900.11	Drücker	Trigger	Gâchette	4,28
30	8852-00.900.12	Schalter	Switch	Interrupteur	10,51
31	8852-00.900.13	Griff, rechts	Handle, right	Poignée, droite	11,04
32	8852-00.900.14	Griff, links	Handle, left	Poignée, gauche	10,31
33	8852-00.900.15	Schraube	Screw	Vis	1,26
34	8852-00.900.16	Schraube	Screw	Vis	2,13
35	8852-00.900.17	Mutter	Nut	Écrou	1,43
36	8852-00.900.18	Kappe	Cap	Capuchon	2,84
37	8852-00.900.19	Handgriff	Handle	Poignée	5,22
38	8852-00.900.20	Drehknopf	Turning knob	Bouton rotatif	3,46
39	8852-00.900.21	Halterung – Oberteil –	Holding device – upper part –	Fixage – partie supérieure –	7,74
41	8852-00.900.22	Mutter	Nut	Écrou	1,48
42	8852-00.900.23	Feder	Spring	Ressort	2,08
43	8852-00.900.24	Schraube	Screw	Vis	4,19
44	8852-00.900.25	Halterung – Unterteil –-	Holding device – bottom part –	Fixage – partie inférieure –	7,82
45	8852-00.900.26	Alu-Ring	Alu-ring	Aluminium anneau	4,34
46	8852-00.900.27	Gummidichtung	Rubber gasket	Joint en caoutchouc	4,51
47-51	8852-00.900.28	Tragegurt, vollst.	Soulder strap, cpl.	Bretelle, cpl.	6,01
52	8852-00.900.29	Messerschutz	Blade protection	Protection de lame	2,20
52-54,59-60	8852-00.900.31	Abdeckung, vollst.	Cover, cpl.	Ecran de protection, cpl.	24,44
54	8852-00.900.30	Messer	Blade	Lame	4,37
55	8852-00.900.32	Spulenhalter	Reel holder	Support de bobine	7,68
56	8852-00.900.33	Feder	Spring	Ressort	2,08
57	5308-00.701.00	Ersatzfadenspule, kpl. (Art. 5308-20)	Filament cassette, cpl. (Art. 5308-20)	Cassette de fil, cpl. (Réf. 5308-20)	11,48
58	8852-00.900.34	Schraubkappe	Screw cap	Bouchon fileté	5,03
63	8852-00.900.35	Bolzen	Bolt	Boulon	12,85
64	8852-00.900.36	Schraube	Screw	Vis	1,69
65	8852-00.900.37	Dichtung	Washer	Joint	1,77
76	8852-00.900.38	Schraube	Scew	Vis	1,37
77	8852-00.900.39	Platine	Control unit	Platine	34,13
		Nur die aufgeführten Teile sind lieferbar!	Only the mentioned spare parts are available!	Seules les pièces indiquées sont disponibles!	

Achtung!! Die Instandsetzung von Elektrogeräten darf nur von einer Elektrofachkraft unter Berücksichtigung der gesetzlichen Vorschriften durchgeführt werden.
Attention!! The repair of electrical products must only be carried out by a qualified electrician in accordance with legal regulations.
Attention!! La réparation des produits électriques ne doit être effectuée que par un électricien qualifié conformément aux dispositions légales.

GARDENA EasyCut 400/25 — Art.-Nr. 9807

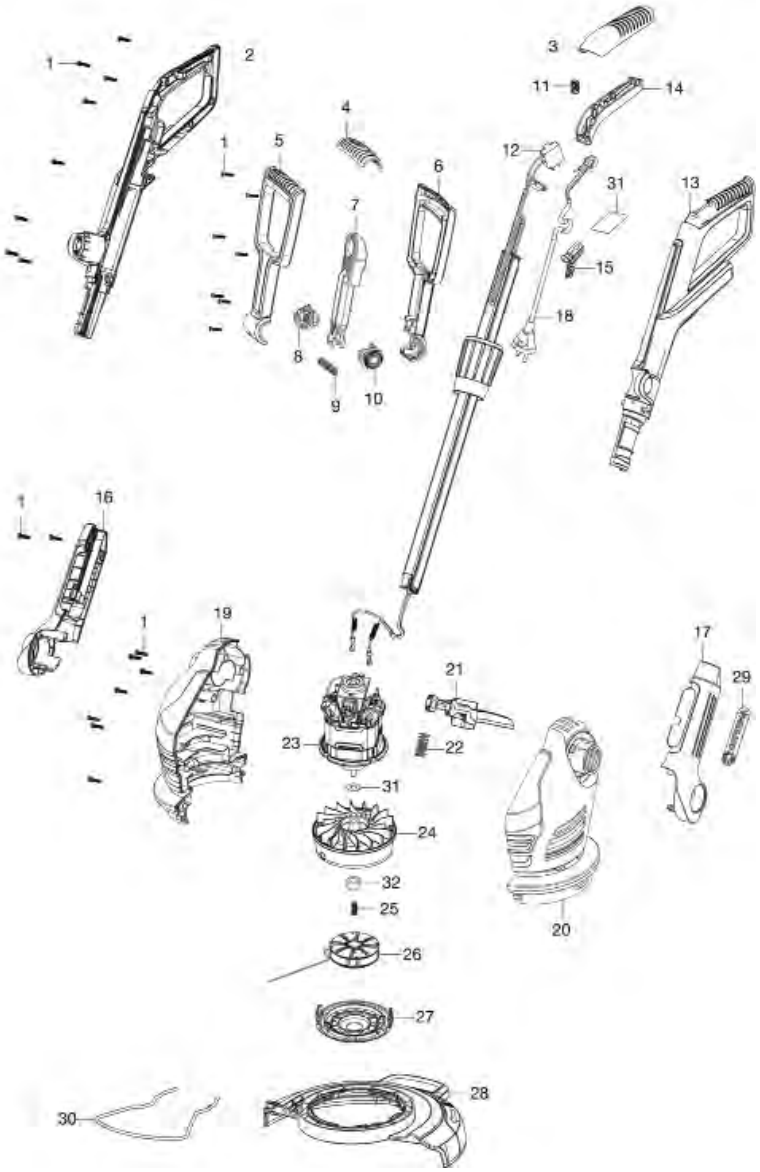

GARDENA SmallCut 300/23 — Art.-Nr. 9805
SmallCut Plus 350/23 — Art.-Nr. 9806

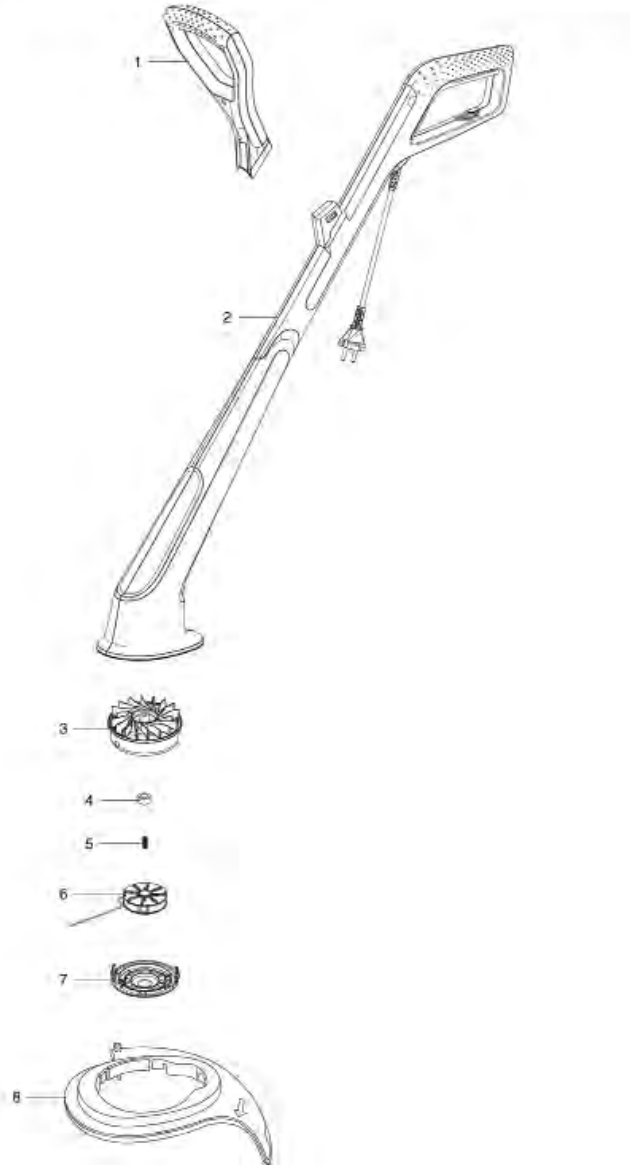

Bild Nr. Picture No.	Ersatzteil-Nr. Spare Part No.	Bezeichnung	Description	Désignation	unverb. Preisempf. EUR / inkl. MwSt.
Art. 9805		**Trimmer SmallCut 300/23**	**Turbotrimmer SmallCut 300/23**	**Coupe-bordure SmallCut 300/23**	
Art. 9806		**Trimmer SmallCut Plus 350/23**	**Turbotrimmer SmallCut Plus 350/23**	**Coupe-bordure SmallCut Plus 350/23**	
1	9805-00.620.00	Haltegriff kpl.	Handle cpl.	Poignée, cpl.	13,19
3,4	9805-00.612.00	Spulenhalter kpl.	Reel holder, cpl.	Support de bobine, cpl.	6,05
5	9809-00.626.03	Feder	Spring	Ressort	2,00
6	5307-00.701.00	Ersatzfadenspule, kpl. (Art. 5307-20)	Filament cassette, cpl. (Art. 5307-20)	Cassette de fil, cpl. (Réf. 5307-20)	9,98
7	9805-00.611.01	Deckel	Cover	Couvercle	4,55
8	9805-00.901.00	Schutz	Guard	Protecteur	20,68

Art. 9807		**Trimmer EasyCut 400/25**	**Turbotrimmer EasyCut 400/25**	**Coupe-bordure EasyCut 400/25**	
		bis Baujahr 2019	until 2019	jusqu'à 2019	
1	9809-00.600.26	Schraube ST M4x16 Torx 20	Screw ST M4x16 Torx 20	Vis ST M4x16 Torx 20	1,26
2	9809-00.600.02	Griff rechts	Handle, right	Poignée, droite	14,35
3	9809-00.600.27	Abdeckung Griff	Gripp cover	Couvercle poignée	4,41
4-10	9809-00.610.00	Haltegriff kpl.	Handle cpl.	Poignée, cpl.	14,98
11	9809-00.600.29	Feder	Spring	Ressort	2,00
12	52-19.512.01	Schalter	Switch	Interrupteur	13,65
13	9809-00.600.01	Griff links	Handle, right	Poignée, droite	14,35
14	9809-00.600.04	Drücker	Trigger	Gâchette	4,46
15	9809-00.620.10	Kabelschutz	Cable grommet	Passe-fils	4,07
16	9809-00.600.07	Abdeckung Schaft rechts	Cover shaft right	Couvercle tige droite	8,87
17	9809-00.600.06	Abdeckung Schaft links	Cover shaft left	Couvercle tige gauche	8,87
18	9809-00.620.11	Netzkabel EU	Mains lead EU	Cordon d'alimentation EU	18,52
19	9807-00.600.02	Abdeckung Motor rechts	Motor cover right	Couvercle motor droite	14,09
20	9807-00.600.01	Abdeckung Motor links	Motor cover left	Couvercle motor gauche	14,10
21	9809-00.600.08	Fußpedal	Pedal foot	Pédale	7,03
22	9809-00.600.25	Feder Fußpedal	Spring pedal foot	Ressort pour pédale	2,24
23,24,31,32	9807-00.615.01	Elektromotor	Electric motor	Moteur électrique	41,04
24-27,31,32	9809-00.626.00	Spulenhalter kpl.	Reel holder, cpl.	Support de bobine, cpl.	15,33
25	9809-00.626.03	Feder	Spring	Ressort	2,00
26	5307-00.701.00	Ersatzfadenspule, kpl. (Art. 5307-20)	Filament cassette, cpl. (Art. 5307-20)	Cassette de fil, cpl. (Réf. 5307-20)	9,98
27	9809-00.626.01	Deckel	Cover	Couvercle	4,81
28	9807-00.620.00	Schutz	Guard	Protecteur	21,05
30	9807-00.600.04	Pflanzenschutzbügel	Guard Plant E500	Protection des plants	5,33
		bis Baujahr 2016	until 2016	jusqu'à 2016	
30	9809-00.600.18	Pflanzenschutzbügel	Guard Plant	Protection des plants	5,45
		Nur die aufgeführten Teile sind lieferbar!	Only the mentioned spare parts are available!	Seules les pièces indiquées sont disponibles!	

Achtung!! Die Instandsetzung von Elektrogeräten darf nur von einer Elektrofachkraft unter Berücksichtigung der gesetzlichen Vorschriften durchgeführt werden.
Attention!! The repair of electrical products must only be carried out by a qualified electrician in accordance with legal regulations.
Attention!! La réparation des produits électriques ne doit être effectuée que par un électricien qualifié conformément aux dispositions légales.

GARDENA ComfortCut 450/25 Art.-Nr. 9808
ComfortCut Plus 500/27 Art.-Nr. 9809
PowerCut Plus 650/30 Art.-Nr. 9811

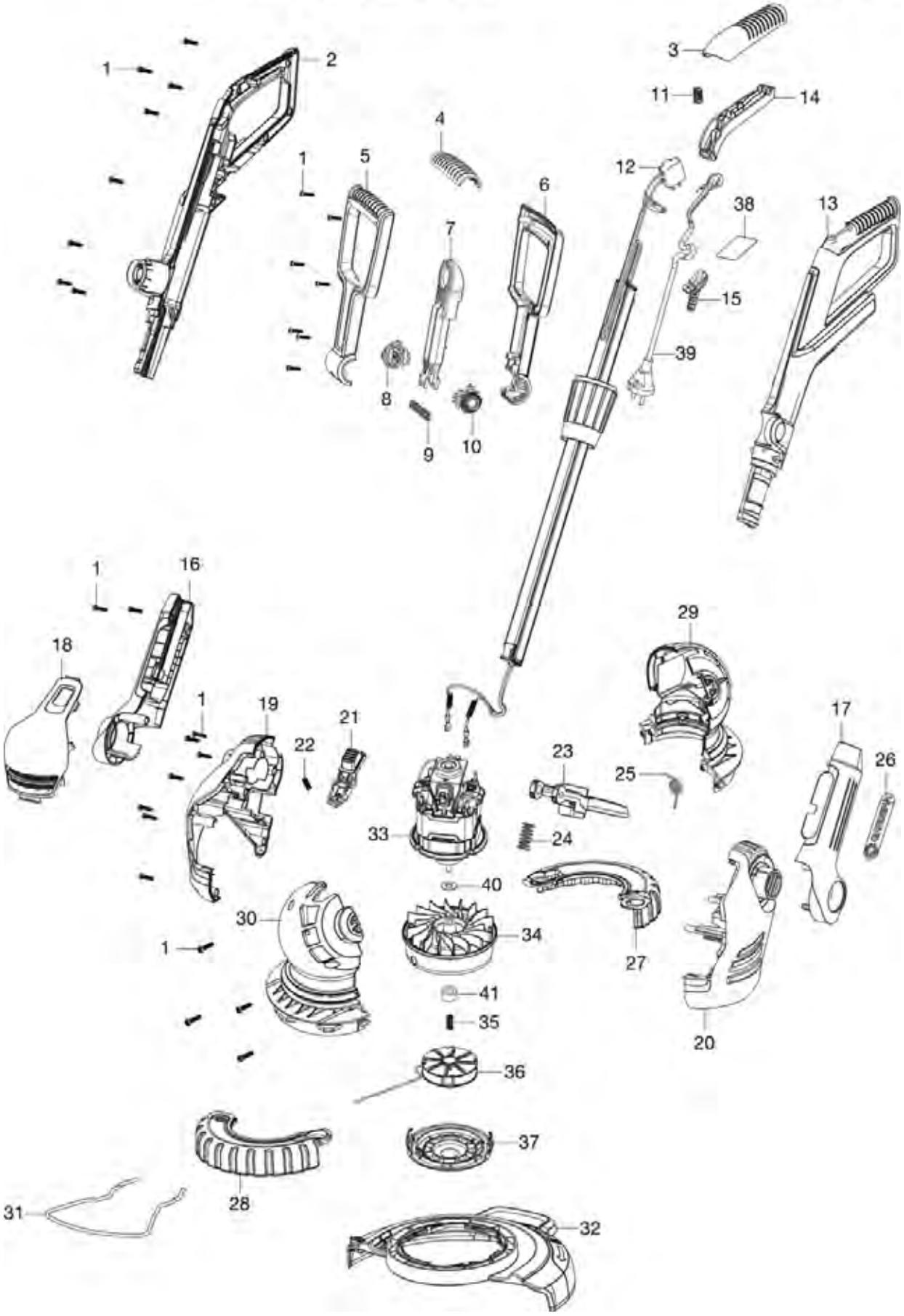

Bild Nr. Picture No.	Ersatzteil-Nr. Spare Part No.	Bezeichnung	Description	Désignation	unverb. Preisempf. EUR / inkl. MwSt.
Art. 9808		**Trimmer ComfortCut 450/25**	**Turbotrimmer ComfortCut 450/25**	**Coupe-bordure ComfortCut 450/25**	
		bis Baujahr 2019	until 2019	jusqu'à 2019	
1	9809-00.600.26	Schraube ST M4x16 Torx 20	Screw ST M4x16 Torx 20	Vis ST M4x16 Torx 20	1,26
2	9809-00.600.02	Griff rechts	Handle, right	Poignée, droite	14,35
3	9809-00.600.27	Abdeckung Griff	Gripp cover	Couvercle poignée	4,41
4-10	9809-00.610.00	Haltegriff kpl.	Handle cpl.	Poignée, cpl.	14,98
11	9809-00.600.29	Feder	Spring	Ressort	2,00
12	52-19.512.01	Schalter	Switch	Interrupteur	13,65
13	9809-00.600.01	Griff links	Handle, right	Poignée, droite	14,35
14	9809-00.600.04	Drücker	Trigger	Gâchette	4,46
15	9809-00.620.10	Kabelschutz	Cable grommet	Passe-fils	4,07
16	9809-00.600.07	Abdeckung Schaft rechts	Cover shaft right	Couvercle tige droite	8,87
17	9809-00.600.06	Abdeckung Schaft links	Cover shaft left	Couvercle tige gauche	8,87
18	9809-00.600.14	Abdeckung vorne	Cover front	Couvercle à l'avant	9,76
19	9809-00.600.31	Abdeckung Motor rechts	Motor cover right	Couvercle motor droite	12,80
20	9809-00.600.30	Abdeckung Motor links	Motor cover left	Couvercle motor gauche	13,22
21	9809-00.600.11	Drücker	Trigger	Gâchette	3,37
22	9809-00.600.24	Feder	Spring	Ressort	2,00
23	9809-00.600.08	Fußpedal	Pedal foot	Pédale	7,03
24	9809-00.600.25	Feder Fußpedal	Spring pedal foot	Ressort pour pédale	2,24
25	9809-00.620.14	Feder	Spring	Ressort	2,14
27,28	9809-00.600.28	Laufrad, kpl.	Wheel cpl.	Roue, cpl.	4,62
29	9809-00.620.02	Abdeckung links	Cover left	Couvercle gauche	12,96
30	9809-00.620.01	Abdeckung rechts	Cover right	Couvercle droite	12,86
31	9809-00.600.18	Pflanzenschutzbügel	Guard Plant	Protection des plants	5,45
32	9808-00.610.00	Schutz	Guard	Protecteur	21,82
33,34,40,41	9809-00.625.01	Elektromotor	Electric motor	Moteur électrique	51,48
34-37,40,41	9809-00.626.00	Spulenhalter kpl.	Reel holder, cpl.	Support de bobine, cpl.	15,33
35	9809-00.626.03	Feder	Spring	Ressort	2,00
36	5307-00.701.00	Ersatzfadenspule, kpl. (Art. 5307-20)	Filament cassette, cpl. (Art. 5307-20)	Cassette de fil, cpl. (Réf. 5307-20)	9,98
37	9809-00.626.01	Deckel	Cover	Couvercle	4,81
39	9809-00.620.11	Netzkabel EU	Mains lead EU	Cordon d'alimentation EU	18,52
Art. 9809		**Trimmer ComfortCut Plus 500/27**	**Turbotrimmer ComfortCut Plus 500/27**	**Coupe-bordure ComfortCut Plus 500/27**	
		bis Baujahr 2019	until 2019	jusqu'à 2019	
18	9809-00.600.13	Abdeckung vorne	Cover front	Couvercle à l'avant	9,76
32	9809-00.640.00	Schutz	Guard	Protecteur	21,67
		Alle anderen Teile wie bei Art. 9808	All other spare parts see art. 9808	Pour toutes les autres pièces, voir réf. 9808	
Art. 9811		**Trimmer PowerCut Plus 650/30**	**Turbotrimmer PowerCut Plus 650/30**	**Coupe-bordure PowerCut Plus 650/30**	
		bis Baujahr 2019	until 2019	jusqu'à 2019	
18	9809-00.600.12	Abdeckung vorne	Cover front	Couvercle à l'avant	8,78
27,28	9811-00.600.01	Laufrad, kpl.	Wheel cpl.	Roue, cpl.	7,13
31	9811-00.600.03	Pflanzenschutzbügel	Guard Plant	Protection des plants	5,55
32	9811-00.630.00	Schutz	Guard	Protecteur	22,32
33,34,40,41	9811-00.615.01	Elektromotor	Electric motor	Moteur électrique	77,62
34-37,40,41	9811-00.620.00	Spulenhalter kpl.	Reel holder, cpl.	Support de bobine, cpl.	18,39
36	5309-00.701.00	Ersatzfadenspule, kpl. (Art. 5309-20)	Filament cassette, cpl. (Art. 5309-20)	Cassette de fil, cpl. (Réf. 5309-20)	9,98
37	9811-00.626.01	Deckel	Cover	Couvercle	4,71
		Alle anderen Teile wie bei Art. 9808	All other spare parts see art. 9808	Pour toutes les autres pièces, voir réf. 9808	
		Nur die aufgeführten Teile sind lieferbar!	Only the mentioned spare parts are available!	Seules les pièces indiquées sont disponibles!	

Achtung!! Die Instandsetzung von Elektrogeräten darf nur von einer Elektrofachkraft unter Berücksichtigung der gesetzlichen Vorschriften durchgeführt werden.
Attention!! The repair of electrical products must only be carried out by a qualified electrician in accordance with legal regulations.
Attention!! La réparation des produits électriques ne doit être effectuée que par un électricien qualifié conformément aux dispositions légales.

GARDENA Turbotrimmer ComfortCut 550/28 — Art.-Nr. 9872
Turbotrimmer PowerCut 650/28 — Art.-Nr. 9874

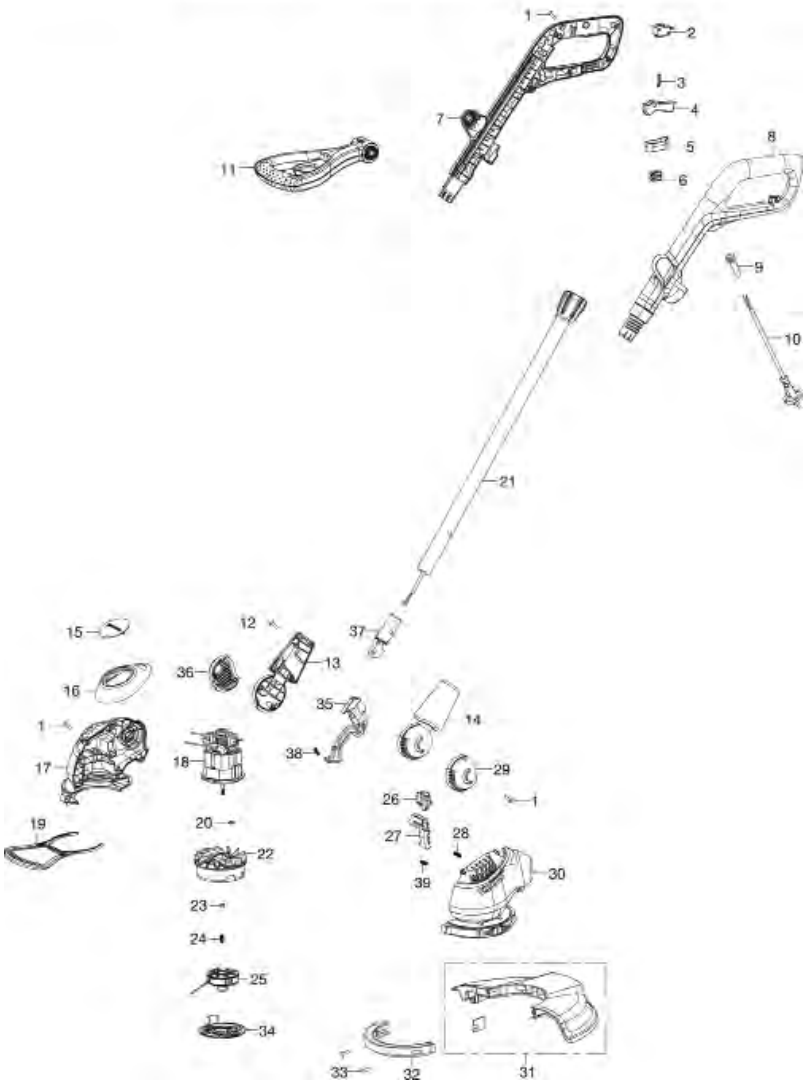

GARDENA Turbotrimmer EasyCut 450/25 — Art.-Nr. 9870

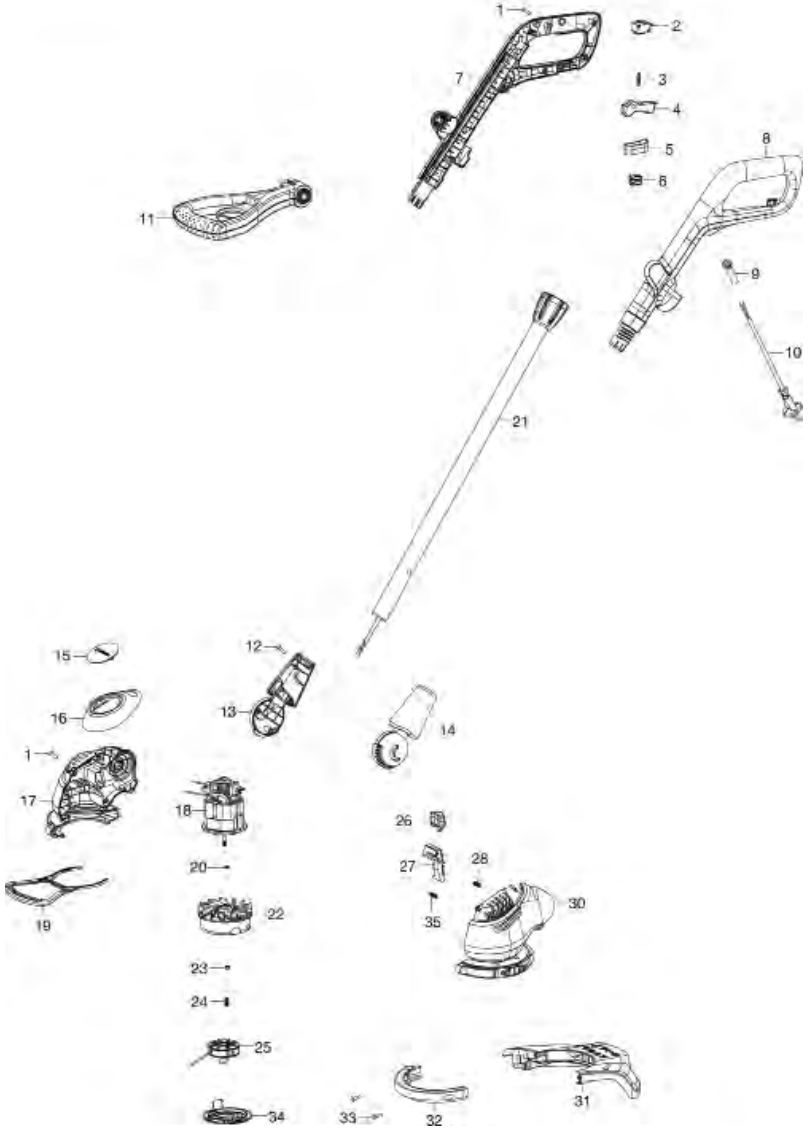

Bild Nr. Picture No.	Ersatzteil-Nr. Spare Part No.	Bezeichnung	Description	Désignation	unverb. Preisempf. EUR / inkl. MwSt.
Art. 9870		**Turbotrimmer EasyCut 450/25**	**Trimmer EasyCut 450/25**	**Coupe bordure EasyCut 450/25**	
2	9870-00.600.24	Schalter	Switch	Interrupteur	12,26
3	9870-00.600.25	Feder	Spring	Ressort	2,00
4	9870-00.600.26	Drücker	Trigger	Gâchette	4,19
9	9870-00.600.30	Kabeltülle	Cable grommet	Passe-fils	4,07
10	9870-00.600.31	Netzkabel	Mains lead	Cordon d'alimentation	15,04
11	9870-00.660.00	Zusatzgriff	Handle	Poignée	14,23
15	9870-00.600.11	Kappe	Cap	Capuchon	2,53
16	9870-00.600.10	Abdeckung	Cover	Couvercle	6,12
18	9870-00.600.05	Motor	Motor	Moteur	41,11
19	9870-00.600.06	Pflanzenschutzbügel	Plant guard	Etrier de protection des plants	5,33
20	9870-00.600.04	Scheibe	Washer	Disque	1,86
22,23,24	9870-00.630.00	Spulenhalter kpl.	Reel holder, cpl.	Support de bobine, cpl.	8,94
23	9870-00.630.06	Kappe	Cap	Capuchon	1,89
24	9870-00.630.07	Feder	Spring	Ressort	2,00
25	5307-00.701.00	Ersatzfadenspule, kpl. (Art. 5307-20)	Filament cassette, cpl. (Art. 5307-20)	Cassette de fil, cpl. (Réf. 5307-20)	9,98
26	9870-00.600.16	Knopf Höheneinstellung	Button height adjust	Bouton d'hauteur	2,42
31	9870-00.610.00	Schutz kpl.	Guard assy.	Protecteur cpl.	21,21
32	9870-00.600.01	Schutz vorne	Guard front	Protecteur avant	5,34
33	9870-00.600.03	Schraube	Screw	Vis	0,87
34	9870-00.600.02	Deckel	Cover	Couvercle	4,81

Art. 9872		**Turbotrimmer ComfortCut 550/28**	**Trimmer ComfortCut 550/28**	**Coupe bordure ComfortCut 550/28**	
2	9870-00.600.24	Schalter	Switch	Interrupteur	12,26
3	9870-00.600.25	Feder	Spring	Ressort	2,00
4	9870-00.600.26	Drücker	Trigger	Gâchette	4,19
9	9870-00.600.30	Kabeltülle	Cable grommet	Passe-fils	4,07
10	9870-00.600.31	Netzkabel	Mains lead	Cordon d'alimentation	15,04
11	9870-00.660.00	Zusatzgriff	Handle	Poignée	14,23
15	9870-00.600.11	Kappe	Cap	Capuchon	2,53
16	9872-00.600.03	Abdeckung	Cover	Couvercle	6,12
18	9872-00.600.01	Motor	Motor	Moteur	41,26
19	9870-00.600.06	Pflanzenschutzbügel	Plant guard	Etrier de protection des plants	5,33
20	9870-00.600.04	Scheibe	Washer	Disque	1,86
22,23,24	9870-00.630.00	Spulenhalter kpl.	Reel holder, cpl.	Support de bobine, cpl.	8,94
23	9870-00.630.06	Kappe	Cap	Capuchon	1,89
24	9870-00.630.07	Feder	Spring	Ressort	2,00
25	5307-00.701.00	Ersatzfadenspule, kpl. (Art. 5307-20)	Filament cassette, cpl. (Art. 5307-20)	Cassette de fil, cpl. (Réf. 5307-20)	9,98
26	9870-00.600.16	Knopf Höheneinstellung	Button height adjust	Bouton d'hauteur	2,42
31	9872-00.610.00	Schutz kpl.	Guard assy.	Protecteur cpl.	20,54
32	9870-00.600.01	Schutz vorne	Guard front	Protecteur avant	5,34
33	9870-00.600.03	Schraube	Screw	Vis	0,87
34	9870-00.600.02	Deckel	Cover	Couvercle	4,81

Art. 9874		**Turbotrimmer PowerCut 650/28**	**Trimmer PowerCut 650/28**	**Coupe bordure PowerCut 650/28**	
16	9874-00.600.04	Abdeckung	Cover	Couvercle	6,30
18	9874-00.600.01	Motor	Motor	Moteur	51,74
		Alle anderen Teile wie bei Art. 9872	All other spare parts see art. 9872	Pour toutes les autres pièces, voir réf. 9872	
		Nur die aufgeführten Teile sind lieferbar!	Only the mentioned spare parts are available!	Seules les pièces indiquées sont disponibles!	

A

GARDENA

4000 Hattrick HE 36

Fahrwerk
Messer
Räder

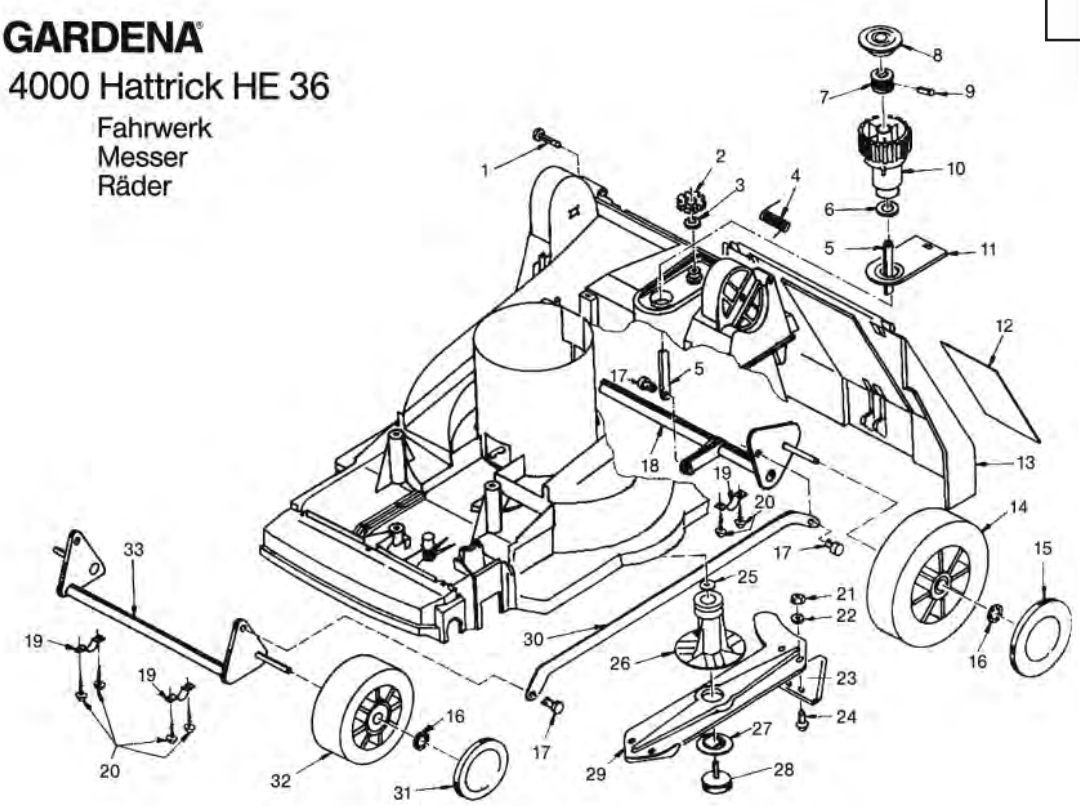

A

GARDENA

4001 Hattrick HE 40

Fahrwerk
Messer
Räder

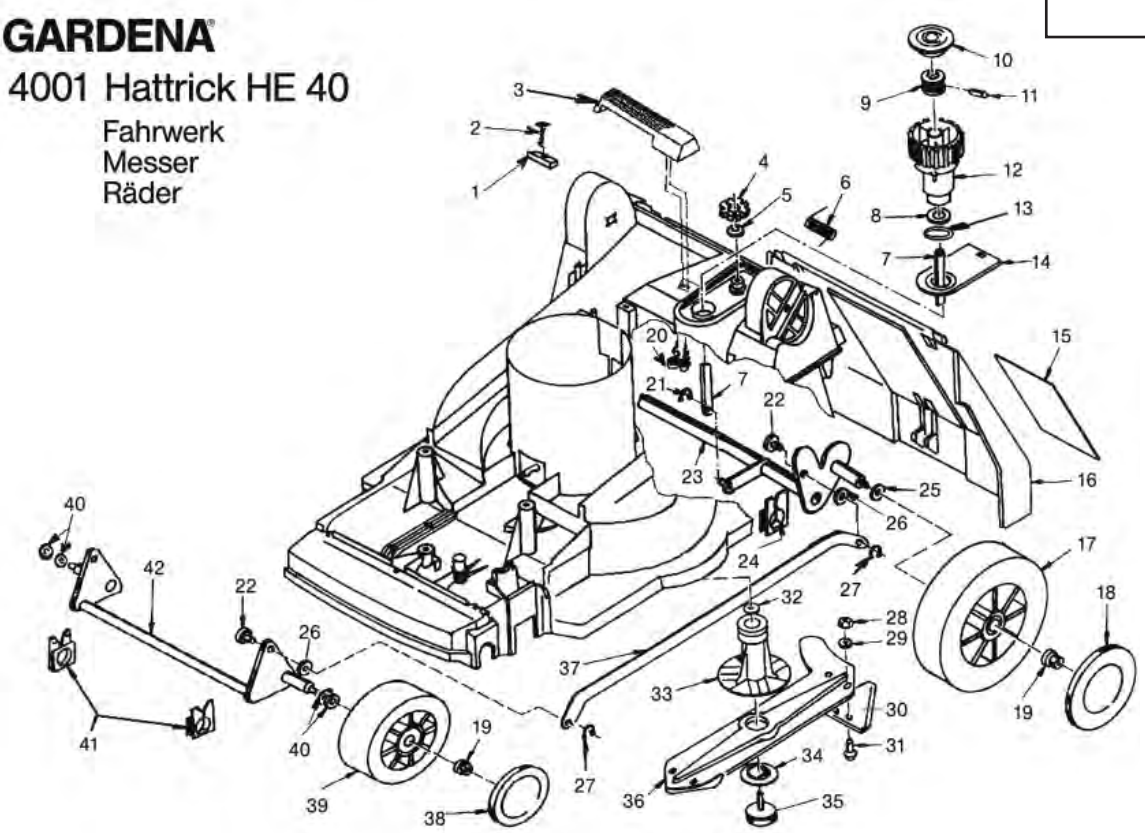

Bild Nr. Picture No.	Ersatzteil-Nr. Spare Part No.	Bezeichnung	Description	Désignation	unverb. Preisempf. EUR / inkl. MwSt.
Art. 4000 A		**Hattrick HE 36**	**Hattrick HE 36**	**Tondeuse électrique Hattrick HE 36**	
		Fahrwerk, Messer, Räder	**Running gear, Blades, Wheels**	**Chassis, lames, roues**	
		bis Baujahr 2005	until 2005	jusqu'à 2005	
3	991-00.003.02	O-Ring 12,1x2,7	O-ring 12,1x2,7	Joint torique 12,1x2,7	1,05
6	1550-00.000.17	O-Ring 36x2	O-ring 36x2	Joint torique 36x2	1,05
13	4000-00.900.08	Heckklappe	Rear flap	Hayon	32,97
16	2165-00.600.27	Radsicherung	Locking ring for wheel	Circlips pour roue	1,38
17 A	4000-00.900.12	Schnappbolzen, Metall	Locking pin, metal	Boulon encliqueté, métale	8,62
17 B	4000-00.900.62	Sicherungsscheibe	Lock washer	Rondelle d'arrêt	2,77
19	78400-00.600.25	Achsenbefestigung	Fixing for axle	Fixation d'axe	3,32
20	853-00.002.16	Blechschraube 4,2x22-C-H	Sheet metal screw 4,2x22-C-H	Vis à tôle 4,2x22-C-H	0,87
21	2610-00.008.13	Sechskantmutter M8	Hexagonal nut M8	Écrou hexagonal M8	1,46
22	2440-00.900.10	Zahnscheibe	Tooth lock washer	Disque dentée	2,77
23,21-24	78400-00.600.69	Dreieckmessersatz, vollst. (Art. 4098-20)	Triangular blade set, cpl. (Art. 4098-20)	Jeu de lames, cpl. (Réf. 4098-20)	26,04
24	78600-00.600.43	Linsensenkschraube	Countersunk head screw	Vis à tête conique bombée	1,34
31	4000-00.900.18	Radkappe, vorne	Wheel cover, front	Enjoliveur de roue, avant	4,47
	4000-00.900.61	Torx-Schlüssel T 30	Torx key T 30	Clè Torx T 30	3,21
Art. 4008		**Hattrick-MulchCut HE 36**	**Hattrick-MulchCut HE 36**	**Tondeuse électrique Hattrick-MulchCut HE 36**	
		bis Baujahr 2005	until 2005	jusqu'à 2005	
21-24	4099-00.701.00	Messersatz, vollst. (Art. 4099-20)	Blade set, cpl. (Art. 4099-20)	Jeu de lames, cpl. (Réf. 4099-20)	26,72
	4008-00.900.02	MulchCut-Einsatz '36	MulchCut-cartridge '36	Insert MulchCut '36	47,20
		Alle anderen Teile wie bei Art. 4000 A	All other spare parts see art. 4000 A	Pour toutes les autres pièces, voir réf. 4000 A	
Art. 4001 A		**Hattrick HE 40**	**Hattrick HE 40**	**Tondeuse électrique Hattrick HE 40**	
		Fahrwerk, Messer Räder	**Chassis, Blades, Wheels**	**Chassis, lames, roues**	
		bis Baujahr 2004	until 2004	jusqu'à 2004	
2	853-00.002.16	Blechschraube 4,2x22-C-H	Sheet metal screw 4,2x22-C-H	Vis à tôle 4,2x22-C-H	0,87
4	4001-00.900.02	Skalenrad	Drive drum	Cardan	5,03
5	991-00.003.02	O-Ring 12,1x2,7	O-ring 12,1x2,7	Joint torique 12,1x2,7	1,05
8	1550-00.000.17	O-Ring 36x2	O-ring 36x2	Joint torique 36x2	1,05
12	78440-00.600.61	Verstellknopf	Adjusting button	Bouton d'ajustement	16,30
16	4001-00.900.07	Heckklappe	Rear flap	Hayon	41,91
17	4001-00.900.08	Laufrad 195, hinten	Wheel 195, back	Roue 195, arrière	26,13
19	2610-00.008.13	Sechskantmutter M8	Hexagonal nut M8	Écrou hexagonal M8	1,46
23	4001-00.900.10	Hinterachse	Rear axle	Axe de roue arrière	58,77
27	4038-00.600.67	Sicherungsscheibe	Lock washer	Rondelle d'arrêt	0,69
28	2610-00.008.13	Sechskantmutter M8	Hexagonal nut M8	Écrou hexagonal M8	1,46
29	2440-00.900.10	Zahnscheibe	Tooth lock washer	Disque dentée	2,77
30,28-31	78400-00.600.69	Dreieckmessersatz, vollst. (Art. 4098-20)	Triangular blade set, cpl. (Art. 4098-20)	Jeu de lames, cpl. (Réf. 4098-20)	26,04
31	78600-00.600.43	Linsensenkschraube	Countersunk head screw	Vis à tête conique bombée	1,34
	4000-00.900.61	Torx-Schlüssel T 30	Torx key T 30	Clè Torx T 30	3,21
Art. 4009		**Hattrick-MulchCut HE 40**	**Hattrick-MulchCut HE 40**	**Tondeuse électrique Hattrick-MulchCut HE 40**	
		bis Baujahr 2005	until 2005	jusqu'à 2005	
28-31	4099-00.701.00	Messersatz, vollst. (Art. 4099-20)	Blade set, cpl. (Art. 4099-20)	Jeu de lames, cpl. (Réf. 4099-20)	26,72
36,28-31	Nicht mehr lieferbar!	Messerträger '40 – Mulch-Cut	Blade support '40 – MulchCut	Support de lame '40 – MulchCut	
	4009-00.900.02	MulchCut-Einsatz '40	MulchCut-cartridge '40	Insert MulchCut '40	49,14
		Alle anderen Teile wie bei Art. 4001 A	All other spare parts see art. 4001 A	Pour toutes les autres pièces, voir réf. 4001 A	
		Nur die aufgeführten Teile sind lieferbar!	Only the mentioned spare parts are available!	Seules les pièces indiquées sont disponibles!	

Achtung!! Die Instandsetzung von Elektrogeräten darf nur von einer Elektrofachkraft unter Berücksichtigung der gesetzlichen Vorschriften durchgeführt werden.
Attention!! The repair of electrical products must only be carried out by a qualified electrician in accordance with legal regulations.
Attention!! La réparation des produits électriques ne doit être effectuée que par un électricien qualifié conformément aux dispositions légales.

B

GARDENA

4000 Hattrick HE 36
4001 Hattrick HE 40

Elektromotor, Gestänge

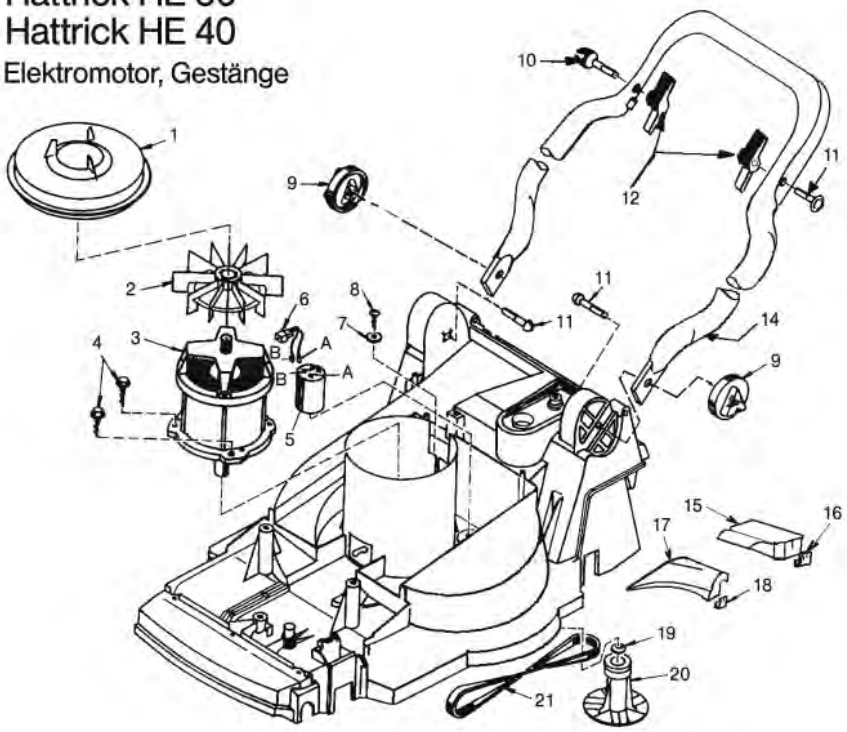

C

GARDENA

4000 Hattrick HE 36
4001 Hattrick HE 40

Antrieb
Gehäuse

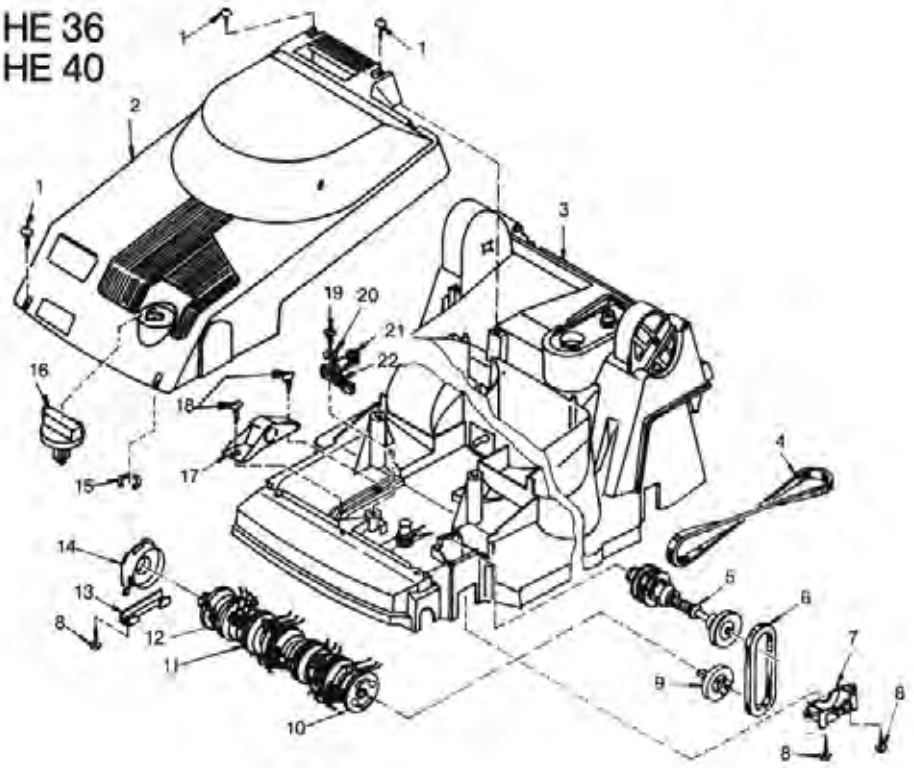

Bild Nr. Picture No.	Ersatzteil-Nr. Spare Part No.	Bezeichnung	Description	Désignation	unverb. Preisempf. EUR / inkl. MwSt.
Art. 4000 B		**Hattrick HE 36**	**Hattrick HE 36**	**Tondeuse électrique Hattrick HE 36**	
		Elektromotor, Gestänge	**Electric motor, Linkage**	**Moteur électrique, guidon**	
		bis Baujahr 2005	until 2005	jusqu'à 2005	
5	4000-00.900.25	Kondensator 16 µF	Capacitor 16 µF	Condensateur 16 µF	41,22
10	78420-00.600.36	Kabelführung	Cable guide	Guide-câble	4,30
11	78420-00.600.34	Flachrundschraube M8x50	Truss head screw M8x50	Boulon à tête bombee M8x50	3,97
12	4070-00.900.34	Flügelmutter	Wing nut	Ecrou à oreilles	3,05
	4002-00.900.11	Steckhülse für Kondensatorleitung	Socket for capacitor wire	Alveole pour contacts	3,62
Art. 4001 B		**Hattrick HE 40**	**Hattrick HE 40**	**Tondeuse électrique Hattrick HE 40**	
		Elektromotor, Gestänge	**Electric motor, Linkage**	**Moteur électrique, guidon**	
		bis Baujahr 2004	until 2004	jusqu'à 2004	
5	4001-00.900.20	Kondensator 20 µF	Capacitor 20 µF	Condensateur 20 µF	40,06
16	4001-00.900.24	Klammer	Clamp	Clip de fixation	2,89
		Alle anderen Teile wie bei Art. 4000 B	All other spare parts see art. 4000 B	Pour toutes les autres pièces voir réf. 4000 B	
Art. 4000 C		**Hattrick HE 36**	**Hattrick HE 36**	**Tondeuse électrique Hattrick HE 36**	
		Antrieb, Gehäuse	**Drive, Case**	**Entraînement, carter**	
		bis Baujahr 2005	until 2005	jusqu'à 2005	
5	4000-00.900.39	Antriebswelle, kpl.	Drive shaft, cpl.	Arbre de transmission, cpl.	45,41
8	853-00.002.16	Blechschraube 4,2x22-C-H	Sheet metal screw 4,2x22-C-H	Vis à tôle 4,2x22-C-H	0,87
9	4000-00.900.42	Abtriebswelle, kpl.	Drive shaft, cpl.	Arbre de transmission, cpl.	42,69
19	2380-00.600.14	Blechschraube 4,8x19-C-H	Sheet metal screw 4,8x19-C-H	Vis à tôle 4,8x19-C-H	1,34
Art. 4001 C		**Hattrick HE 40**	**Hattrick HE 40**	**Tondeuse électrique Hattrick HE 40**	
		Antrieb, Gehäuse	**Primary, Case**	**Entraînement, carter**	
		bis Baujahr 2004	until 2004	jusqu'à 2004	
4	Nicht mehr lieferbar!	Keilriemen gross, 8x660	V-Belt large, 8x660	Courroie grand, 8x660	
10-12	Nicht mehr lieferbar!	Lüfterwalze 40, kpl. (Art. 4097-20)	Aerator 40, cpl. (Art. 4097-20)	Rouleau d'aération 40, cpl. (Réf. 4097-20)	
		Alle anderen Teile wie bei Art. 4000 C	All other spare parts see art. 4000 C	Pour toutes les autres pièces, voir réf. 4000 C	
Art. 4000 D		**Hattrick HE 36**	**Hattrick HE 36**	**Tondeuse électrique Hattrick HE 36**	
		Gestänge, Fangsack	**Linkage, Fender**	**Guidon, sac de ramassage**	
		bis Baujahr 2005	until 2005	jusqu'à 2005	
	4000-00.900.53	Totmannschalter 9A	Switch 9A	Contact à effleurement 9A	49,87
	4000-00.900.54	Schraube 4,2x25	Screw 4,2x25	Vis 4,2x25	0,87
	4002-00.900.11	Steckhülse f. Schalter	Socket for switch	Alveole pour contacts	3,62
Art. 4001 D		**Hattrick HE 40**	**Hattrick HE 40**	**Tondeuse électrique Hattrick HE 40**	
		Gestänge, Fangsack	**Linkage, Fender**	**Guidon, sac de ramassage**	
		bis Baujahr 2004	until 2004	jusqu'à 2004	
	4001-00.900.31	Totmannschalter 10A	Switch 10A	Contact à effleurement 10 A	49,87
		Alle anderen Teile wie bei Art. 4000 D	All other spare parts see art. 4000 D	Pour toutes les autres pièces, voir réf. 4000 D	
		Nur die aufgeführten Teile sind lieferbar!	Only the mentioned spare parts are available!	Seules les pièces indiquées sont disponibles!	

Achtung!! Die Instandsetzung von Elektrogeräten darf nur von einer Elektrofachkraft unter Berücksichtigung der gesetzlichen Vorschriften durchgeführt werden.
Attention!! The repair of electrical products must only be carried out by a qualified electrician in accordance with legal regulations.
Attention!! La réparation des produits électriques ne doit être effectuée que par un électricien qualifié conformément aux dispositions légales.

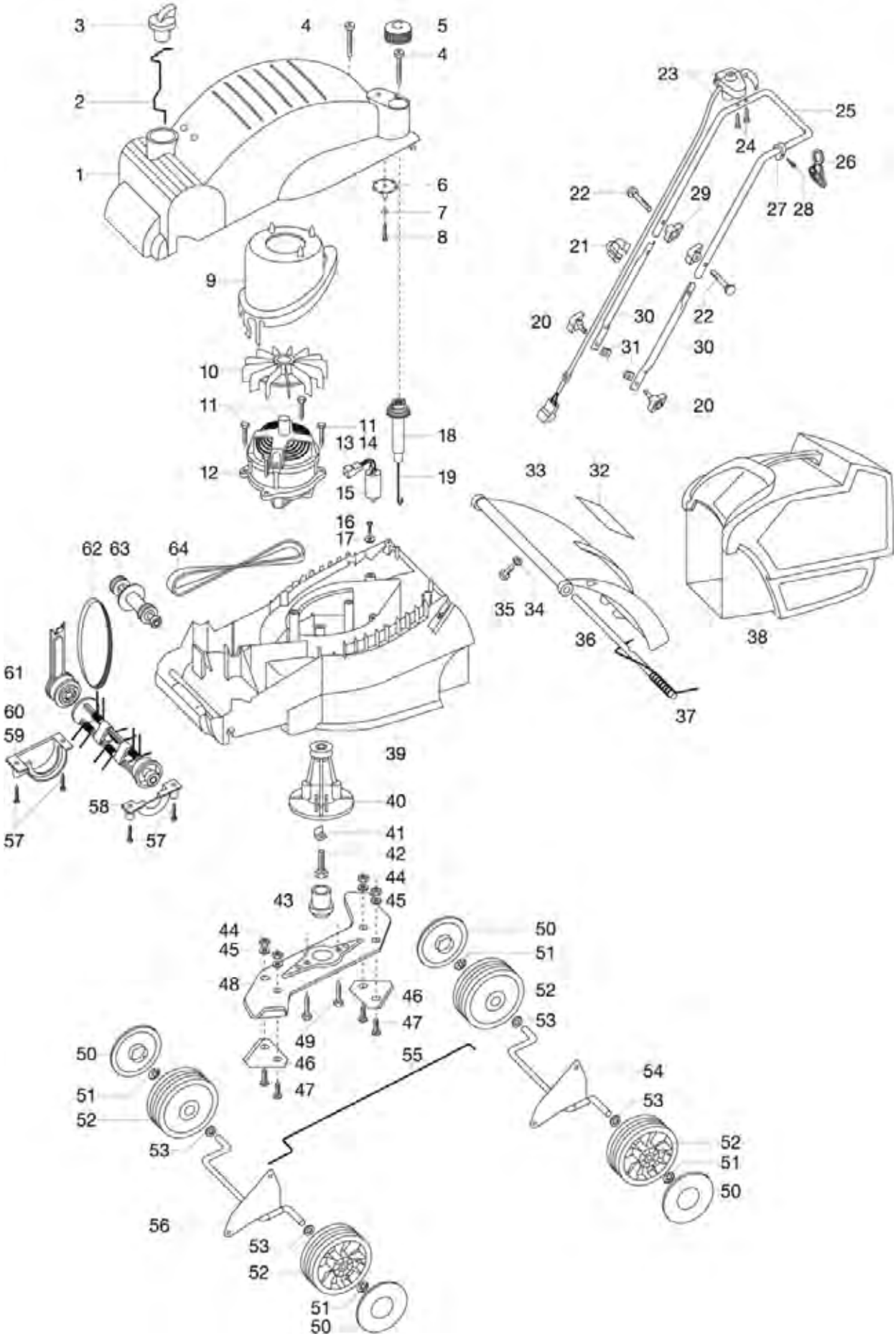
3
4
5
4
2
1
6
7
8
9
10
11
11
13 14
18
12
19
15
16
17
62 63
64
61
60
59
57
58
57
39
40
41
42
44
43
45
44
45
48
46
47
49
46
47
50
51
52
53
55
50
51
52
53
56
53
52
51
50
23
25
24
26
22
29
27 28
21
20
30
22
31
30
20
33
32
35 34
36
37
38

Bild Nr. Picture No.	Ersatzteil-Nr. Spare Part No.	Bezeichnung	Description	Désignation	unverb. Preisempf. EUR / inkl. MwSt.
Art. 4002		**Hattrick HE 32**	**Hattrick HE 32**	**Tondeuse électrique Hattrick HE 32**	
		bis Baujahr 2005	until 2005	jusqu'à 2005	
3	4002-00.900.03	Schaltknopf	Control button	Bouton de commande	4,95
5	4002-00.900.04	Verstellknopf	Adjusting button	Bouton d'ajustement	5,03
11,49	4002-00.900.09	PT-Schraube	PT-Screw	PT-Vis	1,69
13	4002-00.900.11	Steckhülse	Socket	Alveole pour contacts	3,62
15	4000-00.900.25	Kondensator 16 µF	Capacitor 16 µF	Condensateur 16 µF	41,22
16	853-00.002.16	Blechschraube 4,2x22-C-H	Sheet metal screw 4,2x22-C-H	Vis à tôle 4,2x22-C-H	0,87
18	4002-00.900.13	Verstellteil	Adjusting lever	Partie d'ajustement	5,62
20	4002-00.900.15	Flügelschraube M6 Peco	Wing screw M6 Peco	Vis à oreilles M6 Peco	2,77
21	4060-00.600.36	Klemme	Clamp	Borne	2,08
22	4002-00.900.17	Schraube 6x35	Screw 6x35	Vis 6x35	2,17
23	4002-00.900.18	Totmannschalter	Switch	Contact à effleurement	49,87
24	4000-00.900.54	Schraube 4,2x25	Screw 4,2x25	Vis 4,2x25	0,87
28	882-00.007.11	Blechschraube 3,5x13-F-H	Sheet metal screw 3,5x13-F-H	Vis à tôle 3,5x13-F-H	0,70
29	62552-29.006.01	Flügelmutter M6, rot	Wing nut M6 red	Écrou à oreilles M6	2,46
31	2300-00.600.24	Vierkantmutter M6	Square nut M6	Écrou carré M6	2,00
33	4002-00.900.23	Heckklappe	Rear flap	Hayon	27,50
38	4002-00.900.27	Fangbox, vollst., rot	Grass catcher, cpl., red	Sac de ramassage, cpl., rouge	51,05
44	2610-00.008.13	Sechskantmutter M8	Hexagonal nut M8	Écrou hexagonal M8	1,46
45	2440-00.900.10	Zahnscheibe	Tooth lock washer	Disque dentée	2,77
44-47	78400-00.600.69	Dreieckmessersatz, vollst. (Art. 4098-20)	Triangular blade set, cpl. (Art. 4098-20)	Jeu de lames, cpl. (Réf. 4098-20)	26,04
47	78600-00.600.43	Linsensenkschraube	Countersunk head screw	Vis à tête conique bombée	1,34
51	2671-00.600.67	Schnellbefestigungkappe	Quick-fixing cap	Chapeau fixation rapide	1,62
54	4002-00.900.38	Hinterachse	Rear axle	Axe de roue arrière	25,29
62	4002-00.900.45	Keilriemen klein, 6x335	V-belt small, 6x335	Courroie petit, 6x335	17,16
	4000-00.900.61	Torx-Schlüssel T 30	Torx key T 30	Clè Torx T 30	3,21
		Nur die aufgeführten Teile sind lieferbar!	Only the mentioned spare parts are available!	Seules les pièces indiquées sont disponibles!	

Achtung!! Die Instandsetzung von Elektrogeräten darf nur von einer Elektrofachkraft unter Berücksichtigung der gesetzlichen Vorschriften durchgeführt werden.
Attention!! The repair of electrical products must only be carried out by a qualified electrician in accordance with legal regulations.
Attention!! La réparation des produits électriques ne doit être effectuée que par un électricien qualifié conformément aux dispositions légales.

GARDENA Hattrick HB 40 Art.-Nr. 4005
Hattrick-MulchCut HB 40 Art.-Nr. 4010

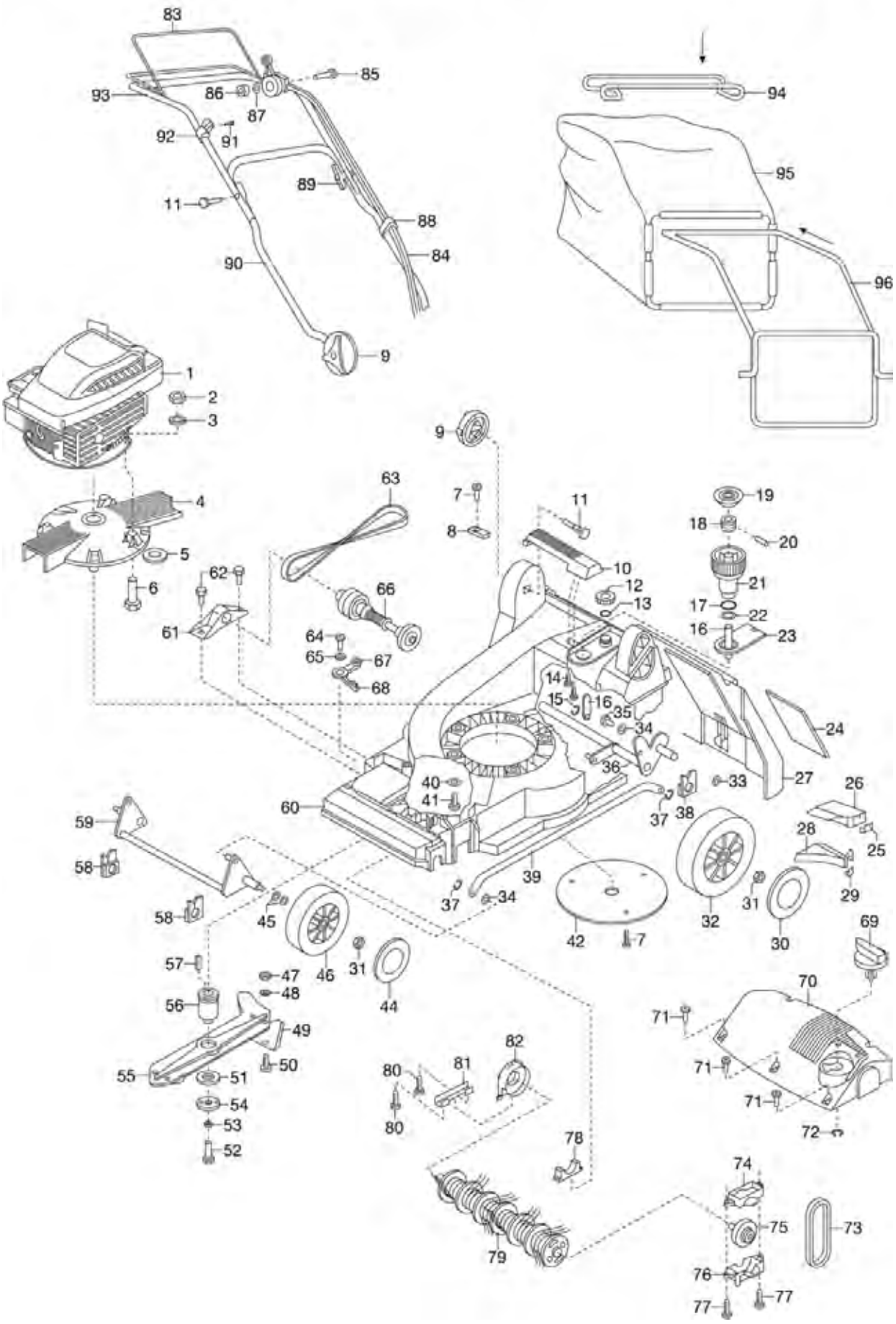

Bild Nr. Picture No.	Ersatzteil-Nr. Spare Part No.	Bezeichnung	Description	Désignation	unverb. Preisempf. EUR / inkl. MwSt.
Art. 4005		**Hattrick HB 40**	**Hattrick HB 40**	**Tondeuse électrique Hattrick HB 40**	
		bis Baujahr 2004	until 2004	jusqu'à 2004	
1		B&S-Motor Quattro 40	B&S-motor Quattro 40	B&S-moteur Quattro 40	
2,31	2610-00.008.13	Sechskantmutter M8	Hexagonal nut M8	Écrou hexagonal M8	1,46
7	853-00.002.16	Blechschraube 4,2x22-C-H	Sheet metal screw 4,2x22-C-H	Vis à tôle 4,2x22-C-H	0,87
11	78420-00.600.34	Flachrundschraube M8x50	Truss head screw M8x50	Boulon à tête bombee M8x50	3,97
12	4001-00.900.02	Skalenrad	Drive drum	Cardan	5,03
13	991-00.003.02	O-Ring 12,1x2,7	O-ring 12,1x2,7	Joint torique 12x1x2,7	1,05
17	1550-00.000.17	O-Ring 36x2	O-ring 36x2	Joint torique 36x2	1,05
21	78440-00.600.61	Verstellknopf	Adjusting button	Bouton d'ajustement	16,30
25	4001-00.900.24	Klammer	Clamp	Clip de fixation	2,89
27	4001-00.900.07	Heckklappe	Rear flap	Hayon	41,91
32	4001-00.900.08	Laufrad 195, hinten	Wheel 195, back	Roue 195, arrière	26,13
36	4001-00.900.10	Hinterachse	Rear axle	Axe de roue arrière	58,77
37	4038-00.600.67	Sicherungsscheibe	Lock washer	Rondelle d'arrêt	0,69
47	2610-00.008.13	Sechskantmutter M8	Hexagonal nut M8	Écrou hexagonal M8	1,46
48	2440-00.900.10	Zahnscheibe	Tooth lock washer	Disque dentée	2,77
49,47-50	78400-00.600.69	Dreieckmessersatz, vollst. (Art. 4098-20)	Triangular blade set, cpl. (Art. 4098-20)	Jeu de lames, cpl. (Réf. 4098-20)	26,04
50	78600-00.600.43	Linsensenkschraube	Countersunk head screw	Vis à tête conique bombée	1,34
51	78540-00.600.02	Reibscheibe 2 mm	Friction disc 2 mm	Disque de friction 2 mm	8,79
53	78540-00.600.36	Scheibe	Washer	Disque	2,00
56	4005-00.900.08	Messerflansch	Blade flange	Bloc cylindrique	61,08
64	2380-00.600.14	Blechschraube 4,8x19-C-H	Sheet metal screw 4,8x19-C-H	Vis à tôle 4,8x19-C-H	1,34
75	4000-00.900.42	Abtriebswelle, kpl.	Drive shaft, cpl.	Arbre de transmission, cpl.	42,69
80	853-00.002.16	Blechschraube 4,2x22-C-H	Sheet metal screw 4,2x22-C-H	Vis à tôle 4,2x22-C-H	0,87
84	4005-00.900.15	Gas- und Bremszug, kpl. mit Hebel	Gas- and brake cord, cpl. with lever	Câble de commande gaz et frein, cpl. avec levier	60,75
86	312-00.600.12	Sechskantmutter M6	Hexagonal nut M6	Écrou hexagonal M6	1,05
89	4070-00.900.34	Flügelmutter	Wing nut	Écrou à oreilles	3,05
91	882-00.007.11	Blechschraube 3,5x13-F-H	Sheet metal screw 3,5x13-F-H	Vis à tôle 3,5x13-F-H	0,70
	4000-00.900.61	Torx-Schlüssel T 30	Torx key T 30	Clè Torx T 30	3,21
	4005-00.901.02	Luftfilter-Einsatz	Air filter element	Element filtre d'air	18,35
	4005-00.901.04	Tankdeckel Quattro '40	Tank cap Quattro '40	Bouchon de reservoir Quattro '40	14,58
	4012-00.901.01	Zündkerze	Spark plug	Bougie	4,52
Art. 4010		**Hattrick-MulchCut HB 40**	**Hattrick MulchCut HB 40**	**Tondeuse électrique Hattrick MulchCut HB 40**	
		bis Baujahr 2005	until 2005	jusqu'à 2005	
47-50	4099-00.701.00	Messersatz, vollst. (Art. 4099-20)	Blade set, cpl. (Art. 4099-20)	Jeu de lames, cpl. (Réf. 4099-20)	26,72
55,47-50	Nicht mehr lieferbar!	Messerträger '40 – Mulch-Cut	Blade support 40 – MulchCut	Support de lame 40 – MulchCut	
	4009-00.900.02	MulchCut-Einsatz '40	MulchCut-cartridge '40	Insert MulchCut '40	49,14
		Alle anderen Teile wie bei Art. 4005	All other spare parts see art. 4005	Pour toutes les autres pièces, voir réf. 4005	
		Nur die aufgeführten Teile sind lieferbar!	Only the mentioned spare parts are available!	Seules les pièces indiquées sont disponibles!	

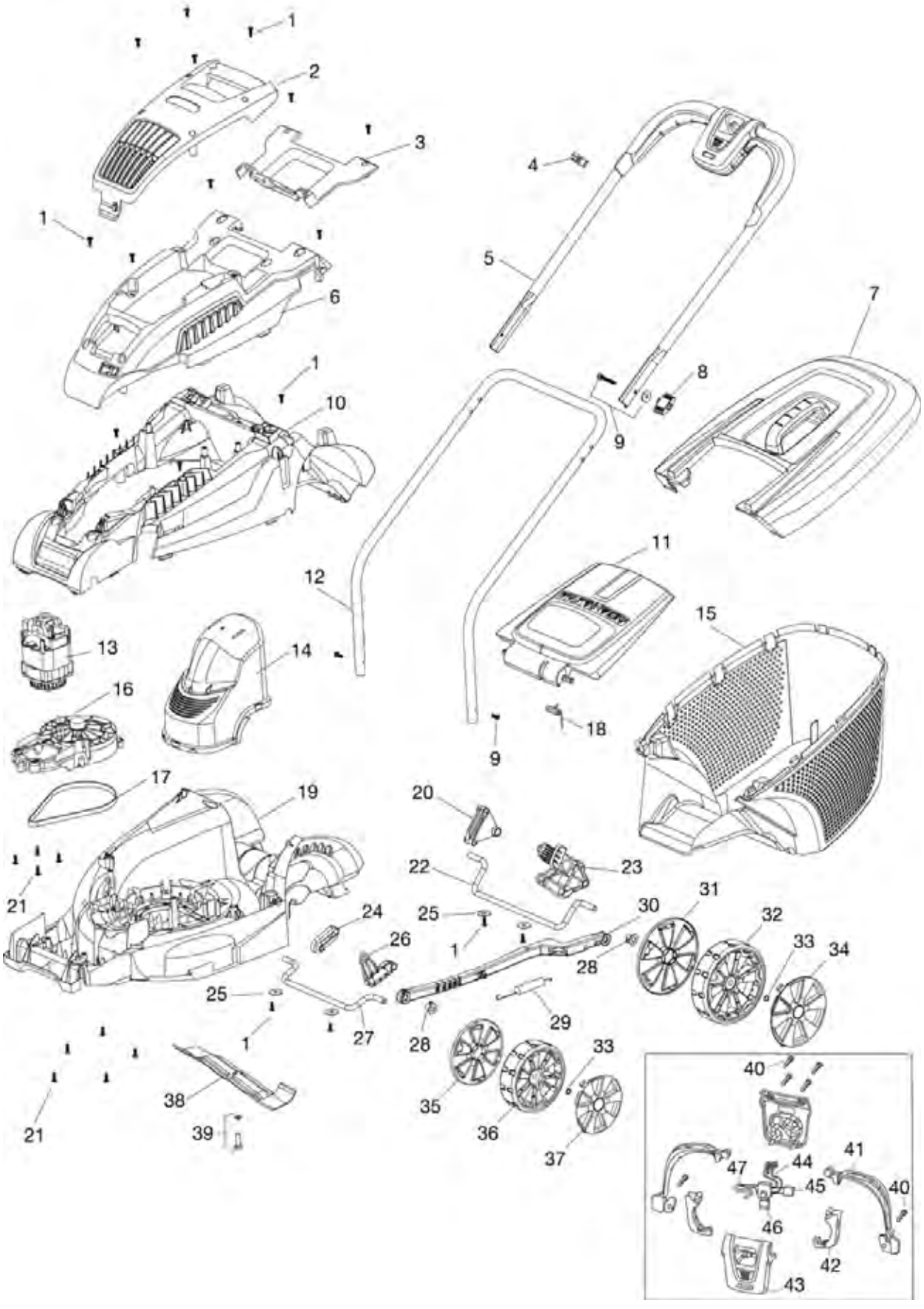
1
2
3
4
5
6
7
8
9
10
11
12
13
14
15
16
17
18
19
20
21
22
23
24
25
26
27
28
29
30
31
32
33
34
35
36
37
38
39
40
41
42
43
44
45
46
47

Bild Nr. Picture No.	Ersatzteil-Nr. Spare Part No.	Bezeichnung	Description	Désignation	unverb. Preisempf. EUR / inkl. MwSt.
Art. 4031		**Elektro-Rasenmäher PowerMax 34 E**	**Electric Lawnmower PowerMax 34 E**	**Tondeuse électrique PowerMax 34 E**	
		bis Baujahr 2015	until 2015	jusqu'à 2015	
1	57-77.138.01	Schraubensatz (5 Stück)	Screw kit (5 pieces)	Kit vis (5 morceaux)	1,12
3	57-79.863.02	Abdeckung hinten	Cover rear	Couvercle arrière	11,48
4	57-72.984.01	Kabelführung	Cable clip	Guide-câble	1,76
5	57-88.915.68	Holm Oberteil, ohne Schalter	Upper handle bar, without switch	Guidon partie supérieure, sans interrupteur	27,54
6	57-79.866.04	Motorabdeckung	Motor cowl	Capot du moteur	17,26
7	57-91.459.01	Korbdeckel, kpl.	Basket cover, cpl.	Couvercle de panier, cpl.	27,79
8	62552-29.006.01	Flügelmutter	Wing nut	Ecrou à oreilles	2,46
9	51-31.037.09	Polybeutel	Accessory bag	Sachet d'accessoires	2,55
10	57-79.859.02	Gehäuse oben	Upper deck	Carter supérieure	32,03
11	57-79.864.01	Heckklappe	Safety flap	Hayon	16,04
12	57-61.373.68	Untergriff	Lower handle	Poignée inférieure	28,74
13	57-93.753.01	Motor	Motor	Moteur	53,09
14	57-55.819.67	Filter	Filter	Filtre	17,87
15	57-55.833.02	Grasfangkorb Unterteil	Grass catcher bottom part	Sac de ramassage partie inférieure	31,89
16	57-57.179.01	Grundplatte	Base plate	Plaque de base	39,02
17	62557-55.026.01	Riemen J6	Belt J6	Courroie J6	17,15
18	62550-54.743.01	Schenkelfeder	Elbow spring	Ressort à branches	3,46
19	57-55.829.02	Gehäuse unten	Lower deck	Carter en bas	48,05
20	57-55.822.67	Abstandstück hinten rechts	Spacer axle rear rh	Entretoise droite	6,84
22	57-55.837.01	Hinterachse	Rear axle	Axe arrière	14,86
23	57-55.824.64	Hebel Höheneinstellung	Arm height adjust	Réglage d'hauteur	15,12
24	57-55.821.67	Abstandstück vorne rechts	Spacer axle front rh	Entretoise droite	5,94
26	57-55.820.67	Abstandstück vorne links	Spacer axle front lh	Entretoise gauche	6,59
27	57-55.836.01	Vorderachse	Front axle	Axe avant	14,86
28	62551-31.091.67	Lagerbuchse	Pivot pin	Coussinet	0,82
29	62551-08.051.00	Feder	Spring	Ressort	3,81
30	57-55.823.01	Stange	Link rod	Barre	12,51
31	57-79.886.67	Radkappe hinten, innen (schwarz)	Rear hub cap inner (black)	Enjoliveur de roue arrière, intérieur (noir)	6,02
32	57-79.878.67	Hinterrad	Rear wheel	Roue arrière	13,72
33	57-77.137.01	Scheibe Starlock (4 Stück)	Washer Starlock (4 pieces)	Disque Starlock (4 morceaux)	6,03
34	57-79.883.06	Radkappe hinten (silber)	Rear hub cap (silver)	Enjoliveur de roue arrière (argentin)	5,55
35	57-79.884.67	Radkappe vorne, innen (schwarz)	Front hub cap inner (black)	Enjoliveur de roue avant, intérieur (noir)	5,62
36	57-79.875.67	Vorderrad	Front wheel	Roue avant	11,58
37	57-79.881.06	Radkappe vorne (silber)	Front hub cap (silver)	Enjoliveur de roue avant (argentin)	5,14
38	4079-00.701.00	Ersatzmesser 34 cm (Art. 4079-20)	Blade 34 cm (Art. 4079-20)	Lame 34 cm (Réf. 4079-20)	18,35
39	57-77.139.01	Messerbolzen, kpl.	Blade bolt assy.	Boulon de lame	3,03
40	57-94.437.01	Schraubensatz	Switch box screws	Kit vis	2,37
40-47	57-46.459.02	Schalter, vollst.	Switchbox, cpl.	Interrupteur, cpl.	31,18
44	57-46.457.01	Steckerstift	Pin Retainer	Contact mâle	9,42
		Nur die aufgeführten Teile sind lieferbar!	Only the mentioned spare parts are available!	Seules les pièces indiquées sont disponibles!	

Achtung!! Die Instandsetzung von Elektrogeräten darf nur von einer Elektrofachkraft unter Berücksichtigung der gesetzlichen Vorschriften durchgeführt werden.
Attention!! The repair of electrical products must only be carried out by a qualified electrician in accordance with legal regulations.
Attention!! La réparation des produits électriques ne doit être effectuée que par un électricien qualifié conformément aux dispositions légales.

GARDENA Elektro-Rasenmäher 34 E basic Move Art.-Nr. 4032-20

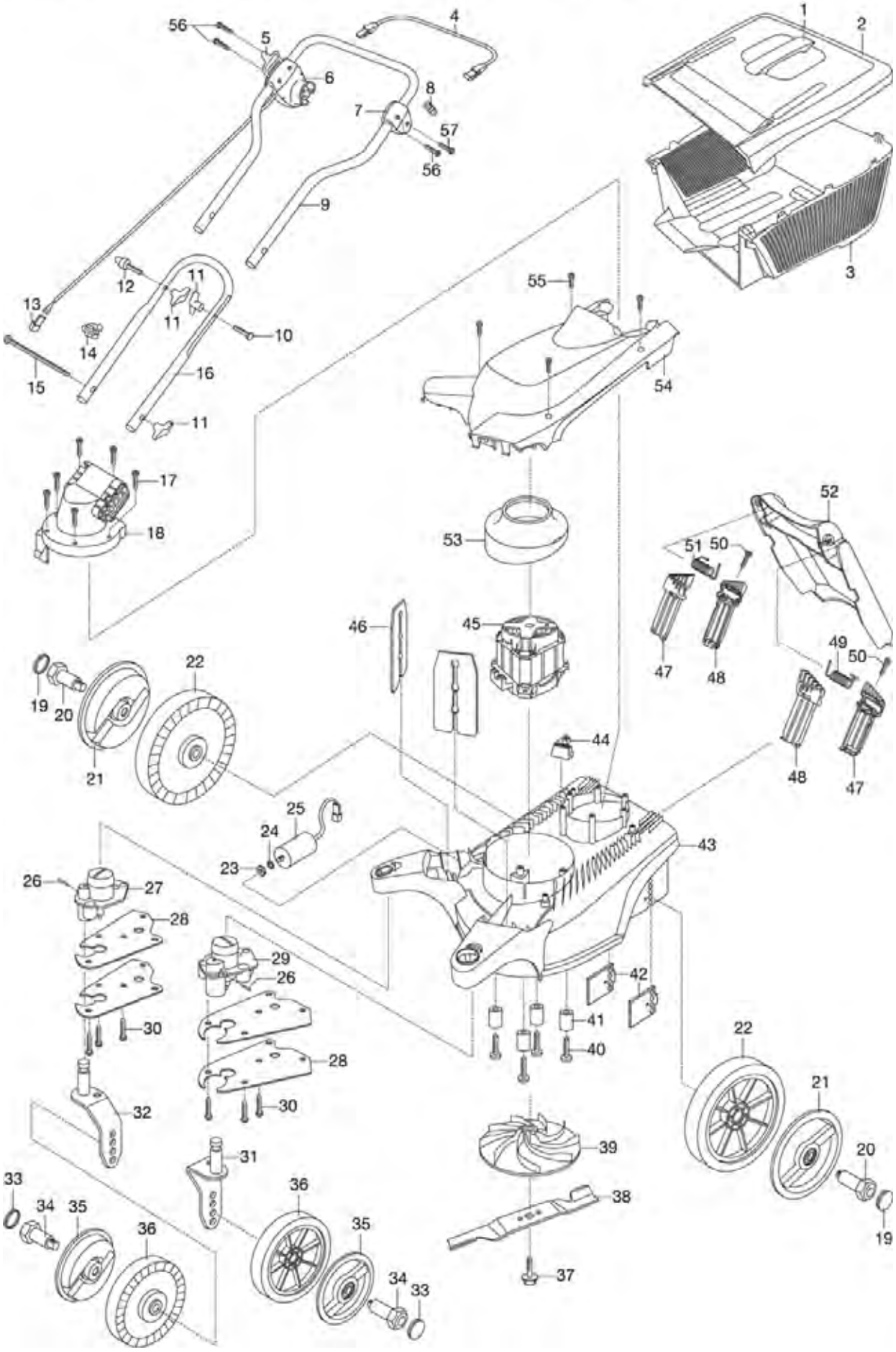

Bild Nr. Picture No.	Ersatzteil-Nr. Spare Part No.	Bezeichnung	Description	Désignation	unverb. Preisempf. EUR / inkl. MwSt.
Art. 4032		**El. Rasenmäher 34 E basicMove**	**El. steer. Lawn Mower 34 E basicmove**	**Tondeuse electr. 34 E basicMove**	
		bis Baujahr 2010	until 2010	jusqu'à 2010	
1,2	4034-00.960.00	Korbdeckel kpl.	Basket cover cpl.	Couvercle de panier cpl.	25,37
3	4034-00.600.23	Korb 34, türkis	Basket 34, turquoise	Panier 34, turquoise	33,39
5,6	4032-00.614.00	Sicherheitschalter EU	Safety switch EU	Interrupteur de sécurité EU	31,18
10	78420-00.600.34	Flachrundschraube M8x50	Truss head screw M8x50	Boulon à tête bombee M8x50	3,97
11	4070-00.900.34	Flügelmutter	Wing nut	Écrou à oreilles	3,05
12	78420-00.600.36	Kabelführung	Cable guide	Guide-câble	4,30
14	4060-00.600.36	Klemme	Clamp	Borne	2,08
19-22,33	4032-00.995.00	Radsatz hinten (2 Stück)	Wheel set back (2 pieces)	Essieu arrière (2 morceaux)	12,23
21	4034-00.680.02	Radkappe, hinten	Wheel cover, back	Enjoliveur de roue, arrière	5,87
26	4034-00.650.11	Zylinderstift 3h 8x12	Cylindrical pin 3h 8x12	Goupille 3h 8x12	2,45
27	4034-00.940.00	Lagerbock rechts, kpl.	Swivel fixed pivot bracket right, cpl.	Palier droite, cpl.	7,33
29	4034-00.930.00	Lagerbock links, kpl.	Swivel fixed pivot bracket left, cpl.	Palier gauche, cpl.	7,33
30	4034-00.600.88	STS-Schraube T50x28	STS-Screw T50x28	STS-Vis T50x28	1,19
31	4034-00.651.00	Tragwinkel links, kpl.	Supporting bracket left, cpl.	Angle de transport gauche, cpl.	10,44
32	4034-00.661.00	Tragwinkel rechts, kpl.	Supporting bracket right, cpl.	Angle de transport droite, cpl.	10,44
33-36	4032-00.990.00	Radsatz vorne (2 Stück)	Wheel set front (2 pieces)	Essieu avant (2 morceaux)	11,66
35	4034-00.670.02	Radkappe, vorne	Wheel cover, front	Enjoliveur de roue, avant	4,97
37	4034-00.635.00	Schraube	Screw	Vis	5,05
38	4034-00.600.97	Messerbalken	Cutter bar	Barre de coupe	18,35
42	4034-00.600.81	Schraubleiste	Screw fillet	Bord de vissage	7,07
45	4034-00.640.00	Elektromotor, vollst.	Electric motor, cpl.	Moteur électrique, cpl.	99,84
47-52	4034-00.950.00	Heckklappe kpl.	Rear flap cpl.	Hayon cpl.	21,23
		Nur die aufgeführten Teile sind lieferbar!	Only the mentioned spare parts are available!	Seules les pièces indiquées sont disponibles!	

Achtung!! Die Instandsetzung von Elektrogeräten darf nur von einer Elektrofachkraft unter Berücksichtigung der gesetzlichen Vorschriften durchgeführt werden.
Attention!! The repair of electrical products must only be carried out by a qualified electrician in accordance with legal regulations.
Attention!! La réparation des produits électriques ne doit être effectuée que par un électricien qualifié conformément aux dispositions légales.

GARDENA Elektro-Rasenmäher PowerMax 32 E Art.-Nr. 4033

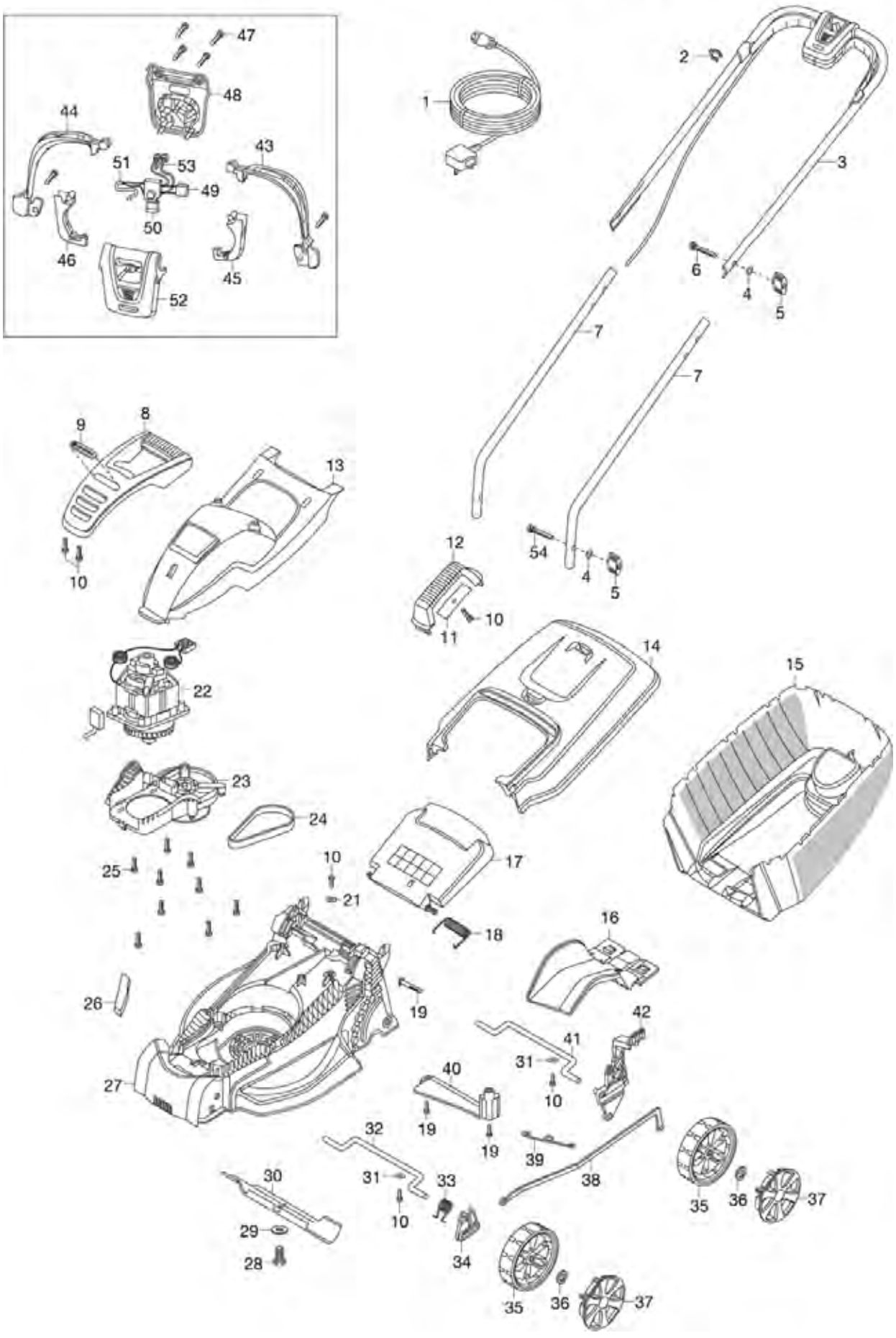

Bild Nr. Picture No.	Ersatzteil-Nr. Spare Part No.	Bezeichnung	Description	Désignation	unverb. Preisempf. EUR / inkl. MwSt.
Art. 4033		**Elektro Rasenmäher Power Max 32 E**	**Electric Lawnmower Power Max 32 E**	**Tondeuse électrique Power Max 32 E**	
		bis Baujahr 2016	until 2016	jusqu'à 2016	
2 *	57-72.984.01	Kabelführung	Cable clip	Guide-câble	1,76
3,43-53	62552-56.110.01	Holm Oberteil, kpl. EU	Upper handle bar, cpl. EU	Guidon partie supérieure, cpl. EU	38,97
1,3,43-53	62552-56.109.01	Holm Oberteil, kpl. GB, mit Kabel	Upper handle bar, cpl. GB, with cable	Guidon partie supérieure, cpl. GB, avec câble	38,97
3,43-53	62552-56.111.01	Holm Oberteil, kpl. CH	Upper handle bar, cpl. CH	Guidon partie supérieure, cpl. CH	38,97
4 *	62551-40.266.00	Scheibe	Disc	Disque	1,52
5 *	62552-29.006.01	Flügelmutter	Wing nut	Ecrou à oreilles	2,46
6 *	62551-49.198.01	Schraube	Screw	Vis	2,53
7	62551-07.626.00	Holm Unterteil	Lower Handle bar	Guidon partie inferieure	16,35
10	62552-29.009.01	Schraube	Screw	Vis	1,37
10-12	62552-29.012.01	Tragegriff, kpl.	Carrying handle, cpl.	Poignée de transport, cpl.	9,09
14	62552-29.013.01	Korbdeckel	Basket cover	Couvercle de panier	16,30
15	62552-29.017.01	Fangkorb	Grass catcher	Sac de ramassage	27,33
16	62552-29.135.01	Zunge	Slide lock	Disque d'arrêt	13,63
17	62552-29.018.01	Heckklappe	Rear flap	Hayon	19,62
18	62551-07.619.00	Ersatzfeder für Klappe	Spare spring flap	Ressort de rechange p. clapet	3,84
19	62551-48.859.04	Vierkantschraube	Square head screw	Vis carré	4,13
21	62551-07.621.00	Scheibe	Disc	Disque	2,71
22	4073-00.900.01	Motor, kpl.	Motor, cpl.	Moteur, cpl.	52,72
23	62551-07.603.00	Motoraufnahme	Motor admission	Admission de moteur	44,65
24	62551-07.605.00	Riemen	Belt	Courroie	17,33
25	62552-29.019.01	Schraube	Screw	Vis	1,37
26	62551-07.617.00	Filter	Filter	Filtre	1,37
27	62552-29.020.01	Gehäuse	Housing	Carter	96,21
28,29	62551-07.609.00	Schraube mit Scheibe	Screw with disc	Vis avec disque	3,43
30	4080-00.701.00	Ersatzmesser 32 cm (Art. 4080-20)	Blade 32 cm (Art. 4080-20)	Lame 32 cm (Réf. 4080-20)	20,99
31	62552-29.022.01	Scheibe	Disc	Disque	1,55
34	62552-29.031.01	Abstandhalter vorne	Front Spacer	Entretoise avant	4,17
35	62552-29.024.01	Rad	Wheel	Roue	7,24
36	62552-29.033.01	Sicherungsscheibe 8 mm	Lock washer 8 mm	Rondelle d'arrêt 8 mm	1,38
37	62552-29.025.01	Radabdeckung	Wheel cover	Enjoliveur de roue	6,93
40	62552-29.028.01	Gehäusestrebe	Housing rod	Renforcement de carter	4,32
42	62552-29.023.01	Höhenverstellung	Arm height adjust	Réglage d'hauteur	7,14
43-52	58-49.050.01	Schalter EU	Switchbox EU	Interrupteur, cpl. EU	23,38
43-52	62552-56.105.01	Schalter, kpl. GB	Switchbox, cpl. GB	Interrupteur, cpl. GB	23,38
43-52	62552-56.107.01	Schalter, kpl. CH	Switchbox, cpl. CH	Interrupteur, cpl. CH	23,38
49	62551-31.216.00	Kondensator 0.22 µF	Capacitor 0.22 µF	Condensateur 0.22 µF	1,42
52	62552-27.208.01	Schalterabdeckung	Switch cover	Couvercle de interrupteur	11,88
53	57-46.457.01	Steckerstift	Pin Retainer	Contact mâle	9,42
54	51-07.618.00	Gewindebolzen M6	Thread bolt M6	Goujon fileté M6	6,59
	62551-07.702.00	Wärmeabschalter	Thermal cut-out	Protection thermique	5,83
		* Teile im Zubehörbeutel enthalten.	* Parts are included in the accessory bag	* Pièces incluses dans le sachet d'accessoires.	
		Nur die aufgeführten Teile sind lieferbar!	Only the mentioned spare parts are available!	Seules les pièces indiquées sont disponibles!	

Achtung!! Die Instandsetzung von Elektrogeräten darf nur von einer Elektrofachkraft unter Berücksichtigung der gesetzlichen Vorschriften durchgeführt werden.
Attention!! The repair of electrical products must only be carried out by a qualified electrician in accordance with legal regulations.
Attention!! La réparation des produits électriques ne doit être effectuée que par un électricien qualifié conformément aux dispositions légales.

GARDENA Elektro-Lenkmäher 38 E Art.-Nr. 4038-20
Elektro-Lenkmäher 38E MulchCut Art.-Nr. 4039-20

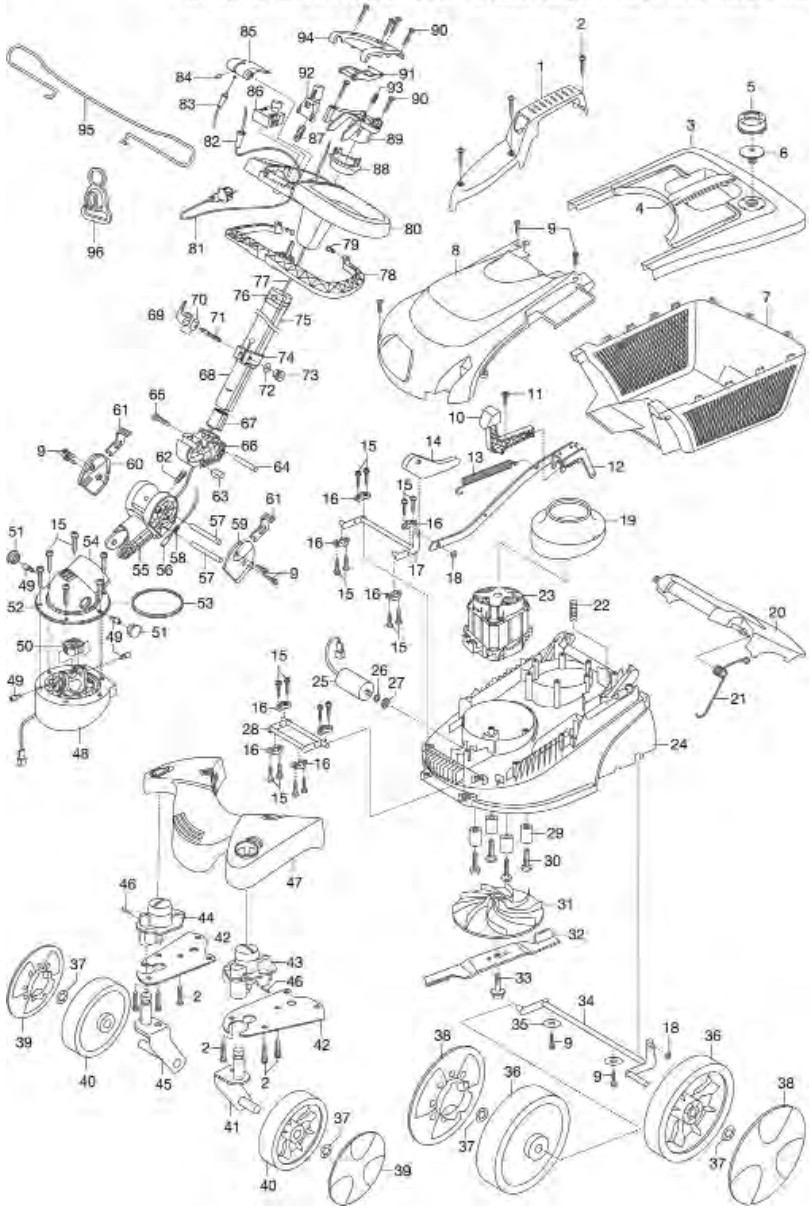

GARDENA Elektro-Lenkmäher 34 E Art.-Nr. 4034-20

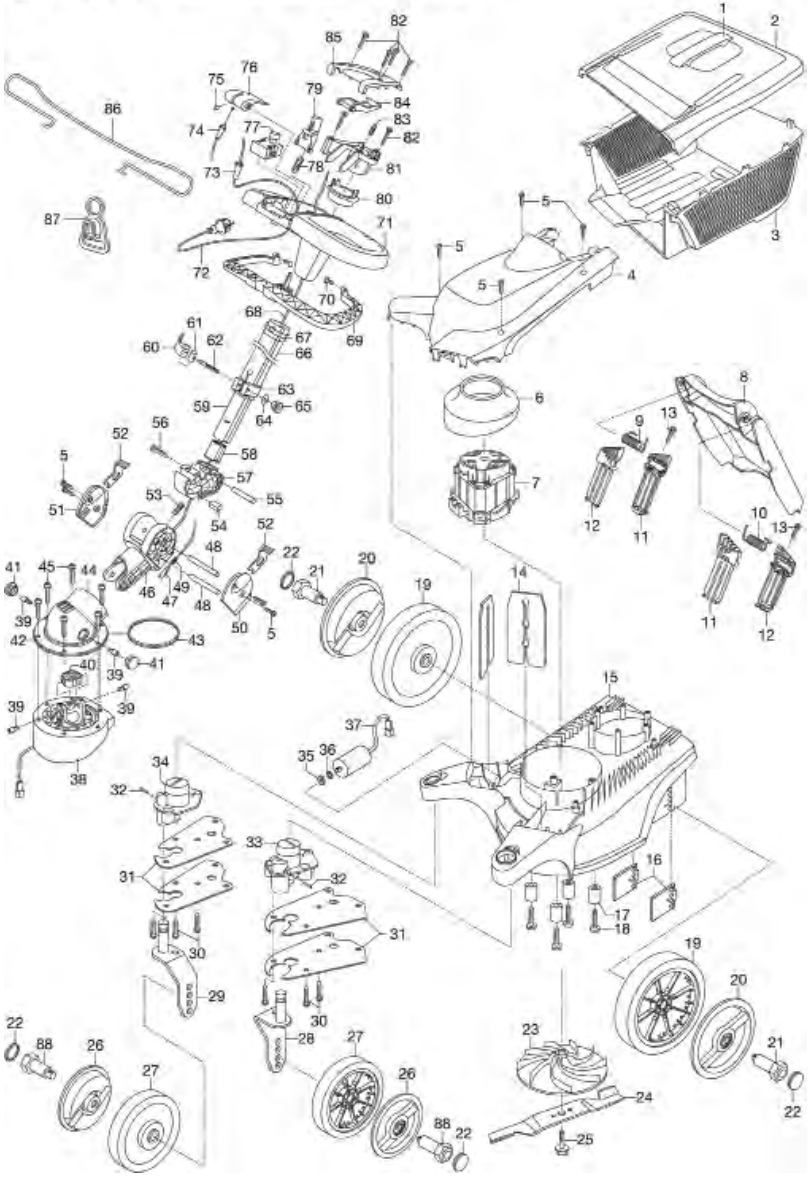

Bild Nr. / Picture No.	Ersatzteil-Nr. / Spare Part No.	Bezeichnung	Description	Désignation	unverb. Preisempf. EUR / inkl. MwSt.
Art. 4034		**Elektro-Lenkmäher 34 E**	**Electric Flexible Steerable Lawnmower 34 E**	**Tondeuse multi-directionelle 34 E**	
		bis Baujahr 2010	until 2010	jusqu'à 2010	
1,2	4034-00.960.00	Korbdeckel kpl.	Basket cover cpl.	Couvercle de panier cpl.	25,37
3	4034-00.600.22	Korb 34, anthrazit	Basket 34, grey	Panier 34, gris	33,63
8-13	4034-00.950.00	Heckklappe kpl.	Rear flap cpl.	Hayon cpl.	21,23
7	4034-00.640.00	Elektromotor, vollst.	Electric motor, cpl.	Moteur électrique, cpl.	99,84
16	4034-00.600.81	Schraubleiste	Screw fillet	Bord de vissage	7,07
19-22	4034-00.995.00	Radsatz hinten (2 Stück)	Wheel set back (2 pieces)	Essieu arrière (2 morceaux)	22,50
20	4034-00.680.02	Radkappe, hinten	Wheel cover, back	Enjoliveur de roue, arrière	5,87
21,26,27,88	4034-00.990.00	Radsatz vorne (2 Stück)	Wheel set front (2 pieces)	Essieu avant (2 morceaux)	21,23
24	4034-00.600.97	Messerbalken	Cutter bar	Barre de coupe	18,35
25	4034-00.635.00	Schraube	Screw	Vis	5,05
26	4034-00.670.02	Radkappe, vorne	Wheel cover, front	Enjoliveur de roue, avant	4,97
28	4034-00.651.00	Tragwinkel links, kpl.	Supporting bracket left, cpl.	Angle de transport gauche, cpl.	10,44
29	4034-00.661.00	Tragwinkel rechts, kpl.	Supporting bracket right, cpl.	Angle de transport droite, cpl.	10,44
30	4034-00.600.88	STS-Schraube T50x28	STS-Screw T50x28	STS-Vis T50x28	1,19
32	4034-00.650.11	Zylinderstift 3h 8x12	Cylindrical pin 3h 8x12	Goupille 3h 8x12	2,45
33	4034-00.930.00	Lagerbock links, kpl.	Swivel fixed pivot bracket left, cpl.	Palier gauche, cpl.	7,33
34	4034-00.940.00	Lagerbock rechts, kpl.	Swivel fixed pivot bracket right, cpl.	Palier droite, cpl.	7,33
38-85	4034-00.920.00	Lenker kpl.	Steering wheel cpl.	Volant cpl.	116,66
67	4034-00.610.75	Klammer	Clamp	Clip de fixation	2,75
70	4034-00.610.56	Dübel	Dowel	Cheville	0,93
74	4034-00.620.30	Bowdenzug	Bowden cable	Câble bowden	16,16
76	4034-00.610.51	Arretierhebel	Stop lever	Levier de verrouillage	2,77
78	864-00.600.46	Druckfeder	Pressure spring	Ressort de pression	2,24
	4091-00.600.01	Messerschutz	Blade protection	Protection de lame	1,27
Art. 4038		**Elektro-Lenkmäher 38 E**	**Electric Flexible Steerable Lawnmower 38 E**	**Tondeuse multi-directionelle 38 E**	
		bis Baujahr 2010	until 2010	jusqu'à 2010	
2	4034-00.600.88	STS-Schraube T50x28	STS-Screw T50x28	STS-Vis T50x28	1,19
3-6	4038-00.910.00	Korbdeckel, kpl.	Basket cover, cpl.	Couverture de panier, cpl.	28,24
7	4038-00.600.16	Korb	Basket	Panier	36,53
8	4038-00.600.11	Motorhaube 38	Engine hood 38	Capot du moteur 38	18,08
10	4038-00.901.00	Rasthebel, kpl.	Stop lever, cpl.	Levier d'arrêt, cpl.	8,95
13	4038-00.600.68	Ausgleichsfeder	Compensation spring	Plume de compensation	10,02
18	4038-00.600.67	Sicherungsscheibe	Lock washer	Rondelle d'arrêt	0,69
20	4038-00.600.06	Heckklappe	Rear flap	Hayon	14,60
22	2170-00.610.32	Druckfeder, lang	Pressure spring, long	Ressort de pression, long	2,31
25	4038-00.610.01	Kondensator 16 µF	Capacitor 16 µF	Condensateur 16 µF	14,27
27	642-00.600.06	Sechskantmutter M8x1	Hexagonal nut M8x1	Écrou hexagonal M8x1	1,46
32	4038-00.600.74	Messerbalken	Cutter bar	Barre de coupe	20,29
33	4034-00.635.00	Schraube	Screw	Vis	5,05
36	4038-00.650.00	Rad hinten, kpl.	Wheel back, cpl.	Roue arrière, cpl.	15,45
37	4038-00.600.69	Schnellbefestiger 12,0SXN26	High-speed attachment 12,0SXN26	Fixation rapide 12,0SXN26	1,62
38	4038-00.600.41	Radblende hinten	Wheel cover back	Enjoliveur de roue arrière	5,46
39	4038-00.600.36	Radblende vorne	Wheel cover front	Énjoliveur de roue avant	4,00
40	4038-00.645.02	Rad vorne, kpl.	Wheel front, cpl.	Roue avant, cpl.	12,01
41	4038-00.661.00	Tragwinkel links, kpl.	Supporting bracket left, cpl.	Angle de transport gauche, cpl.	10,59
43	4034-00.930.00	Lagerbock links, kpl.	Swivel fixed pivot bracket left, cpl.	Palier gauche, cpl.	7,33
44	4034-00.940.00	Lagerbock rechts, kpl.	Swivel fixed pivot bracket right, cpl.	Palier droite, cpl.	7,33
45	4038-00.671.00	Tragwinkel rechts, kpl.	Supporting bracket right, cpl.	Angle de transport droite, cpl.	10,59
46	4034-00.650.11	Zylinderstift 3h 8x12	Cylindrical pin 3h 8x12	Goupille 3h 8x12	2,45
48-94	4034-00.920.00	Lenker kpl.	Steering wheel cpl.	Volant cpl.	116,66
79	4034-00.610.56	Dübel	Dowel	Cheville	0,93
83	4034-00.620.30	Bowdenzug	Bowden cable	Câble bowden	16,16
85	4034-00.610.51	Arretierhebel	Stop lever	Levier de verrouillage	2,77
87	864-00.600.46	Druckfeder	Pressure spring	Ressort de pression	2,24
	4091-00.600.01	Messerschutz	Blade protection	Protection de lame	1,27
Art. 4039		**El.-Lenkmäher 38 E mulchCut**	**Electric Flexible Steerable Lawnmower 38 E mulchCut**	**Tondeuse Slalom 38 E mulchCut**	
		bis Baujahr 2010	until 2010	jusqu'à 2010	
	4039-00.600.01	MulchCut Einsatz '38	MulchCut-cartridge '38	Insert MulchCut '38	44,38
		Alle anderen Teile wie bei Art. 4038	All other spare parts see art. 4038	Pour toutes les autres pièces, voir réf. 4038	
		Nur die aufgeführten Teile sind lieferbar!	Only the mentioned spare parts are available!	Seules les pièces indiquées sont disponibles!	

Achtung!! Die Instandsetzung von Elektrogeräten darf nur von einer Elektrofachkraft unter Berücksichtigung der gesetzlichen Vorschriften durchgeführt werden.
Attention!! The repair of electrical products must only be carried out by a qualified electrician in accordance with legal regulations.
Attention!! La réparation des produits électriques ne doit être effectuée que par un électricien qualifié conformément aux dispositions légales.

GARDENA Elektro-Rasenmäher PowerMax 36 E Art.-Nr. 4037
Elektro-Rasenmäher PowerMax 42 E Art.-Nr. 4043

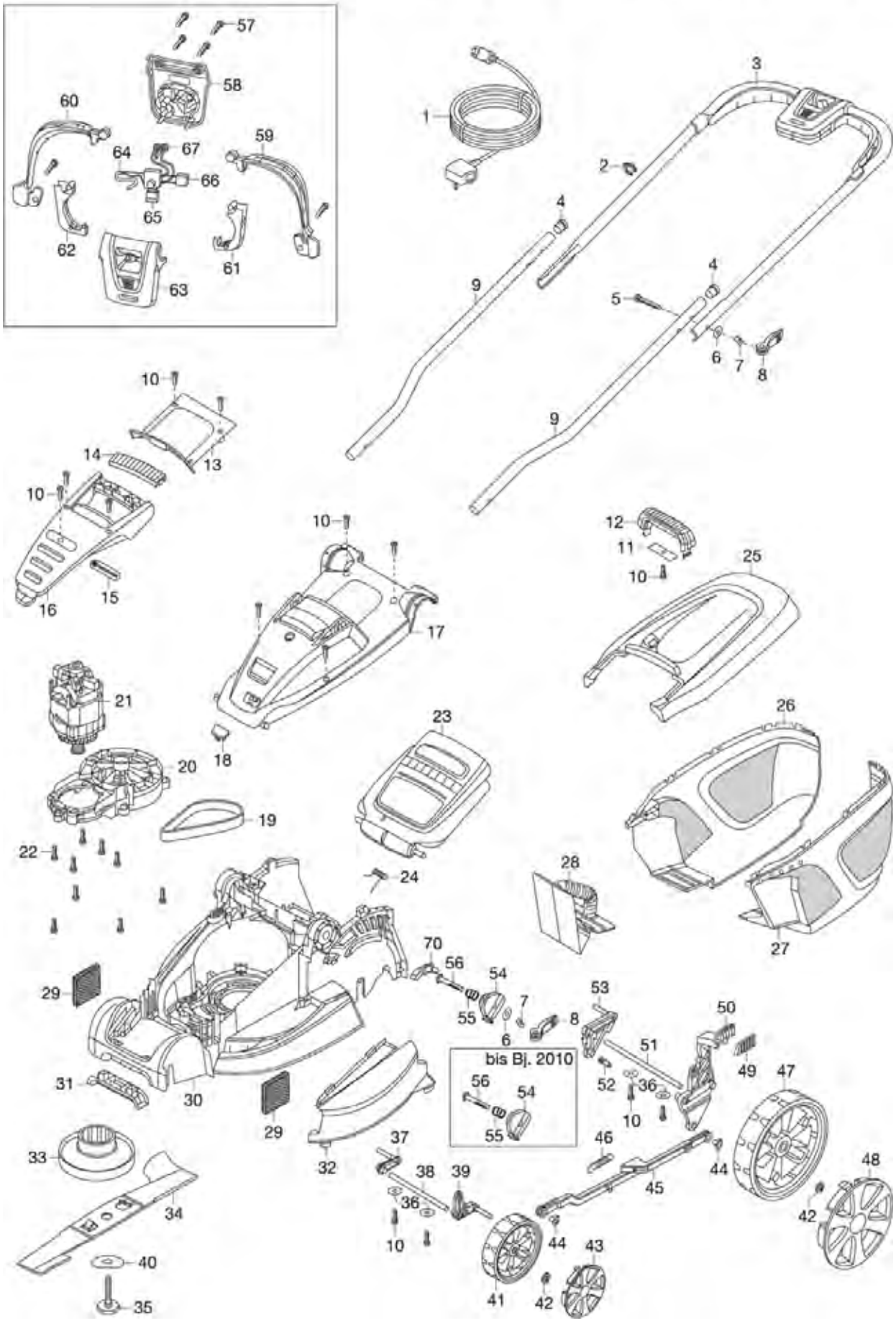

Bild Nr. Picture No.	Ersatzteil-Nr. Spare Part No.	Bezeichnung	Description	Désignation	unverb. Preisempf. EUR / inkl. MwSt.
Art. 4037		**Elektro-Rasenmäher Power Max 36 E** bis Baujahr 2015	**Electric Lawnmower Power Max 36 E** until 2015	**Tondeuse électrique Power Max 36 E** jusqu'à 2015	
Art. 4037-48		**Elektro-Rasenmäher Power Max 36 E** bis Baujahr 2016	**Electric Lawnmower Power Max 36 E** until 2016	**Tondeuse électrique Power Max 36 E** jusqu'à 2016	
2	57-72.984.01	Kabelführung	Cable clip	Guide-câble	1,76
3	57-68.422.01	Holm Oberteil, ohne Schalter	Upper handle bar, without switch	Guidon partie supérieure, sans interrupteur	29,42
5-7,55	51-07.217.03	Polybeutel Schrauben	Accessory bag screws	Sachet d'accessoires vis	7,51
8	57-71.347.01	Spannhebel	Tension lever	Levier de tension	4,55
9	62552-28.034.01	Holm Unterteil	Lower handle bar	Guidon partie inférieure	15,40
10	57-77.138.01	Schraubensatz (5 Stück)	Screw kit (5 pieces)	Kit vis (5 morceaux)	1,12
10-12	62551-03.104.01	Tragegriff, kpl.	Carrying handle, cpl.	Poignée de transport, cpl.	8,03
19	62557-55.026.01	Riemen J6	Belt J6	Courroie J6	17,15
19-22	57-96.575.01	Motor, kpl.	Motor, cpl.	Moteur, cpl.	101,19
23	62550-52.535.02	Heckklappe	Rear flap	Hayon	23,30
24	62550-54.743.01	Schenkelfeder	Elbow spring	Ressort à branches	3,46
25	62550-52.590.04	Grasfangkorb Oberteil	Grass catcher top part	Sac de ramassage partie supérieure	18,68
26-27	62552-28.087.01	Grasfangkorb Unterteil (Paar)	Grass catcher bottom part (pair)	Sac de ramassage partie inférieure (paire)	28,42
28	62551-00.690.02	Mulcheinsatz	Mulching cartridge	Insert MulchCut	19,21
29	52-53.007.01	Filter	Filter	Filtre	5,88
30	57-82.117.01	Gehäuse – Kit 36 cm	Housing – Kit 36 cm	Carter – Kit 36 cm	82,13
31	62551-07.816.67	Blende vorne	Front cover	Ecran avant	6,88
32	62551-07.807.02	Abdeckung	Cover	Couvercle	12,00
33	62551-07.826.00	Messerhalter	Blade holde	Support de lames	10,17
34	4081-00.701.00	Ersatzmesser 36 cm (Art. 4081-20)	Blade 36 cm (Art. 4081-20)	Lame 36 cm (Réf. 4081-20)	22,98
35	62551-07.779.00	Messerbolzen	Blade bolt	Boulon de lame	5,20
38	51-07.833.00	Vorderachse	Front axle	Axe avant	11,54
40	62551-48.259.00	Scheibe	Disc	Disque	1,52
41	62552-93.170.67	Vorderrad, grau	Front wheel, grey	Roue avant, gris	12,88
42	57-77.137.01	Scheibe Starlock (4 Stück)	Washer Starlock (4 pieces)	Disque Starlock (4 morceaux)	6,03
43	62550-52.540.06	Radkappe vorne	Wheel cover, front	Enjoliveur de roue avant	6,44
44	62551-31.091.67	Lagerbuchse	Pivot pin	Coussinet	0,82
45	62551-03.622.01	Verbindungshebel	Connecting lever	Levier de connexion	12,01
46	62551-08.051.00	Feder	Spring	Ressort	3,81
47	62552-93.171.67	Hinterrad, grau	Back wheel, grey	Roue arrière, gris	18,54
48	62550-52.543.06	Radkappe hinten	Wheel cover, back	Enjoliveur de roue arrière	11,01
49	62550-52.528.03	Blende Hebel	Screen for lever	Ecran pour levier	2,40
50	57-43.830.02	Hebel	Lever	Levier	16,01
54	57-77.279.02	Holmaufnahme	Handle bar admission	Admission de guidon	5,13
56	62551-48.859.04	Vierkantschraube	Square head screw	Vis carré	4,13
57-67	57-46.459.01	Totmannschalter kpl.	Switch cpl.	Contact à effleurement cpl.	37,41
61-62	62552-27.214.01	Auslöser (Paar)	Activator (pair)	Déclencheur (paire)	5,27
63	62552-27.208.01	Schalterabdeckung	Switch cover	Couvercle de interrupteur	11,88
67	57-46.457.01	Steckerstift	Pin Retainer	Contact mâle	9,42
70	57-77.281.68	Einsatz für Holmaufnahme	Insert Handle bar admission	Insert Admission de guidon	2,11
2,4-8,12,54,55	62551-28.312.11	Polybeutel	Accessory bag	Sachet d'accessoires	35,46
	50-52.094.01	Walze '36	Roller '36	Cylindre '36	18,28
	51-07.634.00	Andruckrolle – Bolzen –	Pressure roller – bolt –	Rouleau de pression – boulon –	5,88
Art. 4043		**Elektro-Rasenmäher Power Max 42 E** bis Baujahr 2015	**Electric Lawnmower Power Max 42 E** until 2015	**Tondeuse électrique Power Max 42 E** jusqu'à 2015	
Art. 4043-48		**Elektro-Rasenmäher Power Max 42 E** bis Baujahr 2016	**Electric Lawnmower Power Max 42 E** until 2016	**Tondeuse électrique Power Max 42 E** jusqu'à 2016	
19-22	51-01.736.02	Motor, kpl.	Motor, cpl.	Moteur, cpl.	101,86
23	62550-52.536.02	Heckklappe	Rear flap	Hayon	24,04
25	50-52.590.02	Grasfangkorb Oberteil	Grass catcher top part	Sac de ramassage partie supérieure	18,67
26-27	62552-28.088.01	Grasfangkorb Unterteil (Paar)	Grass catcher bottom part (pair)	Sac de ramassage partie inférieure (paire)	30,92
30,54,70	57-82.118.01	Gehäuse – Kit 42 cm	Housing – Kit 42 cm	Carter – Kit 42 cm	104,34
32	62551-07.839.02	Abdeckung	Cover	Couvercle	12,82
34	4082-00.701.00	Ersatzmesser 42 cm (Art. 4082-20)	Blade 42 cm (Art. 4082-20)	Lame 42 cm (Réf. 4082-20)	24,98
	51-07.634.00	Andruckrolle – Bolzen –	Pressure roller – bolt –	Rouleau de pression – boulon –	5,88
	52-28.282.01	Walze '42	Roller '42	Cylindre '42	19,12
		Alle anderen Teile wie bei Art. 4037	All other spare parts see art. 4037	Pour toutes les autres pièces, voir réf. 4037	
		Nur die aufgeführten Teile sind lieferbar!	Only the mentioned spare parts are available!	Seules les pièces indiquées sont disponibles!	

Achtung!! Die Instandsetzung von Elektrogeräten darf nur von einer Elektrofachkraft unter Berücksichtigung der gesetzlichen Vorschriften durchgeführt werden.
Attention!! The repair of electrical products must only be carried out by a qualified electrician in accordance with legal regulations.
Attention!! La réparation des produits électriques ne doit être effectuée que par un électricien qualifié conformément aux dispositions légales.

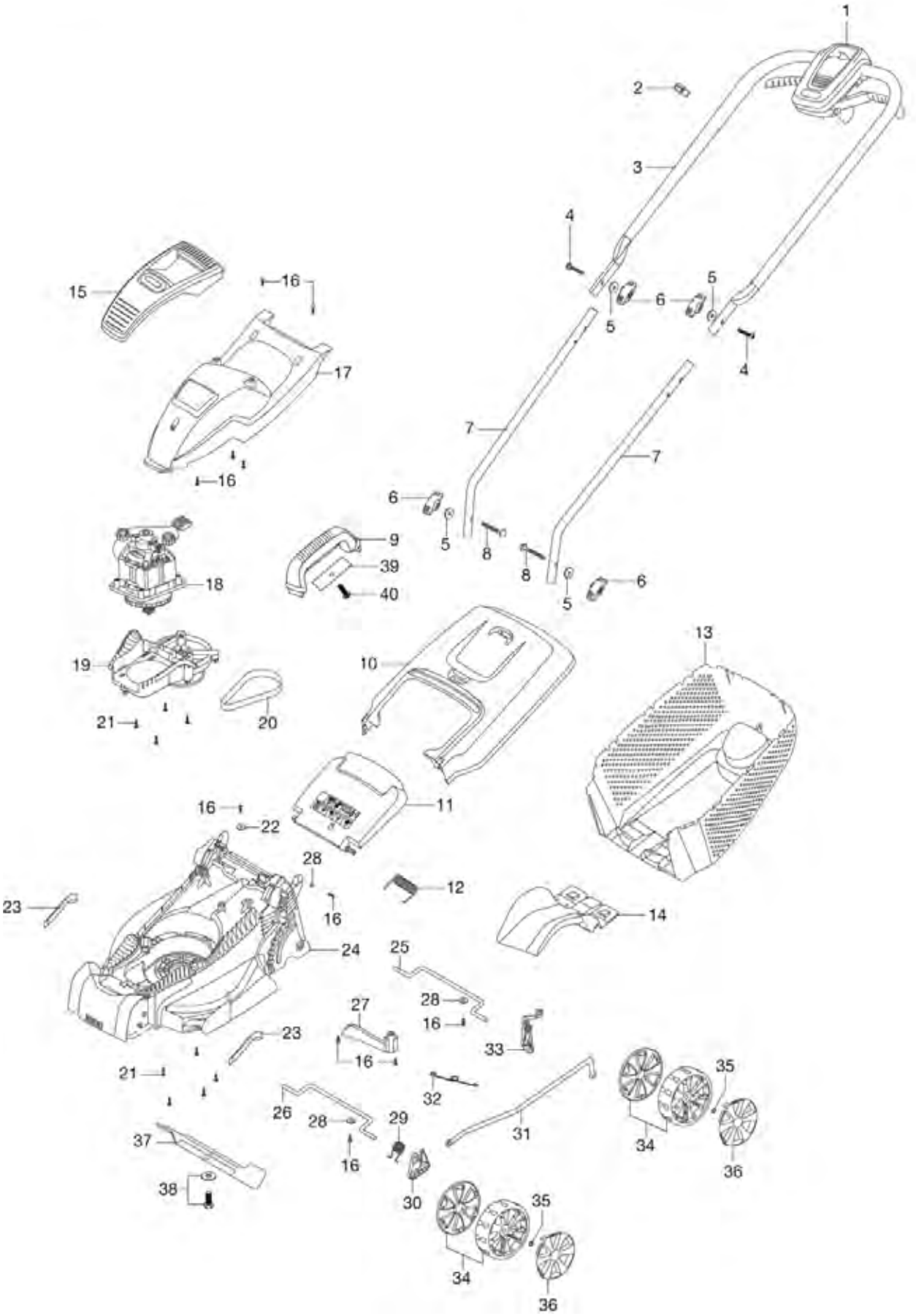
1
2
3
4
5
6
7
8
9
10
11
12
13
14
15
16
17
18
19
20
21
22
23
24
25
26
27
28
29
30
31
32
33
34
35
36
37
38
39
40

Bild Nr. Picture No.	Ersatzteil-Nr. Spare Part No.	Bezeichnung	Description	Désignation	unverb. Preisempf. EUR / inkl. MwSt.
Art. 4073		**Elektro-Rasenmäher Powermax 32 E**	**Electric Lawnmower Powermax 32 E**	**Tondeuse électrique Powermax 32 E**	
		bis Baujahr 2018	until 2018	jusqu'à 2018	
1	58-49.050.01	Schalter EU	Switchbox EU	Interrupteur, cpl. EU	23,38
1	58-50.350.01	Schalter CH	Switchbox CH	Interrupteur, cpl. CH	23,38
2x	57-72.984.01	Kabelführung	Cable clip	Guide-câble	1,76
3	58-64.372.01	Holm Oberteil	Upper handle bar	Guidon partie supérieure, cpl.	24,67
4x	62551-49.198.01	Schraube	Screw	Vis	2,53
5x	62551-40.266.00	Scheibe	Washer	Disque	1,52
6x	62552-29.006.01	Flügelmutter	Wing nut	Écrou à oreilles	2,46
7	62551-07.626.00	Holm Unterteil	Lower handle bar	Guidon partie inferieure	16,35
8x	51-07.618.00	Gewindebolzen M6	Thread bolt M6	Goujon fileté M6	6,59
9,39,40x	62552-29.012.01	Tragegriff, kpl.	Carrying handle, cpl.	Poignée de transport, cpl.	9,09
10	62552-29.013.01	Korbdeckel	Basket cover	Couverture de panier	16,30
11	62552-29.018.01	Heckklappe	Rear flap	Hayon	19,62
12	62551-07.619.00	Ersatzfeder für Klappe	Spare spring flap	Ressort de rechange p. clapet	3,84
13	62552-29.017.01	Fangkorb	Grass catcher	Sac de ramassage	27,33
14	62552-29.135.01	Zunge	Slide lock	Disque d'arrêt	13,63
15	58-63.957.01	Abdeckung oben	Top cover	Capot supérieure	18,59
16	62552-29.009.01	Schraube	Screw	Vis	1,37
17	58-61.034.01	Motorabdeckung	Motor cowl	Capot du moteur	23,12
18	4073-00.900.01	Motor, kpl.	Motor, cpl.	Moteur, cpl.	52,72
19	62551-07.603.00	Motoraufnahme	Motor admission	Admission de moteur	44,65
20	62551-07.605.00	Riemen	Belt	Courroie	17,33
21	62552-29.019.01	Schraube	Screw	Vis	1,37
22	62551-07.621.00	Scheibe	Washer	Disque	2,71
23	62551-07.617.00	Filter	Filter	Filtre	1,37
24	58-61.031.01	Gehäuse	Housing	Carter	43,29
25	58-64.368.01	Hinterachse	Rear axle	Axe arrière	15,03
26	58-64.369.01	Vorderachse	Front axle	Axe avant	13,36
27	62552-29.028.01	Gehäusestrebe	Housing rod	Renforcement de carter	4,32
28	62552-29.022.01	Scheibe	Washer	Disque	1,55
29	58-64.373.01	Feder	Spring	Ressort	2,08
30	62552-29.031.01	Abstandhalter vorne	Front Spacer	Entretoise avant	4,17
31	58-64.370.01	Verbindungsstange	Rod Link	Barre de connexion	8,58
32	58-64.371.01	Feder Höhenverstellung	Spring height adjust	ressort réglage d'hauteur	2,31
33	62552-29.023.01	Höhenverstellung	Arm height adjust	Réglage d'hauteur	7,14
34	58-64.008.01	Rad kpl.	Wheel & Rear Cover	Roue, cpl.	7,24
35	62552-29.033.01	Sicherungsscheibe 8 mm	Lock washer 8 mm	Rondelle d'arrêt 8 mm	1,38
36	58-61.032.01	Radkape	Wheel cover	Enjoliveur de roue	6,93
37	4080-00.701.00	Ersatzmesser 32 cm (Art. 4080-20)	Blade 32 cm (Art. 4080-20)	Lame 32 cm (Réf. 4080-20)	20,99
38	62551-07.609.00	Schraube mit Scheibe	Screw with disc	Vis avec disque	3,43
		Alle mit x-gekennzeichneten Teile sind im Polybeutel enthalten.	The accessory bag includes all part marked „x".	Pièces avec x sont inclus dan le sachet d'accessoires.	
		Nur die aufgeführten Teile sind lieferbar.	Only the mentioned spare part are available.	Seules les pièces indiquées sont disponibles.	

Achtung!! Die Instandsetzung von Elektrogeräten darf nur von einer Elektrofachkraft unter Berücksichtigung der gesetzlichen Vorschriften durchgeführt werden.
Attention!! The repair of electrical products must only be carried out by a qualified electrician in accordance with legal regulations.
Attention!! La réparation des produits électriques ne doit être effectuée que par un électricien qualifié conformément aux dispositions légales.

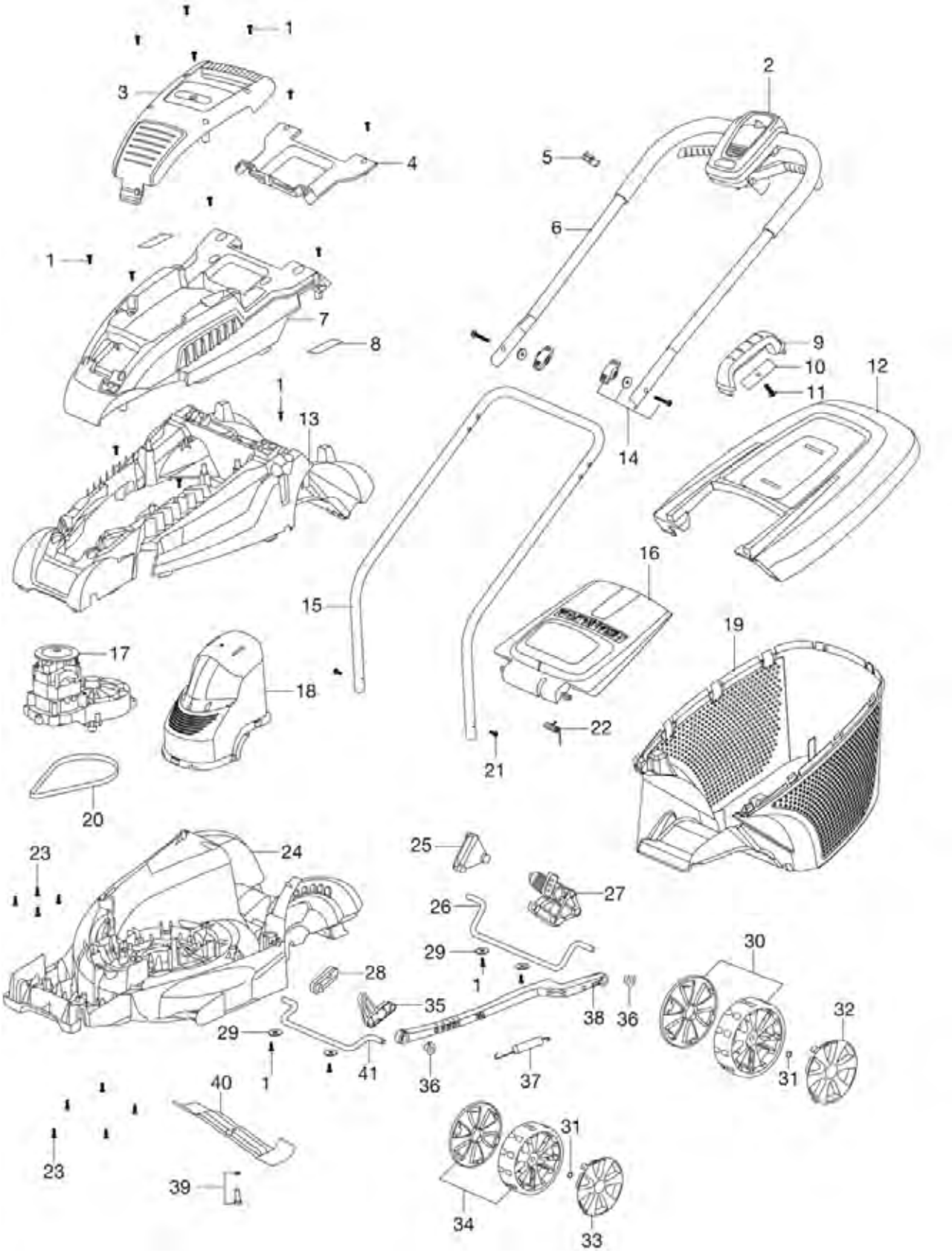
1
2
3
4
5
6
7
8
9
10
11
12
13
14
15
16
17
18
19
20
21
22
23
24
25
26
27
28
29
30
31
32
33
34
35
36
37
38
39
40
41

Bild Nr. Picture No.	Ersatzteil-Nr. Spare Part No.	Bezeichnung	Description	Désignation	unverb. Preisempf. EUR / inkl. MwSt.
Art. 4074		**Elektro-Rasenmäher Powermax 34 E**	**Electric Lawnmower Powermax 34 E**	**Tondeuse électrique Powermax 34 E**	
		bis Baujahr 2016	until 2016	jusqu'à 2016	
1	57-77.138.01	Schraubensatz (5 Stück)	Screw kit (5 pieces)	Kit vis (5 morceaux)	1,12
2	58-49.049.01	Schalter EU	Switchbox EU	Interrupteur, cpl. EU	37,41
2	58-50.349.01	Schalter CH	Switchbox CH	Interrupteur, cpl. CH	37,41
3	58-61.700.01	Abdeckung oben	Top cover	Capot supérieure	21,98
4	57-79.863.02	Abdeckung hinten	Cover rear	Couvercle arrière	11,48
5	57-72.984.01	Kabelführung	Cable clip	Guide-câble	1,76
6	58-12.204.10	Holm Oberteil	Upper handle bar	Guidon partie supérieure	33,70
7	57-79.866.04	Motorabdeckung	Motor cowl	Capot du moteur	17,26
8	58-61.893.01	Schaumstofffilter	Foam filter	Filtre en mousse	1,45
9-11	62551-03.104.01	Tragegriff, kpl.	Carrying handle, cpl.	Poignée de transport, cpl.	8,03
9-12	57-91.459.01	Korbdeckel, kpl.	Basket cover, cpl.	Couvercle de panier, cpl.	27,79
13	58-52.467.02	Gehäuse oben	Upper deck	Carter supérieure	32,03
14	58-62.055.01	Flügelmutter mit Schraube	Wing nut kit	Écrou à oreilles avec vis	6,18
15	57-61.373.06	Holm Unterteil	Lower handle bar	Guidon partie inférieure	26,81
16	57-79.864.01	Heckklappe	Safety flap	Hayon	16,04
17	58-61.697.01	Motor, kpl.	Motor, cpl.	Moteur, cpl.	100,85
18	57-55.819.67	Filter	Filter	Filtre	17,87
19	57-55.833.02	Grasfangkorb Unterteil	Grass catcher bottom part	Sac de ramassage partie inférieure	31,89
20	62557-55.026.01	Riemen J6	Belt J6	Courroie J6	17,15
21	51-31.037.12	Schraubensatz (2 Stück)	Screw kit (2 pieces)	Kit vis (2 morceaux)	1,67
22	62550-54.743.01	Schenkelfeder	Elbow spring	Ressort à branches	3,46
24	58-12.578.02	Gehäuse unten	Lower deck	Carter en bas	48,05
25	57-55.822.67	Abstandstück hinten rechts	Spacer axle rear rh	Entretoise droite	6,84
26	57-55.837.01	Hinterachse	Rear axle	Axe arrière	14,86
27	57-55.824.64	Hebel Höheneinstellung	Arm height adjust	Réglage d'hauteur	15,12
28	57-55.821.67	Abstandstück vorne rechts	Spacer axle front rh	Entretoise droite	5,94
30	58-61.698.01	Hinterrad kpl.	Rear wheel assy.	Roue arrière, cpl.	13,72
31	57-77.137.01	Scheibe Starlock (4 Stück)	Washer Starlock (4 pieces)	Disque Starlock (4 morceaux)	6,03
32	57-79.883.06	Radkappe hinten (silber)	Rear hub cap (silver)	Enjoliveur de roue arrière (argentin)	5,55
33	57-79.881.06	Radkappe vorne (silber)	Front hub cap (silver)	Enjoliveur de roue avant (argentin)	5,14
34	58-61.704.01	Vorderrad kpl.	Front wheel assy.	Roue avant, cpl.	12,01
35	57-55.820.67	Abstandstück vorne links	Spacer axle front lh	Entretoise gauche	6,59
36	62551-31.091.67	Lagerbuchse	Pivot pin	Coussinet	0,82
37	62551-08.051.00	Feder	Spring	Ressort	3,81
38	57-55.823.01	Stange	Link rod	Barre	12,51
39	57-77.139.01	Messerbolzen, kpl.	Blade bolt assy.	Boulon de lame	3,03
40	4101-00.701.00	Ersatzmesser (Art. 4101-20)	Blade (Art. 4101-20)	Lame (Réf. 4101-20)	21,99
41	57-55.836.01	Vorderachse	Front axle	Axe avant	14,86
5,9-11,14,21	51-28.312.31	Polybeutel	Accessory bag	Sachet d'accessoires	21,29
		Nur die aufgeführten Teile sind lieferbar.	Only the mentioned spare part are available.	Seules les pièces indiquées sont disponibles.	

Achtung!! Die Instandsetzung von Elektrogeräten darf nur von einer Elektrofachkraft unter Berücksichtigung der gesetzlichen Vorschriften durchgeführt werden.
Attention!! The repair of electrical products must only be carried out by a qualified electrician in accordance with legal regulations.
Attention!! La réparation des produits électriques ne doit être effectuée que par un électricien qualifié conformément aux dispositions légales.

GARDENA Elektro-Rasenmäher Powermax 37 E Art.-Nr. 4075
Elektro-Rasenmäher Powermax 42 E Art.-Nr. 4076

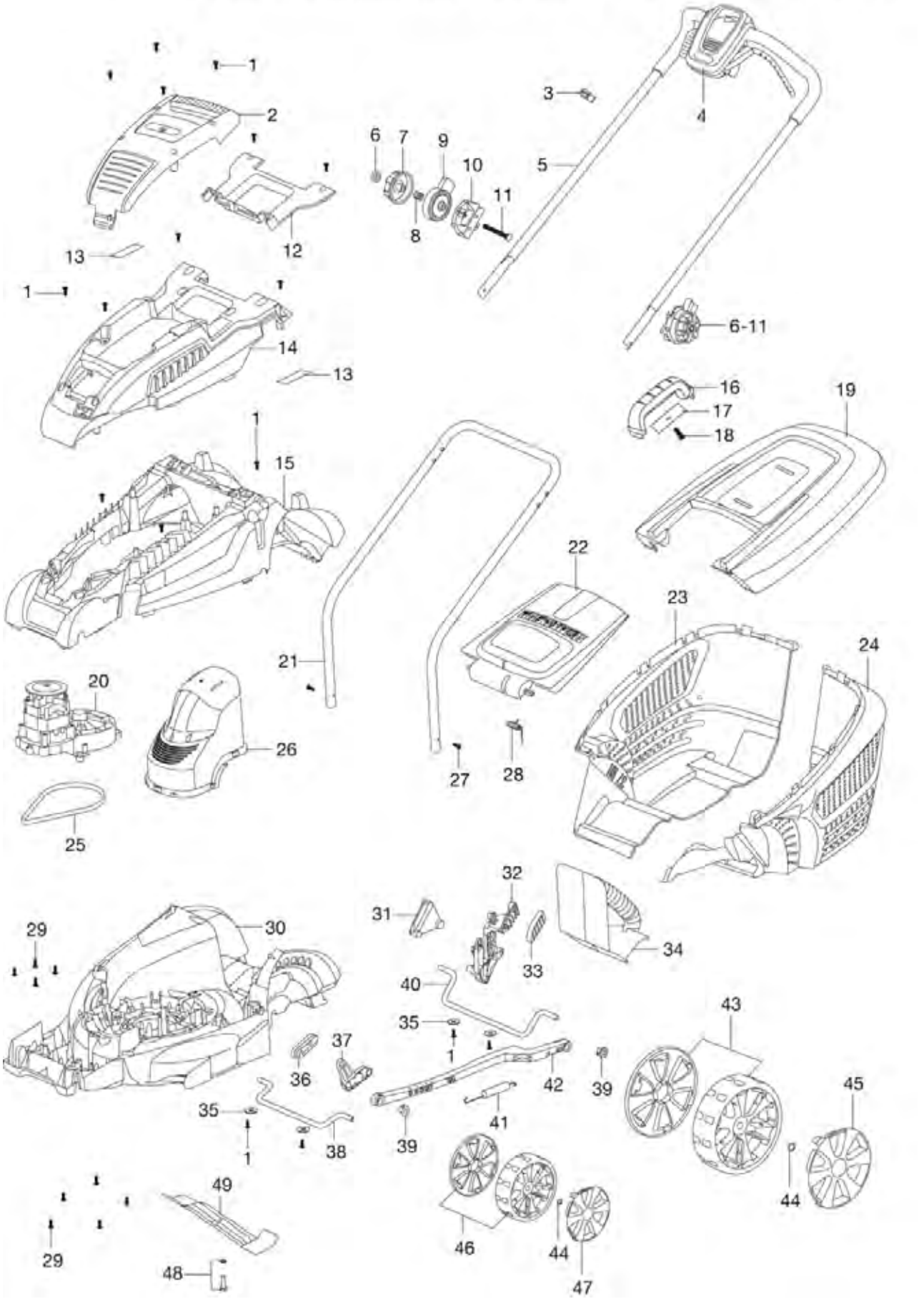

Bild Nr. Picture No.	Ersatzteil-Nr. Spare Part No.	Bezeichnung	Description	Désignation	unverb. Preisempf. EUR / inkl. MwSt.
Art. 4075		**Elektro-Rasenmäher Powermax 37 E**	**Electric Lawnmower Powermax 37 E**	**Tondeuse électrique Powermax 37 E**	
		bis Baujahr 2017	until 2017	jusqu'à 2017	
1	57-77.138.01	Schraubensatz (5 Stück)	Screw kit (5 pieces)	Kit vis (5 morceaux)	1,12
2	58-61.700.01	Abdeckung oben	Top cover	Capot supérieure	21,98
3	57-72.984.01	Kabelführung	Cable clip	Guide-câble	1,76
4	58-49.048.01	Schalter EU	Switchbox EU	Interrupteur, cpl. EU	37,41
4	58-50.348.01	Schalter CH	Switchbox CH	Interrupteur, cpl. CH	37,41
5	58-12.202.10	Holm Oberteil	Upper handle bar	Guidon partie supérieure	37,18
6-11	58-61.701.01	Höhenverstellung Griff	Tilt adjuster kit	Kit de réglage d'hauteur	12,54
12	57-79.863.02	Abdeckung hinten	Cover rear	Couvercle arrière	11,48
13	58-61.893.01	Schaumstofffilter	Foam filter	Filtre en mousse	1,45
14	57-79.866.04	Motorabdeckung	Motor cowl	Capot du moteur	17,26
15	58-52.467.02	Gehäuse oben	Upper deck	Carter supérieure	32,03
16-18	62551-03.104.01	Tragegriff, kpl.	Carrying handle, cpl.	Poignée de transport, cpl.	8,03
16-19	57-91.459.01	Korbdeckel, kpl.	Basket cover, cpl.	Couvercle de panier, cpl.	27,79
20	58-61.702.01	Motor, kpl.	Motor, cpl.	Moteur, cpl.	101,53
21	58-12.201.06	Holm Unterteil	Lower handle bar	Guidon partie inférieure	25,47
22	57-79.864.01	Heckklappe	Safety flap	Hayon	16,04
23,24	58-12.196.02	Grasfangkorb Unterteil (Paar)	Grass catcher bottom part (pair)	Sac de ramassage partie inférieure (paire)	27,82
25	62557-55.026.01	Riemen J6	Belt J6	Courroie J6	17,15
26	57-89.062.67	Filter	Filter	Filtre	18,27
27	51-31.037.12	Schraubensatz (2 Stück)	Screw kit (2 pieces)	Kit vis (2 morceaux)	1,67
28	62550-54.743.01	Schenkelfeder	Elbow spring	Ressort à branches	3,46
30	58-12.174.02	Gehäuse unten	Lower deck	Carter en bas	85,83
31	58-12.180.67	Abstandstück hinten rechts	Spacer axle rear rh	Entretoise droite	4,25
32	58-12.181.02	Hebel Höheneinstellung	Arm height adjust	Réglage d'hauteur	12,47
33	58-12.182.03	Blende Hebel	Screen for lever	Ecran pour levier	2,40
34	58-12.208.02	Mulch Einsatz	Mulching cartridge	Insert MulchCut	19,91
36	57-55.821.67	Abstandstück vorne rechts	Spacer axle front rh	Entretoise droite	5,94
37	57-55.820.67	Abstandstück vorne links	Spacer axle front lh	Entretoise gauche	6,59
38	57-55.836.01	Vorderachse	Front axle	Axe avant	14,86
39	62551-31.091.67	Lagerbuchse	Pivot pin	Coussinet	0,82
40	58-52.654.01	Hinterachse	Rear axle	Axe arrière	24,73
41	62551-08.051.00	Feder	Spring	Ressort	3,81
42	57-55.823.01	Stange	Link rod	Barre	12,51
43	58-61.705.01	Hinterrad kpl.	Rear wheel assy.	Roue arrière, cpl.	17,15
44	57-77.137.01	Scheibe Starlock (4 Stück)	Washer Starlock (4 pieces)	Disque Starlock (4 morceaux)	6,03
45	58-12.189.06	Radkappe hinten (silber)	Rear hub cap (silver)	Enjoliveur de roue arrière (argentin)	6,76
46	58-61.704.01	Vorderrad kpl.	Front wheel assy.	Roue avant, cpl.	12,01
47	57-79.881.06	Radkappe vorne (silber)	Front hub cap (silver)	Enjoliveur de roue avant (argentin)	5,14
48	57-77.139.01	Messerbolzen, kpl.	Blade bolt assy.	Boulon de lame	3,03
49	4016-00.701.00	Messer 37 cm (Art. 4016-20)	Blade 37 cm (Art. 4016-20)	Lame 37 cm (Réf. 4016-20)	23,98
3,6-11,16,27	51-28.312.34	Polybeutel	Accessory bag	Sachet d'accessoires	43,14
Art. 4076		**Elektro-Rasenmäher Powermax 42 E**	**Electric Lawnmower Powermax 42 E**	**Tondeuse électrique Powermax 42 E**	
		bis Baujahr 2017	until 2017	jusqu'à 2017	
15	58-12.194.02	Gehäuse oben	Upper deck	Carter supérieure	44,72
20	58-61.707.01	Motor kpl.	Motor drive & belt assy.	Moteur, cpl.	101,86
21	58-12.200.06	Holm Unterteil	Lower handle bar	Guidon partie inférieure	25,47
23,24	58-12.197.02	Grasfangkorb Unterteil (Paar)	Grass catcher bottom part (pair)	Sac de ramassage partie inférieure (paire)	28,20
25	58-79.876.01	Riemen 6PJ	Belt 6PJ	Courroie 6PJ	17,16
26	58-48.829.67	Filter	Filter Motor	Filtre	16,20
30	58-12.175.02	Gehäuse unten	Lower deck	Carter en bas	104,34
38	58-52.653.01	Vorderachse	Front axle	Axe avant	20,28
40	58-12.179.01	Hinterachse	Rear axle	Axe arrière	25,80
43	58-61.708.01	Hinterrad kpl.	Rear wheel assy.	Roue arrière, cpl.	17,15
46	58-61.710.01	Vorderrad kpl.	Front wheel assy.	Roue avant, cpl.	12,01
49	4017-00.701.00	Messer 42 cm (Art. 4017-20)	Blade 42 cm (Art. 4017-20)	Lame 42 cm (Réf. 4017-20)	25,99
		Alle anderen Teil wie bei Art. 4075	All other spare parts art. 4075	Pour toutes les autres pièces, voir réf. 4075	
		Nur die aufgeführten Teile sind lieferbar.	Only the mentioned spare part are available.	Seules les pièces indiquées sont disponibles.	

Achtung!! Die Instandsetzung von Elektrogeräten darf nur von einer Elektrofachkraft unter Berücksichtigung der gesetzlichen Vorschriften durchgeführt werden.
Attention!! The repair of electrical products must only be carried out by a qualified electrician in accordance with legal regulations.
Attention!! La réparation des produits électriques ne doit être effectuée que par un électricien qualifié conformément aux dispositions légales.

GARDENA Elektro-Rasenmäher PowerMax 1100/32 Art.-Nr. 5031

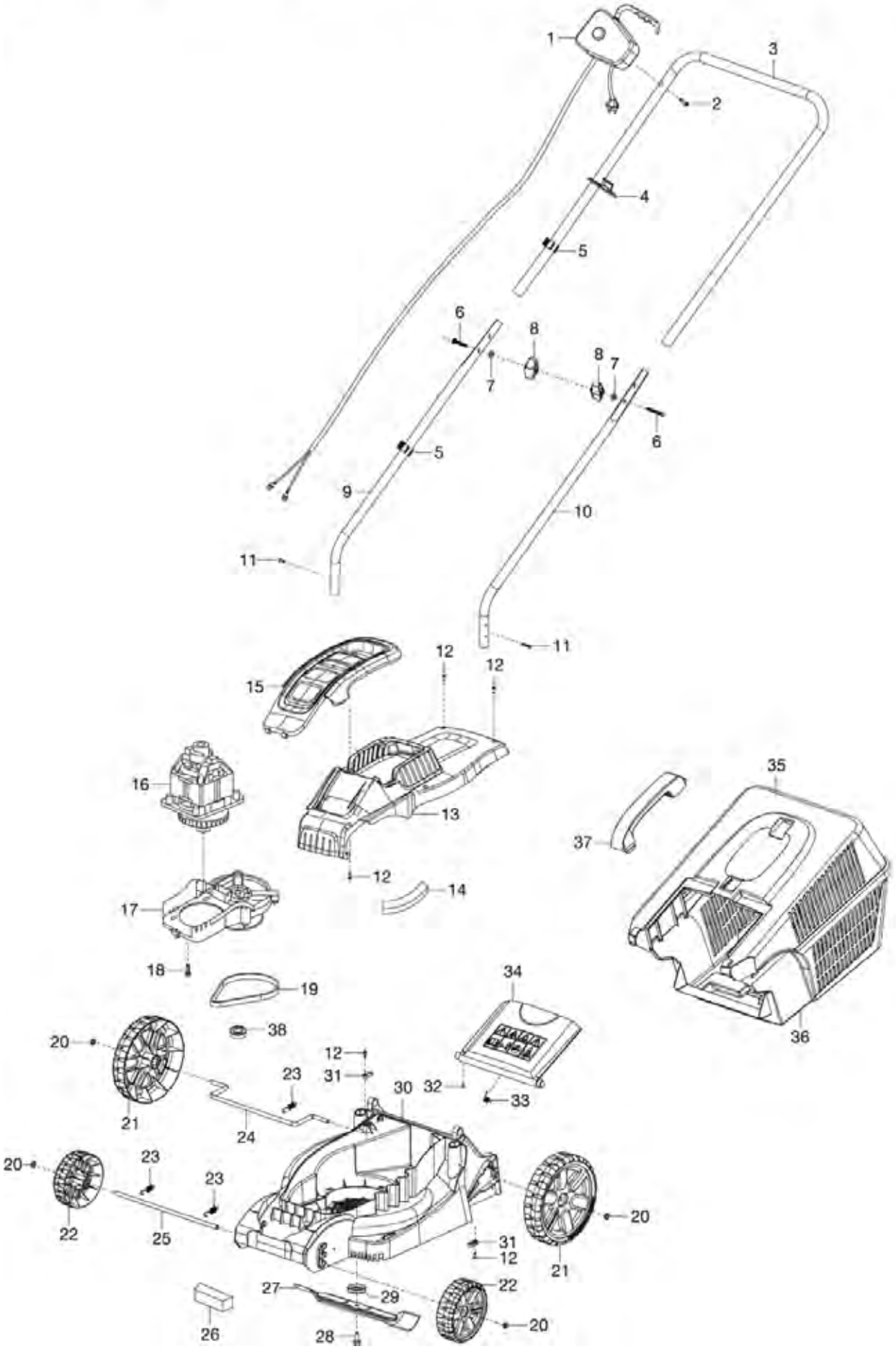

Bild Nr. Picture No.	Ersatzteil-Nr. Spare Part No.	Bezeichnung	Description	Désignation	unverb. Preisempf. EUR / inkl. MwSt.
Art. 5031		**Elektro-Rasenmäher PowerMax 1100/32**	**Electric Lawnmower PowerMax 1100/32**	**Tondeuse électrique PowerMax 1100/32**	
1	5031-00.620.00	Totmannschalter kpl.	Switch cpl.	Contact à effleurement cpl.	23,38
2	5031-00.600.62	Schraube	Screw	Vis	0,87
3	5031-00.600.63	Holm Oberteil	Upper handle bar	Guidon partie supérieure	30,42
4	5031-00.600.14	Kabelzugentlastung	Cable pull relief	Guide-câble	5,43
5	5031-00.600.15	Kabelführung	Cable clip	Guide-câble	1,80
6	5031-00.600.65	Schraube	Screw	Vis	2,33
7	5031-00.600.64	Scheibe	Disc	Disque	1,55
8	5031-00.600.45	Flügelmutter kpl.	Wing nut assy.	Écrou à oreilles assy.	2,58
9	5031-00.600.66	Holm Unterteil, rechts	Lower handle bar, right	Guidon partie inferieure, droite	14,74
10	5031-00.600.67	Holm Unterteil, links	Lower handle bar, left	Guidon partie inferieure, gauche	14,78
11	5031-00.600.68	Schraube	Screw	Vis	0,87
12	5031-00.600.60	Schraube	Screw	Vis	0,87
14	5031-00.600.61	Filter	Filter	Filtre	2,49
16-19	5031-00.610.00	Motor, kpl.	Motor, cpl.	Moteur, cpl.	52,91
18	5031-00.610.52	Schraube TX20	Screw TX20	Vis TX20	1,02
20	5031-00.600.58	Radsicherung	Locking ring for wheel	Circlips pour roue	1,38
21	5031-00.600.07	Hinterrad	Back wheel	Roue arrière	10,72
22	5031-00.600.06	Vorderrad	Front wheel	Roue avant	7,50
23	5031-00.600.57	Feder	Spring	Ressort	3,65
26	5031-00.600.73	Filter	Filter	Filtre	4,57
27	4102-00.701.00	Ersatzmesser	Blade	Lame	20,99
28	5031-00.600.52	Messerschraube	Blade screw	Blade vis	2,81
29	5031-00.600.53	Schutzblende	Protection cover	Couvercle de protection	2,46
31	5031-00.600.10	Kabelzugentlastung	Cable pull relief	Guide-câble	1,80
32	5031-00.600.55	Schraube	Screw	Vis	0,70
33	5031-00.600.56	Feder	Spring	Ressort	2,14
34	5031-00.600.05	Heckklappe	Rear flap	Hayon	18,34
35	5031-00.600.12	Grasfangkorb Oberteil	Grass catcher top part	Sac de ramassage partie supérieure	17,02
36	5031-00.600.11	Grasfangkorb Unterteil	Grass catcher bottom part	Sac de ramassage partie infér.	17,60
37	5031-00.600.13	Tragegriff	Carrying handle	Poignée de transport	8,03
38	5031-00.600.50	Lager	Bearing	Palier	4,22
	5031-00.652.00	Polybeutel	Accessory bag	Sachet d'accessoires	5,09
		Nur die aufgeführten Teile sind lieferbar!	Only the mentioned spare parts are available!	Seules les pièces indiquées sont disponibles!	

Achtung!! Die Instandsetzung von Elektrogeräten darf nur von einer Elektrofachkraft unter Berücksichtigung der gesetzlichen Vorschriften durchgeführt werden.
Attention!! The repair of electrical products must only be carried out by a qualified electrician in accordance with legal regulations.
Attention!! La réparation des produits électriques ne doit être effectuée que par un électricien qualifié conformément aux dispositions légales.

GARDENA Elektro-Rasenmäher PowerMax 1200/32 Art.-Nr. 5032

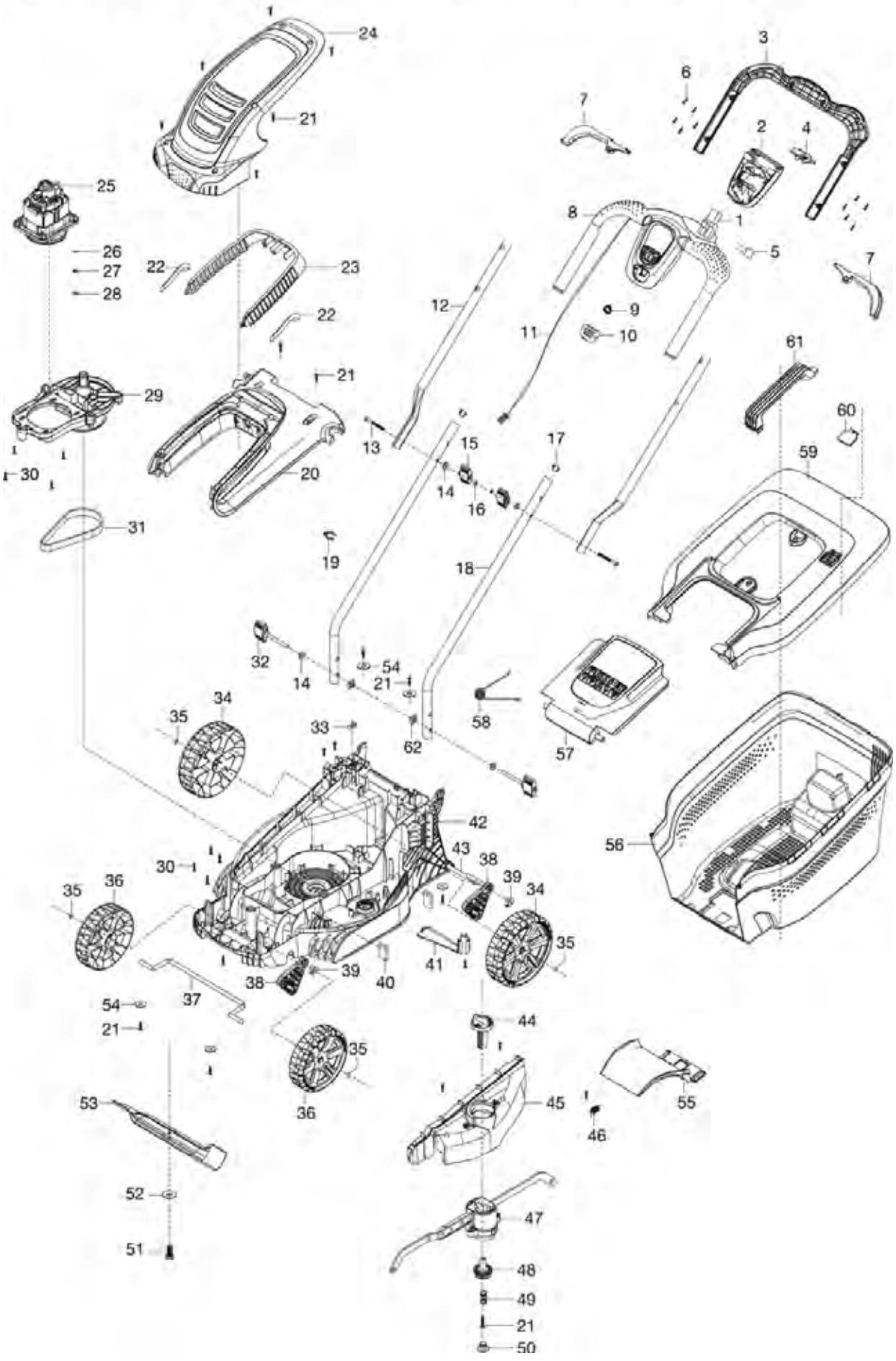

Bild Nr. Picture No.	Ersatzteil-Nr. Spare Part No.	Bezeichnung	Description	Désignation	unverb. Preisempf. EUR / inkl. MwSt.
Art. 5032		**Elektro-Rasenmäher PowerMax 1200/32**	**Electric Lawnmower PowerMax 1200/32**	**Tondeuse électrique PowerMax 1200/32**	
1	5032-00.630.50	Schalter	Switch	Interrupteur	12,99
2	5032-00.630.01	Abdeckung	Cover	Couvercle	11,22
3	5032-00.630.02	Abdeckung Griff, unten	Lower cover handle	Couvercle poignée, inférieure	12,89
4	5032-00.631.00	Stecker (EU)	Plug (EU)	Fiche (EU)	1,44
5	5032-00.630.51	Kondensator	Capacitor	Condensateur	1,44
6,21	5032-00.600.67	Schraube ST4x16 T20	Screw ST4x16 T20	Vis ST4x16 T20	0,87
7	5032-00.630.03	Hebel	Trigger	Gâchette	3,74
8-10	5032-00.901.00	Griff vorne kpl.	Front handle assy.	Poignée avant cpl.	13,84
8	5032-00.630.04	Abdeckung Griff, oben	Upper cover handle	Couvercle poignée, supérieure	13,51
9	5032-00.630.53	Feder	Spring	Ressort	2,08
10	5032-00.630.05	Knopf	Button	Bouton	2,84
11	5032-00.632.00	Kabel	Wire	Câble	9,08
13	5032-00.600.66	Bolzen	Bolt	Boulon	2,13
14	5032-00.600.71	Scheibe	Washer	Disque	1,38
15,16	5032-00.670.00	Flügelmutter	Wing nut	Écrou à oreilles	2,46
17,18	5032-00.902.00	Holm Unterteil	Lower handle bar	Guidon partie inferieure	14,30
19	5032-00.600.17	Kabelführung	Cable clip	Guide-câble	1,80
22	5032-00.640.50	Filter	Filter	Filtre	2,49
25	5032-00.610.53	Motor	Motor	Moteur	52,72
27	5032-00.610.56	Scheibe	Washer	Disque	0,69
29	5032-00.903.00	Motoraufnahme	Motor admission	Admission de moteur	21,60
30	5032-00.610.55	Schraube	Screw	Vis	1,02
31	5032-00.610.54	Riemen	Belt	Courroie	17,16
32	5032-00.660.00	Flügelmutter	Wing nut	Écrou à oreilles	3,63
33	5032-00.600.12	Kabelklemme	Cable clip	Serre-câble	1,80
34	5032-00.600.05	Hinterrad	Rear wheel	Roue arrière	8,58
35	5032-00.600.54	Scheibe Starlock	Washer Starlock	Disque Starlock	1,62
36	5032-00.600.04	Vorderrad	Front wheel	Roue avant	7,50
38	5032-00.600.03	Abstandstück	Spacer	Entretoise	4,46
39	5032-00.600.09	Lagerbuchse	Pivot pin	Coussinet	0,82
40	5032-00.600.60	Filter	Filter	Filtre	2,49
44	5032-00.600.11	Drücker Höhenverstellung	Knob height adjust	Bouton réglage d'hauteur	6,32
47	5032-00.620.00	Höhenverstellung kpl.	Arm height adjust cpl.	Réglage d'hauteur, cpl.	23,73
50	5032-00.600.69	Stopfen	Plug	Bouchon de fermeture	1,94
51	5032-00.600.56	Messerbolzen	Blade bolt	Boulon de lame	2,45
52	5032-00.600.70	Scheibe	Washer	Disque	1,86
53	4080-00.701.00	Ersatzmesser 32 cm (Art. 4080-20)	Blade 32 cm (Art. 4080-20)	Lame 32 cm (Réf. 4080-20)	20,99
54	5032-00.600.52	Scheibe	Washer	Disque	1,69
55	5032-00.600.15	Zunge	Slide lock	Disque d'arrêt	8,95
56	5032-00.600.14	Fangkorb	Grass catcher	Sac de ramassage	22,67
57	5032-00.600.13	Heckklappe	Safety flap	Hayon	19,52
58	5032-00.600.64	Feder	Spring	Ressort	3,02
59,60	5032-00.650.00	Korbdeckel	Basket cover	Couvercle de panier	23,87
61	5032-00.650.03	Tragegriff	Carrying handle	Poignée de transport	7,09
62	5032-00.600.68	Mutter	Nut	Ecrou	2,31
	5032-00.904.00	Polybeutel	Accessory bag	Sachet d'accessoires	8,41
		Nur die aufgeführten Teile sind lieferbar!	Only the mentioned spare parts are available!	Seules les pièces indiquées sont disponibles!	

Achtung!! Die Instandsetzung von Elektrogeräten darf nur von einer Elektrofachkraft unter Berücksichtigung der gesetzlichen Vorschriften durchgeführt werden.
Attention!! The repair of electrical products must only be carried out by a qualified electrician in accordance with legal regulations.
Attention!! La réparation des produits électriques ne doit être effectuée que par un électricien qualifié conformément aux dispositions légales.

GARDENA Elektro-Rasenmäher PowerMax 1400/34 Art.-Nr. 5034

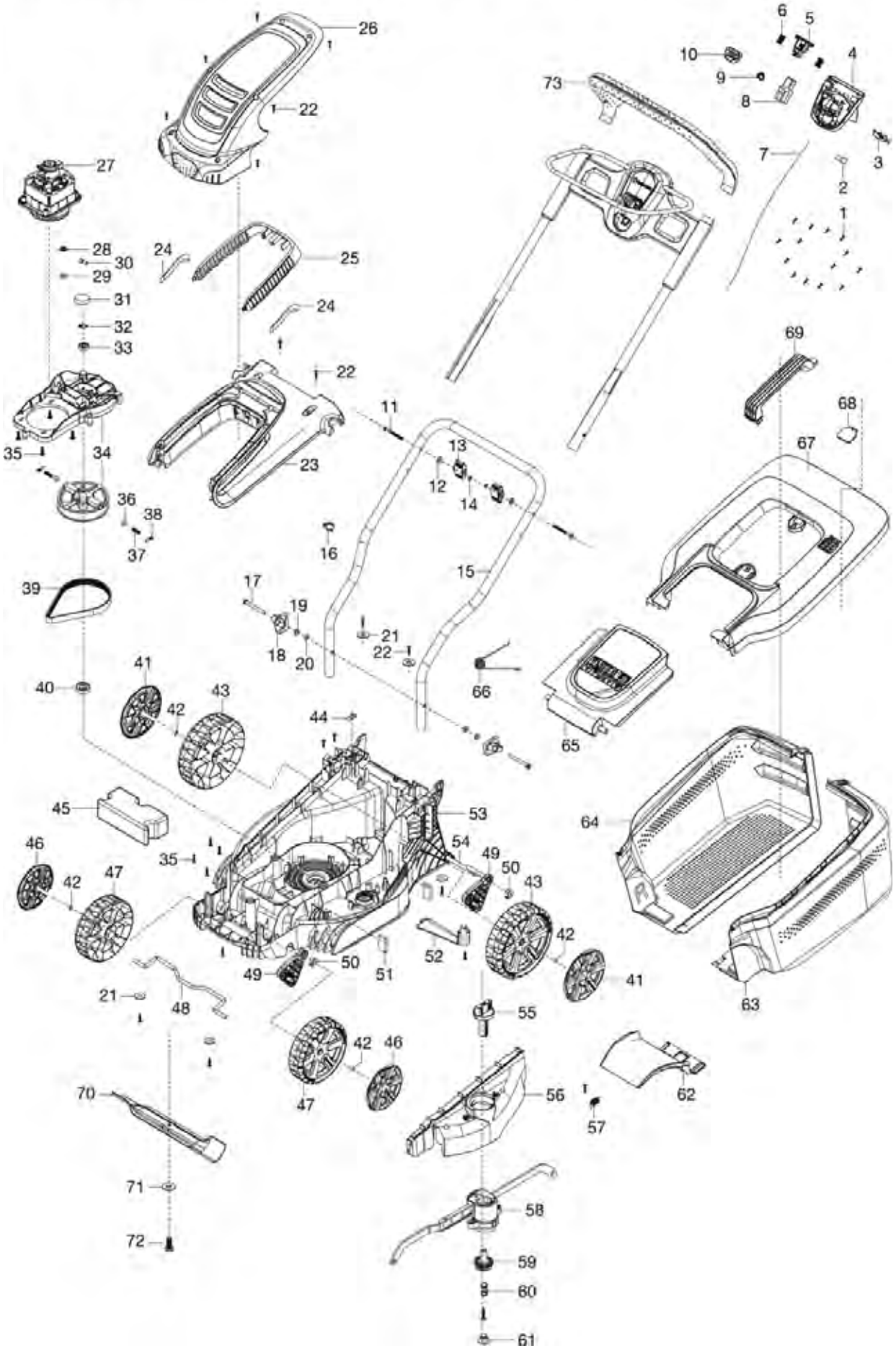

Bild Nr. Picture No.	Ersatzteil-Nr. Spare Part No.	Bezeichnung	Description	Désignation	unverb. Preisempf. EUR / inkl. MwSt.
Art. 5034		**Elektro-Rasenmäher PowerMax 1400/34**	**Electric Lawnmower PowerMax 1400/34**	**Tondeuse électrique PowerMax 1400/34**	
1,22	5032-00.600.67	Schraube ST4x16 T20	Screw ST4x16 T20	Vis ST4x16 T20	0,87
2	5032-00.630.51	Kondensator	Capacitor	Condensateur	1,44
3	5032-00.631.00	Stecker (EU)	Plug (EU)	Fiche (EU)	1,44
4	5032-00.630.01	Abdeckung	Cover	Couvercle	11,22
5	5034-00.620.02	Knopf	Knob	Bouton	3,59
6	5034-00.620.50	Feder	Spring	Ressort	2,17
7	5034-00.621.00	Kabel	Wire	Câble	9,50
8	5032-00.630.50	Schalter	Switch	Interrupteur	12,99
9	5032-00.630.53	Feder	Spring	Ressort	2,08
10	5032-00.630.05	Knopf	Button	Bouton	2,84
11	5032-00.600.66	Bolzen	Bolt	Boulon	2,13
12,19	5032-00.600.71	Scheibe	Washer	Disque	1,38
13,14	5032-00.670.00	Flügelmutter	Wing nut	Écrou à oreilles	2,46
15	5034-00.600.53	Holm Unterteil	Lower Handle bar	Guidon partie inferieure	24,82
16	5032-00.600.17	Kabelführung	Cable clip	Guide-câble	1,80
17,18	5034-00.630.00	Flügelmutter, kpl.	Wing nut, cpl.	Écrou à oreilles, cpl.	4,21
19	5032-00.600.71	Scheibe	Washer	Disque	1,38
20	5032-00.600.68	Mutter	Nut	Ecrou	2,31
21	5032-00.600.52	Scheibe	Washer	Disque	1,69
24	5032-00.640.50	Filter	Filter	Filtre	2,49
27	5034-00.610.50	Motor	Motor	Moteur	53,09
29	5032-00.610.56	Scheibe	Washer	Disque	0,69
31	5032-00.610.02	Abdeckung	Cover	Couvercle	2,37
32	5032-00.610.52	Clip	Clip	Clip de fixation	1,38
33	5032-00.610.50	Lager	Bearing	Palier	4,22
32-38	5034-00.901.00	Motoraufnahme, kpl.	Motor admission, assy.	Admission de moteur, cpl.	23,35
35	5032-00.610.55	Schraube	Screw	Vis	1,02
36	5034-00.610.53	Bremsblock	Block brake	Patin de frein	4,07
37	5034-00.610.54	Feder	Spring	Ressort	2,00
38	5034-00.610.56	Stift	Pin	Goupille	2,26
39	5034-00.610.52	Riemen	Belt	Courroie	17,85
40	5032-00.610.51	Lager	Bearing	Palier	4,62
41	5034-00.600.03	Radkappe hinten	Wheel cover, back	Enjoliveur de roue arrière	5,14
42	5034-00.600.54	Scheibe Starlock	Washer Starlock	Disque Starlock	1,38
43	5032-00.600.05	Hinterrad	Rear wheel	Roue arrière	8,58
44	5032-00.600.12	Kabelklemme	Cable clip	Serre-câble	1,80
46	5034-00.600.02	Radkappe vorne	Wheel cover, front	Enjoliveur de roue avant	4,64
47	5032-00.600.04	Vorderrad	Front wheel	Roue avant	7,50
49	5032-00.600.03	Abstandstück	Spacer	Entretoise	4,46
50	5032-00.600.09	Lagerbuchse	Pivot pin	Coussinet	0,82
51	5032-00.600.60	Filter	Filter	Filtre	2,49
52	5032-00.600.02	Gehäusestrebe	Housing rod	Renforcement de carter	4,25
53	5034-00.600.01	Gehäuse	Housing	Carter	48,05
55	5032-00.600.11	Drücker Höhenverstellung	Knob height adjust	Bouton réglage d'hauteur	6,32
56	5032-00.600.10	Abdeckung	Cover	Couvercle	13,16
57	5032-00.600.59	Torsionsfeder	Torsion spring	Ressort à torsion	3,95
58	5032-00.620.00	Höhenverstellung kpl.	Arm height adjust cpl.	Réglage d'hauteur, cpl.	23,73
59	5032-00.600.07	Zahnrad	Gear wheel	Pignon	4,36
60	5032-00.600.58	Torsionsfeder	Torsion spring	Ressort à torsion	2,93
61	5032-00.600.69	Stopfen	Plug	Bouchon de fermeture	1,94
62	5032-00.600.15	Zunge	Slide lock	Disque d'arrêt	8,95
63	5034-00.600.04	Grasfangkorb links	Grass catcher left	Sac de ramassage gauche	18,27
64	5034-00.600.05	Grasfangkorb rechts	Grass catcher right	Sac de ramassage droite	18,43
65	5032-00.600.13	Heckklappe	Safety flap	Hayon	19,52
66	5032-00.600.64	Feder	Spring	Ressort	3,02
67,68	5032-00.650.00	Korbdeckel	Basket cover	Couvercle de panier	23,87
69	5032-00.650.03	Tragegriff	Carrying handle	Poignée de transport	7,09
70	4101-00.701.00	Ersatzmesser (Art. 4101-20)	Blade (Art. 4101-20)	Lame (Réf. 4101-20)	21,99
71	5032-00.600.70	Scheibe	Washer	Disque	1,86
72	5032-00.600.56	Messerbolzen	Blade bolt	Boulon de lame	2,45
73	5034-00.903.00	Holmgriff	Handle bar	Poignée guidon	21,71
	5034-00.902.00	Polybeutel	Accessory bag	Sachet d'accessoires	11,75
		Nur die aufgeführten Teile sind lieferbar!	Only the mentioned spare parts are available!	Seules les pièces indiquées sont disponibles!	

Achtung!! Die Instandsetzung von Elektrogeräten darf nur von einer Elektrofachkraft unter Berücksichtigung der gesetzlichen Vorschriften durchgeführt werden.
Attention!! The repair of electrical products must only be carried out by a qualified electrician in accordance with legal regulations.
Attention!! La réparation des produits électriques ne doit être effectuée que par un électricien qualifié conformément aux dispositions légales.

GARDENA Elektro Rasenmäher PowerMax 1600/37 Art.-Nr. 5037
Elektro Rasenmäher PowerMax 1800/42 Art.-Nr. 5042

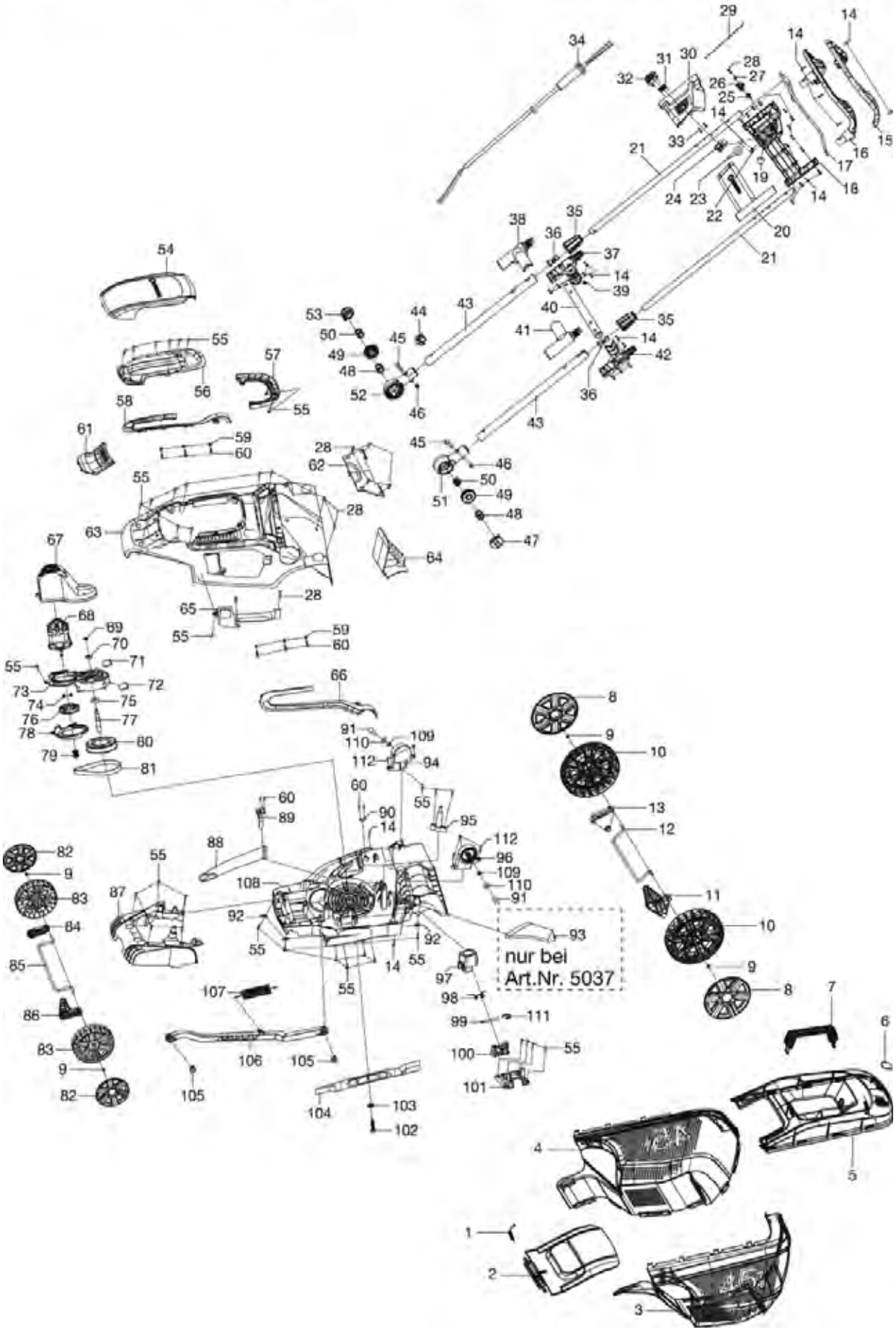

Bild Nr. / Picture No.	Ersatzteil-Nr. / Spare Part No.	Bezeichnung	Description	Désignation	unverb. Preisempf. EUR / inkl. MwSt.
Art. 5037		**Elektro-Rasenmäher PowerMax 1600/37**	**Electric Lawnmower PowerMax 1600/37**	**Tondeuse électrique PowerMax 1600/37**	
1	59-02.600.01	Torsionsfeder	Torsion spring	Ressort à torsion	4,96
2	59-02.333.01	Heckklappe	Safety flap	Hayon	21,75
3	59-02.346.01	Grasfangkorb links	Grass catcher left	Sac de ramassage gauche	20,15
4	59-02.345.01	Grasfangkorb rechts	Grass catcher right	Sac de ramassage droite	20,56
5,6	5037-00.901.00	Fangkorbdeckel, kpl.	Basket cover, cpl.	Couvercle de panier, cpl.	19,00
7	59-02.368.01	Tragegriff	Carrying handle	Poignée de transport	7,90
8	59-02.223.01	Radkappe hinten	Wheel cover, back	Enjoliveur de roue arrière	6,37
9	59-02.606.01	Scheibe	Washer	Disque	1,38
10	59-02.221.01	Hinterrad	Back wheel	Roue arrière	17,15
11	59-02.215.01	Abstandsstück hinten, links	Spacer back, left	Entretoise arrière, gauche	6,22
12	59-02.595.01	Hinterachse	Rear axle	Axe arrière	23,35
13	59-02.213.01	Abstandsstück hinten, rechts	Spacer back, right	Entretoise arrière, droite	5,05
14	59-02.618.01	Schraube ST4.2x16	Screw ST4.2x16	Vis ST4.2x16	0,87
14,15,16	5037-00.902.00	Holmgriff	Handle bar	Poignée guidon	21,77
17	59-02.629.01	Bügel	Hoop	Pièce recourbée en arc	13,88
20	59-04.972.01	Abdeckung oben, links	Cover top part, left	Couvercle supérieure, gauche	11,61
21	59-02.635.01	Holm Oberteil	Upper handle bar	Guidon partie supérieure	17,11
22,90	59-26.224.01	Klammer	Clamp	Clip de fixation	1,80
23	59-02.519.01	Kabelführung	Cable clip	Guide-câble	2,25
24	59-02.515.01	Schalter	Switch	Interrupteur	15,95
25	59-26.232.01	Feder	Spring	Ressort	2,08
26	59-04.965.01	Knopf	Button	Bouton	2,11
27,59	59-26.233.01	Scheibe 14x4.2x1	Washer 14x4.2x1	Disque 14x4.2x1	1,38
28	59-35.779.01	Schraube 4.8x14	Screw 4.8x14	Vis 4.8x14	0,87
29	59-02.628.01	Bowdenzug	Bowden cable	Câble bowden	9,12
30	59-02.480.01	Abdeckung oben, rechts	Cover top part, right	Couvercle supérieure, droite	11,67
31	59-26.231.01	Feder	Spring	Ressort	2,00
32	59-02.499.01	Knopf	Button	Bouton	2,15
33	59-26.230.01	Schraube ST3x8 T20	Screw ST3x8 T20	Vis ST3x8 T20	0,70
34	59-00.120.01	Kabel	Wire	Câble	14,57
35	59-02.470.01	Überwurfmutter	Union Nut	Écrou-raccord	3,36
36	59-02.395.01	Buchse	Bush	Douille	2,55
37	59-02.424.01	Abdeckung unten, rechts	Bottom cover, right	Couvercle partie inférieure, droite	8,84
38	59-02.423.01	Abdeckung oben, rechts	Cover top part, right	Couvercle supérieure, droite	9,37
39	59-26.234.01	Halter	Holder	Support	2,52
40	59-02.636.01	Rohr	Tube	Tube	14,97
41	59-02.421.01	Abdeckung oben, links	Cover top part, left	Couvercle supérieure, gauche	9,23
42	59-02.420.01	Abdeckung unten, links	Bottom cover, left	Couvercle partie inférieure, gauche	8,84
43	59-02.637.01	Holm Unterteil	Lower handle bar	Guidon partie inférieure	19,44
44	59-62.544.01	Kabelhalter	Holder twist lock	Support cable	2,08
45	59-02.621.01	Schraube M6	Screw M6	Vis M6	1,83
46	59-35.767.01	Sechskantmutter M6	Hexagonal nut M6	Écrou hexagonal M6	1,05
47-51,91,96, 109,110	5037-00.903.00	Holmarretierung links	Locking device left	Bouton d'arrêt gauche	12,16
48-50,52,53,91, 94,109,110	5037-00.904.00	Holmarretierung rechts	Locking device right	Bouton d'arrêt droite	12,21
54	59-02.341.01	Abdeckung oben	Cover top part	Couvercle supérieure	19,48
55	59-02.614.01	Schraube 4.8x19F	Screw 4.8x19F	Vis 4.8x19F	0,87
55,68-81,88,112	5037-00.907.00	Mähmotor ohne Abdeckung	Motor without Cover	Moteur sans Couvercle	101,53
55,98-101,111	5037-00.906.00	Höhenarretierungseinheit	Height lock unit	Unité de verrouillage de hauteur	9,15
56	59-02.338.01	Abdeckung	Cover	Couvercle	14,53
57	59-02.315.01	Griff Unterteil	Handle bottom part	Poignée partie inférieure	7,76
58-60,63,66	5037-00.905.00	Obergehäuse m. Zierleisten	Upper housing with molding	Carter supérieure avec moulage	55,18
60	59-02.624.01	Schraube ST4,2x10 T20	Screw ST4,2x10 T20	Vis ST4,2x10 T20	0,70
61	59-02.280.01	Abdeckung vorne	Cover front	Couvercle à l'avant	8,22
62	59-02.279.01	Abdeckung hinten	Cover rear	Couvercle arrière	9,51
64	59-04.974.01	Mulcheinsatz	Mulching cartridge	Insert MulchCut	19,73
65	59-02.225.01	Griff	Handle	Poignée	9,33
67	59-02.207.01	Motorabdeckung	Motor cowl	Capot du moteur	10,07
81	59-02.592.01	Riemen	Belt	Courroie	17,16
82	59-02.222.01	Radkappe vorne	Wheel cover, front	Enjoliveur de roue avant	4,32
83	59-02.220.01	Vorderrad	Front wheel	Roue avant	12,01
84	59-02.211.01	Abstandsstück vorne, rechts	Spacer front, right	Entretoise avant, droite	4,02
85	59-02.594.01	Vorderachse	Front axle	Axe avant	21,75
86	59-02.214.01	Abstandsstück vorne, links	Spacer front, left	Entretoise avant, gauche	4,62
87	59-02.335.01	Abdeckung vorne	Cover front	Couvercle à l'avant	22,96
89	59-04.969.01	Halter	Holder	Cadre support	2,20
92	59-02.605.01	Scheibe 25x4x2	Washer 25x4x2	Disque 25x4x2	2,31
93	59-26.235.01	Gehäusehalterung	Retainer for housing	Crochet	8,58
94	59-02.255.01	Halter, rechts	Holder, right	Support, droite	7,03
95	59-02.651.01	Schraubdom	Screw dome	Dôme à vis	5,78
96	59-02.256.01	Halter, links	Holder, left	Support, gauche	6,95
97	59-02.226.01	Drucktaste	Push-button	Bouton-poussoir	3,95
102	59-02.615.01	Bolzen M8x25	Bolt M8x25	Boulon M8x25	2,65
103	59-02.607.01	Federscheibe	Spring washer	Ressort disque	1,14
104	4016-00.701.00	Messer 37 cm (Art. 4016-20)	Blade 37 cm (Art. 4016-20)	Lame 37 cm (Réf. 4016-20)	23,98
105	59-02.229.01	Lagerbolzen	Bearing stud	Vis de fixation	1,37
106	59-02.224.01	Verbindungsstange	Rod Link	Barre de connexion	12,74
107	59-02.599.01	Feder Höhenverstellung	Spring height adjust	Ressort réglage d'hauteur	3,70
108	59-02.393.01	Gehäuse	Housing	Carter	85,83
112	59-32.642.01	Schraube 4.8x16	Screw 4.8x16	Vis 4.8x16	1,02
Art. 5042		**Elektro-Rasenmäher PowerMax 1800/42**	**Electric Lawnmower PowerMax 1800/42**	**Tondeuse électrique PowerMax 1800/42**	
104	4017-00.701.00	Messer 42 cm (Art. 4017-20)	Blade 42 cm (Art. 4017-20)	Lame 42 cm (Réf. 4017-20)	25,99
108	59-37.372.01	Gehäuse 42 cm	Housing 42 cm	Carter 42 cm	104,34
		Alle anderen Teile wie bei Art. 5037	All other spare parts see art. 5037	Pour toutes les autres pièces, voir réf. 5037	
		Nur die aufgeführten Teile sind lieferbar!	Only the mentioned spare parts are available!	Seules les pièces indiquées sont disponibles!	

Achtung!! Die Instandsetzung von Elektrogeräten darf nur von einer Elektrofachkraft unter Berücksichtigung der gesetzlichen Vorschriften durchgeführt werden.
Attention!! The repair of electrical products must only be carried out by a qualified electrician in accordance with legal regulations.
Attention!! La réparation des produits électriques ne doit être effectuée que par un électricien qualifié conformément aux dispositions légales.

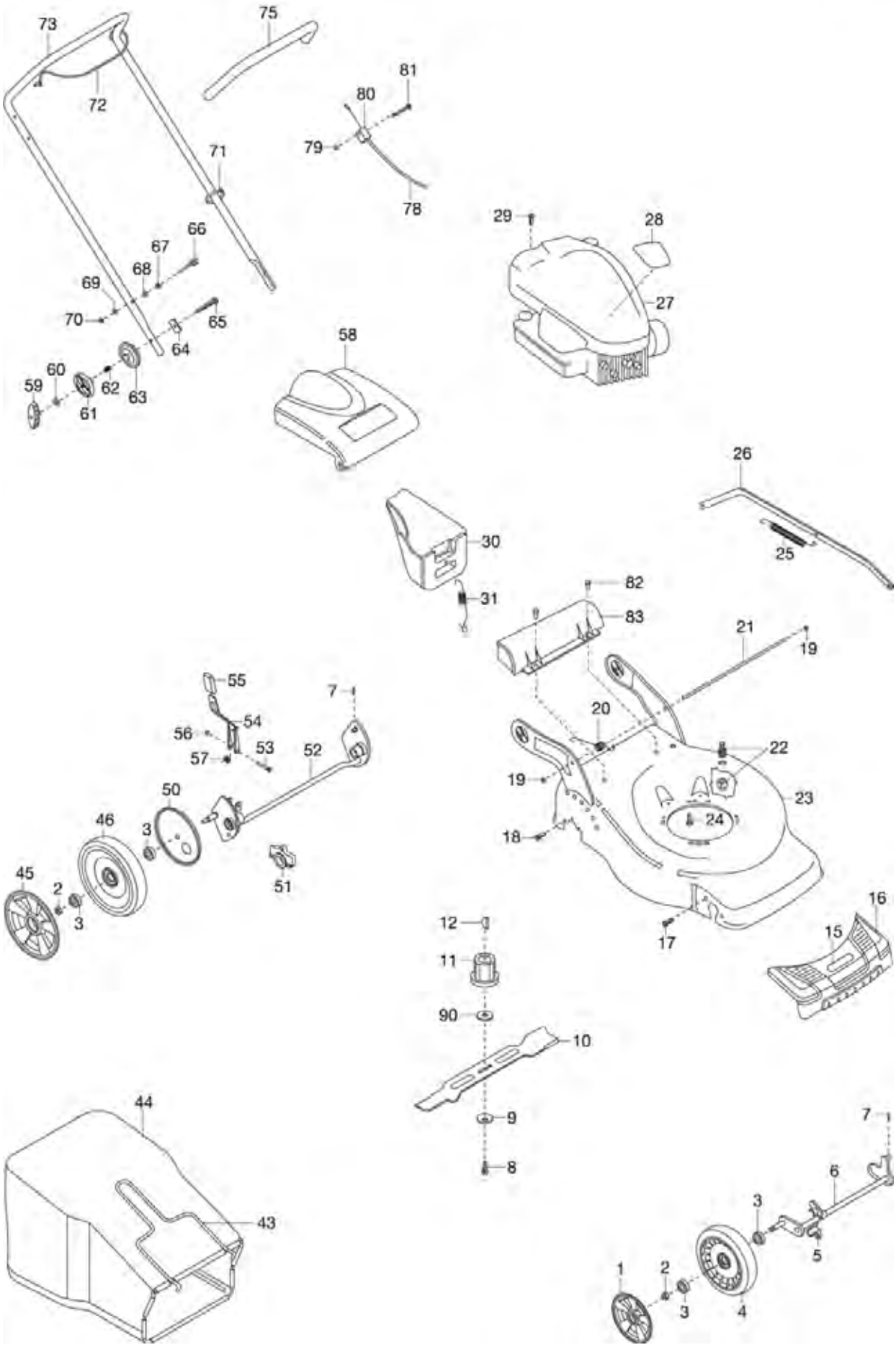
73
75
72
81
80
79
78
71
66
67
68
69
70
65
64
59
60
62
63
61
58
29
28
27
26
25
30
31
82
83
21
19
20
22
19
23
24
18
17
55
7
54
56
53
57
52
50
46
3
45
2
3
51
16
15
12
11
90
10
9
8
44
43
7
6
3
5
1
2
3
4

Bild Nr. Picture No.	Ersatzteil-Nr. Spare Part No.	Bezeichnung	Description	Désignation	unverb. Preisempf. EUR / inkl. MwSt.
Art. 4044		**Benzin-Rasenmäher 46 V**	**Petrol Lawnmower 46 V**	**Tondeuse thermique 46 V**	
		bis Baujahr 2013	until 2013	jusqu'à 2013	
1	62554-44.459.01	Radabdeckung Ø190	Wheel cover Ø190	Enjoliveur de roue Ø190	7,76
2	62550-48.578.01	Mutter M8	Nut M8	Ecrou M8	2,37
3	62553-80.053.62	Kugellager 6001 ZZ V2 LDS	Bearing 6001 ZZ V2 LDS	Palier 6001 ZZ V2 LDS	4,97
4	54-49.173.02	Rad, kpl. Ø190	Wheel assy. Ø190	Roue, cpl. Ø190	19,30
5	62553-12.050.57	Klammer	Clamp	Clip de fixation	0,75
6	62557-39.760.01	Vorderachse	Front axle	Axe avant	63,47
7	62553-12.066.53	Stift	Pin	Goupille	2,49
8	62553-12.080.08	Schraube	Screw	Vis	4,52
9	52-54.632.02	Scheibe	Washer	Disque	4,13
10	58-11.889.10	Messer (Art. 4085-20)	Blade (Art. 4085-20)	Lame (Réf. 4085-20)	25,16
11	58-18.430.01	Adapter	Adapter	Adaptateur	15,74
12	62550-52.909.01	Keil	Key	Clavette	2,11
16	62557-42.545.01	Abeckung vorne	Front cover	Couvercle de protection avant	22,49
17	62553-12.088.44	Schraube 4,3x16	Screw 4.3x16	Vis 4,3x16	0,77
18	62553-12.082.16	Schraube 5x16	Screw 5x16	Vis 5x16	0,95
19	58-48.169.03	Federring	Retaining ring	Rondelle frein	0,45
20	62553-12.118.40	Feder	Spring	Ressort	2,80
21	62553-12.114.41	Achse	Tie rod	Axe	6,26
22	62552-53.478.01	Schnappverbinder 1/2"	Snap on connector 1/2"	Raccord à enclenchement	9,33
24	53-21.504.06	Schraube	Screw	Vis	4,13
25	62553-12.137.83	Feder	Spring	Ressort	7,94
26	62553-12.050.69	Stütze	Rod	Appui	21,48
29	62553-12.127.10	Schraube	Screw	Vis	1,65
30	62553-12.106.17	MulchCut-Einsatz	MulchCut-cartridge	Insert MulchCut	35,12
31	52-28.577.01	Feder	Spring	Ressort	3,46
43	62553-12.134.67	Rahmen	Frame	Châssis	36,50
45	62554-44.461.01	Radabdeckung Ø210	Wheel cover Ø210	Enjoliveur de roue Ø210	8,64
46	54-49.169.04	Rad, kpl. Ø210	Wheel assy. Ø210	Roue, cpl. Ø210	20,47
50	62550-48.273.01	Staubdeckel Ø210	Dust cover Ø210	Couvercle de poussière Ø210	6,38
51	62553-12.059.44	Stütze	Support	Appui	5,56
52	62550-48.001.01	Hinterachse	Rear axle	Axe arrière	82,49
53	62553-82.358.07	Schraube M5x45	Screw M5x45	Vis M5x45	1,83
55	57-46.105.02	Knopf	Knob	Bouton	2,71
56	62553-12.084.92	Mutter M5	Nut M5	Ecrou M5	1,00
57	58-39.513.02	Feder	Spring	Ressort	2,87
58	62552-53.483.01	Heckklappe	Rear flap	Hayon	28,30
59	62552-53.474.01	Knopf	Knob	Bouton	6,19
60	62553-12.049.22	Scheibe	Washer	Disque	1,69
61	62553-12.114.74	Scheibe	Segment	Disque	4,52
63	62553-12.114.73	Scheibe	Segment	Disque	10,34
64	62553-12.115.81	Platte	Plate	Plaque	3,31
65	62553-12.114.80	Schraube M8x55	Screw M8x55	Vis M8x55	4,36
66	62553-12.051.69	Stift	Pin	Goupille	1,77
67	62553-12.071.65	Mutter M6	Nut M6	Ecrou M6	1,31
68,69	62551-40.266.00	Scheibe	Washer	Disque	1,52
70	62553-12.084.91	Mutter M6	Nut M6	Ecrou M6	1,31
72	62553-12.058.63	Bügel	Hoop	Pièce recourbée en arc	22,40
73	62552-53.473.01	Griff	Handle	Poignée	51,32
75	62553-12.107.25	Schutz	Protector	Protection	11,91
78	58-21.921.02	Bremsseil	Brake wire	Câble de frein	20,63
79	62553-12.052.13	Mutter M5	Nut M5	Ecrou M5	1,14
80	62553-12.080.43	Befestigung	Bracket	Fixation	0,81
81	62553-12.063.46	Schraube M5x40	Screw M5x40	Vis M5x40	1,65
82	57-60.474.01	Schraube	Screw	Vis	1,12
83	57-93.009.01	Grasdichtung	Washer	Joint	15,03
90	52-54.231.01	Scheibe	Washer	Disque	2,02
	4005-00.901.04	Tankdeckel Quattro '40	Tank cap Quattro'40	Bouchon de reservoir Quattro '40	14,58
	4012-00.901.01	Zündkerze	Spark plug	Bougie	4,52
	4044-00.900.01	Zündkerzenstecker	Spark plug socket	Fiche de bougie	24,07
	4044-00.900.02	Zündspule, vollst.	Ignition coil, cpl.	Bobine d'allumage, cpl.	105,41
	4044-00.900.03	Luftfilter	Air filter	Filtre à air	17,39
	4044-00.900.04	Starter Kit, vollst.	Starter kit, cpl.	Starter kit, cpl.	81,60
	4044-00.900.05	Vergaser	Carburettor	Carburateur	76,45
	4044-00.900.06	Vergaserdichtung	Carburettor seal	Garniture carburateur	13,45
		Nur die aufgeführten Teile sind lieferbar!	Only the mentioned spare parts are available!	Seules les pièces indiquées sont disponibles!	

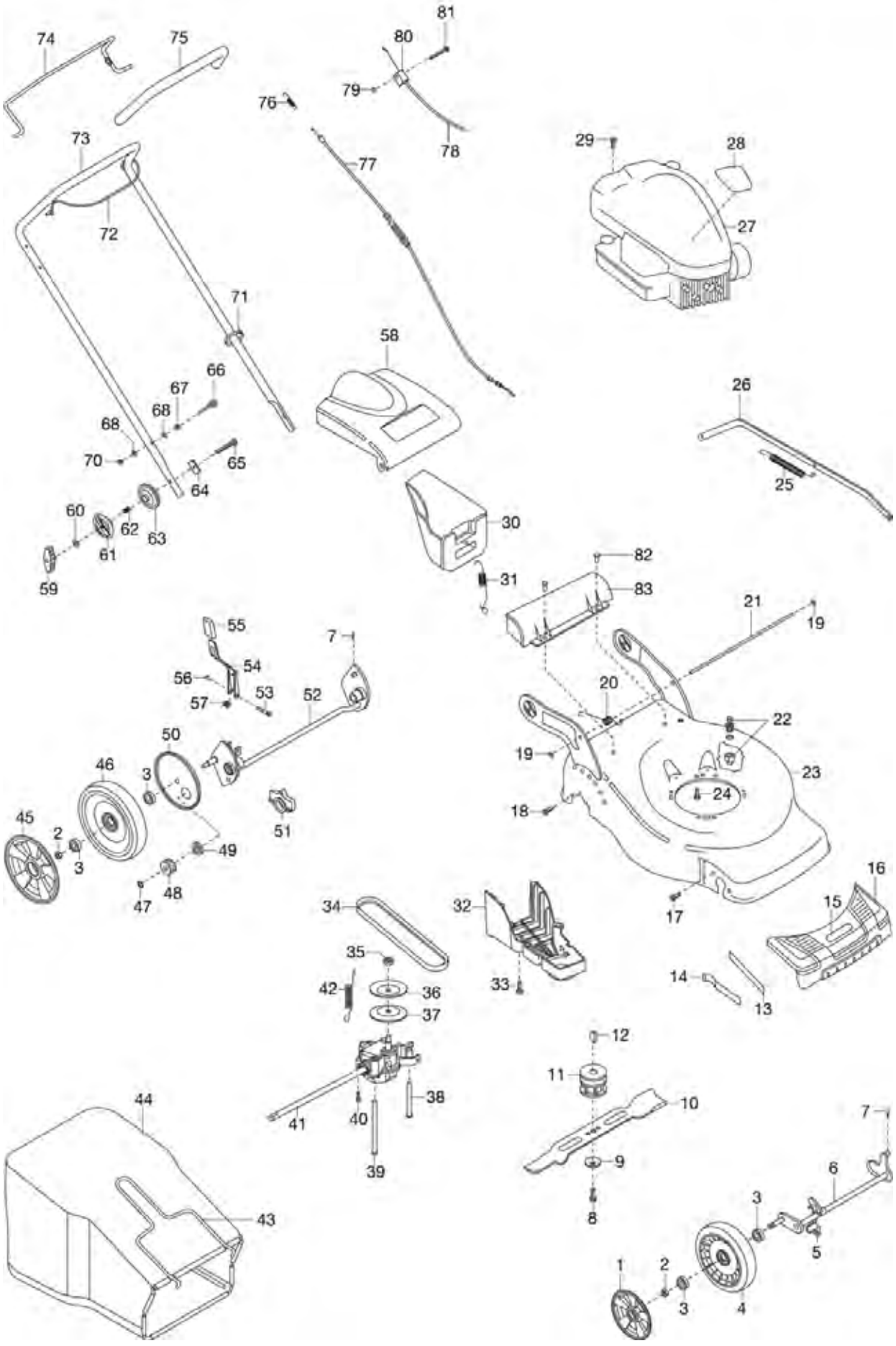
74
75
81
80
79
78
76
77
73
72
29
28
27
71
58
66
67
68
68
70
65
64
60
62
63
61
59
26
25
30
31
82
83
21
19
55
7
54
56
57
53
52
20
22
50
46
3
19
23
24
18
45
2
3
49
48
47
51
17
16
15
34
32
35
42
36
37
33
14
13
12
11
10
9
8
44
41
40
38
39
43
7
6
3
5
1
2
3
4

Bild Nr. / Picture No.	Ersatzteil-Nr. / Spare Part No.	Bezeichnung	Description	Désignation	unverb. Preisempf. EUR / inkl. MwSt.
Art. 4046		**Benzin-Rasenmäher 46 VD**	**Petrol Lawnmower 46 VD**	**Tondeuse thermique 46 VD**	
		bis Baujahr 2013	until 2013	jusqu'à 2013	
1	62554-44.459.01	Radabdeckung Ø190	Wheel cover Ø190	Enjoliveur de roue Ø190	7,76
2	62550-48.578.01	Mutter M8	Nut M8	Ecrou M8	2,37
3	62553-80.053.62	Kugellager 6001 ZZ V2 LDS	Bearing 6001 ZZ V2 LDS	Palier 6001 ZZ V2 LDS	4,97
4	54-49.173.02	Rad, kpl. Ø190	Wheel assy. Ø190	Roue, cpl. Ø190	19,30
5	62553-12.050.57	Klammer	Clamp	Clip de fixation	0,75
6	62557-39.760.01	Vorderachse	Front axle	Axe avant	63,47
7	62553-12.066.53	Stift	Pin	Goupille	2,49
8	62553-12.080.08	Schraube	Screw	Vis	4,52
9	52-54.632.02	Scheibe	Washer	Disque	4,13
10	58-11.889.10	Messer (Art. 4085-20)	Blade (Art. 4085-20)	Lame (Réf. 4085-20)	25,16
11	58-18.430.01	Adapter	Adapter	Adaptateur	15,74
12	62550-52.909.01	Keil	Key	Clavette	2,11
13	62550-40.461.01	Riemenführung	Belt guide	Guide-courroie	4,24
16	62557-42.545.01	Abeckung vorne	Front cover	Couvercle de protection avant	22,49
17	62553-12.088.44	Schraube 4,3x16	Screw 4,3x16	Vis 4,3x16	0,77
18	62553-12.082.16	Schraube 5x16	Screw 5x16	Vis 5x16	0,95
19	58-48.169.03	Federring	Retaining ring	Rondelle frein	0,45
20	62553-12.118.40	Feder	Spring	Ressort	2,80
21	62553-12.114.41	Achse	Tie rod	Axe	6,26
22	62552-53.478.01	Schnappverbinder 1/2"	Snap on connector 1/2"	Raccord à enclenchement 1/2"	9,33
24	53-21.504.06	Schraube	Screw	Vis	4,13
25	62553-12.137.83	Feder	Spring	Ressort	7,94
26	62553-12.050.69	Stütze	Rod	Appui	21,48
29	62553-12.127.10	Schraube	Screw	Vis	1,65
30	62553-12.106.17	MulchCut-Einsatz	MulchCut-cartridge	Insert MulchCut	35,12
31	52-28.577.01	Feder	Spring	Ressort	3,46
32	54-44.622.02	Riemenschutz	Belt guard	Protection de courroie	17,62
33*	62553-12.078.56	Schraube 5x10	Screw 5x10	Vis 5x10	0,95
34	62550-40.348.01	Riemen Z28 10x710	Belt Z28 10X710	Courroie Z28 10x710	19,55
35,36	62554-44.444.01	Riemenscheibe + Mutter	Pulley plate + nut	Poulie + ecrou	15,47
38	62554-49.343.01	Riemenführung	Belt guide	Guide-courroie	5,36
39	62554-49.344.01	Riemenführung	Belt guide	Guide-courroie	6,41
40	62551-00.375.01	Schraube 4x16	Screw 4x16	Vis 4x16	0,95
41	62554-43.432.03	Getriebebox	Gear box	Box de rouage	95,75
42	62554-49.347.01	Feder	Spring	Ressort	2,95
43	62553-12.134.67	Rahmen	Frame	Châssis	36,50
45	62554-44.461.01	Radabdeckung Ø210	Wheel cover 210 mm	Enjoliveur de roue Ø210	8,64
46	54-49.169.04	Rad,kpl. Ø210	Wheel assy. Ø210	Roue, cpl. Ø210	20,47
47	62553-12.087.72	Scheibe	Washer	Disque	1,52
48	62554-43.423.01	Getriebe	Gear	Rouage	8,58
49	62553-12.087.78	Lager	Bearing	Palier	4,97
50	62550-48.273.01	Staubdeckel Ø210	Dust cover Ø210	Couvercle de poussière Ø210	6,38
51	62553-12.059.44	Stütze	Support	Appui	5,56
52	62550-48.001.01	Hinterachse	Rear axle	Axe arrière	82,49
53	62553-82.358.07	Schraube M5x45	Screw M5x45	Vis M5x45	1,83
55	57-46.105.02	Knopf	Knob	Bouton	2,71
56	62553-12.084.92	Mutter M5	Nut M5	Ecrou M5	1,00
57	58-39.513.02	Feder	Spring	Ressort	2,87
58	62552-53.483.01	Heckklappe	Rear flap	Hayon	28,30
59	62552-53.474.01	Knopf	Knob	Bouton	6,19
60	62553-12.049.22	Scheibe	Washer	Disque	1,69
61	62553-12.114.74	Scheibe	Segment	Disque	4,52
63	62553-12.114.73	Scheibe	Segment	Disque	10,34
64	62553-12.115.81	Platte	Plate	Plaque	3,31
65	62553-12.114.80	Schraube M8x55	Screw M8x55	Vis M8x55	4,36
66	62553-12.051.69	Stift	Pin	Goupille	1,77
67	62553-12.071.65	Mutter M6	Nut M6	Ecrou M6	1,31
68	62551-40.266.00	Scheibe	Washer	Disque	1,52
70	62553-12.084.91	Mutter M6	Nut M6	Ecrou M6	1,31
72	62553-12.058.63	Bügel	Hoop	Pièce recourbée en arc	22,40
73	62552-53.473.01	Griff	Handle	Poignée	51,32
74	62553-12.117.54	Hebel	Lever	Levier	13,28
75	62553-12.107.25	Schutz	Protector	Protection	11,91
76	62553-12.105.73	Feder	Spring	Ressort	4,56
77	62554-49.080.01	Kabel	Cable	Câble	20,63
78	58-21.921.02	Bremsseil	Brake wire	Câble de frein	20,63
79	62553-12.052.13	Mutter M5	Nut M5	Ecrou M5	1,14
80	62553-12.080.43	Befestigung	Bracket	Fixation	0,81
81	62553-12.063.46	Schraube M5x40	Screw M5x40	Vis M5x40	1,65
82	57-60.474.01	Schraube	Screw	Vis	1,12
83	57-93.009.01	Grasdichtung	Washer	Joint	15,03
	4005-00.901.04	Tankdeckel Quattro '40	Tank cap Quattro '40	Bouchon de reservoir Quattro '40	14,58
	4012-00.901.01	Zündkerze	Spark plug	Bougie	4,52
	4044-00.900.01	Zündkerzenstecker	Spark plug socket	Fiche de bougie	24,07
	4044-00.900.02	Zündspule, vollst.	Ignition coil, cpl.	Bobine d'allumage, cpl.	105,41
	4044-00.900.03	Luftfilter	Air filter	Filtre à air	17,39
	4044-00.900.04	Starter Kit, vollst.	Starter kit, cpl.	Starter kit, cpl.	81,60
	4044-00.900.06	Vergaserdichtung	Carburettor seal	Garniture carburateur	13,45
	4046-00.900.01	Vergaser	Carburettor	Carburateur	83,12

*** Achtung!!** Abgabemenge nur im 10-er Pack. Angegebener Preis ist per Stück!
*** Attention!!** Delivery quantity only in 10 pieces multipack. Indicated price is each piece!
*** Attention!!** Quantité de livraison seulement part paquet de 10 pièces. Le prix indiqué est pour une pièce.

Nur die aufgeführten Teile sind lieferbar!

Only the mentioned spare parts are available!

Seules les pièces indiquées sont disponibles!

GARDENA Benzin Rasenmäher 46 VDA
Benzin Rasenmäher 51 VDA

Art.-Nr. 4047
Art.-Nr. 4051

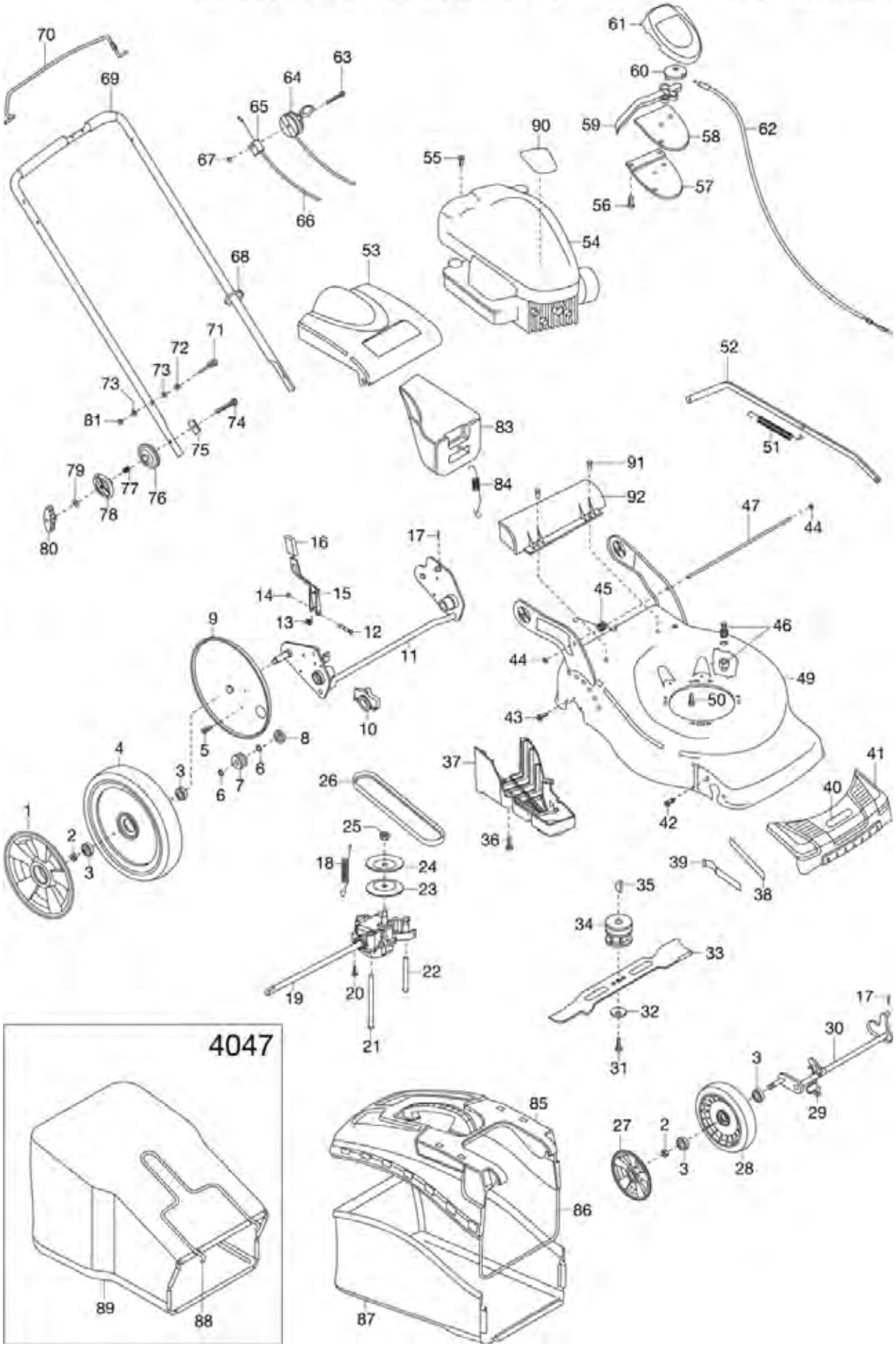

Bild Nr. Picture No.	Ersatzteil-Nr. Spare Part No.	Bezeichnung	Description	Désignation	unverb. Preisempf. EUR / inkl. MwSt.
Art. 4051		**Benzin-Rasenmäher 51 VDA** bis Baujahr 2013	**Petrol Lawnmower 51 VDA** until 2013	**Tondeuse thermique 51 VDA** jusqu'à 2013	
2	62550-48.578.01	Mutter M8	Nut M8	Ecrou M8	2,37
3	62553-80.053.62	Kugellager 6001 ZZ V2 LDS	Bearing 6001 ZZ V2 LDS	Palier 6001 ZZ V2 LDS	4,97
4	62550-54.360.01	Rad, kpl. Ø 280	Wheel assy. Ø280	Roue, cpl. Ø280	24,56
5*	62553-12.078.56	Schraube 5x10	Screw 5x10	Vis 5x10	0,95
6	62553-12.087.72	Scheibe	Washer	Disque	1,52
7	62554-43.423.01	Getriebe	Gear	Rouage	8,58
8	62553-12.087.78	Lager	Bearing	Palier	4,97
9	62550-45.399.01	Staubdeckel Ø210	Dust cover Ø210	Couvercle de poussière Ø210	10,31
10	62553-12.059.44	Stütze	Support	Appui	5,56
11	62551-00.928.01	Hinterachse	Rear axle	Axe arrière	74,48
12	62553-82.358.07	Schraube M5x45	Screw M5x45	Vis M5x45	1,83
13	58-39.513.02	Feder	Spring	Ressort	2,87
14	62553-12.084.92	Mutter M5	Nut M5	Ecrou M5	1,00
16	57-46.105.02	Knopf	Knob	Bouton	2,71
17	62553-12.066.53	Stift	Pin	Goupille	2,49
18	62554-49.347.01	Feder	Spring	Ressort	2,95
19	62550-45.414.03	Getriebebox	Gear box	Box de rouage	102,03
20	62551-00.375.01	Schraube 4x16	Screw 4x16	Vis 4x16	0,95
21	62550-41.031.01	Riemenführung	Belt guide	Guide-courroie	7,04
22	62554-49.343.01	Riemenführung	Belt guide	Guide-courroie	5,36
23-25	62554-44.444.01	Riemenscheibe + Mutter	Pulley plate + nut	Poulie + ecrou	15,47
26	62550-41.033.01	Riemen Z30 10x765	Belt Z30 10x765	Courroie Z30 10x710	20,06
27	62554-44.459.01	Radabdeckung Ø190	Wheel cover Ø190	Enjoliveur de roue Ø190	7,76
28	54-49.173.02	Rad, kpl. Ø190	Wheel assy. Ø190	Roue, cpl. Ø190	19,30
29	62553-12.050.57	Klammer	Clamp	Clip de fixation	0,75
30	62557-39.760.01	Vorderachse	Front axle	Axe avant	63,47
31	62553-12.080.08	Schraube	Screw	Vis	4,52
32	52-54.632.02	Scheibe	Washer	Disque	4,13
33	50-41.133.10	Messer (Art. 4086-20)	Blade (Art. 4086-20)	Lame (Réf. 4086-20)	26,66
34	58-18.430.01	Adapter	Adapter	Adaptateur	15,74
35	62550-52.909.01	Keil	Key	Clavette	2,11
36*	62553-12.078.56	Schraube 5x10	Screw 5x10	Vis 5x10	0,95
37	54-44.623.02	Riemenschutz	Belt guard	Protection de courroie	19,81
38	62550-40.461.01	Riemenführung	Belt guide	Guide-courroie	4,24
41	62557-42.545.01	Abeckung vorne	Front cover	Couvercle de protection avant	22,49
42	62553-12.088.44	Schraube 4,3x16	Screw 4.3x16	Vis 4,3x16	0,77
43	62553-12.082.16	Schraube 5x16	Screw 5x16	Vis 5x16	0,95
44	58-48.169.03	Federring	Retaining ring	Rondelle frein	0,45
45	62553-12.118.40	Feder	Spring	Ressort	2,80
46	62552-53.478.01	Schnappverbinder 1/2"	Snap-on connector 1/2"	Raccord à enclenchement 1/2"	9,33
47	62553-12.050.60	Achse	Shaft	Axe	15,35
49	62551-59.914.52	Gehäuse	Housing	Carter	151,59
50	53-21.504.06	Schraube	Screw	Vis	4,13
51	62553-12.050.56	Feder	Spring	Ressort	9,79
52	62553-12.132.63	Gelenk	Link	Charnière	20,44
53	62552-53.483.02	Heckklappe	Rear flap	Hayon	32,70
54	62553-12.139.98	Motorblende	Motor hood	Ecran de moteur	31,68
55	62553-12.138.70	Schraube	Screw	Vis	0,77
56	62553-21.816.98	Schraube	Screw	Vis	1,12
57	62553-24.007.23	Halter	Holder	Cadre support	12,29
58	62553-24.135.41	Abdeckung	Cover	Couvercle	14,84
60	62553-21.873.53	Riemenscheibe	Pulley plate	Poulie	7,94
61	62553-24.135.42	Abeckung	Cover	Couvercle	15,65
63	62553-12.135.17	Schraube M6x80	Screw M6x80	Vis M6x80	4,13
65	62553-12.080.43	Befestigung	Bracket	Fixation	0,81
66	58-21.921.02	Bremsseil	Brake wire	Câble de frein	20,63
67	62553-12.080.63	Mutter M6	Nut M6	Ecrou M6	1,31
69	62552-53.473.03	Griff	Handle	Poignée	41,91
71	62553-12.051.69	Stift	Pin	Goupille	1,77
72	62553-12.071.65	Mutter M6	Nut M6	Ecrou M6	1,31
73	62551-40.266.00	Scheibe	Washer	Disque	1,52
74	62553-12.114.80	Schraube M8x55	Screw M8x55	Vis M8x55	4,36
75	62553-12.115.81	Platte	Plate	Plaque	3,31
76	62553-12.114.73	Scheibe	Segment	Disque	10,34
78	62553-12.114.74	Scheibe	Segment	Disque	4,52
79	62553-12.049.22	Scheibe	Washer	Disque	1,69
80	62552-53.474.01	Knopf	Knob	Bouton	6,19
81	62553-12.084.91	Mutter M6	Nut M6	Ecrou M6	1,31
83	95-38.765.92	MulchCut-Einsatz	MulchCut-cartridge	Insert MulchCut	48,73
84	62553-12.111.91	Feder	Spring	Ressort	3,81
85	57-78.767.01	Fangsackabdeckung	Sack cover	Couvercle de sac de ramassage	34,62
86	62553-12.135.88	Fangsackgestell	Fender framing	Bâti tubulaire pour sac de ramassage	21,13
87	62552-53.481.03	Fangsack	Sack	Sac de ramassage	42,08
	62553-12.055.81	Klammer	Clip	Clip de fixation	0,45
	4012-00.901.01	Zündkerze	Spark plug	Bougie	4,52
	4012-00.901.19	Luftfilterelement	Air filter element	Element filtre d'air	25,31
	4012-00.901.20	Tankdeckel	Tank cap	Bouchon de réservoir	14,58
	4044-00.900.01	Zündkerzenstecker	Spark plug socket	Fiche de bougie	24,07
	4047-00.900.01	Zündspule, vollst.	Ignition coil, cpl.	Bobine d'allumage, cpl.	120,33
	4047-00.900.02	Starter Kit, vollst.	Starter kit, cpl.	Starter kit, cpl.	81,60
	4047-00.900.03	Vergaser (799871)	Carburettor (799871)	Carburateur (799871)	113,73
	4051-00.900.01	Vergaser (799866)	Carburettor (799866)	Carburateur (799866)	116,70
Art. 4047		**Benzin-Rasenmäher 46 VDA** bis Baujahr 2013	**Petrol Lawnmower 46 VDA** until 2013	**Tondeuse thermique 46 VDA** jusqu'à 2013	
19	62550-45.414.02	Getriebebox	Gear box	Box de rouage	98,20
21	62554-49.344.01	Riemenführung	Belt guide	Guide-courroie	6,41
26	62550-40.348.01	Riemen Z28 10x710	Belt Z28 10x710	Courroie Z28 10x710	19,55
33	58-11.889.10	Messer (Art. 4085-20)	Blade (Art. 4085-20)	Lame (Réf. 4085-20)	25,16
37	54-44.622.02	Riemenschutz	Belt guard	Protection de courroie	17,62
45	62553-12.118.40	Feder	Spring	Ressort	2,80
47	62553-12.114.41	Achse	Tie rod	Axe	6,26
51	62553-12.137.83	Feder	Spring	Ressort	7,94
52	62553-12.050.69	Stütze	Rod	Appui	21,48
53	62552-53.483.01	Heckklappe	Rear flap	Hayon	28,30
83	62553-12.106.17	MulchCut-Einsatz	MulchCut-cartridge	Insert MulchCut	35,12
84	52-28.577.01	Feder	Spring	Ressort	3,46
88	62553-12.134.67	Rahmen	Frame	Châssis	36,50
91	57-60.474.01	Schraube	Screw	Vis	1,12
92	57-93.009.01	Grasdichtung	Washer	Joint	15,03
		Alle anderen Teile wie bei Art. 4051	All other spare parts see art. 4051	Pour toutes les autres pièces, voir réf. 4051	

*** Achtung!!** Abgabemenge nur im 10-er Pack. Angegebener Preis ist per Stück!
*** Attention!!** Delivery quantity only in 10 pieces multipack. Indicated price is each piece!
*** Attention!!** Quantité de livraison seulement part paquet de 10 pièces. Le prix indiqué est pour une pièce.

Nur die aufgeführten Teile sind lieferbar!

Only the mentioned spare parts are available!

Seules les pièces indiquées sont disponibles!

GARDENA Spindelmäher 380 EC

Art.-Nr. 4028-20
ab Bj. 2006

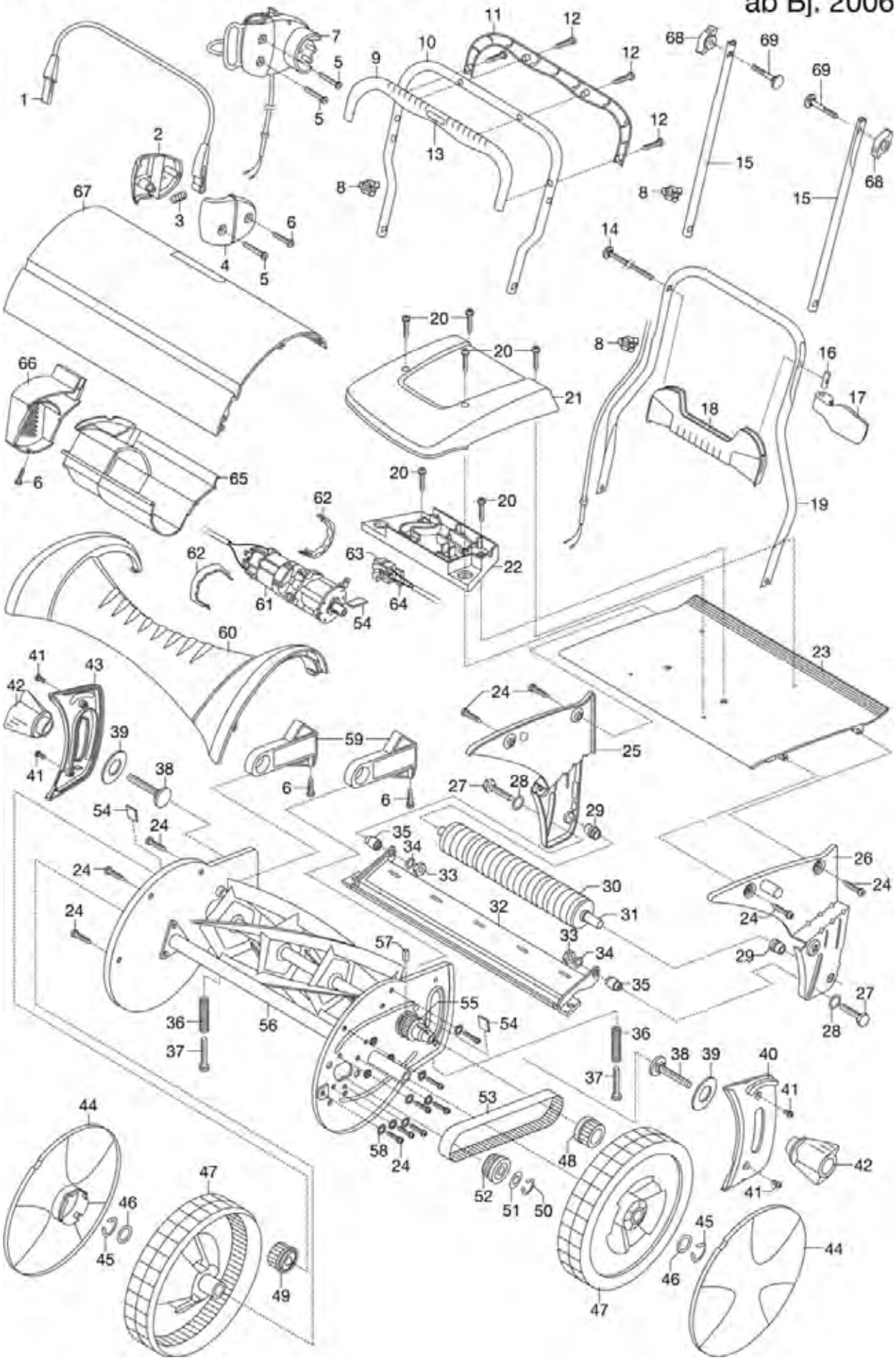

Bild Nr. Picture No.	Ersatzteil-Nr. Spare Part No.	Bezeichnung	Description	Désignation	unverb. Preisempf. EUR / inkl. MwSt.
Art. 4028		**Elektro-Spindelmäher 380 EC**	**Electric Cylinder Lawnmower 380 EC**	**Tondeuse hélicoïdale électrique 380 EC**	
		bis Baujahr 2018	until 2018	jusqu'à 2018	
6	4021-00.600.85	PT-Linsenkopfschraube 5x20	PT-Lens head screw 5x20	Vis à tête goutte-de-suif 5x20	1,02
7	4068-00.612.01	Sicherheitsschalter	Safety switch	Interrupteur de sécurité	37,41
8	4060-00.600.36	Klemme	Clamp	Borne	2,08
14	4021-00.600.66	Flachrundschraube M5x330	Truss head screw M5x330	Boulon à tête bombée M5x330	4,87
15	4023-00.600.32	Mittelholm, gerade, grau	Handle bar middle part, straight, grey	Guidon partie médiane, plan, gris	12,89
16	4021-00.600.76	Gewindelager	Threaded bearing	Palier de fil	2,65
17	4021-00.600.71	Spannhebel	Tension lever	Levier de tension	5,52
18	4021-00.600.61	Gestängeknoten	Linkage node	Renfort intérieur	5,38
29	4021-00.600.11	Laufrollenlagerung	Roller bearing	Entretoise	1,94
32	4023-00.640.00	Untermesser 38, vollst.	Bottom blade 38, cpl.	Contre-lame 38, cpl.	30,96
35	4020-00.600.38	Distanzhülse, verzinkt	Spacer, galvanizes	Douille d'écartement, galvanise	6,25
37	4020-00.600.44	Spannschraube	Straining screw	Vis de tension	2,02
38	4021-00.600.31	Flachrundschraube M8x30	Truss head screw M8x30	Boulon à tête bombée M8x30	3,00
39	4021-00.600.38	Scheibe 2,5 mm	Disc 2,5 mm	Disque 2,5 mm	5,08
42	4020-00.600.32	Flügelmutter	Wing nut	Écrou à oreilles	3,17
44	4068-00.600.21	Radabdeckung, gross	Wheel cover, large	Enjoliveur de roue, grande	7,34
45	4020-00.600.31	Sicherungsring 18x1,2	Locking ring 18x1,2	Circlip 18x1,2	1,86
46	4020-00.600.30	Passscheibe 18x25x1,5	Shim ring 18x25x1,5	Rondelle d'ajustage 18x25x1,5	1,69
47	4021-00.600.21	Antriebsrad 2K	Main gear 2K	Roue motrice 2K	17,81
48	4026-00.600.61	Ritzel links	Pinion left	Pignon gauche	3,19
49	4020-00.600.20	Ritzel rechts	Pinion right	Pignon droite	3,39
50	4040-00.600.40	Sicherungsring	Locking ring	Circlip	1,38
52	4026-00.600.21	Zahnscheibe Trieb	Tooth lock wahser impulse	Disque dentée chevauchantes impulsion	27,10
53	4026-00.600.71	Zahnriemen 13,5 mm/5M	Toothed belt 13,5 mm/5M	Courroie crantrée 13,5 mm/5M	17,16
54	4020-00.600.74	Sperrhaken	Ratchet	Clavette	3,20
55	4026-00.600.22	Zahnscheibe Spindel	Tooth lock washer, spindle	Disque dentée chevauchantes axe	20,75
56	4026-00.800.00	Schneideinheit, vollst.	Cutting cylinder, cpl.	Cylindre de coupe, cpl.	85,32
58	4020-00.600.73	Sicherungsring 9 DIN, Ø 10 mm	Locking ring 9 DIN, Ø 10 mm	Circlip 9 DIN, Ø 10 mm	1,62
68	4068-00.600.98	Flügelmutter M5	Wing nut M5	Écrou à oreilles M5	1,77
69	4060-00.600.49	Flachrundschraube M5x35	Truss head screw M5x35	Boulon à tête bombée M5x35	1,34
	4020-20.990.01	Fühlerlehre	Feeler gage	Enseignement de palpeur	3,15
	4029-00.600.51	Fangsackhalter	Holder for grass catcher	Support pour sac de ramassage	2,36
Art. 4029		**Grasfangkorb**	**Grass catcher for cylinder mowers**	**Sac de ramassage**	
	2491-00.510.00	Einhängegurt	Hang-up strap	Bretelle d'accrochage	2,40
	2491-00.610.16	Haken (Metall)	Crook (metal)	Crochet (métal)	4,21
	4029-00.600.51	Fangsackhalter	Holder for grass catcher	Support pour sac de ramassage	2,36
		Nur die aufgeführten Teile sind lieferbar!	Only the mentioned spare parts are available!	Seules les pièces indiquées sont disponibles!	

Achtung!! Die Instandsetzung von Elektrogeräten darf nur von einer Elektrofachkraft unter Berücksichtigung der gesetzlichen Vorschriften durchgeführt werden.
Attention!! The repair of electrical products must only be carried out by a qualified electrician in accordance with legal regulations.
Attention!! La réparation des produits électriques ne doit être effectuée que par un électricien qualifié conformément aux dispositions légales.

GARDENA Rasenlüfter ES 500 Art.-Nr. 4066-20

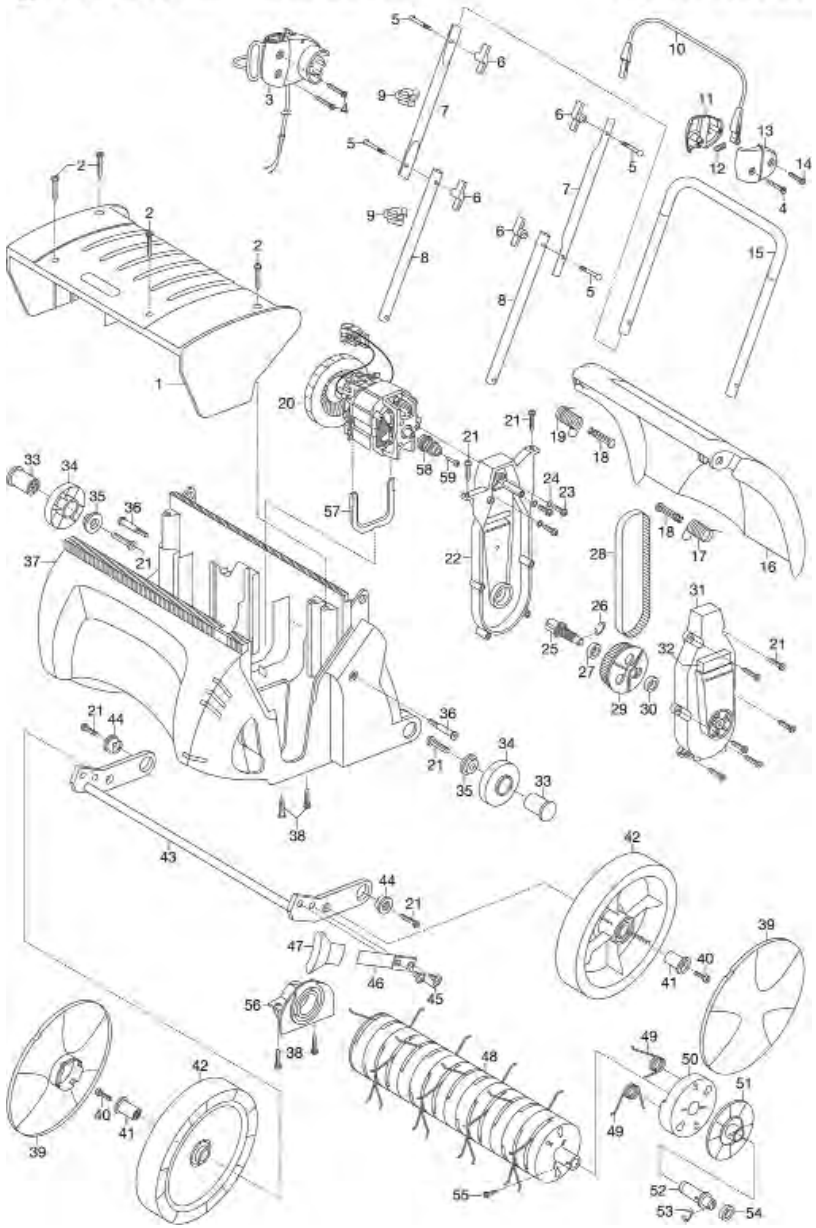

GARDENA Elektro-Rasenlüfter ES 450/30 Art.-Nr. 4060

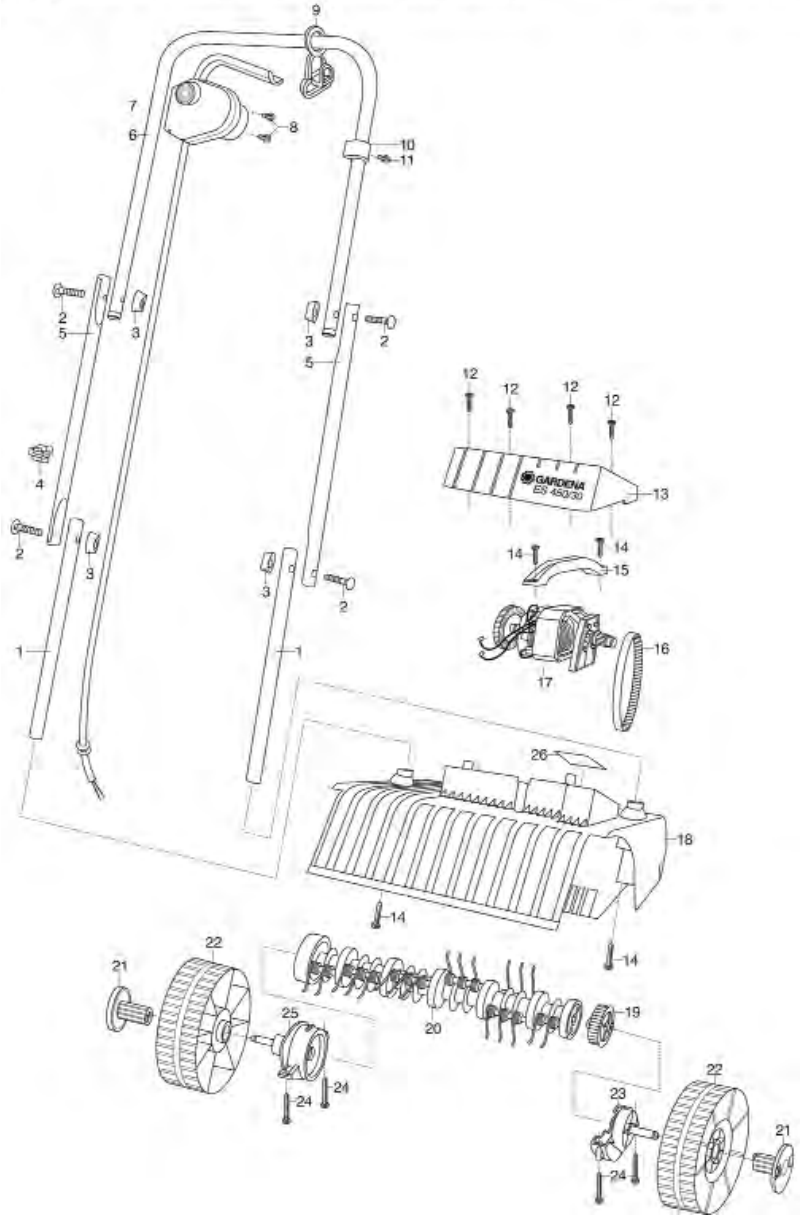

Bild Nr. Picture No.	Ersatzteil-Nr. Spare Part No.	Bezeichnung	Description	Désignation	unverb. Preisempf. EUR / inkl. MwSt.
Art. 4060		**Elektro-Rasenlüfter ES 450/30**	**Electric Scarifier ES 450/30**	**Aérateur électrique ES 450/30**	
		bis Baujahr 2004	until 2004	jusqu'à 2004	
2*	4060-00.600.49	Flachrundschraube M5x35	Truss head screw M5x35	Boulon à tête bombée M5x35	1,34
3*	4068-00.600.98	Flügelmutter M5	Wing nut M5	Écrou à oreilles M5	1,77
4*	4060-00.600.36	Klemme	Clamp	Borne	2,08
7	4060-00.622.00	Motorschalter	Starter	Interrupteur pour moteur	23,38
8	4000-00.900.54	Schraube 4,2x25	Screw 4,2x25	Vis 4,2x25	0,87
12	2546-00.600.28	Blechschraube 4,2x19-C-H	Sheet metal screw 4,2x19-C-H	Vis à tôle 4,2x19-C-H	0,87
14*	5015-00.000.18	Blechschraube 4,8x25-C-H	Sheet metal screw 4,8x25-C-H	Vis à tôle 4,8x25-C-H	1,34
16	4060-00.600.26	Zahnriemen	Toothed belt	Courroie crantée	17,16
17	4060-00.701.00	Elektromotor, kpl.	Electric motor, cpl.	Moteur électrique, cpl.	77,09
22 *	232-00.600.16	Rad	Wheel	Roue	5,45
24	1182-00.600.02	Blechschraube 4,2x38-C-H	Sheet metal screw 4,2x38-C-H	Vis à tôle 4,2x38-C-H	1,19
		* Bei defektem Exzenter, unbedingt die Räder mit dem größeren Durchmesser beilegen.	* In case of defective eccentrics, please deliver the wheels with the bigger diameter.	* En cas de pignon défecteux, livrez les roues de plus grand diamètre aussi.	

Art. 4066		**Elektro-Rasenlüfter ES 500**	**Electric Lawn Rake ES 500**	**Aérateur électrique ES 500**	
2	1182-00.600.02	Blechschraube 4,2x38-C-H	Sheet metal screw 4,2x38-C-H	Vis à tôle 4,2x38-C-H	1,19
3	4068-00.612.01	Sicherheitsschalter	Safety switch	Interrupteur de sécurité	37,41
5	4060-00.600.49	Flachrundschraube M5x35	Truss head screw M5x35	Boulon à tête bombée M5x35	1,34
6	4068-00.600.98	Flügelmutter M5	Wing nut M5	Écrou à oreilles M5	1,77
7	4062-00.680.00	Holm Mittelteil	Middle handle bar	Guidon partie médiane	13,03
8	4068-00.620.00	Holm Unterteil, vollst.	Lower handle bar, cpl.	Guidon partie inférieure, cpl.	11,65
9	4060-00.600.36	Klemme	Clamp	Borne	2,08
4,10-14	4068-00.612.00	Bügel, vollst.	Handle, cpl.	Poignée, cpl.	15,04
16	4068-00.600.11	Heckklappe	Rear flap	Hayon	17,22
20	4066-00.622.00	Elektromotor, vollst.	Electric motor, cpl.	Moteur électrique, cpl.	61,78
20-32	4066-00.620.00	Antrieb, vollst.	Drive, cpl.	Commande, cpl.	77,23
21	2315-00.600.01	Blechschraube 4,2x19-C-H	Sheet metal screw 4,2x19-C-H	Vis à tôle 4,2x19-C-H	0,87
25-27,29,30	4066-00.627.00	Abtriebswelle, kpl.	Drive shaft, cpl.	Arbre de transmission, cpl.	43,05
26	4062-00.630.11	Sicherungsring 8x0,8	Locking ring 8x0,8	Circlip 8x0,8	1,38
28	4066-00.620.11	Zahnriemen 420-3M-10	Toothed belt 420-3M-10	Courroie crantrée 420-3M-10	17,16
29	4066-00.210.00	Zahnriemenscheibe, groß	Toothed belt disc, large	Disque de courroie crantée, grand	13,26
33	4068-00.600.36	Radachse klein	Wheel axle small	Axe de roue petit	2,36
34	4068-00.600.31	Rad klein	Wheel small	Roue petit	7,14
35	4068-00.600.71	Achsteller klein	Axle plate small	Plaque d'axe petit	1,94
36	4068-00.600.91	Schwingschraube	Screw	Vis	2,02
38	5015-00.000.18	Blechschraube 4,8x25-C-H	Sheet metal screw 4,8x25-C-H	Vis à tôle 4,8x25-C-H	1,34
39	4068-00.600.21	Radabdeckung, gross	Wheel cover, large	Enjoliveur de roue, grande	7,34
40	4068-00.600.74	Zylinderschraube M8x30	Pan screw M8x30	Vis cylindrique M8x30	3,13
41	4068-00.600.26	Radnabe groß	Wheel hub large	Moyeu de roue grande	4,00
42	4068-00.600.16	Rad groß	Wheel large	Roue grand	17,15
48	4066-00.610.00	Lüfterwalze vollst.	Aerator, cpl.	Rouleau d'aération, cpl.	61,15
49	78200-00.610.06	Feder	Spring	Ressort	0,83
49,50	4066-00.710.00	Segment, kpl. (Art. 4094-20)	Segment, cpl. (Art. 4094-20)	Segment, cpl. (Réf. 4094-20)	6,40
5,6,9,36	4066-00.790.00	Polybeutel, vollst.	Accessory bag, cpl.	Sachet d'accessoires, cpl.	10,86
58	4066-00.621.03	Zahnriemenscheibe, klein	Toothed belt disc, small	Disque de courroie crantée, petit	5,45
59	4060-00.611.02	Kerbnagel	Grooved pin	Goupille cannelée	2,26
	4066-00.620.15	Sicherungsscheibe – Starlock –	Lock washer – Starlock –	Rondelle d'arrêt – Starlock –	1,86
		Nur die aufgeführten Teile sind lieferbar!	Only the mentioned spare parts are available!	Seules les pièces indiquées sont disponibles!	

Achtung!! Die Instandsetzung von Elektrogeräten darf nur von einer Elektrofachkraft unter Berücksichtigung der gesetzlichen Vorschriften durchgeführt werden.
Attention!! The repair of electrical products must only be carried out by a qualified electrician in accordance with legal regulations.
Attention!! La réparation des produits électriques ne doit être effectuée que par un électricien qualifié conformément aux dispositions légales.

GARDENA Vertikutierer EVC 1000 Art.-Nr. 4068-20

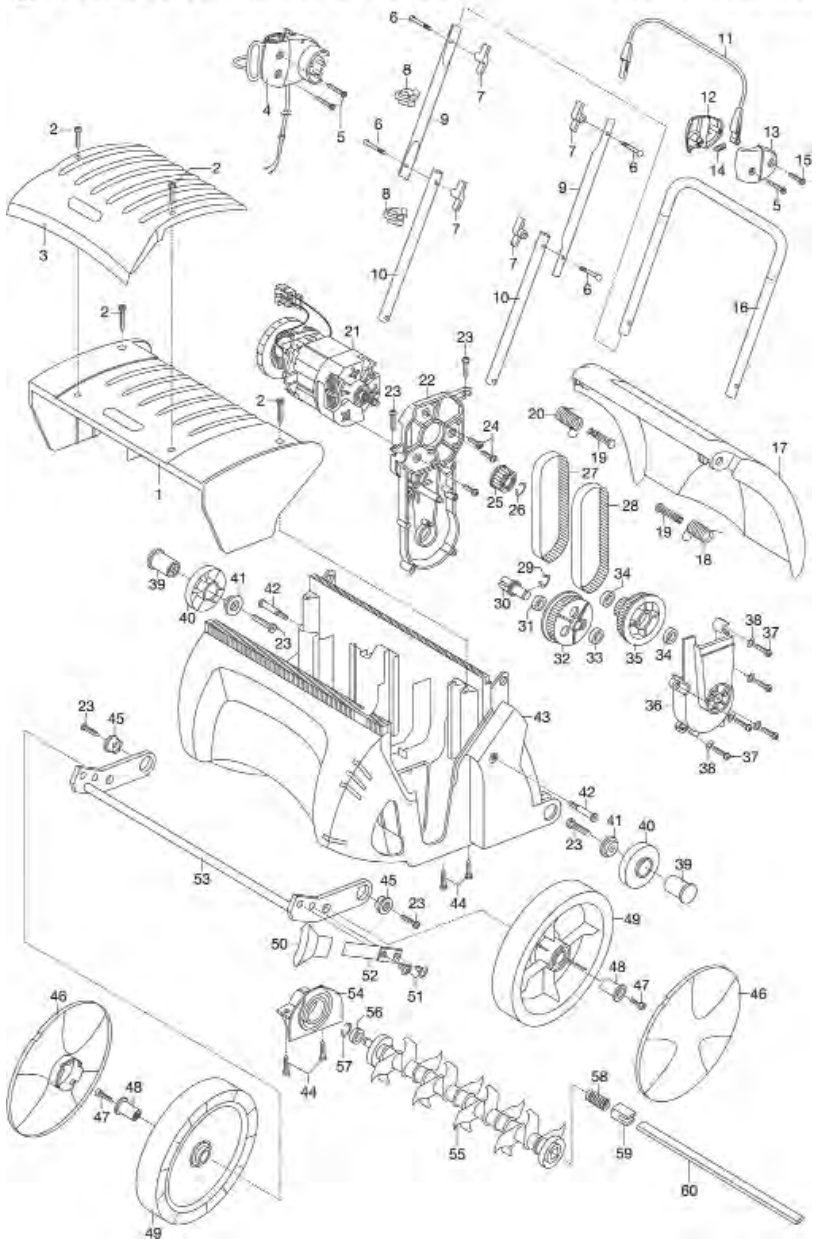

GARDENA Elektro-Vertikutierer EVC 1000/30 Art.-Nr. 4062

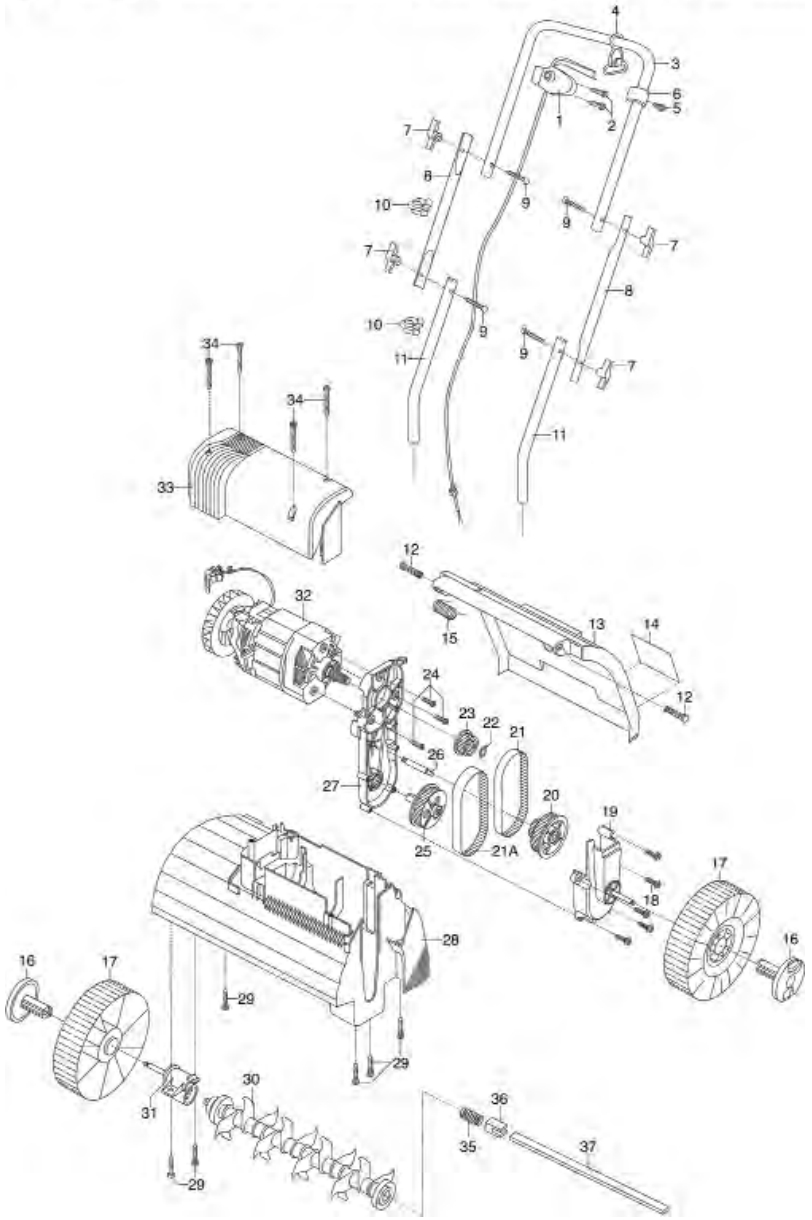

Bild Nr. Picture No.	Ersatzteil-Nr. Spare Part No.	Bezeichnung	Description	Désignation	unverb. Preisempf. EUR / inkl. MwSt.
Art. 4062		**Elektro-Vertikutierer EVC 1000/30**	**Vertical Cutter EVC 1000/30**	**Scarificateur électrique EVC 1000/30**	
		bis Baujahr 2004	until 2004	jusqu'à 2004	
7	4068-00.600.98	Flügelmutter M5	Wing nut M5	Écrou à oreilles M5	1,77
8	4062-00.680.00	Holm Mittelteil	Middle handle bar	Guidon partie médiane	13,03
9	4060-00.600.49	Flachrundschraube M5x35	Truss head screw M5x35	Boulon à tête bombée M5x35	1,34
10	4060-00.600.36	Klemme	Clamp	Borne	2,08
17	232-00.600.16	Rad	Wheel	Roue	5,45
21	4062-00.600.13	Zahnriemen HTD 295 5M 12 CXF	Toothed belt HTD 295 5M CXF	Courroie crantée HTD 295 5M CXF	17,16
21 A	4062-00.600.25	Zahnriemen HTD 295 M 14,5 CXF	Toothed belt HTD 295 M 14,5 CXF	Courroie crantée HTD 295 M 14,5 CXF	17,16
22	4062-00.630.11	Sicherungsring 8x0,8	Locking ring 8x0,8	Circlip 8x0,8	1,38
23	4062-00.610.21	Zahnriemenscheibe Z 20	Toothed belt disc Z 20	Disque de courroie crantée Z 20	19,72
29	5015-00.000.18	Blechschraube 4,8x25-C-H	Sheet metal screw 4,8x25-C-H	Vis à tôle 4,8x25-C-H	1,34
30,35-37	4062-00.820.00	Messerwalze, kpl.	Blade cylinder, cpl.	Cylindre, cpl.	85,87
31	4062-00.660.00	Lagerbock, kpl.	Swivel fixed pivot bracket, cpl.	Palier, cpl.	9,23
34	1182-00.600.02	Blechschraube 4,2x38-C-H	Sheet metal screw 4,2x38-C-H	Vis à tôle 4,2x38-C-H	1,19
35*	1174-00.610.08	Druckfeder, groß	Pressure spring, large	Ressort de pression, grand	2,00
36*	4062-00.600.27	Gegenlager	Counter bearing	Butée	4,37
37*	4062-00.600.26	Torsionsfeder	Torsion spring	Ressort à torsion	10,61
		* Bei alten Getrieben alle diese Teile wechseln!	* Change theese parts in case of old gear!	* Changer l'ensemble de ces pièces en présence d'anciens engrenages.	
Art. 4068		**Elektro-Vertikutierer EVC 1000**	**Electric Lawn Aerator EVC 1000**	**Scarificateur électrique EVC 1000**	
2	1182-00.600.02	Blechschraube 4,2x38-C-H	Sheet metal screw 4,2x38-C-H	Vis à tôle 4,2x38-C-H	1,19
4	4068-00.612.01	Sicherheitsschalter	Safety switch	Interrupteur de sécurité	37,41
6	4060-00.600.49	Flachrundschraube M5x35	Truss head screw M5x35	Boulon à tête bombée M5x35	1,34
7	4068-00.600.98	Flügelmutter M5	Wing nut M5	Écrou à oreilles M5	1,77
8	4060-00.600.36	Klemme	Clamp	Borne	2,08
9	4062-00.680.00	Holm Mittelteil	Middle handle bar	Guidon partie médiane	13,03
10	4068-00.620.00	Holm Unterteil, vollst.	Lower handle bar, cpl.	Guidon partie inférieure, cpl.	11,65
5,11-15	4068-00.612.00	Bügel, vollst.	Handle, cpl.	Poignée, cpl.	15,04
17	4068-00.600.11	Heckklappe	Rear flap	Hayon	17,22
21-38	4068-00.650.00	Antrieb, vollst.	Drive, cpl.	Commande, cpl.	136,16
23	2315-00.600.01	Blechschraube 4,2x19-C-H	Sheet metal screw 4,2x19-C-H	Vis à tôle 4,2x19-C-H	0,87
25	4062-00.610.21	Zahnriemenscheibe Z 20	Toothed belt disc Z 20	Disque de courroie crantée Z 20	19,72
26	4062-00.630.11	Sicherungsring 8x0,8	Locking ring 8x0,8	Circlip 8x0,8	1,38
27	4062-00.600.13	Zahnriemen HTD 295 5M 12 CXF	Toothed belt HTD 295 5M CXF	Courroie crantée HTD 295 5M CXF	17,16
28	4062-00.600.25	Zahnriemen HTD 295 M 14,5 CXF	Toothed belt HTD 295 M 14,5 CXF	Courroie crantée HTD 295 M 14,5 CXF	17,16
29	4062-00.630.11	Sicherungsring 8x0,8	Locking ring 8x0,8	Circlip 8x0,8	1,38
39	4068-00.600.36	Radachse klein	Wheel axle small	Axe de roue petit	2,36
40	4068-00.600.31	Rad klein	Wheel small	Roue petit	7,14
41	4068-00.600.71	Achsteller klein	Axle plate small	Plaque d'axe petit	1,94
42	4068-00.600.91	Schwingschraube	Screw	Vis	2,02
44	5015-00.000.18	Blechschraube 4,8x25-C-H	Sheet metal screw 4,8x25-C-H	Vis à tôle 4,8x25-C-H	1,34
46	4068-00.600.21	Radabdeckung, gross	Wheel cover, large	Enjoliveur de roue, grande	7,34
47	4068-00.600.74	Zylinderschraube M8x30	Pan screw M8x30	Vis cylindrique M8x30	3,13
48	4068-00.600.26	Radnabe groß	Wheel hub large	Moyeu de roue grande	4,00
49	4068-00.600.16	Rad groß	Wheel large	Roue grand	17,15
55-60	4062-00.820.00	Messerwalze, kpl.	Blade cylinder, cpl.	Cylindre, cpl.	85,87
58	1174-00.610.08	Druckfeder, groß	Pressure spring, large	Ressort de pression, grand	2,00
59	4062-00.600.27	Gegenlager	Counter bearing	Butée	4,37
60	4062-00.600.26	Torsionsfeder	Torsion spring	Ressort à torsion	10,61
6-8,42	4066-00.790.00	Polybeutel, vollst.	Accessory bag, cpl.	Sachet d'accessoires, cpl.	10,86
	8022-00.600.96	Klebeschriftzug	Sticking signature	Paraphe de collage	0,58
Art. 4070		**Elektro-Vertikutierer EVC 1300**	**Electric Lawn Aerator EVC 1300**	**Scarificateur électrique EVC 1300**	
		bis Baujahr 2007	until 2007	jusqu'à 2007	
	4002-00.900.11	Steckhülse	Socket	Alveole pour contacts	3,62
	4070-00.900.07	Zahnflachriemen	Toothed flat belt	Courroie crantée plate	29,80
	4070-00.900.16	Bügelschalter	Handle switch	Commutateur de poignée	49,87
	4070-00.900.27	Riemenscheibe	Belt pulley	Poulie	11,03
	4070-00.900.34	Flügelmutter	Wing nut	Écrou à oreilles	3,05
		Nur die aufgeführten Teile sind lieferbar!	Only the mentioned spare parts are available!	Seules les pièces indiquées sont disponibles!	

Achtung!! Die Instandsetzung von Elektrogeräten darf nur von einer Elektrofachkraft unter Berücksichtigung der gesetzlichen Vorschriften durchgeführt werden.
Attention!! The repair of electrical products must only be carried out by a qualified electrician in accordance with legal regulations.
Attention!! La réparation des produits électriques ne doit être effectuée que par un électricien qualifié conformément aux dispositions légales.

Bild Nr. / Picture No.	Ersatzteil-Nr. / Spare Part No.	Bezeichnung	Description	Désignation	unverb. Preisempf. EUR / inkl. MwSt.
Art. 900		**Hahnstück 1/2"**	**Tap Connector 1/2"**	**Nez de robinet 1/2"**	
		bis Baujahr 2014	until 2014	jusqu'à 2014	
Art. 901		**Hahnstück 3/4"**	**Tap Connector 3/4"**	**Nez de robinet 3/4"**	
		bis Baujahr 2014	until 2014	jusqu'à 2014	
Art. 902		**Hahnstück 1"**	**Tap Connector 1"**	**Nez de robinet 1"**	
		bis Baujahr 2014	until 2014	jusqu'à 2014	
	18300-00.600.16	O-Ring 10,5x2,7	O-ring 10,5x2,7	Joint torique 10,5x2,7	0,51
	901-00.100.00	Hahnstück, kpl. 3/4"	Tap connector, cpl. 3/4"	Nez de robinet, cpl. 3/4"	2,45
	1120-00.000.01	Flachdichtung 19,45/12x3 (1/2")	Washer 19,45/12x3 (1/2")	Joint plat 19,45/12x3 (1/2")	1,77
	1121-00.600.01	Flachdichtung 25,6/15,6x3 (3/4")	Washer 25,6/15,6x3 (3/4")	Joint plat 25,6/15,6x3 (3/4")	1,87
	1122-00.000.01	Flachdichtung 31,5/20x3 (1")	Washer 31,5/20x3 (1")	Joint plat 31,5/20x3 (1")	1,96
	5303-00.701.00	O-Ring System – Set (5x)	O-Ring System Set (5x)	Jeu de joint torique Système (5x)	2,89
Art. 911		**Schlauchstück 1/2"**	**Hose Connector 1/2"**	**Raccord rapide 1/2"**	
		bis Baujahr 1995	until 1995	jusqu'à 1995	
Art. 912		**Schlauchstück 3/4"**	**Hose Connector 3/4"**	**Raccord rapide 3/4"**	
		bis Baujahr 1995	until 1995	jusqu'à 1995	
Art. 913		**Wasserstop 1/2"**	**Water stop 1/2"**	**Aquastop 1/2"**	
		bis Baujahr 2014	until 2014	jusqu'à 2014	
Art. 914		**Wasserstop 3/4"**	**Water stop 3/4"**	**Aquastop 3/4"**	
		bis Baujahr 2014	until 2014	jusqu'à 2014	
Art. 915		**Schlauchstück 1/2"**	**Hose Connector 1/2"**	**Raccord rapide 1/2"**	
		bis Baujahr 2014	until 2014	jusqu'à 2014	
Art. 916		**Schlauchstück 3/4"**	**Hose Connector 3/4"**	**Raccord rapide 3/4"**	
		bis Baujahr 2014	until 2014	jusqu'à 2014	
	911-00.000.13	Klemmmutter 1/2"	Lock nut 1/2"	Écrou de serrage 1/2"	1,21
	912-00.000.06	Klemmmutter 3/4"	Lock nut 3/4"	Écrou de serrage 3/4"	1,62
Art. 2023		**Wasserstop Plus 1/2"**	**Water stop Plus 1/2"**	**Aquastop plus 1/2"**	
		bis Baujahr 2006	until 2006	jusqu'à 2006	
Art. 2025		**Schlauchstück Plus 1/2"**	**Hose Connector Plus 1/2"**	**Raccord rapide plus 1/2"**	
		bis Baujahr 2006	until 2006	jusqu'à 2006	
	2015-00.600.21	Überwurfmutter 1/2"	Union Nut 1/2"	Écrou-raccord 1/2"	1,17
Art. 2905-26		**Perlstrahl-Adapter**	**Bubble-Jet Adapter**	**Adaptateur Brise-Jet**	
	906-00.600.15	Perlatoreinsatz	Bubble-jet insert	Insert d'arrosoir de pulie fine	2,46
Art. 5304		**Regner-Anschlussstück**	**Sprinkler Universal Adapter**	**Raccord pour arroseur**	
	18300-00.600.16	O-Ring 10,5x2,7	O-ring 10,5x2,7	Joint torique 10,5x2,7	0,51
	1550-00.000.11	O-Ring 22,5x2	O-ring 22,5x2	Joint torique 22,5x2	1,05
		Adapter	**Adapter**	**Adaptateur**	
	924-00.500.00	Adapter 1" – 3/4", kpl., hellgrau	Adapter 1" – 3/4", cpl., light grey	Adaptateur 1" – 3/4", cpl., gris clair	3,27
	926-00.500.00	Adapter 3/4" – 1/2", kpl.	Adapter 3/4" – 1/2", cpl.	Adaptateur 3/4" – 1/2", cpl.	2,53
	928-00.000.00	Adapter 3/4" – 5/8", kpl.	Adapter 3/4" – 5/8", cpl.	Adaptateur 3/4" – 5/8", cpl.	3,65
	930-00.600.00	Adapter 1", vollst.	Adapter 1", cpl.	Adaptateur 1", cpl.	3,44
Art. 18209		**Perlstrahl-Gewindeadapter**	**Bubble-Jet Threaded Adapter**	**Adaptateur brise-jet**	
	906-00.600.15	Perlatoreinsatz	Bubble-jet insert	Insert d'arrosoir de pulie fine	2,46
	910-00.600.03	Dichtung	Sealing	Joint	1,77
Art. 5323		**Ersatzdichtungen f. Messing-Schnellkupplungen**	**Spare washer f. quick coupl. Hose**	**Joint pour raccord rapide**	
		bis Baujahr 2000	until 2000	jusqu'à 2000	
Art. 5320		**Ersatzdichtungen f. Messing-Schnellkupplungen**	**Spare washer f. quick coupl. Hose**	**Joint pour raccord rapide**	
	5320-00.600.00	Ersatzdichtung	Washer	Joint	2,49
Art. 7120		**Saug- und HD-Kupplungen 3/4"**	**Suct/High Pressure Coupling 3/4"**	**Connecteur d'aspiration et HD 3/4"**	
Art. 7121		**Saug- und HD-Kupplungen 1"**	**Suct/High Pressure Coupling 1"**	**Connecteur d'aspiration et HD 1"**	
Art. 7122		**Saug- und HD-Kupplungen 1 1/4"**	**Suct/High Pressure Coupling 1 1/4"**	**Connecteur d'aspiration et HD 1 1/4"**	
	7120-00.900.01	Dichtung f. HD-Kupplung	Washer	Joint	2,15
		Profi-System	**Profi-System**	**Profi-Système**	
Art. 2801		**Profi-System-Hahnstück 3/4"**	**Profi-System-Tap Connector 3/4"**	**Profi-Système Nez de robinet 3/4"**	
Art. 2802		**Profi-System-Hahnstück 1"**	**Profi-System-Tap Connector 1"**	**Profi-Système Nez de robinet 1"**	
	1121-00.600.01	Flachdichtung 25,6/15,6x3 (3/4")	Washer 25,6/15,6x3 (3/4")	Joint plat 25,6/15,6x3 (3/4")	1,87
	1122-00.000.01	Flachdichtung 31,5/20x3 (1")	Washer 31,5/20x3 (1")	Joint plat 31,5/20x3 (1")	1,96
	1131-00.000.01	O-Ring 16,9x2,7	O-ring 16,9x2,7	Joint torique 16,9x2,7	0,60
Art. 2814		**Profi-System-Wasserstop**	**Profi MF System Water stop**	**Profi-Système Aquastop**	
	2816-00.101.12	Klemmmutter	Lock nut	Écrou de serrage	1,32
Art. 2847		**Profi-System-Spritzbrause**	**Profi-System Shower-/Spray Gun**	**Profi-Système lance-arrosoir multijet**	
	1122-00.000.01	Flachdichtung 31,5/20x3 (1")	Washer 31,5/20x3 (1")	Joint plat 31,5/20x3 (1")	1,96
	1131-00.000.01	O-Ring 16,9x2,7	O-ring 16,9x2,7	Joint torique 16,9x2,7	0,60
	1413-00.600.50	O-Ring 26,5x2,2	O-ring 26,5x2,2	Joint torique 26,5x2,2	1,05
	2546-00.600.28	Blechschraube 4,2x19-C-H	Sheet metal screw 4,2x19-C-H	Vis à tôle 4,2x19-C-H	0,87
	2802-00.700.00	Hahnstück, kpl.	Tap connector, cpl.	Nez de robinet, cpl.	4,05
	2847-00.600.21	Gewindering	Thread ring	Bague filetée	7,24
	2847-00.600.32	Lochblech	Perforated plate	Grille	2,46
Art. 2849		**Profi-System-Spritz-Gießstab**	**Multi-Purpose Spray Lance**	**Profi-Système fusil-arrosoir multijet**	
	1122-00.000.01	Flachdichtung 31,5/20x3 (1")	Washer 31,5/20x3 (1")	Joint plat 31,5/20x3 (1")	1,96
	1131-00.000.01	O-Ring 16,9x2,7	O-ring 16,9x2,7	Joint torique 16,9x2,7	0,60
	1413-00.600.50	O-Ring 26,5x2,2	O-ring 26,5x2,2	Joint torique 26,5x2,2	1,05
	2546-00.600.28	Blechschraube 4,2x19-C-H	Sheet metal screw 4,2x19-C-H	Vis à tôle 4,2x19-C-H	0,87
	2802-00.700.00	Hahnstück, kpl.	Tap connector, cpl.	Nez de robinet, cpl.	4,05
	2847-00.600.21	Gewindering	Thread ring	Bague filetée	7,24
	2847-00.600.32	Lochblech	Perforated plate	Grille	2,46
		Nur die aufgeführten Teile sind lieferbar!	Only the mentioned spare parts are available!	Seules les pièces indiquées sont disponibles!	

Bild Nr. Picture No.	Ersatzteil-Nr. Spare Part No.	Bezeichnung	Description	Désignation	unverb. Preisempf. EUR / inkl. MwSt.
Art. 8166		**Premium Schlauchstück 1/2"** bis Baujahr 2017	**Premium Hose Connector 1/2"** until 2017	**Raccords rapides Premium 1/2"** jusqu'à 2017	
Art. 8168		**Premium Wasserstop 1/2"** bis Baujahr 2017	**Premium Water Stop 1/2"** until 2017	**Raccords aquastop Premium 1/2"** jusqu'à 2017	
	8166-00.600.06	Klemmmutter 1/2" Premium	Lock nut 1/2" premium	Écrou de calage 1/2" premium	2,67
Art. 8167		**Premium Schlauchstück 3/4"** bis Baujahr 2017	**Premium Hose Connector 3/4"** until 2017	**Raccords rapides Premium 3/4"** jusqu'à 2017	
Art. 8169		**Premium Wasserstop 3/4"** bis Baujahr 2017	**Premium Water Stop 3/4"** until 2017	**Raccords aquastop Premium 3/4"** jusqu'à 2017	
	8167-00.600.01	Klemmmutter 3/4" Premium	Lock nut 3/4" premium	Écrou de serrage 3/4" premium	3,43
Art. 8187		**Adapter für Indoor-WH** bis Baujahr 2019	**Adapter for Indoor Taps** until 2019	**Adaptateur pour robinet d'intérieur** jusqu'à 2019	
	18300-00.600.16	O-Ring 10,5x2,7	O-ring 10,5x2,7	Joint torique 10,5x2,7	0,51
	8187-00.600.11	Gewindeeinsatz	Threaded insert	Broche filetée	4,57
Art. 18210		**Hahnverbinder für Indoor-Wasserhähne**	**Tap Connector for Indoor Taps**	**Adaptateur pour robinet d'intérieur**	
	8187-00.600.21	Gewindeadapter	Threaded adapter	Adaptateur fileté	3,96
	8187-00.711.00	Perlatoreinsatz mit Flachdichtung	Bubble-jet insert with washer	Insert d'arrosoir de pulie fine avec joint plat	2,46
	18210-00.600.16	Schlüssel	Key	Cle	2,15
	18210-00.600.21	Gewindeeinsatz	Threaded insert	Broche filetée	4,83
Art. 18200		**Hahnverbinder 1/2"**	**Tap Connector 1/2"**	**Nez de robinet 1/2"**	
	18300-00.600.16	O-Ring 10,5x2,7	O-ring 10,5x2,7	Joint torique 10,5x2,7	0,51
	1120-00.000.01	Flachdichtung 19,45/12x3 (1/2")	Washer 19,45/12x3 (1/2")	Joint plat 19,45/12x3 (1/2")	1,77
Art. 18201		**Hahnverbinder 3/4"**	**Tap Connector 3/4"**	**Nez de robinet 3/4"**	
	18300-00.600.16	O-Ring 10,5x2,7	O-ring 10,5x2,7	Joint torique 10,5x2,7	0,51
	1121-00.600.01	Flachdichtung 25,6/15,6x3 (3/4")	Washer 25,6/15,6x3 (3/4")	Joint plat 25,6/15,6x3 (3/4")	1,87
Art. 18202		**Hahnverbinder 1"**	**Tap Connector 1"**	**Nez de robinet 1"**	
	18300-00.600.16	O-Ring 10,5x2,7	O-ring 10,5x2,7	Joint torique 10,5x2,7	0,51
	1122-00.000.01	Flachdichtung 31,5/20x3 (1")	Washer 31,5/20x3 (1")	Joint plat 31,5/20x3 (1")	1,96
Art. 18213		**Wasserstop 1/2"**	**Water Stop 1/2"**	**Raccord aquastop 1/2"**	
	18213-00.600.01	Klemmmutter 1/2" anthrazit	Lock nut 1/2" anthracite grey	Écrou de serrage 1/2" gris anthracite	1,42
Art. 18214		**Wasserstop 3/4"**	**Water Stop 3/4"**	**Raccord aquastop 3/4"**	
	18214-00.600.01	Klemmmutter 3/4" anthrazit	Lock nut 3/4" anthracite grey	Écrou de serrage 3/4" gris anthracite	1,62
Art. 18215		**Schlauchverbinder 1/2"**	**Hose Connector 1/2"**	**Raccord de tuyau 1/2"**	
	18213-00.600.02	Klemmmutter 1/2" hellgrau	Lock nut 1/2" light grey	Écrou de serrage 1/2" gris clair	1,42
Art. 18216		**Schlauchverbinder 3/4"**	**Hose Connector 3/4"**	**Raccord de tuyau 3/4"**	
	18214-00.600.02	Klemmmutter 3/4" hellgrau	Lock nut 3/4" light grey	Écrou de serrage 3/4" gris clair	1,62
Art. 18232		**Reparator 1/2"**	**Hose Repairer 1/2"**	**Réparateur 1/2"**	
	18213-00.600.02	Klemmmutter 1/2" hellgrau	Lock nut 1/2" light grey	Écrou de serrage 1/2" gris clair	1,42
Art. 18233		**Reparator 3/4"**	**Hose Repairer 3/4"**	**Réparateur 3/4"**	
	18214-00.600.02	Klemmmutter 3/4" hellgrau	Lock nut 3/4" light grey	Écrou de serrage 3/4" gris clair	1,62
Art. 18240		**Premium Hahnverbinder 1/2"**	**Premium Tap Connector 1/2"**	**Nez de robinet Premium 1/2"**	
	18300-00.600.16	O-Ring 10,5x2,7	O-ring 10,5x2,7	Joint torique 10,5x2,7	0,51
	1120-00.000.01	Flachdichtung 19,45/12x3 (1/2")	Washer 19,45/12x3 (1/2")	Joint plat 19,45/12x3 (1/2")	1,77
Art. 18241		**Premium Hahnverbinder 3/4"**	**Premium Tap Connector 3/4"**	**Nez de robinet Premium 3/4"**	
	18300-00.600.16	O-Ring 10,5x2,7	O-ring 10,5x2,7	Joint torique 10,5x2,7	0,51
	1121-00.600.01	Flachdichtung 25,6/15,6x3 (3/4")	Washer 25,6/15,6x3 (3/4")	Joint plat 25,6/15,6x3 (3/4")	1,87
Art. 18242		**Premium Hahnverbinder 1"**	**Premium Tap Connector 1"**	**Nez de robinet Premium 1"**	
	18300-00.600.16	O-Ring 10,5x2,7	O-ring 10,5x2,7	Joint torique 10,5x2,7	0,51
	1122-00.000.01	Flachdichtung 31,5/20x3 (1")	Washer 31,5/20x3 (1")	Joint plat 31,5/20x3 (1")	1,96
Art. 18253		**Premium Wasserstop 1/2"**	**Premium Water Stop 1/2"**	**Raccord aquastop Premium 1/2"**	
	18253-00.610.00	Klemmmutter 1/2" vollst.	Lock nut 1/2" cpl.	Écrou de serrage 1/2" cpl.	3,17
Art. 18254		**Premium Wasserstop 3/4"**	**Premium Water Stop 3/4"**	**Raccord aquastop Premium 3/4"**	
	18254-00.610.00	Klemmmutter 3/4" vollst.	Lock nut 3/4" cpl.	Écrou de serrage 3/4" cpl.	4,08
Art. 18255		**Premium Schlauchverbinder 1/2"**	**Premium Hose Connector 1/2"**	**Raccord de tuyau Premium 1/2"**	
	18255-00.610.00	Klemmmutter 1/2" vollst.	Lock nut 1/2" cpl.	Écrou de serrage 1/2" cpl.	3,17
Art. 18256		**Premium Schlauchverbinder 3/4"**	**Premium Hose Connector 3/4"**	**Raccord de tuyau Premium 3/4"**	
	18256-00.610.00	Klemmmutter 3/4" vollst.	Lock nut 3/4" cpl.	Écrou de serrage 3/4" cpl.	4,08
		Nur die aufgeführten Teile sind lieferbar!	Only the mentioned spare parts are available!	Seules les pièces indiquées sont disponibles!	

GARDENA Wassermengenzähler

Art.-Nr. 8188

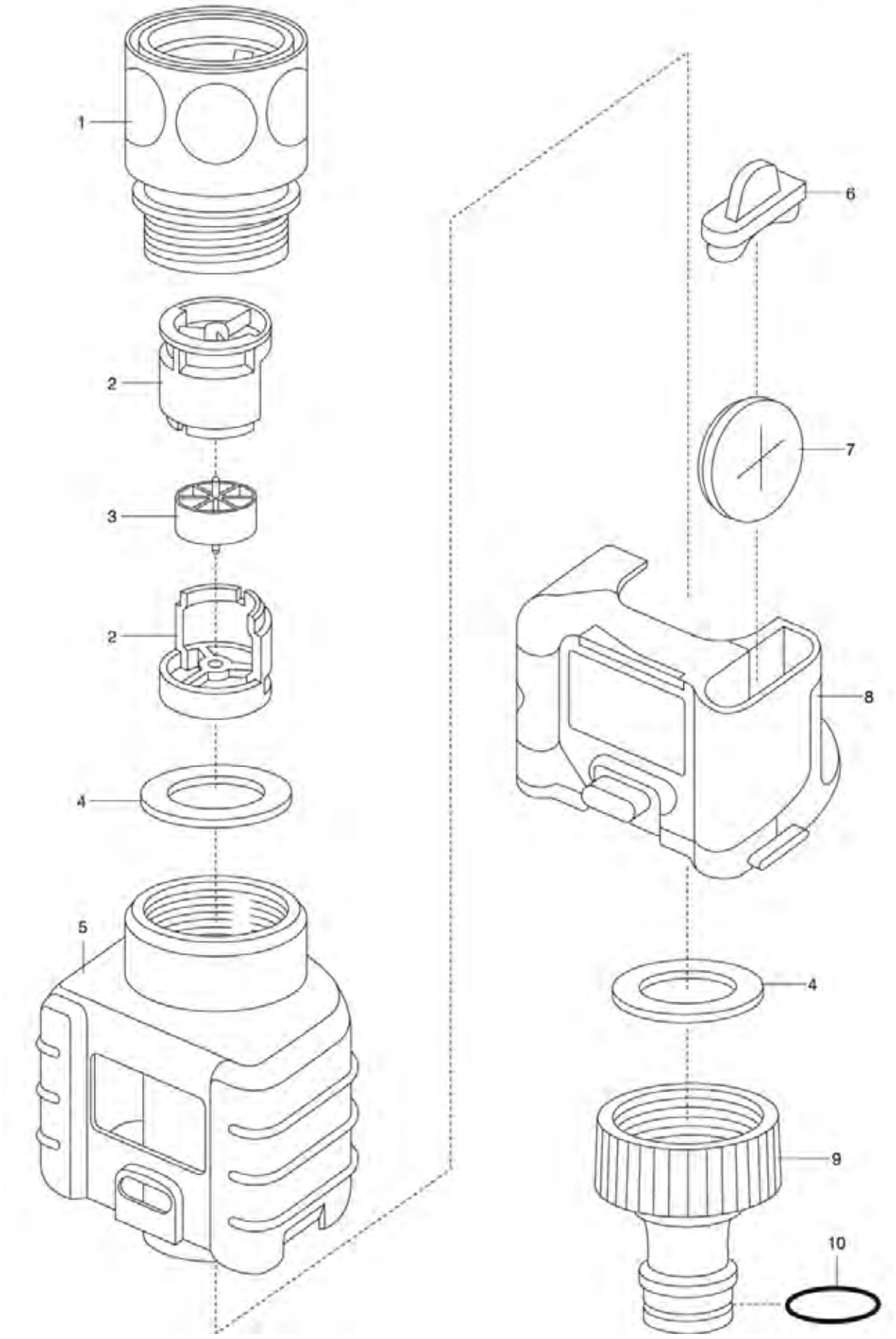

Bild Nr. / Picture No.	Ersatzteil-Nr. / Spare Part No.	Bezeichnung	Description	Désignation	unverb. Preisempf. EUR / inkl. MwSt.
Art. 944		**Wurzelbewässerer**	**Root Feeder**	**Irrigateur de racines**	
		bis Baujahr 2015	until 2015	jusqu'à 2015	
	949-00.630.00	Handventil für Gießstab	Hand valve f. soft sprayer	Soupape à main p. fusil-arrosoir	14,34
	991-00.003.02	O-Ring 12,1x2,7	O-ring 12,1x2,7	Joint torique 12,1x2,7	1,05
Art. 976		**Absperrventil**	**Regulator Valve**	**Robinet d'arrêt**	
		bis Baujahr 2003	until 2003	jusqu'à 2003	
Art. 977		**Absperrventil**	**Regulator Valve**	**Robinet d'arrêt**	
		bis Baujahr 2003	until 2003	jusqu'à 2003	
	976-00.610.20	Dichtung	Washer	Joint	1,55
	976-00.620.00	Gerätestück	Tap connector	Connecteur	3,68
	8333-00.600.08	O-Ring 8,9x1,9	O-ring 8,9x1,9	Joint torique 8,9x1,9	1,05
Art. 999-50		**Winkelhahnstück**	**Angled Hose Connector**	**Nez de robinet coudé et articulé**	
		bis Baujahr 2010	until 2010	jusqu'à 2010	
Art. 2999		**Winkelhahnstück**	**Angled Hose Connector**	**Nez de robinet coudé et articulé**	
	18300-00.600.16	O-Ring 10,5x2,7	O-ring 10,5x2,7	Joint torique 10,5x2,7	0,51
	924-00.500.00	Adapter 1" – 3/4", kpl., hellgrau	Adapter 1" – 3/4", cpl., light grey	Adaptateur 1" – 3/4", cpl., gris clair	3,27
	926-00.500.00	Adapter 3/4" – 1/2", kpl.	Adapter 3/4" – 1/2", cpl.	Adaptateur 3/4" – 1/2", cpl.	2,53
	928-00.000.00	Adapter 3/4" – 5/8", kpl.	Adapter 3/4" – 5/8", cpl.	Adaptateur 3/4" – 5/8", cpl.	3,65
	1122-00.000.01	Flachdichtung 31,5/20x3 (1")	Washer 31,5/20x3 (1")	Joint plat 31,5/20x3 (1")	1,96
Art. 1194		**Wasserverteiler**	**Water Distributor**	**Distributeur d'eau**	
		bis Baujahr 2008	until 2008	jusqu'à 2008	
	924-00.500.00	Adapter 1" – 3/4", kpl., hellgrau	Adapter 1" – 3/4", cpl., light grey	Adaptateur 1" – 3/4", cpl., gris clair	3,27
	1184-00.616.06	Mutter 1" grau	Nut 1" grey	Écrou 1" gris	3,53
	1192-00.600.01	O-Ring 20,5x3,2	O-ring 20,5x3,2	Joint torique 20,5x3,2	1,05
Art. 1210		**2-Wege-Verteiler**	**Twin-Tap Connector**	**Sélecteur 2 circuits**	
		bis Baujahr 2008	until 2008	jusqu'à 2008	
	901-00.100.00	Hahnstück, kpl. 3/4"	Tap connector, cpl. 3/4"	Nez de robinet, cpl. 3/4"	2,45
	924-00.500.00	Adapter 1" – 3/4", kpl., hellgrau	Adapter 1" – 3/4", cpl., light grey	Adaptateur 1" – 3/4", cpl., gris clair	3,27
	964-00.505.04	O-Ring 18,4x2,7	O-ring 18,4x2,7	Joint torique 18,4x2,7	1,05
	1121-00.600.01	Flachdichtung 25,6/15,6x3 (3/4")	Washer 25,6/15,6x3 (3/4")	Joint plat 25,6/15,6x3 (3/4")	1,87
	1210-00.600.52	Klammer	Clamp	Clip de fixation	1,80
	1210-00.600.61	Anschlusshülse	Conductor barrel	Douille de raccord	4,44
	1210-00.600.62	Blechschraube 3,5x16-C-H	Sheet metal screw 3,5x16-C-H	Vis à tôle 3,5x19-C-H	0,87
	1815-00.614.00	Sieb, vollst.	Filter, cpl.	Filtre, cpl.	4,26
Art. 8193		**2-Wege-Verteiler**	**Twin-Tap Connector**	**Sélecteur 2 circuits**	
	924-00.500.00	Adapter 1" – 3/4", kpl., hellgrau	Adapter 1" – 3/4", cpl., light grey	Adaptateur 1" – 3/4", cpl., gris clair	3,27
	964-00.505.04	O-Ring 18,4x2,7	O-ring 18,4x2,7	Joint torique 18,4x2,7	1,05
	1122-00.000.01	Flachdichtung 31,5/20x3 (1")	Washer 31,5/20x3 (1")	Joint plat 31,5/20x3 (1")	1,96
	1210-00.600.61	Anschlusshülse	Conductor barrel	Douille de raccord	4,44
	18201-00.600.00	Hahnstück, kpl. 3/4"	Tap connector, cpl. 3/4"	Nez de robinet, cpl. 3/4"	2,89
Art. 8194		**4-Wege-Verteiler**	**Four Channel Water Distributor**	**Sélecteur 4 circuits**	
	924-00.500.00	Adapter 1" – 3/4", kpl., hellgrau	Adapter 1" – 3/4", cpl., light grey	Adaptateur 1" – 3/4", cpl., gris clair	3,27
	956-00.032.06	O-Ring 19,8x3,6	O-ring 19,8x3,6	Joint torique 19,8x3,6	1,05
	1122-00.000.01	Flachdichtung 31,5/20x3 (1")	Washer 31,5/20x3 (1")	Joint plat 31,5/20x3 (1")	1,96
	1184-00.616.06	Mutter 1" grau	Nut 1" grey	Écrou 1" gris	3,53
	18201-00.600.00	Hahnstück, kpl. 3/4"	Tap connector, cpl. 3/4"	Nez de robinet, cpl. 3/4"	2,89
Art. 8189		**Wassermengenzähler – Aktion**	**Water Smart Flow Meter – Offer**	**Aquamètre**	
		bis Baujahr 2018	until 2018	jusqu'à 2018	
Art. 8188		**Wassermengenzähler**	**Water Smart Flow Meter**	**Aquamètre**	
1	6917-00.100.00	Schlauchstück	Hose connector	Raccords rapides	5,08
2,3	8188-00.610.00	Turbine	Turbine	Turbine	3,99
4	1121-00.600.01	Flachdichtung 25,6/15,6x3 (3/4")	Washer 25,6/15,6x3 (3/4")	Joint plat 25,6/15,6x3 (3/4")	1,87
4,9,10	18201-00.600.00	Hahnstück, kpl. 3/4"	Tap connector, cpl. 3/4"	Nez de robinet, cpl. 3/4"	2,89
6	8188-00.600.16	Batteriedichtung	Battery washer	Joint de pile	1,77
7	8188-00.600.21	Batterie	Battery	Pile	4,05
10	18300-00.600.16	O-Ring 10,5x2,7	O-ring 10,5x2,7	Joint torique 10,5x2,7	0,51
Art. 1050		**Start-Set Spritzbrause**	**Spray gun starter-set**	**Pistolet-arrosoir de base**	
		bis Baujahr 1997	until 1997	jusqu'à 1997	
	1050-00.600.16	Lochblech, Loch 7 mm	Perforated plate, hole 7 mm	Grille, trou 7 mm	2,46
Art. 1152		**Düngebrause**	**Fertilizer Pulse Spray**	**Pistolet-arrosoir d'engrais**	
		bis Baujahr 2010	until 2010	jusqu'à 2010	
	948-00.000.09	Lochblech	Perforated plate	Grille	2,46
	948-00.600.01	Flachdichtung	Washer	Joint plat	1,77
	948-00.600.06	Gewindering, grau	Thread ring, grey	Bague filetée, gris	3,07
	991-00.003.02	O-Ring 12,1x2,7	O-ring 12,1x2,7	Joint torique 12,1x2,7	1,05
	1152-00.715.00	Griff, kpl.	Handle, cpl.	Poignée, cpl.	7,83
		Alle anderen Teile siehe Art. 1153.	All other spare parts see art. 1153	Pour toutes les autres pièces, voir réf. 1153	
Art. 1153		**Dünger-Beimischgerät**	**Fertilizer Dispenser**	**Boîtier-diffuseur d'engrais**	
		bis Baujahr 2010	until 2010	jusqu'à 2010	
	882-00.007.11	Blechschraube 3,5x13-F-H	Sheet metal screw 3,5x13-F-H	Vis à tôle 3,5x13-F-H	0,70
	937-00.000.12	O-Ring 13,6x2,7	O-ring 13,6x2,7	Joint torique 13,6x2,7	1,05
	991-00.003.02	O-Ring 12,1x2,7	O-ring 12,1x2,7	Joint torique 12,1x2,7	1,05
	1150-00.600.16	Topf	Shampoo ring container	Réservoir	7,38
	1150-00.690.06	O-Ring 42x2 für Topf	O-ring 42x2 for container	Joint torique 42x2 pour réservoir	1,05
Art. 1090		**Impulsbrausen Set**	**Trigger nozzle Set**	**Pistolet-arrosoir Kit**	
		bis Baujahr 2005	until 2005	jusqu'à 2005	
Art. 1906		**Impulsbrause**	**Trigger nozzle**	**Pistolet-arrosoir**	
		bis Baujahr 2005	until 2005	jusqu'à 2005	
	948-00.000.09	Lochblech	Perforated plate	Grille	2,46
	948-00.600.01	Flachdichtung	Washer	Joint plat	1,77
Art. 1925		**Spritz-Brause**	**Shower-/Spray Gun**	**Pistolet-arrosoir multijet**	
		bis Baujahr 2003	until 2003	jusqu'à 2003	
	937-00.000.12	O-Ring 13,6x2,7, innen	O-ring 13,6x2,7	Joint torique 13,6x2,7	1,05
	948-00.600.01	Flachdichtung	Washer	Joint plat	1,77
	948-00.600.06	Gewindering, grau	Thread ring, grey	Bague filetée, gris	3,07
	1050-00.600.16	Lochblech, Loch 7 mm	Perforated plate, hole 7 mm	Grille, trou 7 mm	2,46
Art. 1927		**Spritzbrause**	**Shower/Spray Gun**	**Pistolet-arrosoir multijet**	
		bis Baujahr 2003	until 2003	jusqu'à 2003	
		(siehe Abb. Art. 1929)	(see ref. art. 1929)	(voir éclaté réf. 1929)	
	18300-00.600.16	O-Ring 10,5x2,7	O-ring 10,5x2,7	Joint torique 10,5x2,7	0,51
	937-00.000.12	O-Ring 13,6x2,7	O-ring 13,6x2,7	Joint torique 13,6x2,7	1,05
	1927-00.600.12	Lochblech	Perforated plate	Grille	2,46
	1927-00.600.21	Düse	Nozzle	Buse	2,53
	18321-00.610.07	Gewindering	Thread ring	Bague filetée	3,88
Art. 1929		**Perlator-Brause**	**Perlator-Sprayer**	**Pistolet-arrosoir multijet**	
		bis Baujahr 2003	until 2003	jusqu'à 2003	
	18300-00.600.16	O-Ring 10,5x2,7	O-ring 10,5x2,7	Joint torique 10,5x2,7	0,51
	906-00.600.15	Perlatoreinsatz	Bubble-jet insert	Insert d'arrosoir de pulie fine	2,46
	1929-00.600.12	Lochblech	Perforated plate	Grille	2,46
	1929-00.701.00	Perlator, kpl.	Bubble-jet filter, cpl.	Grille pluie fine, cpl.	2,46
	18321-00.610.07	Gewindering	Thread ring	Bague filetée	3,88
Art. 1931		**Multifunktions-Brause**	**Multi-Purpose Spray Gun**	**Pistolet-arrosoir multifunctions**	
		bis Baujahr 2003	until 2003	jusqu'à 2003	
	881-00.001.07	O-Ring 5,7x1,9	O-ring 5,7x1,9	Joint torique 5,7x1,9	1,05
	18300-00.600.16	O-Ring 10,5x2,7	O-ring 10,5x2,7	Joint torique 10,5x2,7	0,51
	906-00.600.15	Perlatoreinsatz	Bubble-jet insert	Insert d'arrosoir de pulie fine	2,46
	1931-00.600.24	Lochblech	Perforated plate	Grille	2,46
	1931-00.600.57	Flachdichtung	Washer	Joint plat	1,77
	18321-00.610.07	Gewindering	Thread ring	Bague filetée	3,88
Art. 1028		**Multifunktions-Brausen Set**	**Multi Purpose Sprayer Set**	**Pistolet-arrosoir multifunctions Kit**	
		bis Baujahr 2005	until 2005	jusqu'à 2005	
Art. 1940		**Multifunktions-Brause**	**Multi Purpose Sprayer**	**Pistolet-arrosoir multifunctions**	
		bis Baujahr 1994	until 1994	jusqu'à 1994	
	948-00.600.01	Flachdichtung	Washer	Joint plat	1,77
	948-00.600.06	Gewindering, grau	Thread ring, grey	Bague filetée, gris	3,07
	991-00.003.02	O-Ring 12,1x2,7	O-ring 12,1x2,7	Joint torique 12,1x2,7	1,05
	1940-00.610.13	Lochblech	Perforated plate	Grille	2,46
	1940-00.610.18	O-Ring 40x2,5	O-ring 40x2,5	Joint torique 40x2,5	1,05
Art. 2003		**Giessbrause**	**Flower Shower Spray Rance Promotion**	**Lance-arrosoir Flower Shower**	
		bis Baujahr 2006	until 2006	jusqu'à 2006	
	948-00.000.09	Lochblech	Perforated plate	Grille	2,46
	948-00.600.01	Flachdichtung	Washer	Joint plat	1,77

GARDENA

Impulsspritze Art.-Nr. 8100

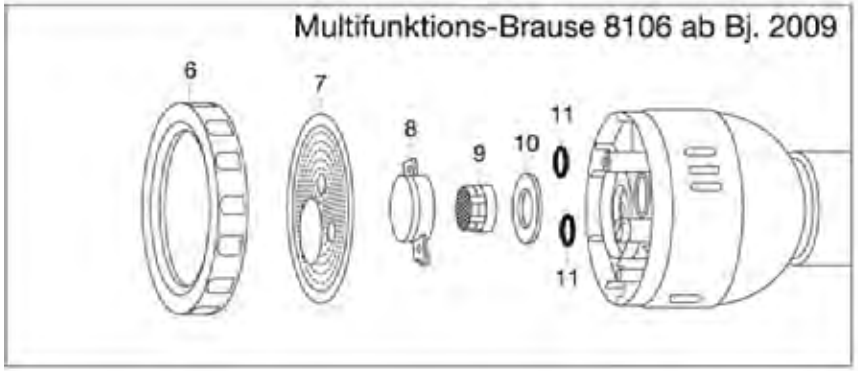

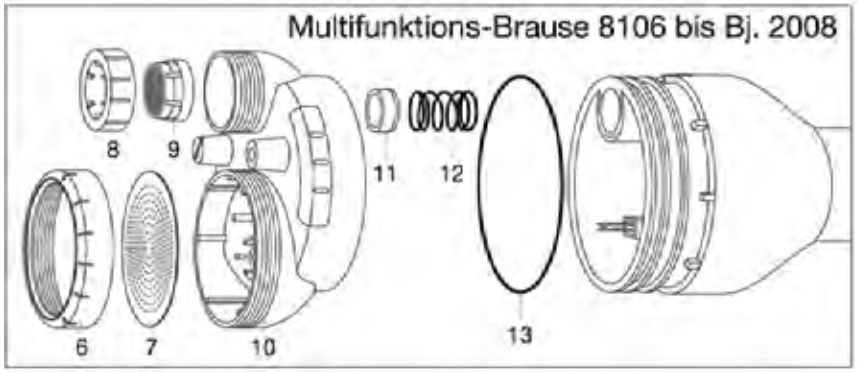

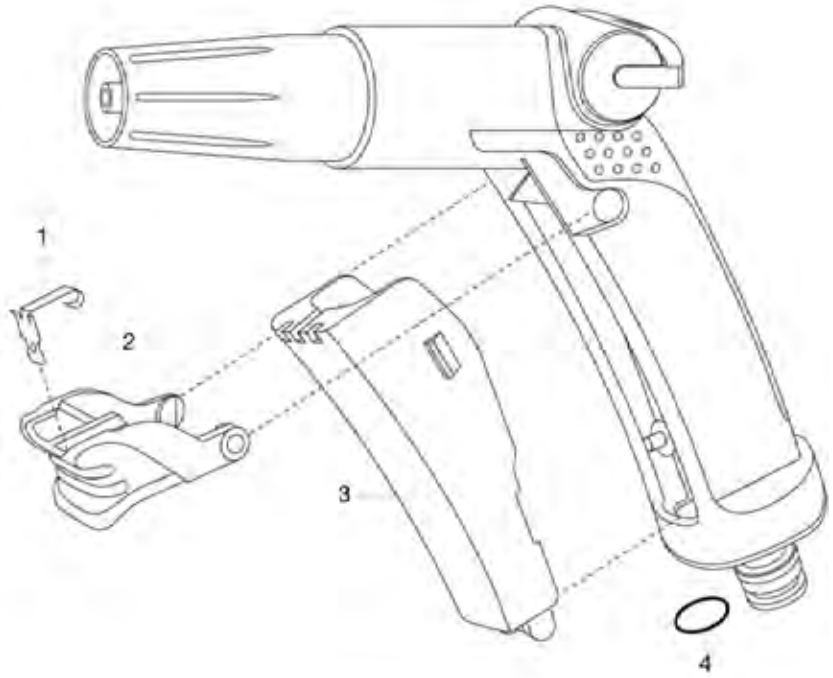

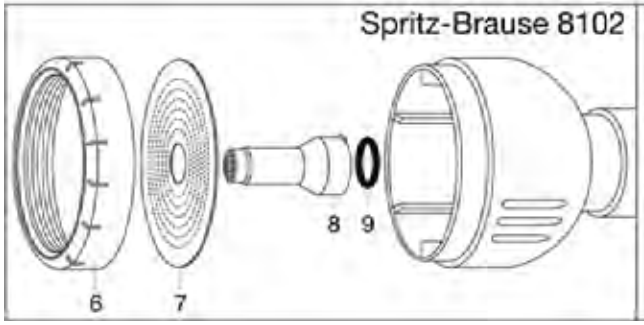

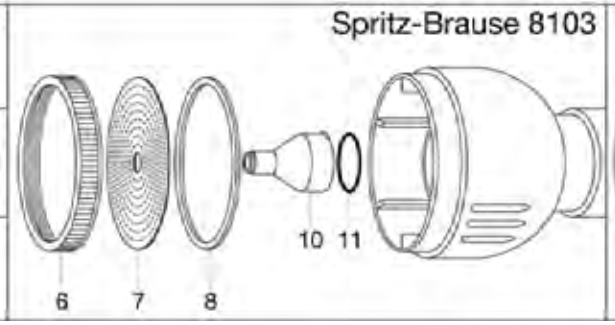

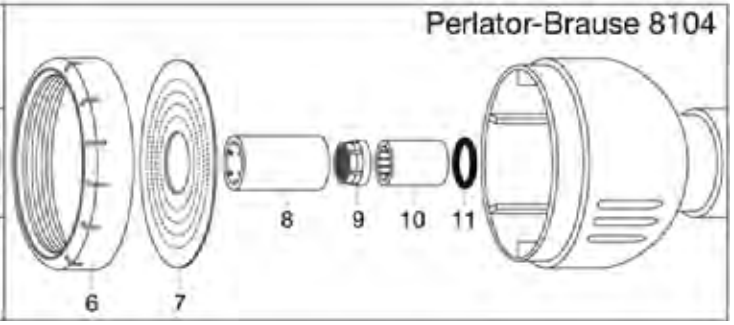

Bild Nr. Picture No.	Ersatzteil-Nr. Spare Part No.	Bezeichnung	Description	Désignation	unverb. Preisempf. EUR / inkl. MwSt.
Art. 8100		**Impulsspritze**	**Gun Nozzle**	**Pistolet multijet**	
		bis Baujahr 2016	until 2016	jusqu'à 2016	
1,2	8100-00.710.00	Arretierung, kpl.	Locking device, cpl.	Bouton d'arrêt, cpl.	3,80
4	18300-00.600.16	O-Ring 10,5x2,7	O-ring 10,5x2,7	Joint torique 10,5x2,7	0,51
Art. 8102		**Spritzbrause**	**Shower/Spray Gun**	**Pistolet-arrosoir multijet**	
		bis Baujahr 2015	until 2015	jusqu'à 2015	
6	18321-00.610.07	Gewindering	Thread ring	Bague filetée	3,88
7	8102-00.600.11	Lochblech, Loch 13 mm	Perforated plate, hole 13 mm	Grille, trou 13 mm	2,46
8	8102-00.600.07	Düseneinsatz	Nozzle insert	Insert de buse	2,76
9	937-00.000.12	O-Ring 13,6x2,7	O-ring 13,6x2,7	Joint torique 13,6x2,7	1,05
		Alle anderen Teile wie bei Art. 8100	All other spare parts art. 8100	Pour toutes les autres pièces, voir 8100	
Art. 8103		**Spritzbrause-Aktion m. Schlauchstück**	**Shower/Spray Gun Offer**	**Pistolet-arrosoir multijet**	
		bis Baujahr 2015	until 2015	jusqu'à 2015	
6	948-00.600.09	Gewindering, anthrazit	Thread ring, anthracite	Bague filetée, anthracite	3,07
7	1050-00.600.16	Lochblech, Loch 7 mm	Perforated plate, hole 7 mm	Grille, trou 7 mm	2,46
8	948-00.600.01	Flachdichtung	Washer	Joint plat	1,77
11	937-00.000.12	O-Ring 13,6x2,7	O-ring 13,6x2,7	Joint torique 13,6x2,7	1,05
		Alle anderen Teile wie bei Art. 8100	All other spare parts art. 8100	Pour toutes les autres pièces, voir 8100	
Art. 8104		**Perlatorbrause**	**Perlator-Sprayer**	**Pistolet-arrosoir multijet**	
		bis Baujahr 2016	until 2016	jusqu'à 2016	
6	18321-00.610.07	Gewindering	Thread ring	Bague filetée	3,88
7	8104-00.600.01	Lochblech, Loch 23 mm	Perforated plate, hole 23 mm	Grille, trou 23 mm	2,46
8-11	8104-00.702.00	Perlator, kpl.	Bubble-jet filter, cpl.	Grill pluie fine, cpl.	3,70
9	8104-00.600.16	Strahlregler	Beam control	Régulateur de jet	2,86
		Alle anderen Teile wie bei Art. 8100	All other spare parts art. 8100	Pour toutes les autres pièces, voir 8100	
Art. 8106		**Multifunktionsbrause**	**Multi-Purpose Spray Gun**	**Pistolet-arrosoir multifunctions**	
		bis Baujahr 2008	until 2008	jusqu'à 2008	
6,7	8106-00.610.00	Gewindering, kpl.	Thread ring, cpl.	Bague filetée, cpl.	4,46
8	8106-00.600.11	Gewindering, klein	Thread ring, small	Bague filetée, petit	2,84
9	906-00.600.15	Perlatoreinsatz	Bubble-jet insert	Insert d'arrosoir de pulie fine	2,46
		Baujahr 2009 – 2016	Year of construction 2009 – 2016	Année de fabrication 2009 – 2016	
6	18321-00.610.07	Gewindering	Thread ring	Bague filetée	3,88
7	1931-00.600.24	Lochblech	Perforated plate	Grille	2,46
9	8104-00.600.16	Strahlregler	Beam control	Régulateur de jet	2,86
10	1931-00.600.57	Flachdichtung	Washer	Joint plat	1,77
11	881-00.001.07	O-Ring 5,7x1,9	O-ring 5,7x1,9	Joint torique 5,7x1,9	1,05
		Alle anderen Teile wie bei Art. 8100	All other spare parts art. 8100	Pour toutes les autres pièces, voir 8100	
Art. 8101		**Metall-Impulsspritze**	**Metal Spray Nozzle**	**Métal pistolet multijet**	
		bis Baujahr 2016	until 2016	jusqu'à 2016	
	18300-00.600.16	O-Ring 10,5x2,7	O-ring 10,5x2,7	Joint torique 10,5x2,7	0,51
	8100-00.710.00	Arretierung, kpl.	Locking device, cpl.	Bouton d'arrêt, cpl.	3,80
	8101-00.625.00	Metallhahnstück, vollst.	Tap connector metal, cpl.	Nez de robinet mètal, cpl.	8,77
	2602-00.600.06	O-Ring 22x2,5	O-ring 22x2,5	Joint torique 22x2,5	1,05
Art. 8107		**Metall-Multifunktionsbrause**	**Metal Multi-Purpose Spray Gun**	**Métal pistolet-arrosoir**	
		bis Baujahr 2016	until 2016	jusqu'à 2016	
	906-00.600.15	Perlatoreinsatz	Bubble-jet insert	Insert d'arrosoir de pulie fine	2,46
	8106-00.600.11	Gewindering, klein	Thread ring, small	Bague filetée, petit	2,84
	8106-00.610.00	Gewindering, kpl.	Thread ring, cpl.	Bague filetée, cpl.	4,46
		Alle anderen Teile wie bei Art. 8101	All other spare parts art. 8101	Pour toutes les autres pièces, voir 8101	
Art. 8119		**Classic Brause**	**Classic Fine Sprayer**	**Lance-arrosoir multijet Classic**	
Art. 8120		**Classic Impulsbrause**	**Classic Fine Spray Gun**	**Pistolet-arrosoir multijet Classic**	
Art. 8124		**Classic Giesstab**	**Classic Fine Spray Lance**	**Promo Fusil-arrosoir Classic**	
		bis Baujahr 2014	until 2014	jusqu'à 2014	
	18300-00.600.16	O-Ring 10,5x2,7	O-ring 10,5x2,7	Joint torique 10,5x2,7	0,51
	948-00.000.09	Lochblech	Perforated plate	Grille	2,46
	948-00.600.01	Flachdichtung	Washer	Joint plat	1,77
	8119-00.600.07	Gewindering, schwarz	Thread ring, black	Bague filetée, noir	3,14
Art. 8122		**Classic Multifunktionsbrause**	**Classic Multifunctional Sprayer**	**Promo Pistolet-arrosoir multifonctions Classic**	
		bis Baujahr 2014	until 2014	jusqu'à 2014	
	18300-00.600.16	O-Ring 10,5x2,7	O-ring 10,5x2,7	Joint torique 10,5x2,7	0,51
	948-00.600.01	Flachdichtung	Washer	Joint plat	1,77
	1940-00.610.13	Lochblech	Perforated plate	Grille	2,46
	8119-00.600.07	Gewindering, schwarz	Thread ring, black	Bague filetée, noir	3,14
Art. 8153		**Premium Regulierspritze**	**Premium Adjustable Spray Nozzle**	**Lance multijet nouvelle gènèration Premium**	
		bis Baujahr 2016	until 2016	jusqu'à 2016	
	2602-00.600.06	O-Ring 22x2,5	O-ring 22x2,5	Joint torique 22x2,5	1,05
	5550-00.600.50	O-Ring 15,1x2,7	O-ring 15,1x2,7	Joint torique 15,1x2,7	1,05
	8101-00.625.00	Metallhahnstück, vollst.	Tap connector metal, cpl.	Nez de robinet mètal, cpl.	8,77
	8153-00.600.06	Bügel 2K	Bow 2K	Clips 2K	3,90
	8153-00.621.00	Küken, vollst.	Turning knob, cpl.	Bouton rotatif, cpl.	4,00
Art. 8154		**Premium Regulier-Spritzbrause**	**Premium Adjustable Shower/Spray**	**Lance-arrosoir nouvelle génération Premium**	
		bis Baujahr 2016	until 2016	jusqu'à 2016	
	18300-00.600.16	O-Ring 10,5x2,7	O-ring 10,5x2,7	Joint torique 10,5x2,7	0,51
	2602-00.600.06	O-Ring 22x2,5	O-ring 22x2,5	Joint torique 22x2,5	1,05
	5550-00.600.50	O-Ring 15,1x2,7	O-ring 15,1x2,7	Joint torique 15,1x2,7	1,05
	8101-00.625.00	Metallhahnstück, vollst.	Tap connector metal, cpl.	Nez de robinet mètal, cpl.	8,77
	8153-00.600.06	Bügel 2K	Bow 2K	Clips 2K	3,90
	8153-00.621.00	Küken, vollst.	Turning knob, cpl.	Bouton rotatif, cpl.	4,00
	8154-00.610.00	Gewindering, kpl. 2K	Thread ring, cpl. 2K	Bague filetée, cpl. 2K	4,75
		Nur die aufgeführten Teile sind lieferbar!	Only the mentioned spare parts are available!	Seules les pièces indiquées sont disponibles!	

GARDENA

1937 Perlator-Gießstab

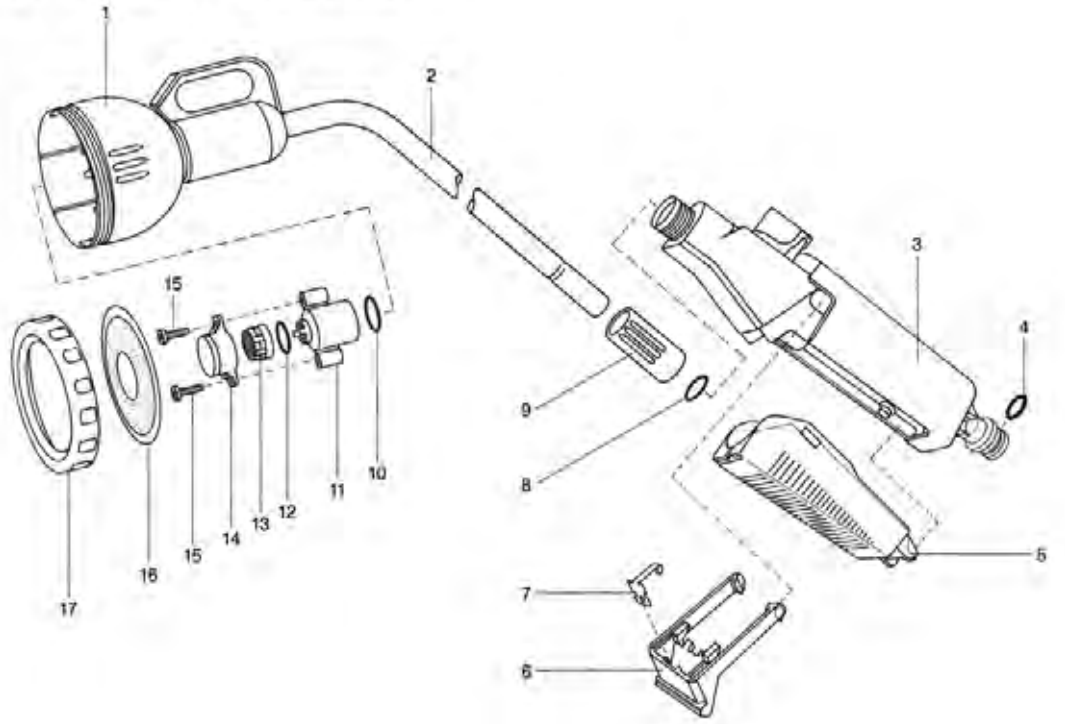

Art.-Nr. 8109

GARDENA Gießstab

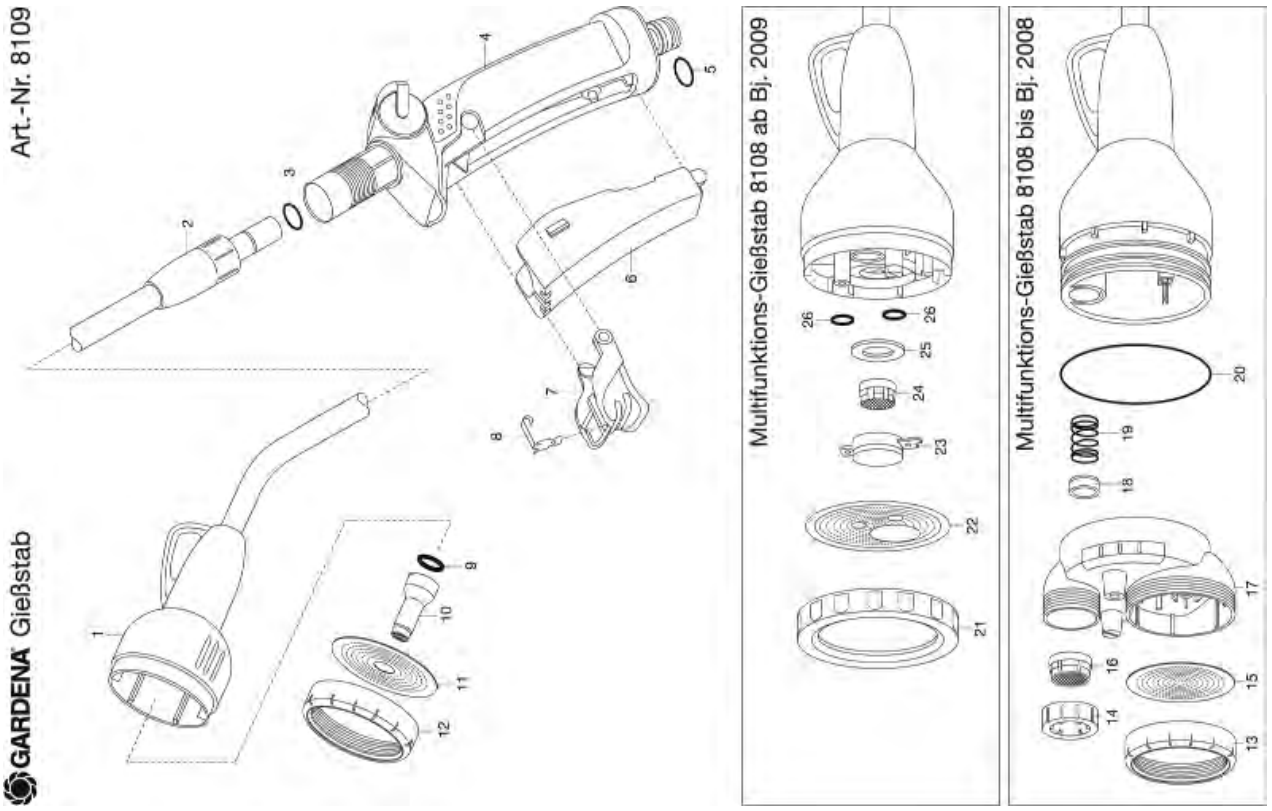

Bild Nr. / Picture No.	Ersatzteil-Nr. / Spare Part No.	Bezeichnung	Description	Désignation	unverb. Preisempf. EUR / inkl. MwSt.
Art. 948		**Brause** bis Baujahr 2005	**Sprayer** until 2005	**Lance-arrosoir** jusqu'à 2005	
Art. 951		**Gießstab** bis Baujahr 2000	**Soft Sprayer** until 2000	**Fusil-arrosoir** jusqu'à 2000	
Art. 952		**Impulsbrause** bis Baujahr 2004	**Pulse sprayer** until 2004	**Pistolet-arrosoir** jusqu'à 2004	
	948-00.000.09	Lochblech	Perforated plate	Grille	2,46
	948-00.600.01	Flachdichtung	Washer	Joint plat	1,77
	948-00.600.06	Gewindering, grau	Thread ring, grey	Bague filetée, gris	3,07
Art. 949		**Gießstab mit Handventil** bis Baujahr 2014	**Soft Sprayer with Hand Valve** until 2014	**Fusil-arrosoir avec soupape à main** jusqu'à 2014	
	853-00.001.31	Druckfeder	Pressure spring	Ressort de pression	2,08
	853-00.001.46	Drücker, rot	Trigger, red	Gâchette, rouge	2,30
	853-00.711.00	Ventilkörper, kpl.	Valve body, cpl.	Corps de soupape, cpl.	3,62
	948-00.000.09	Lochblech	Perforated plate	Grille	2,46
	948-00.600.01	Flachdichtung	Washer	Joint plat	1,77
	948-00.600.06	Gewindering, grau	Thread ring, grey	Bague filetée, gris	3,07
	949-00.001.13	Drahtbügel	Wire bow	Anse en fil métallique	2,55
	949-00.003.11	Überwurfmutter, grau	Union nut, rey	Écrou-raccord, gris	2,03
	949-00.010.00	Verschlussschraube, kpl.	Locking screw, cpl.	Bouchon de fermeture à vis, cpl.	1,77
	949-00.630.00	Handventil für Gießstab	Hand valve f. soft sprayer	Soupape à main p. fusil-arrosoir	14,34
	949-00.702.00	Gießstab, kpl. -ohne Handventil-	Soft sprayer without hand valve	Fusil-arrosoir, cpl. -sans soupape à main-	15,20
	1120-00.000.01	Flachdichtung 19,45/12x3 (1/2")	Washer 19,45/12x3 (1/2")	Joint plat 19,45/12x3 (1/2")	1,77
Art. 1935		**Spritz-Gießstab** bis Baujahr 2003	**Multi-Purpose Spray Lance** until 2003	**Fusil-arrosoir multijet** jusqu'à 2003	
	18300-00.600.16	O-Ring 10,5x2,7	O-ring 10,5x2,7	Joint torique 10,5x2,7	0,51
	937-00.000.12	O-Ring 13,6x2,7	O-ring 13,6x2,7	Joint torique 13,6x2,7	1,05
	1413-00.650.04	O-Ring 12x3	O-ring 12x3	Joint torique 12x3	1,05
	1927-00.600.12	Lochblech	Perforated plate	Grille	2,46
	1927-00.600.21	Düse	Nozzle	Buse	2,53
	18321-00.610.07	Gewindering	Thread ring	Bague filetée	3,88
	18334-00.600.21	Überwurfmutter	Union nut	Écrou-raccord	2,03
	18334-00.798.00	Griff vollst. mit Adapter	Handle compl. with adapter	Poignée, cpl. avec adaptateur	14,34
Art. 1936		**Ampel-Impuls-Gießstab** bis Baujahr 2015	**Spray Lance Flower Pots** until 2015	**Fusil-arrosoir pour suspensions** jusqu'à 2015	
	949-00.630.00	Handventil für Gießstab	Hand valve f. soft sprayer	Soupape à main p. fusil-arrosoir	14,34
Art. 1937		**Perlator-Gießstab** bis Baujahr 2003	**Perlator Spray Lance** until 2003	**Fusil-arrosoir pour suspensions** jusqu'à 2003	
3-7	18334-00.798.00	Griff vollst. mit Adapter	Handle compl. with adapter	Poignée, cpl. avec adaptateur	14,34
4	18300-00.600.16	O-Ring 10,5x2,7	O-ring 10,5x2,7	Joint torique 10,5x2,7	0,51
8	1413-00.650.04	O-Ring 12x3	O-ring 12x3	Joint torique 12x3	1,05
9	18334-00.600.21	Überwurfmutter	Union nut	Écrou-raccord	2,03
10-14	1929-00.701.00	Perlator, kpl.	Bubble-jet filter, cpl.	Grille pluie fine, cpl.	2,46
13	906-00.600.15	Perlatoreinsatz	Bubble-jet insert	Insert d'arrosoir de pulie fine	2,46
16	1929-00.600.12	Lochblech	Perforated plate	Grille	2,46
17	18321-00.610.07	Gewindering	Thread ring	Bague filetée	3,88
Art. 8108		**Multifunktions-Gießstab** bis Baujahr 2008	**Multi-Purpose Spray Lance** until 2008	**Fusil-arrosoir multijet** jusqu'à 2008	
2	8108-00.600.16	Gewindehülse, alt	Threaded bush, old	Douille filetée, vieil	2,30
2	18334-00.600.21	Überwurfmutter, neu	Union nut, new	Écrou-raccord, nouvelle	2,03
3	1413-00.650.04	O-Ring 12x3	O-ring 12x3	Joint torique 12x3	1,05
4-8	18334-00.798.00	Griff vollst. mit Adapter	Handle compl. with adapter	Poignée, cpl. avec adaptateur	14,34
5	18300-00.600.16	O-Ring 10,5x2,7	O-ring 10,5x2,7	Joint torique 10,5x2,7	0,51
13,15	8106-00.610.00	Gewindering, kpl.	Thread ring, cpl.	Bague filetée, cpl.	4,46
14	8106-00.600.11	Gewindering, klein	Thread ring, small	Bague filetée, petit	2,84
16	906-00.600.15	Perlatoreinsatz	Bubble-jet insert	Insert d'arrosoir de pulie fine	2,46
		Baujahr 2009 – 2015	Year of construction 2009– 2015	Année de fabrication 2009 – 2015	
21	18321-00.610.07	Gewindering	Thread ring	Bague filetée	3,88
22	1931-00.600.24	Lochblech	Perforated plate	Grille	2,46
24	8104-00.600.16	Strahlregler	Beam control	Régulateur de jet	2,86
25	1931-00.600.57	Flachdichtung	Washer	Joint plat	1,77
26	881-00.001.07	O-Ring 5,7x1,9	O-ring 5,7x1,9	Joint torique 5,7x1,9	1,05
Art. 8109		**Spritz-Gießstab** bis Baujahr 2015	**Spray Lance** until 2015	**Fusil-arrosoir** jusqu'à 2015	
2	8108-00.600.16	Gewindehülse, alt	Threaded bush, old	Douille filetée, vieil	2,30
2	18334-00.600.21	Überwurfmutter, neu	Union nut, new	Écrou-raccord, nouvelle	2,03
3	1413-00.650.04	O-Ring 12x3	O-ring 12x3	Joint torique 12x3	1,05
4-8	18334-00.798.00	Griff vollst. mit Adapter	Handle compl. with adapter	Poignée, cpl. avec adaptateur	14,34
5	18300-00.600.16	O-Ring 10,5x2,7	O-ring 10,5x2,7	Joint torique 10,5x2,7	0,51
9	937-00.000.12	O-Ring 13,6x2,7	O-ring 13,6x2,7	Joint torique 13,6x2,7	1,05
10	8102-00.600.07	Düseneinsatz	Nozzle insert	Insert de buse	2,76
11	8102-00.600.11	Lochblech, Loch 13 mm	Perforated plate, hole 13 mm	Grille, trou 13 mm	2,46
12	18321-00.610.07	Gewindering	Thread ring	Bague filetée	3,88
Art. 8155		**Premium Spritz-Gießstab** bis Baujahr 2016	**Premium Spray Lance** until 2016	**Fusil-arrosoir Premium** jusqu'à 2016	
	5550-00.600.50	O-Ring 15,1x2,7	O-ring 15,1x2,7	Joint torique 15,1x2,7	1,05
	8101-00.625.00	Metallhahnstück, vollst.	Tap connector metal, cpl.	Nez de robinet mètal, cpl.	8,77
	8102-00.600.11	Lochblech, Loch 13 mm	Perforated plate, hole 13 mm	Grille, trou 13 mm	2,46
	8153-00.600.06	Bügel 2K	Bow 2K	Clips 2K	3,90
	8153-00.621.00	Küken, vollst.	Turning knob, cpl.	Bouton rotatif, cpl.	4,00
	18321-00.610.07	Gewindering	Thread ring	Bague filetée	3,88
Art. 18330		**Gießstab**	**Classic Spray Lance**	**Fusil-arrosoir**	
	18300-00.600.16	O-Ring 10,5x2,7	O-ring 10,5x2,7	Joint torique 10,5x2,7	0,51
	2602-00.600.06	O-Ring 22x2,5	O-ring 22x2,5	Joint torique 22x2,5	1,05
	18303-00.610.00	Nippel bedruckt, vollst.	Nipple, cpl.	Raccord fileté, cpl.	3,39
	18310-00.610.00	Gewindering 2K mit Lochblech	Thread ring incl. perforated plate	Bague filetée avec grille	4,99
Art. 18332		**Classic Gießstab**	**Classic Spray Lance**	**Fusil-arrosoir avec régulateur Classic**	
	18300-00.600.16	O-Ring 10,5x2,7	O-ring 10,5x2,7	Joint torique 10,5x2,7	0,51
	2602-00.600.06	O-Ring 22x2,5	O-ring 22x2,5	Joint torique 22x2,5	1,05
	18303-00.610.00	Nippel bedruckt, vollst.	Nipple, cpl.	Raccord fileté, cpl.	3,39
	18310-00.610.00	Gewindering 2K mit Lochblech	Thread ring incl. perforated plate	Bague filetée avec grille	4,99
	18313-00.600.31	Sieb	Filter	Filtre	1,56
Art. 18334		**Comfort Gießstab**	**Comfort Spray Lance**	**Fusil-arrosoir Comfort**	
Kopf	18321-00.610.06	Gewindering	Thread ring	Bague filetée	5,03
	18321-00.610.31	Lochblech	Perforated plate	Grille	2,46
	18321-00.610.41	Flachdichtung	Washer	Joint plat	1,87
	18334-00.620.01	Stechstrahlduese	Nozzle	Buse	4,06
Gelenk	913-00.680.01	O-Ring 7,5x2	O-ring 7,5x2	Joint torique 7,5x2	1,05
	1672-00.600.11	O-Ring 24x2	O-ring 24x2	Joint torique 24x2	1,05
	2648-00.600.89	STS Schraube 40x16	STS Screw 40x16	STS Vis 40x16	1,37
	6500-00.610.00	Pin, kpl.	Pin, cpl.	Pin, cpl.	0,75
	18334-00.600.06	Abdeckung	Cover	Couvercle	2,14
Rohr	1413-00.650.04	O-Ring 12x3	O-ring 12x3	Joint torique 12x3	1,05
	18334-00.600.21	Überwurfmutter	Union nut	Écrou-raccord	2,03
	18334-00.798.00	Griff vollst. mit Adapter	Handle compl. with adapter	Poignée, cpl. avec adaptateur	14,34
Art. 18335		**Comfort Blumenampel-Gießstab**	**Comfort Hanging Basket Spray Lance**	**Fusil-arrosoir p. suspensions Comfort**	
Kopf	18321-00.610.06	Gewindering	Thread ring	Bague filetée	5,03
	18321-00.610.31	Lochblech	Perforated plate	Grille	2,46
	18321-00.610.41	Flachdichtung	Washer	Joint plat	1,87
Düse	906-00.600.15	Perlatoreinsatz	Bubble-jet insert	Insert d'arrosoir de pulie fine	2,46
	18321-00.610.46	Buchse	Bush	Douille	2,78
Gelenk	913-00.680.01	O-Ring 7,5x2	O-ring 7,5x2	Joint torique 7,5x2	1,05
	1672-00.600.11	O-Ring 24x2	O-ring 24x2	Joint torique 24x2	1,05
	2648-00.600.89	STS Schraube 40x16	STS Screw 40x16	STS Vis 40x16	1,37
	6500-00.610.00	Pin, kpl.	Pin, cpl.	Pin, cpl.	0,75
	18334-00.600.06	Abdeckung	Cover	Couvercle	2,14
Rohr	1413-00.650.04	O-Ring 12x3	O-ring 12x3	Joint torique 12x3	1,05
	18334-00.600.21	Überwurfmutter	Union nut	Écrou-raccord	2,03
	18334-00.798.00	Griff vollst. mit Adapter	Handle compl. with adapter	Poignée, cpl. avec adaptateur	14,34
Art. 18336		**Premium Gießstab**	**Premium Spray Lance**	**Fusil-arrosoir Premium**	
Kopf	937-00.000.12	O-Ring 13,6x2,7	O-ring 13,6x2,7	Joint torique 13,6x2,7	1,05
	8102-00.600.11	Lochblech, Loch 13 mm	Perforated plate, hole 13 mm	Grille, trou 13 mm	2,46
	8102-00.600.08	Düseneinsatz	Nozzle insert	Insert de buse	2,87
	18321-00.610.06	Gewindering	Thread ring	Bague filetée	5,03
Rohr	1413-00.650.04	O-Ring 12x3	O-ring 12x3	Joint torique 12x3	1,05
	18334-00.600.22	Überwurfmutter	Union nut	Écrou-raccord	2,03
	18336-00.710.00	Griff vollst. mit Adapter	Handle compl. with adapter	Poignée, cpl. avec adaptateur	14,34

Nur die aufgeführten Teile sind lieferbar!

Only the mentioned spare parts are available!

Seules les pièces indiquées sont disponibles!

GARDENA Premium Multibrause
Comfort Multibrause

Art.-Nr. 18317
Art.-Nr. 18315

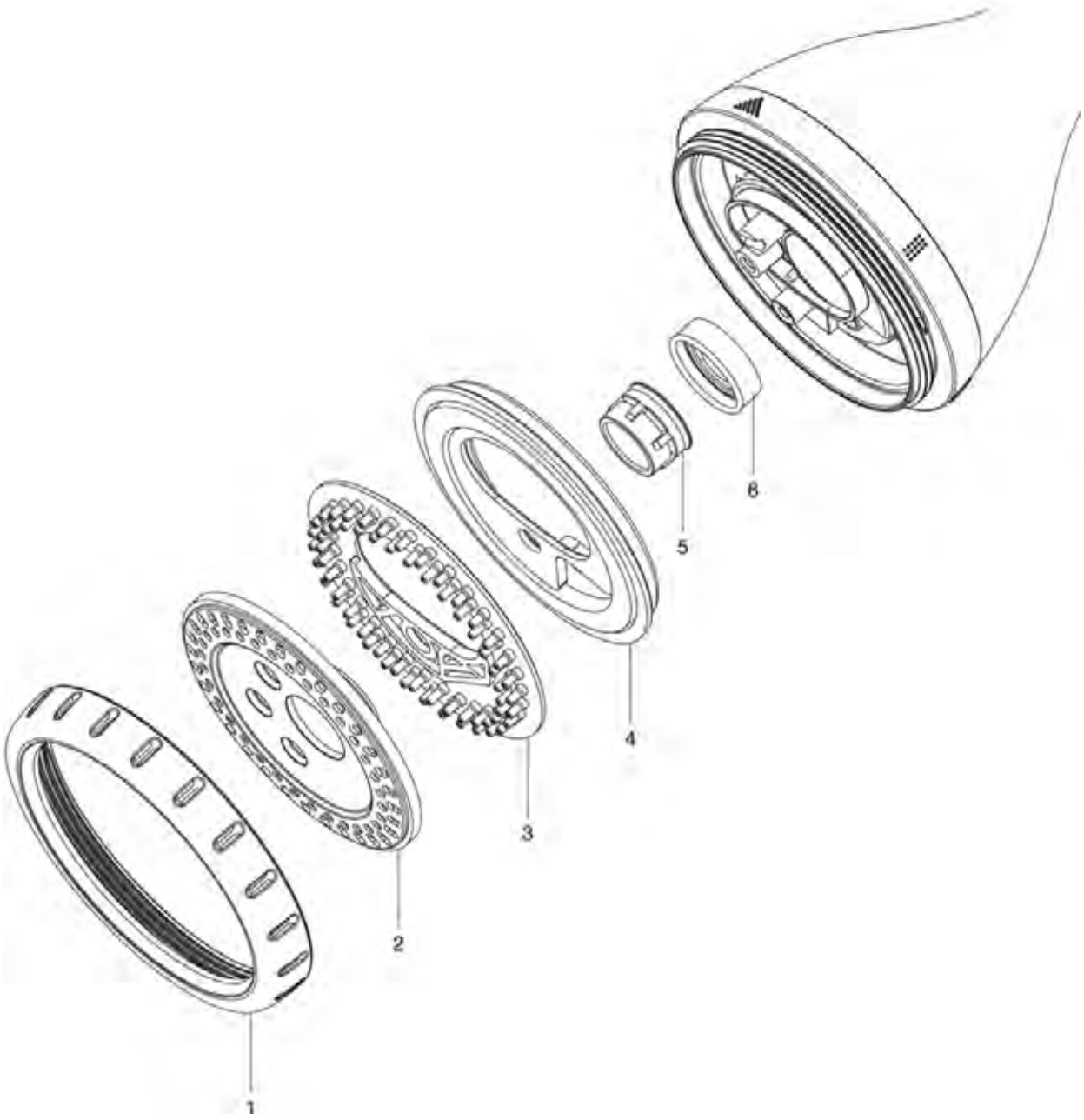

Bild Nr. / Picture No.	Ersatzteil-Nr. / Spare Part No.	Bezeichnung	Description	Désignation	unverb. Preisempf. EUR / inkl. MwSt.
Art. 18300		**Reinigungsspritze**	**Cleaning Nozzle**	**Lance de nettoyage**	
	18300-00.600.16	O-Ring 10,5x2,7	O-ring 10,5x2,7	Joint torique 10,5x2,7	0,51
Art. 18301		**Classic Reinigungsspritze**	**Classic Cleaning Nozzle**	**Pistolet de nettoyage - multijet Classic**	
	18300-00.600.16	O-Ring 10,5x2,7	O-ring 10,5x2,7	Joint torique 10,5x2,7	0,51
	2602-00.600.06	O-Ring 22x2,5	O-ring 22x2,5	Joint torique 22x2,5	1,05
	18303-00.610.00	Nippel bedruckt, vollst.	Nipple, cpl.	Raccord fileté, cpl.	3,39
Art. 18303		**Comfort Reinigungsspritze**	**Comfort Cleaning Nozzle**	**Pistolet de nettoyage Comfort**	
	2602-00.600.06	O-Ring 22x2,5	O-ring 22x2,5	Joint torique 22x2,5	1,05
	18300-00.600.16	O-Ring 10,5x2,7	O-ring 10,5x2,7	Joint torique 10,5x2,7	0,51
	18303-00.610.00	Nippel bedruckt, vollst.	Nipple, cpl.	Raccord fileté, cpl.	3,39
Art. 18304		**Comfort Reinigungsspritze ecoPulse**	**Comfort Cleaning Nozzle ecoPulse**	**Pistolet de nettoyage Comfort ecoPulse**	
	18300-00.600.16	O-Ring 10,5x2,7	O-ring 10,5x2,7	Joint torique 10,5x2,7	0,51
	18301-00.600.90	O-Ring 22x2,5	O-ring 22x2,5	Joint torique 22x2,5	1,05
	18303-00.610.00	Nippel bedruckt, vollst.	Nipple, cpl.	Raccord fileté, cpl.	3,39
Art. 18305		**Premium Reinigungsspritze**	**Premium Cleaning Nozzle**	**Pistolet de nettoyage Premium**	
	18300-00.600.16	O-Ring 10,5x2,7	O-ring 10,5x2,7	Joint torique 10,5x2,7	0,51
	2602-00.600.06	O-Ring 22x2,5	O-ring 22x2,5	Joint torique 22x2,5	1,05
	18305-00.610.00	Nippel vollst.	Nipple cpl.	Raccord fileté cpl.	5,94
Art. 18310		**Bewässerungsbrause**	**Watering Sprayer**	**Lance d'arrosage**	
	18300-00.600.16	O-Ring 10,5x2,7	O-ring 10,5x2,7	Joint torique 10,5x2,7	0,51
	18310-00.610.00	Gewindering 2K mit Lochblech	Thread ring incl. perforated plate	Bague filetée avec grille	4,99
Art. 18311		**Classic Bewässerungsbrause**	**Classic Watering Sprayer**	**Pistolet-arrosoir multijet Classic**	
Art. 18312		**Classic Brausen-Aktion**	**Classic Sprayer Offer**	**Promo Pistolet d'arrosage basique**	
	18300-00.600.16	O-Ring 10,5x2,7	O-ring 10,5x2,7	Joint torique 10,5x2,7	0,51
	2602-00.600.06	O-Ring 22x2,5	O-ring 22x2,5	Joint torique 22x2,5	1,05
	18303-00.610.00	Nippel bedruckt, vollst.	Nipple, cpl.	Raccord fileté, cpl.	3,39
	18310-00.610.00	Gewindering 2K mit Lochblech	Thread ring incl. perforated plate	Bague filetée avec grille	4,99
Art. 18313		**Classic Multibrause**	**Classic Multi Sprayer**	**Pistolet Multi-applications Classic**	
	18300-00.600.16	O-Ring 10,5x2,7	O-ring 10,5x2,7	Joint torique 10,5x2,7	0,51
	2602-00.600.06	O-Ring 22x2,5	O-ring 22x2,5	Joint torique 22x2,5	1,05
	18303-00.610.00	Nippel bedruckt, vollst.	Nipple, cpl.	Raccord fileté, cpl.	3,39
	18313-00.600.31	Sieb	Filter	Filtre	1,56
Art. 18315		**Comfort Multibrause**	**Comfort Multi Sprayer**	**Pistolet multi-applications Comfort**	
1	18315-00.610.16	Gewindering	Thread ring	Bague filetée	5,70
2	18315-00.610.21	Blende	Screen	Écran	3,88
3	18315-00.610.31	Düsenmatte	Nozzle insert	Insert de buse	6,12
4	18315-00.610.26	Tropfreduzierung	Drip reducer	Réducteur d'égouttement	4,47
5	906-00.600.15	Perlatoreinsatz	Bubble-jet insert	Insert d'arrosoir de pulie fine	2,46
	2602-00.600.06	O-Ring 22x2,5	O-ring 22x2,5	Joint torique 22x2,5	1,05
	18300-00.600.16	O-Ring 10,5x2,7	O-ring 10,5x2,7	Joint torique 10,5x2,7	0,51
	18303-00.610.00	Nippel bedruckt, vollst.	Nipple, cpl.	Raccord fileté, cpl.	3,39
	18313-00.600.31	Sieb	Filter	Filtre	1,56
Art. 18317		**Premium Multibrause**	**Premium Multi Sprayer**	**Pistolet multi-applications Premium**	
1	18315-00.610.16	Gewindering	Thread ring	Bague filetée	5,70
2	18315-00.610.22	Blende	Screen	Écran	3,80
3	18315-00.610.31	Düsenmatte	Nozzle insert	Insert de buse	6,12
4	18315-00.610.26	Tropfreduzierung	Drip reducer	Réducteur d'égouttement	4,47
5	906-00.600.15	Perlatoreinsatz	Bubble-jet insert	Insert d'arrosoir de pulie fine	2,46
	18300-00.600.16	O-Ring 10,5x2,7	O-ring 10,5x2,7	Joint torique 10,5x2,7	0,51
	2602-00.600.06	O-Ring 22x2,5	O-ring 22x2,5	Joint torique 22x2,5	1,05
	18305-00.610.00	Nippel vollst.	Nipple cpl.	Raccord fileté cpl.	5,94
	18313-00.600.31	Sieb	Filter	Filtre	1,56
Art. 18319		**Comfort Brause**	**Comfort Bed Sprayer**	**Pistolet-arrosoir p. parterre Comfort**	
	18300-00.600.16	O-Ring 10,5x2,7	O-ring 10,5x2,7	Joint torique 10,5x2,7	0,51
	2602-00.600.06	O-Ring 22x2,5	O-ring 22x2,5	Joint torique 22x2,5	1,05
	18303-00.610.00	Nippel bedruckt, vollst.	Nipple, cpl.	Raccord fileté, cpl.	3,39
	18313-00.600.31	Sieb	Filter	Filtre	1,56
	18319-00.610.00	Sprühkopf vollst.	Spray head, cpl.	Corps d'arrosoir, cpl.	14,99
Art. 18321		**Comfort Brause**	**Comfort Sensitive Plant Sprayer**	**Pistolet-arrosoir plantes sensib. Comfort**	
	18300-00.600.16	O-Ring 10,5x2,7	O-ring 10,5x2,7	Joint torique 10,5x2,7	0,51
	2602-00.600.06	O-Ring 22x2,5	O-ring 22x2,5	Joint torique 22x2,5	1,05
	18303-00.610.00	Nippel bedruckt, vollst.	Nipple, cpl.	Raccord fileté, cpl.	3,39
	18321-00.610.06	Gewindering	Thread ring	Bague filetée	5,03
	18321-00.610.21	Düseneinsatz	Nozzle insert	Insert de buse	3,70
	18321-00.610.31	Lochblech	Perforated plate	Grille	2,46
	18321-00.610.36	Nebeldüse	Mist nozzle	Buse	4,06
	18321-00.610.41	Flachdichtung	Washer	Joint plat	1,87
Art. 18323		**Premium Reinigungsspritze**	**Premium Cleaning Nozzle**	**Pistolet de nettoyage Premium**	
	2602-00.600.06	O-Ring 22x2,5	O-ring 22x2,5	Joint torique 22x2,5	1,05
	18300-00.600.16	O-Ring 10,5x2,7	O-ring 10,5x2,7	Joint torique 10,5x2,7	0,51
	18303-00.610.00	Nippel bedruckt, vollst.	Nipple, cpl.	Raccord fileté, cpl.	3,39
	18321-00.610.06	Gewindering	Thread ring	Bague filetée	5,03
	18321-00.610.31	Lochblech	Perforated plate	Grille	2,46
	18321-00.610.41	Flachdichtung	Washer	Joint plat	1,87
	18334-00.620.01	Stechstrahlduese	Nozzle	Buse	4,06
	18334-00.620.06	Diffusor	Diffusor	Diffuseur	2,21
Art. 18405		**city gardening Balkonbrause**	**city gardening Balcony Sprayer**	**city gardening Pistolet-arrosoir de balcon**	
	18300-00.600.16	O-Ring 10,5x2,7	O-ring 10,5x2,7	Joint torique 10,5x2,7	0,51
	18301-00.600.90	O-Ring 22x2,5	O-ring 22x2,5	Joint torique 22x2,5	1,05
	18303-00.610.00	Nippel bedruckt, vollst.	Nipple, cpl.	Raccord fileté, cpl.	3,39
	18405-00.600.11	Gewindering	Thread ring	Bague filetée	4,00
	18405-00.600.37	Lochblech	Perforated plate	Grille	2,46
	18405-00.600.39	Formdichtung	Form washer	Joint caoutchouc	1,77
		Nur die aufgeführten Teile sind lieferbar!	Only the mentioned spare parts are available!	Seules les pièces indiquées sont disponibles!	

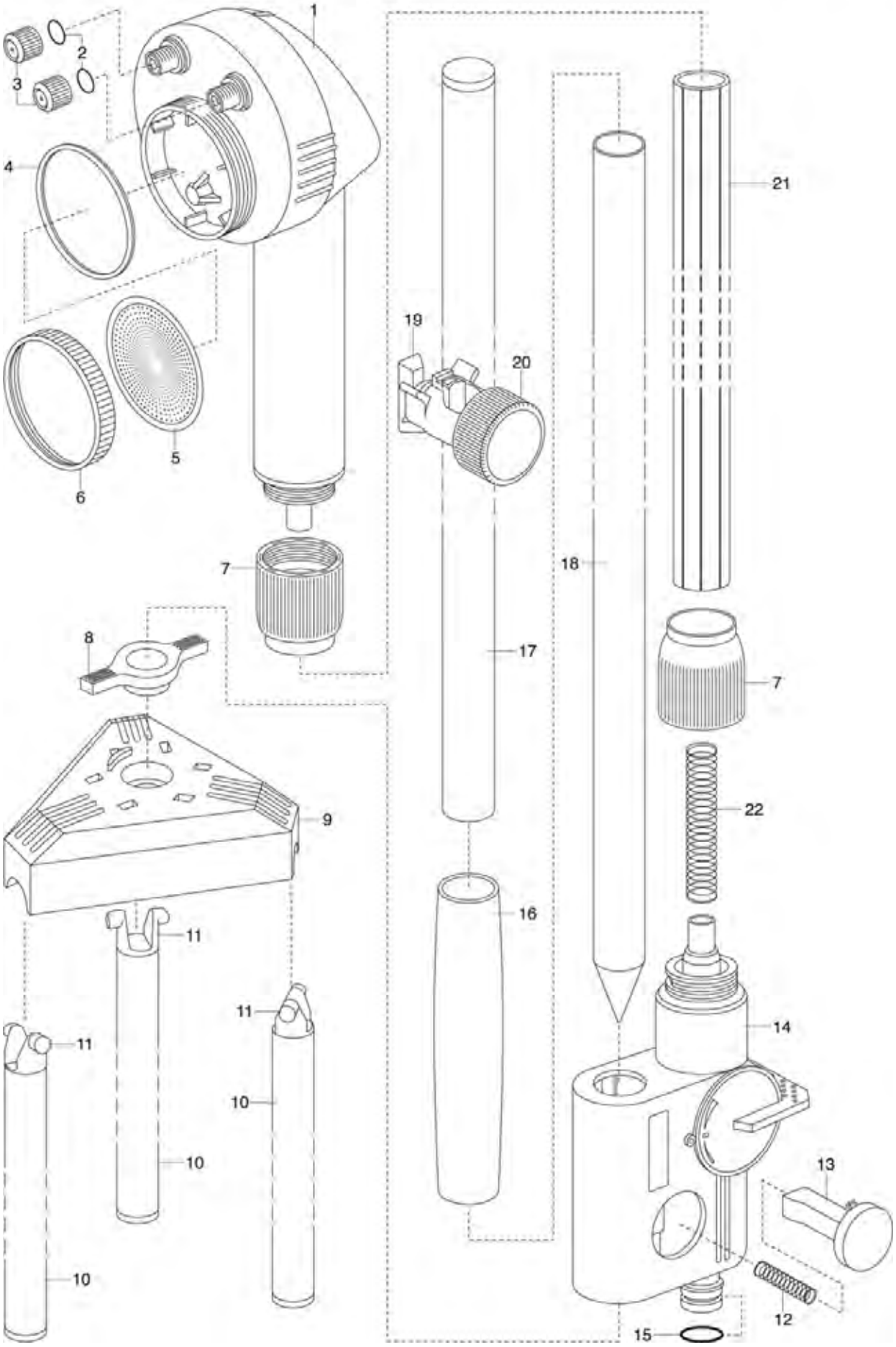
1
2
3
4
5
6
7
8
9
10
11
12
13
14
15
16
17
18
19
20
21
22

Bild Nr. / Picture No.	Ersatzteil-Nr. / Spare Part No.	Bezeichnung	Description	Désignation	unverb. Preisempf. EUR / inkl. MwSt.
Art. 956		**Gartendusche L**	**Garden Shower L**	**Douche de jardin L**	
		bis Baujahr 2002	until 2002	jusqu'à 2002	
	948-00.000.09	Lochblech	Perforated plate	Grille	2,46
	948-00.600.01	Flachdichtung	Washer	Joint plat	1,77
	948-00.600.09	Gewindering, anthrazit	Thread ring, anthracite	Bague filetée, anthracite	3,07
	954-00.102.17	Überwurfmutter, schwarz	Union nut, black	Écrou-raccord, noir	1,17
	956-00.030.00	Absperrventil, kpl.	Non-return valve, cpl.	Soupape d'arrêt, cpl.	16,45
Art. 954		**Gartendusche**	**Garden Shower**	**Douche de jardin**	
		bis Baujahr 2002	until 2002	jusqu'à 2002	
Art. 956		**Gartendusche**	**Garden Shower**	**Douche de jardin**	
		bis Baujahr 2002	until 2002	jusqu'à 2002	
	948-00.000.09	Lochblech	Perforated plate	Grille	2,46
	948-00.600.01	Flachdichtung	Washer	Joint plat	1,77
	948-00.600.09	Gewindering, anthrazit	Thread ring, anthracite	Bague filetée, anthracite	3,07
	954-00.600.35	Druckfeder	Pressure spring	Ressort de pression	2,08
	954-00.600.51	Arretierung, rot	Locking device, red	Bouton d'arrêt, rouge	2,05
	956-00.600.01	Lagergehäuse	Bearing housing	Carter de socle	10,77
	956-00.600.06	Klemmhebel	Clamp lever	Levier de serrage	2,11
	956-00.600.11	Lager für Fußrohr, weiß	Bearing for base pipe, white	Palier pour tube du pied, blanc	2,11
	959-00.740.00	Brausenkörper, vollst.	Spray body, cpl.	Corps d'arrosoir, cpl.	8,02
	960-00.720.00	Fußrohr, vollst.	Base pipe, cpl.	Tube du pied, cpl.	12,30
	1120-00.000.01	Flachdichtung 19,45/12x3 (1/2")	Washer 19,45/12x3 (1/2")	Joint plat 19,45/12x3 (1/2")	1,77
Art. 958-30		**Gartendusche**	**Garden Shower**	**Douche de jardin**	
	954-00.004.00	Duschkopfeinsatz, rot	Shower head insert, red	Insert de tête de douche, rouge	4,24
	954-00.102.17	Überwurfmutter, schwarz	Union nut, black	Écrou-raccord, noir	1,17
	954-00.221.00	Duschkopf, vollst.	Shower head, cpl.	Tête de douche, cpl.	9,65
	956-00.030.00	Absperrventil, kpl.	Non-return valve, cpl.	Soupape d'arrêt, cpl.	16,45
Art. 959		**Gartendusche duo**	**Garden shower duo**	**Douche de jardin duo**	
	18300-00.600.16	O-Ring 10,5x2,7	O-ring 10,5x2,7	Joint torique 10,5x2,7	0,51
	948-00.000.09	Lochblech	Perforated plate	Grille	2,46
	948-00.600.01	Flachdichtung	Washer	Joint plat	1,77
	948-00.600.09	Gewindering, anthrazit	Thread ring, anthracite	Bague filetée, anthracite	3,07
	954-00.600.35	Druckfeder	Pressure spring	Ressort de pression	2,08
	954-00.600.51	Arretierung, rot	Locking device, red	Bouton d'arrêt, rouge	2,05
	957-00.002.07	O-Ring 9,52x1,78	O-ring 9,52x1,78	Joint torique 9,52x1,78	1,05
	959-00.600.11	Düse	Nozzle	Buse	3,88
	959-00.740.00	Brausenkörper, vollst.	Spray body, cpl.	Corps d'arrosoir, cpl.	8,02
	1120-00.000.01	Flachdichtung 19,45/12x3 (1/2")	Washer 19,45/12x3 (1/2")	Joint plat 19,45/12x3 (1/2")	1,77
	1413-00.600.50	O-Ring 26,5x2,2	O-ring 26,5x2,2	Joint torique 26,5x2,2	1,05
Art. 960		**Gartendusche trio**	**Garden shower trio**	**Douche de jardin trio**	
1-6	960-00.730.00	Hauptteil, vollst. + Brausekörper	Main part, cpl. + shower head	Partie principale, cpl. + coprs d'arrosoir	16,01
2	957-00.002.07	O-Ring 9,52x1,78	O-ring 9,52x1,78	Joint torique 9,52x1,78	1,05
3	959-00.600.11	Düse	Nozzle	Buse	3,88
4	948-00.600.01	Flachdichtung	Washer	Joint plat	1,77
5	948-00.000.09	Lochblech	Perforated plate	Grille	2,46
6	948-00.600.09	Gewindering, anthrazit	Thread ring, anthracite	Bague filetée, anthracite	3,07
7	960-00.799.00	Überwurfmutter, vollst.	Union nut, cpl.	Écrou raccord, cpl.	2,03
8	956-00.600.06	Klemmhebel	Clamp lever	Levier de serrage	2,11
9	956-00.600.01	Lagergehäuse	Bearing housing	Carter de socle	10,77
10,11	960-00.720.00	Fußrohr, vollst.	Base pipe, cpl.	Tube du pied, cpl.	12,30
11	956-00.600.11	Lager für Fußrohr, weiß	Bearing for base pipe, white	Palier pour tube du pied, blanc	2,11
12	954-00.600.35	Druckfeder	Pressure spring	Ressort de pression	2,08
13	954-00.600.51	Arretierung, rot	Locking device, red	Bouton d'arrêt, rouge	2,05
14,15	960-00.711.00	Rohraufnahme, vollst.	Tube admission, cpl.	Admission de tube, cpl.	12,01
15	18300-00.600.16	O-Ring 10,5x2,7	O-ring 10,5x2,7	Joint torique 10,5x2,7	0,51
16	960-00.600.46	Muffe	Bush	Manchon	3,18
19,20	960-00.750.00	Hauptteilaufnahme, vollst.	Main part admission, cpl.	Admission de partie principale	5,52
Art. 961		**Gartendusche solo**	**Garden shower solo**	**Douche de jardin solo**	
	18300-00.600.16	O-Ring 10,5x2,7	O-ring 10,5x2,7	Joint torique 10,5x2,7	0,51
	948-00.000.09	Lochblech	Perforated plate	Grille	2,46
	948-00.600.01	Flachdichtung	Washer	Joint plat	1,77
	948-00.600.09	Gewindering, anthrazit	Thread ring, anthracite	Bague filetée, anthracite	3,07
	954-00.600.35	Druckfeder	Pressure spring	Ressort de pression	2,08
	954-00.600.51	Arretierung, rot	Locking device, red	Bouton d'arrêt, rouge	2,05
	959-00.740.00	Brausenkörper, vollst.	Spray body, cpl.	Corps d'arrosoir, cpl.	8,02
	1120-00.000.01	Flachdichtung 19,45/12x3 (1/2")	Washer 19,45/12x3 (1/2")	Joint plat 19,45/12x3 (1/2")	1,77
		Nur die aufgeführten Teile sind lieferbar!	Only the mentioned spare parts are available!	Seules les pièces indiquées sont disponibles!	

GARDENA Impuls-, Kreis- u. Sektorenregner Art.-Nr. 809/811

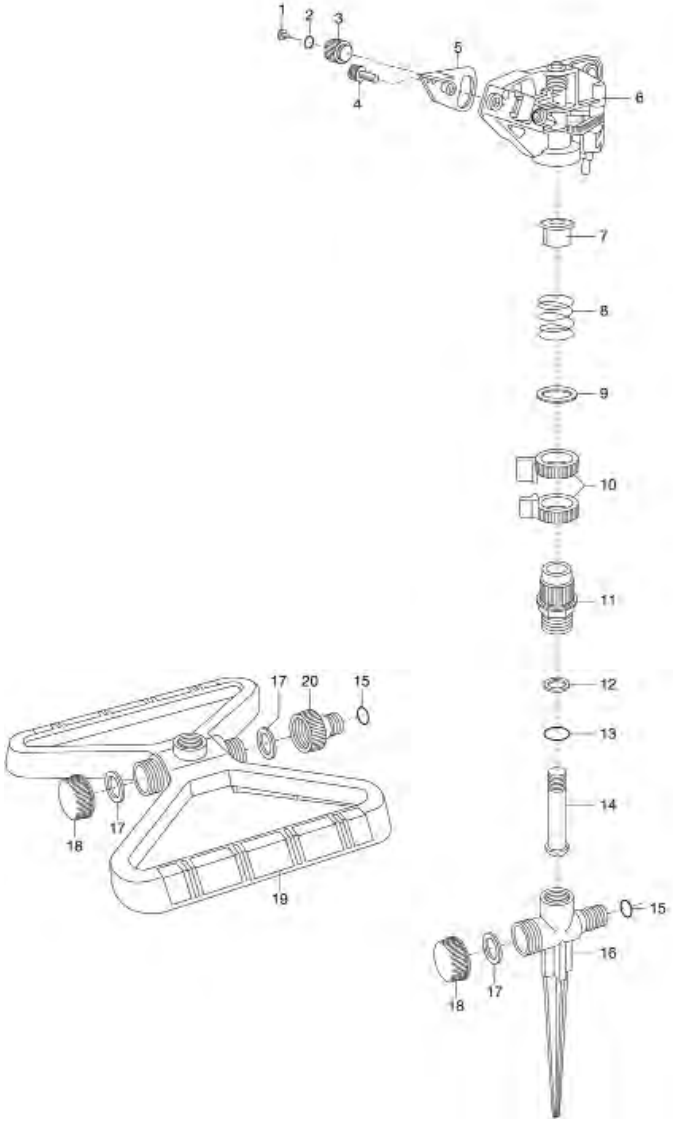

GARDENA Impulsregner Art.-Nr. 802/807

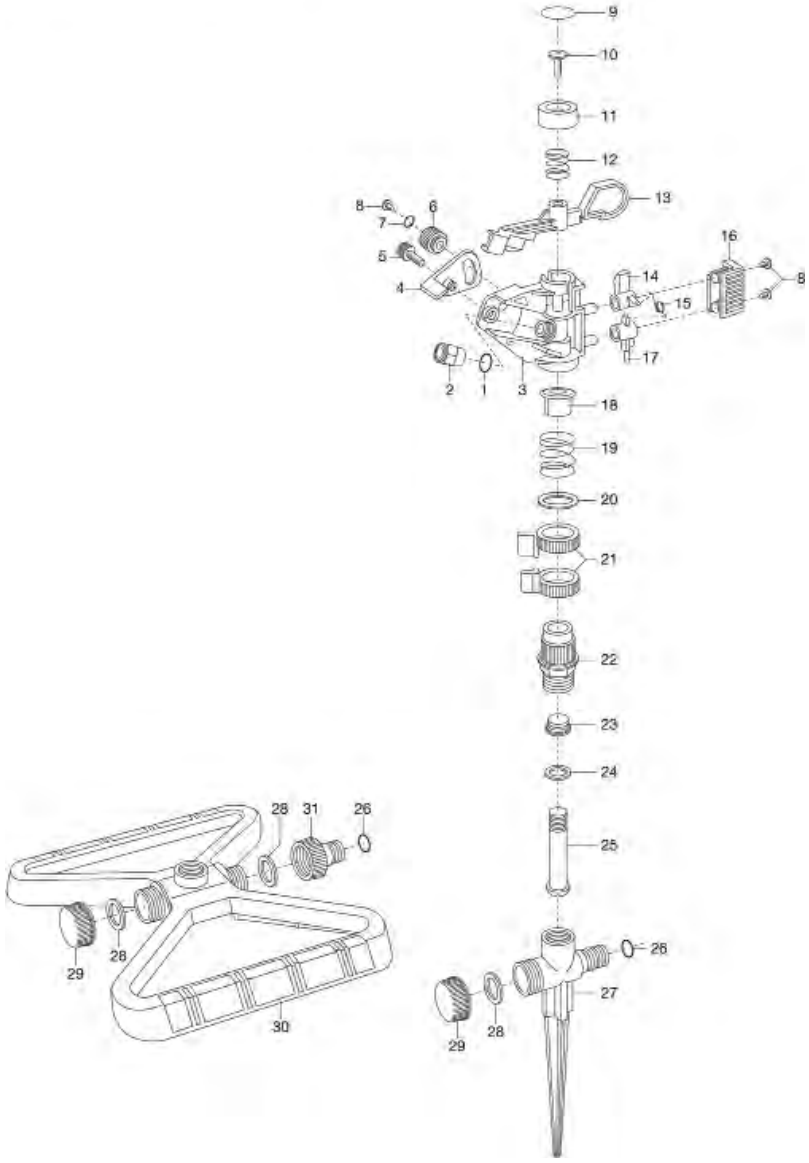

Bild Nr. / Picture No.	Ersatzteil-Nr. / Spare Part No.	Bezeichnung	Description	Désignation	unverb. Preisempf. EUR / inkl. MwSt.
Art. 802		**Kreisregner** bis Baujahr 2001	**Full Sprinkler** until 2001	**Arroseur-canon** jusqu'à 2001	
Art. 803		**Kreisregner** bis Baujahr 2000	**Full Sprinkler** until 2000	**Arroseur-canon** jusqu'à 2000	
Art. 807		**Kreis-u.Sektorenregner** bis Baujahr 2008	**Full-circle Plus Sprinkler** until 2008	**Arroseur-canon** jusqu'à 2008	
Art. 808		**Kreis-u.Sektorenregner** bis Baujahr 2008	**Full-circle Plus Sprinkler** until 2008	**Arroseur-canon** jusqu'à 2008	
Art. 812		**Kreis-u.Sektorenregner** bis Baujahr 1994	**Full-circle Plus Sprinkler** until 1994	**Arroseur-canon** jusqu'à 1994	
Art. 817		**Kreis-u.Sektorenregner** bis Baujahr 2008	**Full-circle Plus Sprinkler** until 2008	**Arroseur-canon** jusqu'à 2008	
Art. 827		**Kreis-u.Sektorenregner** bis Baujahr 2008	**Full-circle Plus Sprinkler** until 2008	**Arroseur-canon** jusqu'à 2008	
7	945-00.000.11	O-Ring 4,9x1,9	O-ring 4,9x1,9	Joint torique 4,9x1,9	1,05
8	817-00.600.14	Flachrundkopfschraube	Truss head screw	Boulon à tête bombée conique	0,70
10	817-00.600.28	Linsenschraube M4x12 H besch.	Oval head screw M4x12 H	Vis à tête bombée M4x12 H	0,87
12	817-00.600.21	Torsionsfeder	Torsion spring	Ressort à torsion	2,78
16	817-00.625.01	Schaltkasten	Switch box	Cache-levier	2,11
17	817-00.702.00	Schalthebel, vollst.	Control lever, cpl.	Poignée de commande, cpl.	3,62
19	817-00.610.09	Druckfeder	Pressure spring	Ressort de pression	2,17
24	991-00.600.31	Gleitring	Sliding ring	Bague coulissante	0,69
25	832-00.600.40	Hauptachse	Main axle	Axe principal	4,00
26	18300-00.600.16	O-Ring 10,5x2,7	O-ring 10,5x2,7	Joint torique 10,5x2,7	0,51
26-29	803-00.610.00	Spike, vollst.	Spike, cpl.	Pic, cpl.	11,35
28	1121-00.600.01	Flachdichtung 25,6/15,6x3 (3/4")	Washer 25,6/15,6x3 (3/4")	Joint plat 25,6/15,6x3 (3/4")	1,87
28,29	803-00.611.00	Endkappe, vollst. 3/4" hellgrau	End cap, cpl. 3/4" light grey	Bouchon terminal, cpl. 3/4" gris clair	3,18
26,28-31	802-00.620.00	Schlitten, vollst.	Slide, cpl.	Traîneau, cpl.	11,88
31	901-00.100.00	Hahnstück, kpl. 3/4"	Tap connector, cpl. 3/4"	Nez de robinet, cpl. 3/4"	2,45
	1976-00.600.68	Dichtring	Washer	Joint	1,77
Art. 827		**Regnerstativ f. Art. 827** bis Baujahr 2008	**Tripod for Pulse Sprinkler** until 2008	**Support pour réf. 827** jusqu'à 2008	
	826-00.600.00	Knoten, vollst.	Node, cpl.	Jonction cpl.	18,20
Art. 809		**Kreis-u.Sektorenregner** bis Baujahr 2008	**Part Circle Pulsating Sprinkler** until 2008	**Arroseur-canon** jusqu'à 2008	
Art. 811		**Kreis-u.Sektorenregner** bis Baujahr 2008	**Part Circle Pulsating Sprinkler** until 2008	**Arroseur-canon** jusqu'à 2008	
Art. 818		**Kreis-u.Sektorenregner** bis Baujahr 2008	**Part Circle Pulsating Sprinkler** until 2008	**Arroseur-canon** jusqu'à 2008	
1	817-00.600.14	Flachrundkopfschraube	Truss head screw	Boulon à tête bombée conique	0,70
2	945-00.000.11	O-Ring 4,9x1,9	O-ring 4,9x1,9	Joint torique 4,9x1,9	1,05
8	817-00.610.09	Druckfeder	Pressure spring	Ressort de pression	2,17
12	991-00.600.31	Gleitring	Sliding ring	Bague coulissante	0,69
13	1976-00.600.68	Dichtring	Washer	Joint	1,77
14	832-00.600.40	Hauptachse	Main axle	Axe principal	4,00
15	18300-00.600.16	O-Ring 10,5x2,7	O-ring 10,5x2,7	Joint torique 10,5x2,7	0,51
15-18	803-00.610.00	Spike, vollst.	Spike, cpl.	Pic, cpl.	11,35
17	1121-00.600.01	Flachdichtung 25,6/15,6x3 (3/4")	Washer 25,6/15,6x3 (3/4")	Joint plat 25,6/15,6x3 (3/4")	1,87
17,18	803-00.611.00	Endkappe, vollst. 3/4" hellgrau	End cap, cpl. 3/4" light grey	Bouchon terminal, cpl. 3/4" gris clair	3,18
15,17-20	802-00.620.00	Schlitten, vollst.	Slide, cpl.	Traîneau, cpl.	11,88
20	901-00.100.00	Hahnstück, kpl. 3/4"	Tap connector, cpl. 3/4"	Nez de robinet, cpl. 3/4"	2,45
Art. 832		**Turbinenregnerkopf** bis Baujahr 2008	**Turbo-Drive Sprinkler Head** until 2008	**Turbine** jusqu'à 2008	
	832-00.600.40	Hauptachse	Main axle	Axe principal	4,00
	832-00.702.00	Stellrad mit O-Ring	Adjusting wheel with O-ring	Bouton d'ajustement a. joint torique	1,94
	945-00.000.11	O-Ring 4,9x1,9	O-ring 4,9x1,9	Joint torique 4,9x1,9	1,05
	991-00.600.31	Gleitring	Sliding ring	Bague coulissante	0,69
	1548-00.600.26	Düse 450 L, orange	Nozzle 450 L, orange	Buse 450 L, orange	2,33
	1579-00.600.11	Sieb	Filter	Filtre	1,56
	1976-00.600.51	Kupplungsrad	Coupling wheel	Roue d'accouplement	2,05
	1976-00.600.68	Dichtung	Washer	Joint	1,77
Art. 831		**Turbinenregner mit Spike** bis Baujahr 2008	**Turbo-Drive Sprinkler with Spike** until 2008	**Turbine sur pic** jusqu'à 2008	
	803-00.610.00	Spike, vollst.	Spike, cpl.	Pic, cpl.	11,35
	803-00.611.00	Endkappe, vollst. 3/4" hellgrau	End cap, cpl. 3/4" light grey	Bouchon terminal, cpl. 3/4" gris clair	3,18
		Alle anderen Teile wie bei Art. 832	All other spare parts see art. 832	Pour toutes les autres pièces, voir réf. 832	
Art. 830		**Turbinenregner mit Schlitten** bis Baujahr 2008	**Turbo-Drive-Sprinkler with Sled** until 2008	**Turbine sur traîneau** jusqu'à 2008	
	802-00.620.00	Schlitten, vollst.	Slide, cpl.	Traîneau, cpl.	11,88
	803-00.611.00	Endkappe, vollst. 3/4" hellgrau	End cap, cpl. 3/4" light grey	Bouchon terminal, cpl. 3/4" gris clair	3,18
	901-00.100.00	Hahnstück, kpl. 3/4"	Tap connector, cpl. 3/4"	Nez de robinet, cpl. 3/4"	2,45
		Alle anderen Teile wie bei Art. 832	All other spare parts see art. 832	Pour toutes les autres pièces, voir réf. 832	
Art. 964		**Viereckregner** bis Baujahr 1999	**Oscillating Sprinkler** until 1999	**Arroseurs oscillants** jusqu'à 1999	
Art. 965		**Viereckregner** bis Baujahr 1989	**Oscillating Sprinkler** until 1989	**Arroseurs oscillants** jusqu'à 1989	
Art. 985		**Viereckregner** bis Baujahr 1999	**Oscillating Sprinkler** until 1999	**Arroseurs oscillants** jusqu'à 1999	
	964-00.640.00	Sieb, vollst.	Filter, cpl.	Filtre, cpl.	3,69
	991-00.720.00	Anschlussstück, vollst. (Art. 5304-20)	Connector, cpl. (Art. 5304-20)	Pièce de raccordement, cpl. (Réf. 5304-20)	3,89
Art. 969		**Sprühregner Aktion**	**Spike Sprinkler Offer**	**Promo Asperseur**	
Art. 970		**Sprühregner**	**Spike Sprinkler**	**Asperseur**	
	911-00.000.13	Klemmmutter 1/2"	Lock nut 1/2"	Écrou de serrage 1/2"	1,21
	970-00.000.06	Düse, rot – ohne Drallkörper	Nozzle, red – without insert	Buse, rouge – sans insert	4,24
	1670-00.600.06	O-Ring 20x2 (Düse)	O-ring 20x2 (Nozzle)	Joint torique 20x2 (Buse)	1,05
Art. 991		**Viereckregner Polo** bis Baujahr 2010	**Oscillating Sprinkler Polo** until 2010	**Arroseurs oscillants Polo** jusqu'à 2010	
Art. 992		**Viereckregner Polo** bis Baujahr 1993	**Oscillating Sprinkler** until 1993	**Arroseurs oscillants Polo** jusqu'à 1993	
Art. 993		**Viereckregner Polo** bis Baujahr 1993	**Oscillating Sprinkler** until 1993	**Arroseurs oscillants Polo** jusqu'à 1993	
	911-00.000.13	Klemmmutter 1/2"	Lock nut 1/2"	Écrou de serrage 1/2"	1,21
	964-00.640.00	Sieb, vollst.	Filter, cpl.	Filtre, cpl.	3,69
	991-00.615.00	Verschluss rot, vollst.	Sealing red, cpl.	Fermeture rouge, cpl.	1,34
	991-00.720.00	Anschlussstück, vollst. (Art. 5304-20)	Connector, cpl. (Art. 5304-20)	Pièce de raccordement, cpl. (Réf. 5304-20)	3,89
	991-00.731.00	Regnerkopf	Driving machanism	Tête d'arroseur	12,19
	1550-00.000.11	O-Ring 22,5x2	O-ring 22,5x2	Joint torique 22,5x2	1,05
Art. 995		**Schlauch-Regner 7,5 m**	**Sprinkler Hose 7,5 m**	**Arroseur souple 7,5 m**	
Art. 996		**Schlauch-Regner 15 m**	**Sprinkler Hose 15 m**	**Arroseur souple 15 m**	
	995-00.600.06	Klemmhülse	Collet	Douille de serrage	4,19
	995-00.600.11	Anschlussteil	Connecting part	Pièce de raccord	3,71
	995-00.702.00	Anschluss-Set, vollst. (Art. 5316-20)	Connecting kit, cpl. (Art. 5316-20)	Kit de raccordement, cpl. (Réf. 5316-20)	13,98
	6740-00.611.00	Endkappe USA, kpl.	End cap USA, cpl.	Bouchon terminal USA, cpl.	2,84
	6904-00.100.00	Hahnstück, kpl. mit USA Gewinde	Tap connector cpl. with USA thread	Nez de robinet cpl. avec filetage américain	4,05
	6918-00.100.00	Wasserstop mit US-Gewinde	Water stop 1/2" with US-thread	Aquastop filetage américain	8,58
	6919-00.720.00	Schlauchstück mit US-Gewinde	Hose connector with US-thread	Raccord rapide avec filetage américain	5,21
		Nur die aufgeführten Teile sind lieferbar!	Only the mentioned spare parts are available!	Seules les pièces indiquées sont disponibles!	

GARDENA Mini Zoom Art.-Nr. 8125

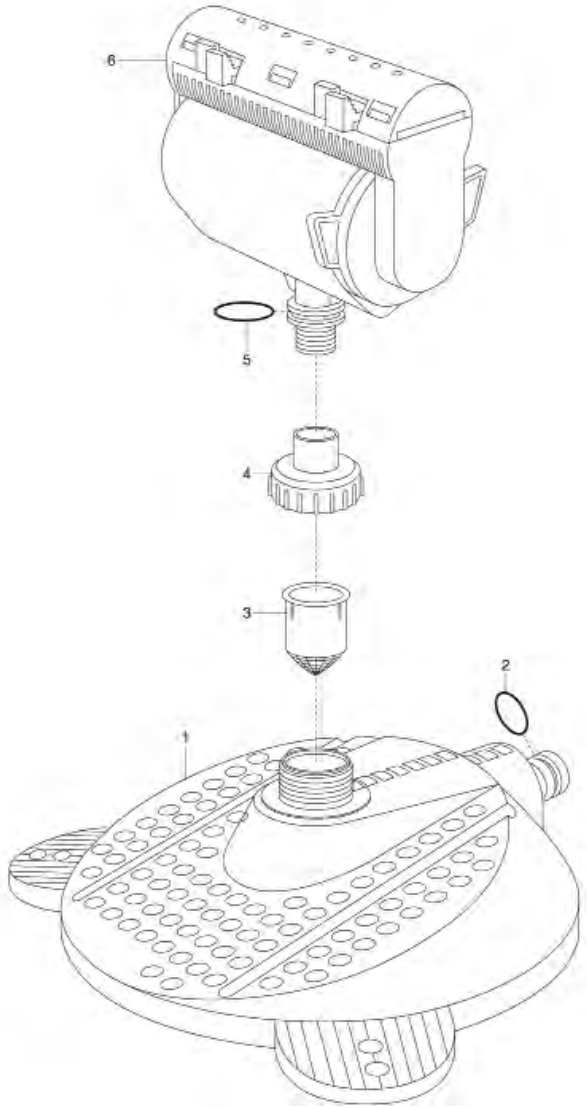

GARDENA

1948 Kreisregner Vario mit Schlitten
1949 Kreisregner Vario mit Spike

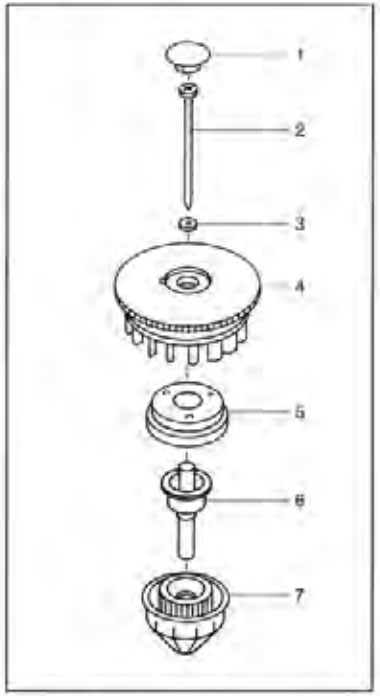

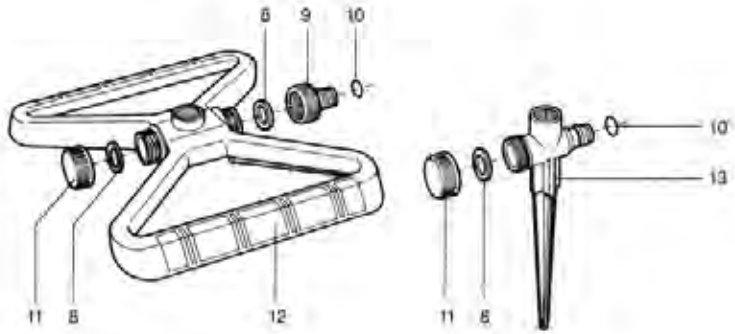

Bild Nr. / Picture No.	Ersatzteil-Nr. / Spare Part No.	Bezeichnung	Description	Désignation	unverb. Preisempf. EUR / inkl. MwSt.
Art. 1948		**Kreisregner Vario mit Schlitten**	**Circular Sprinkler Vario with Sled**	**Arroseur rotatif avec traîneau vario**	
1	1544-00.600.45	Deckel	Cover	Couvercle	2,28
2	1544-00.600.50	Blechschraube 3,9x60-C-H	Sheet metal screw 3,9x60-C-H	Vis à tôle 3,9x60-C-H	1,19
3	1544-00.600.43	Gleitscheibe	Sliding ring	Rondelle de coulissante	0,69
4	1544-00.600.01	Turbinenrad	Turbine wheel	Roue de turbine	3,21
5	1544-00.600.06	Topfrad	Wheel	Roue de turbine	1,63
7	1544-00.600.65	Strahlteiler	Jet deflector	Cône assembleur	2,38
8	1121-00.600.01	Flachdichtung 25,6/15,6x3 (3/4")	Washer 25,6/15,6x3 (3/4")	Joint plat 25,6/15,6x3 (3/4")	1,87
8-10	901-00.100.00	Hahnstück, kpl. 3/4"	Tap connector, cpl. 3/4"	Nez de robinet, cpl. 3/4"	2,45
10	18300-00.600.16	O-Ring 10,5x2,7	O-ring 10,5x2,7	Joint torique 10,5x2,7	0,51
11,8	803-00.611.00	Endkappe, vollst. 3/4" hellgrau	End cap, cpl. 3/4" light grey	Bouchon terminal, cpl. 3/4" gris clair	3,18
12,8-11	802-00.620.00	Schlitten, vollst.	Slide, cpl.	Traîneau, cpl.	11,88
	1950-00.630.00	Filter	Filter	Filtre	1,89
Art. 1949		**Kreisregner Vario m. Spike**	**Circular Sprinkler Vario with Spike**	**Turbine moyenne surface Vario a. pic**	
8	1121-00.600.01	Flachdichtung 25,6/15,6x3 (3/4")	Washer 25,6/15,6x3 (3/4")	Joint plat 25,6/15,6x3 (3/4")	1,87
10	18300-00.600.16	O-Ring 10,5x2,7	O-ring 10,5x2,7	Joint torique 10,5x2,7	0,51
11,8	803-00.611.00	Endkappe, vollst. 3/4" hellgrau	End cap, cpl. 3/4" light grey	Bouchon terminal, cpl. 3/4" gris clair	3,18
13,8,10,11	803-00.610.00	Spike, vollst.	Spike, cpl.	Pic, cpl.	11,35
	1950-00.630.00	Filter	Filter	Filtre	1,89
		Alle anderen Teile wie bei Art. 1948	All other spare parts see art. 1948	Pour toutes les autres pièces voir réf. 1948	
Art. 1955		**Kreisregner Duo** bis Baujahr 2000	**Circular Sprinkler Duo** until 2000	**Arroseur rotatif Duo** jusqu'à 2000	
Art. 1957		**Kreisregner Trio** bis Baujahr 2001	**Circular Sprinkler Trio** until 2001	**Arroseur rotatif Trio** jusqu'à 2001	
Art. 1959		**Kreisregner Duo L** bis Baujahr 2000	**Circular Sprinkler Duo L** until 2000	**Arroseur rotatif Duo L** jusqu'à 2000	
Art. 1961		**Kreisregner Trio L** bis Baujahr 2001	**Circular Sprinkler Trio L** until 2001	**Arroseur rotatif Trio L** jusqu'à 2001	
Art. 1967		**Kreisregner Duo L** bis Baujahr 2001	**Circular Sprinkler Duo L** until 2001	**Arroseur rotatif Duo L** jusqu'à 2001	
	1955-00.600.12	Sieb	Filter	Filtre	2,90
Art. 1968		**Perl-Regner**	**Saaker Hose**	**Arroseur oscillant Polo**	
Art. 1969		**Perl-Regner**	**Saaker Hose**	**Arroseur oscillant Polo**	
	911-00.000.13	Klemmmutter 1/2"	Lock nut 1/2"	Ecrou de serrage 1/2"	1,21
	913-00.640.00	Wasserstop 1/2", kpl.	Water stop 1/2", cpl.	Aquastop 1/2", cpl.	5,08
	915-00.600.00	Schlauchstück 1/2", kpl.	Hose connector 1/2", cpl.	Raccord rapide 1/2", cpl.	5,18
	1324-00.600.01	Verschlussstopfen 1/2"	Plug 1/2"	Bouchon fermeture 1/2"	1,23
	1968-00.615.00	Absperrventil	Non-return valve	Soupape d'arrêt	6,66
Art. 1970		**Viereckregner Excellent 230** bis Baujahr 1999	**Oscillating Sprinkler Excellent 230** until 1999	**Arroseurs oscillants Excellent 230** jusqu'à 1999	
Art. 1972		**Viereckregner Excellent 280** bis Baujahr 1999	**Oscillating Sprinkler Excellent 280** until 1999	**Arroseurs oscillants Excellent 280** jusqu'à 1999	
Art. 1974		**Viereckregner Excellent Vario 280** bis Baujahr 1999	**Oscillating Sprinkler Excellent Vario 280** until 1999	**Arroseurs oscillants Excellent Vario 280** jusqu'à 1999	
Art. 1976		**Viereckregner Excellent Vario 320** bis Baujahr 1999	**Oscillating Sprinkler Excellent Vario 320** until 1999	**Arroseurs oscillants Excellent Vario 320** jusqu'à 1999	
	964-00.640.00	Sieb, vollst.	Filter, cpl.	Filtre, cpl.	3,69
	991-00.720.00	Anschlussstück, vollst. (Art. 5304-20)	Connector, cpl. (Art. 5304-20)	Pièce de raccordement, cpl. (Réf. 5304-20)	3,89
	1976-00.706.00	Verschluss rot, vollst.	Sealing red, cpl.	Fermeture rouge, cpl.	1,77
Art. 1971		**Aquazoom 250/1** bis Baujahr 2019	**Aquazoom 250/1** until 2019	**Arroseur oscillant Aquazoom 250/1** jusqu'à 2019	
Art. 1973		**Aquazoom 250/2** bis Baujahr 2019	**Aquazoom 250/2** until 2019	**Arroseur oscillant Aquazoom 250/2** jusqu'à 2019	
Art. 1975		**Aquazoom 350/2** bis Baujahr 2019	**Aquazoom 350/2** until 2019	**Arroseur oscillant Aquazoom 350/2** jusqu'à 2019	
Art. 1977		**Aquazoom 350/3** bis Baujahr 2019	**Aquazoom 350/3** until 2019	**Arroseur oscillant Aquazoom 350/3** jusqu'à 2019	
	18300-00.600.16	O-Ring 10,5x2,7	O-ring 10,5x2,7	Joint torique 10,5x2,7	0,51
	964-00.640.00	Sieb, vollst.	Filter, cpl.	Filtre, cpl.	3,69
	991-00.720.00	Anschlussstück, vollst. (Art. 5304-20)	Connector, cpl. (Art. 5304-20)	Pièce de raccordement, cpl. (Réf. 5304-20)	3,89
	1550-00.000.11	O-Ring 22,5x2	O-ring 22,5x2	Joint torique 22,5x2	1,05
	1976-00.706.00	Verschluss rot, vollst.	Sealing red, cpl.	Fermeture rouge, cpl.	1,77
	2110-00.600.40	Blechschraube 4,2x16-C-H	Sheet metal screw 4,2x16-C-H	Vis à tôle 4,2x16-C-H	0,87
Art. 1979		**Aquazoom 350/T** bis Baujahr 2011	**Aquazoom 350/T** until 2011	**Arroseur oscillant Aquazoom 350/T** jusqu'à 2011	
	1121-00.600.01	Flachdichtung 25,6/15,6x3 (3/4")	Washer 25,6/15,6x3 (3/4")	Joint plat 25,6/15,6x3 (3/4")	1,87
	1979-00.710.00	Timer, vollst.	Timer, cpl.	Minuterie, cpl.	49,56
		Alle anderen Teile wie bei Art. 1971	All other spare parts see art. 1971	Pour toutes les autres pièces, voir réf. 1971	
Art. 18710		**Viereckregner AquaZoom S**	**Oscillating Sprinkler AquaZoom S**	**Arroseur oscillant AquaZoom S**	
Art. 18712		**Viereckregner AquaZoom M**	**Oscillating Sprinkler AquaZoom M**	**Arroseur oscillant AquaZoom M**	
Art. 18714		**Viereckregner AquaZoom L**	**Oscillating Sprinkler AquaZoom L**	**Arroseur oscillant AquaZoom L**	
	1815-00.614.00	Sieb, vollst.	Filter, cpl.	Filtre, cpl.	4,26
	18300-00.600.16	O-Ring 10,5x2,7	O-ring 10,5x2,7	Joint torique 10,5x2,7	0,51
	18710-00.600.56	Anschlussstück	Connector	Pièce de raccordement	3,57
Art. 1980		**Viereckregner Polo 220** bis Baujahr 2010	**Oscillating Sprinkler Polo 220** until 2010	**Arroseurs oscillants Polo 220** jusqu'à 2010	
Art. 1981		**Viereckregner Polo 250** bis Baujahr 2010	**Oscillating Sprinkler Polo 250** until 2010	**Arroseurs oscillants Polo 250** jusqu'à 2010	
Art. 1982		**Viereckregner Polo 280** bis Baujahr 2010	**Oscillating Sprinkler Polo 280** until 2010	**Arroseurs oscillants Polo 280** jusqu'à 2010	
	911-00.000.13	Klemmmutter 1/2"	Lock nut 1/2"	Ecrou de serrage 1/2"	1,21
	964-00.640.00	Sieb, vollst.	Filter, cpl.	Filtre, cpl.	3,69
	991-00.615.00	Verschluss rot, vollst.	Sealing red, cpl.	Fermeture rouge, cpl.	1,34
	991-00.720.00	Anschlussstück, vollst. (Art. 5304-20)	Connector, cpl. (Art. 5304-20)	Pièce de raccordement, cpl. (Réf. 5304-20)	3,89
	1550-00.000.11	O-Ring 22,5x2 für Anschlussstück	O-ring 22,5x2 for connector	Joint torique 22,5x2 p. pièce de jonction	1,05
	1980-00.731.00	Regnerkopf	Driving mechanism	Tête d'arroseur	10,94
Art. 1983		**Hochregner-Stativ** bis Baujahr 2001	**Tripod for High-Level Spin** until 2001	**Trépied** jusqu'à 2001	
Art. 2075		**Hochregner-Stativ**	**Tripod for High-Level Spin**	**Trépied**	
	956-00.600.11	Lager für Fußrohr, weiß	Bearing for base pipe, white	Palier pour tube du pied, blanc	2,11
	960-00.720.00	Fußrohr, vollst.	Base pipe, cpl.	Tube du pied, cpl.	12,30
Art. 2060		**Kreisregner Samba**	**Circular Sprinkler Samba**	**Arroseur rotatif Samba**	
Art. 2062		**Kreisregner Mambo**	**Circular Sprinkler Mambo**	**Arroseur rotatif réglable Mambo**	
	1955-00.600.12	Sieb	Filter	Filtre	2,90
	2060-00.610.00	Spike, vollst.	Spike, cpl.	Pic, cpl.	4,38
Art. 2065		**Sektorenregner Tango**	**Full/Part Sprinkler Tango**	**Arroseur rotatif et sectoriel Tango**	
	2060-00.610.00	Spike, vollst.	Spike, cpl.	Pic, cpl.	4,38
Art. 2073		**6-Flächenregner Boogie**	**6-Pattern-Sprinkler Boogie**	**Arroseur multisurfaces Plus Boogie**	
	2060-00.610.00	Spike, vollst.	Spike, cpl.	Pic, cpl.	4,38
Art. 2082		**Classic Viereckregner Polo 220** bis Baujahr 2019	**Classic Oscillating Sprinkler Polo 220** until 2019	**Arroseur oscillant Polo 220** jusqu'à 2019	
Art. 2083		**Classic Viereckregner Polo 250** bis Baujahr 2019	**Classic Oscillating Sprinkler Polo 250** until 2019	**Arroseur oscillant Polo 250** jusqu'à 2019	
Art. 2084		**Classic Viereckregner Polo 280** bis Baujahr 2019	**Classic Oscillating Sprinkler Polo 280** until 2019	**Arroseur oscillant Polo 280** jusqu'à 2019	
	18300-00.600.16	O-Ring 10,5x2,7	O-ring 10,5x2,7	Joint torique 10,5x2,7	0,51
	964-00.640.00	Sieb, vollst.	Filter, cpl.	Filtre, cpl.	3,69
	991-00.720.00	Anschlussstück, vollst. (Art. 5304-20)	Connector, cpl. (Art. 5304-20)	Pièce de raccordement, cpl. (Réf. 5304-20)	3,89
	1550-00.000.11	O-Ring 22,5x2	O-ring 22,5x2	Joint torique 22,5x2	1,05
	2082-00.620.06	Düsennadel	Nozzle cleaning needle	Aiguille de nettoyage pour buse	3,80
Art. 18700		**Viereckregner Aqua S**	**Oscillating Sprinkler Aqua S**	**Arroseur oscillant Aqua S**	
Art. 18702		**Viereckregner Aqua M**	**Oscillating Sprinkler Aqua M**	**Arroseur oscillant Aqua M**	
Art. 18704		**Viereckregner Aqua L**	**Oscillating Sprinkler Aqua L**	**Arroseur oscillant Aqua L**	
	964-00.640.00	Sieb, vollst.	Filter, cpl.	Filtre, cpl.	3,69
	991-00.720.00	Anschlussstück, vollst. (Art. 5304-20)	Connector, cpl. (Art. 5304-20)	Pièce de raccordement, cpl. (Réf. 5304-20)	3,89
	1550-00.000.11	O-Ring 22,5x2	O-ring 22,5x2	Joint torique 22,5x2	1,05
	2082-00.620.07	Düsennadel	Nozzle cleaning needle	Aiguille de nettoyage pour buse	3,80
	18300-00.600.16	O-Ring 10,5x2,7	O-ring 10,5x2,7	Joint torique 10,5x2,7	0,51
Art. 8125		**Viereckregner Mini-Zoom** bis Baujahr 2012	**Small area oscillating sprinkler** until 2012	**Tuyère escamotable** jusqu'à 2012	
2	18300-00.600.16	O-Ring 10,5x2,7	O-ring 10,5x2,7	Joint torique 10,5x2,7	0,51
3	1955-00.600.12	Sieb	Filter	Filtre	2,90
4	8125-00.600.01	Verbindungsmutter	Union nut	Ecrou de connexion	3,22
5	1413-00.650.04	O-Ring 12x3	O-ring 12x3	Joint torique 12x3	1,05
	2060-00.610.00	Spike, vollst.	Spike, cpl.	Pic, cpl.	4,38
		Nur die aufgeführten Teile sind lieferbar!	Only the mentioned spare parts are available!	Seules les pièces indiquées sont disponibles!	

GARDENA Vielflächen-Versenkregner AquaContour automatic

Art.-Nr. 8133

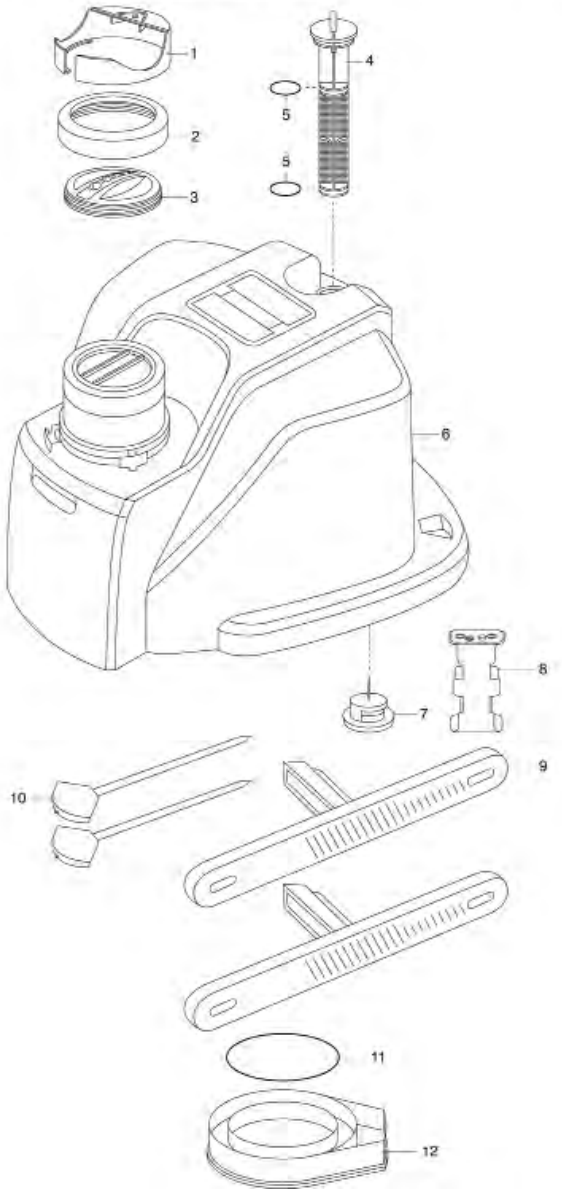

GARDENA Viereckregner OS90 — Art.-Nr. 8361
Zoom Maxx — Art.-Nr. 8127
Viereckregner OS90 — Art.-Nr. 8364
Viereckregner AquaZoom compact — Art.-Nr. 18708

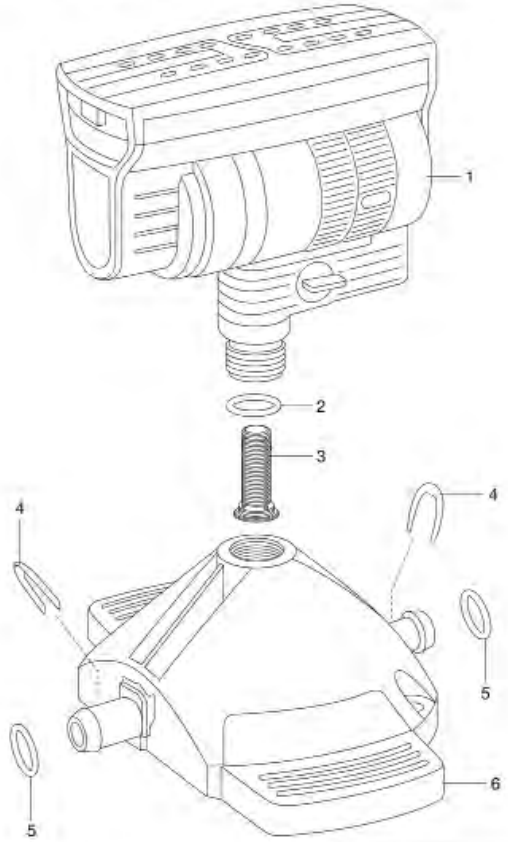

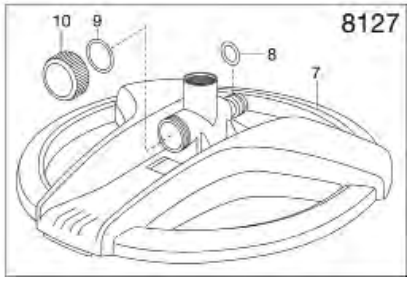

Bild Nr. Picture No.	Ersatzteil-Nr. Spare Part No.	Bezeichnung	Description	Désignation	unverb. Preisempf. EUR / inkl. MwSt.
Art. 18708		**Viereckregner AquaZoom compact**	**Oscillating Sprinkler AquaZoom compact**	**Arroseur oscillant AquaZoom compact**	
1-3	18708-00.610.00	Viereckregner, vollst.	Oscillating Sprinkler, cpl.	Arroseurs oscillants, cpl.	20,06
2	1976-00.600.68	Dichtring	Washer	Joint	1,77
3	8220-00.610.31	Filter	Filter	Filtre	1,89
7-10	18708-00.700.00	Schlitten, vollst.	Slide, cpl.	Traîneau, cpl.	8,14
8	18300-00.600.16	O-Ring 10,5x2,7	O-ring 10,5x2,7	Joint torique 10,5x2,7	0,51
9	1121-00.600.01	Flachdichtung 25,6/15,6x3 (3/4")	Washer 25,6/15,6x3 (3/4")	Joint plat 25,6/15,6x3 (3/4")	1,87
9,10	803-00.613.00	Endkappe, vollst. 3/4" hellgrau	End cap, cpl. 3/4" light grey	Bouchon terminal, cpl. 3/4" gris clair	3,18
Art. 8127		**Zoom Max**	**Zoom Max**	**Zoom Max**	
		bis Baujahr 2019	until 2019	jusqu'à 2019	
1-3	18708-00.610.00	Viereckregner, vollst.	Oscillating Sprinkler, cpl.	Arroseurs oscillants, cpl.	20,06
7-10	8135-00.741.00	Schlitten, vollst.	Slide, cpl.	Traîneau, cpl.	8,08
9,10	803-00.611.00	Endkappe, vollst. 3/4" hellgrau	End cap, cpl. 3/4" light grey	Bouchon terminal, cpl. 3/4" gris clair	3,18
		Alle anderen Teile wie bei Art. 18708	All other spare parts art. 18708	Pour toutes les autres pièces, voir réf. 18708	

Art. 8133		**Vielflächen Regner AquaContour automatic**	**Large-Area Irrigation AquaContour automatic**	**Arroseur de surface Aquacontour**	
1	1559-00.600.84	Hülse, rot	Socket, red	Douille, rouge	2,71
2	1559-00.600.78	Gewindering	Thread ring	Bague filetée	4,57
3	1559-00.600.73	Düsenkörper	Nozzle body	Corps de buse	6,22
4	1559-00.760.00	Sieb, vollst.	Filter, cpl.	Filtre, cpl.	6,39
5	871-00.000.22	O-Ring 15,54x2,62	O-ring 15,54x2,62	Joint torique 15,54x2,62	1,05
7	1976-00.706.00	Verschluss rot, vollst.	Sealing red, cpl.	Fermeture rouge, cpl.	1,77
8	1559-00.670.06	Batteriehalter	Accu holder	Support de pile	5,52
9	8133-00.600.20	Platte	Disc	Plaque	10,77
10	2060-00.610.00	Spike, vollst.	Spike, cpl.	Pic, cpl.	4,38
11	1550-00.600.63	O-Ring 60x3	O-ring 60x3	Joint torique 60x3	1,05
12	8133-00.702.00	Batteriedeckel	Accu cover	Couvercle de pile	11,95
		Nur die aufgeführten Teile sind lieferbar!	Only the mentioned spare parts are available!	Seules les pièces indiquées sont disponibles!	

GARDENA Turbinenregner — Art.-Nr. 8143
Turbinenregner — Art.-Nr. 8144

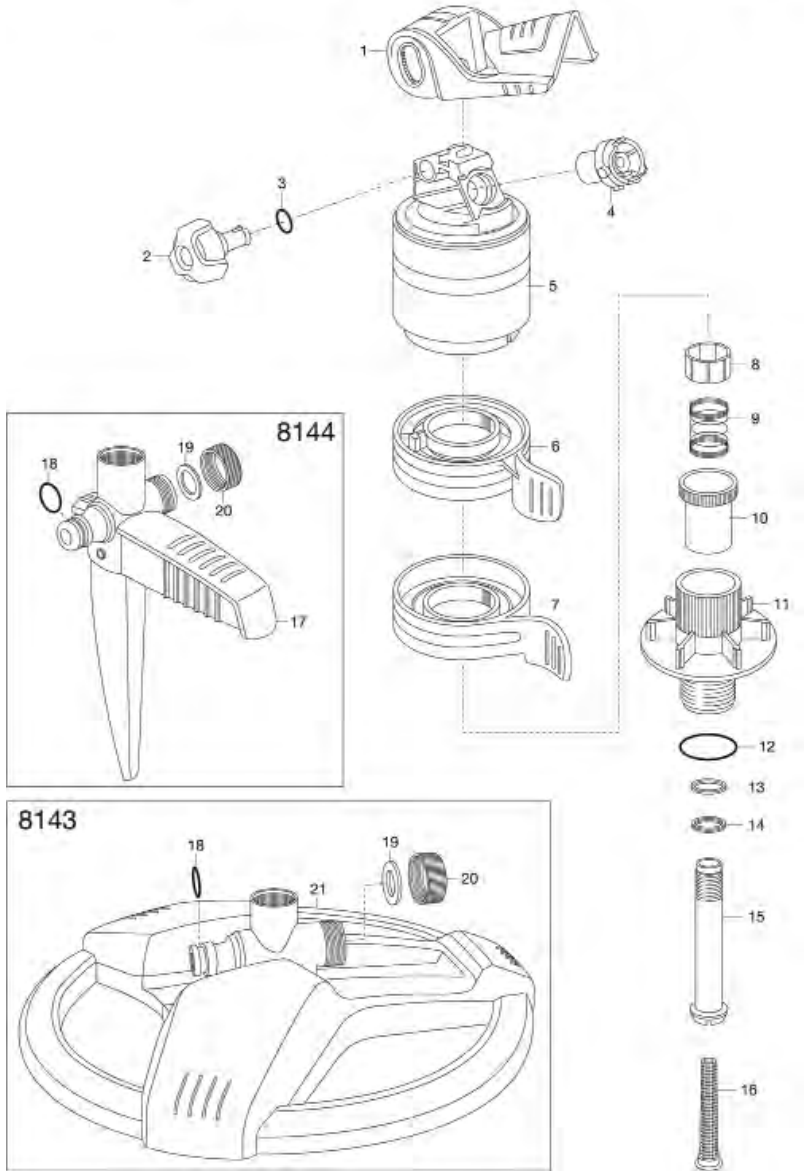

GARDENA Impuls-, Kreis- und Sektorenregner — Art.-Nr. 8135
Impuls-, Kreis- und Sektorenregner — Art.-Nr. 8136
Impuls-, Kreis- und Sektorenregnerkopf — Art.-Nr. 8137
ab 2013

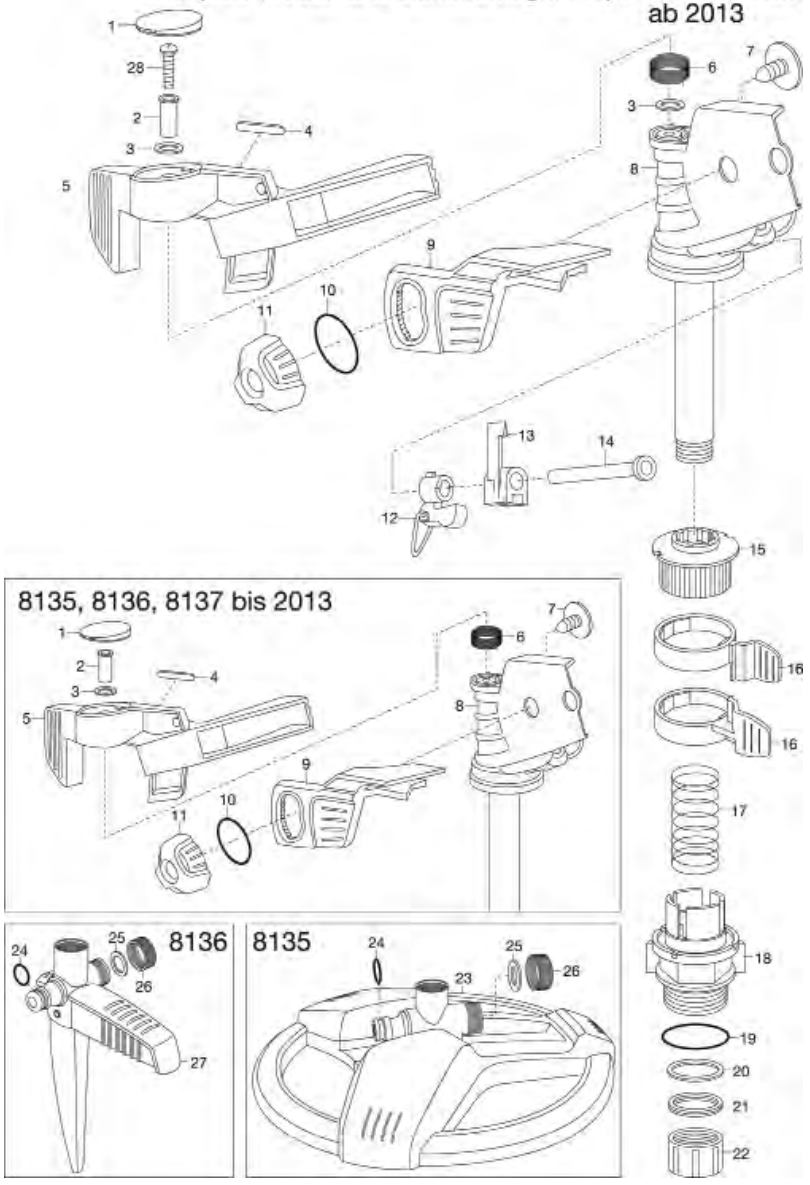

Bild Nr. Picture No.	Ersatzteil-Nr. Spare Part No.	Bezeichnung	Description	Désignation	unverb. Preisempf. EUR / inkl. MwSt.
Art. 8137		**Impuls-, Kreis- und Sektorenregnerkopf**	**Full or Part Circle Pulse Sprinkler Head**	**Arroseur-canon**	
9	8141-00.600.16	Deflektor	Deflector	Déflecteur	1,63
10	1413-00.650.04	O-Ring 12x3	O-ring 12x3	Joint torique 12x3	1,05
11	8141-00.600.21	Drehknopf 2 K	Turning knob 2 K	Bouton rotatif 2 K	3,07
15	8141-00.600.66	Hülse	Socket	Douille	2,05
18,19	8141-00.701.00	Anschlusshülse mit O-Ring	Conductor barrel with o-ring	Douille de raccord avec joint torique	4,05
20	991-00.600.31	Gleitring	Sliding ring	Bague coulissante	0,69
21	1976-00.600.68	Dichtung	Washer	Joint	1,77
22	8141-00.800.26	Knopf	Button	Bouton	3,62
Art. 8135		**Impuls-, Kreis- und Sektorenregner**	**Full or Part Circle Pulse Sprinkler**	**Arroseur-canon sur traîneau**	
24	18300-00.600.16	O-Ring 10,5x2,7	O-ring 10,5x2,7	Joint torique 10,5x2,7	0,51
25	1121-00.600.01	Flachdichtung 25,6/15,6x3 (3/4")	Washer 25,6/15,6x3 (3/4")	Joint plat 25,6/15,6x3 (3/4")	1,87
25,26	803-00.611.00	Endkappe, vollst. 3/4" hellgrau	End cap, cpl. 3/4" light grey	Bouchon terminal, cpl. 3/4" gris clair	3,18
23-26	8135-00.751.00	Schlitten mit Gewichten	Slide with weight	Traineau avec poids	18,09
		Alle anderen Teile wie bei Art. 8137	All other spare parts see art. 8137	Pour toutes les autres pièces, voir réf. 8137	
Art. 8136		**Impuls-, Kreis- und Sektorenregner**	**Full or Part Circle Pulse Sprinkler**	**Arroseur-canon sur pic**	
24	18300-00.600.16	O-Ring 10,5x2,7	O-ring 10,5x2,7	Joint torique 10,5x2,7	0,51
25	1121-00.600.01	Flachdichtung 25,6/15,6x3 (3/4")	Washer 25,6/15,6x3 (3/4")	Joint plat 25,6/15,6x3 (3/4")	1,87
25,26	803-00.611.00	Endkappe, vollst. 3/4" hellgrau	End cap, cpl. 3/4" light grey	Bouchon terminal, cpl. 3/4" gris clair	3,18
24-27	8141-00.750.00	Spike mit Endkappe kpl.	Spike with end cap, cpl.	Pic avec bouchon terminal, cpl.	12,47
		Alle anderen Teile wie bei Art. 8137	All other spare parts see art. 8137	Pour toutes les autres pièces, voir réf. 8137	
Art. 8138		**Impuls-Hochregner**	**High-Level Pulse Sprinkler**	**Arroseur-canon sur trépied**	
	18300-00.600.16	O-Ring 10,5x2,7	O-ring 10,5x2,7	Joint torique 10,5x2,7	0,51
	8138-00.701.00	Knoten, kpl.	Node, cpl.	Jonction, cpl.	34,26
		Alle anderen Teile wie bei Art. 8137	All other spare parts see art. 8137	Pour toutes les autres pièces, voir réf. 8137	
Art. 8141		**Impuls-, Kreis- und Sektorenregner**	**Full or Part Circle Pulse Sprinkler**	**Arroseur-canon sur pic**	
24	18300-00.600.16	O-Ring 10,5x2,7	O-ring 10,5x2,7	Joint torique 10,5x2,7	0,51
25	1121-00.600.01	Flachdichtung 25,6/15,6x3 (3/4")	Washer 25,6/15,6x3 (3/4")	Joint plat 25,6/15,6x3 (3/4")	1,87
25,26	803-00.611.00	Endkappe, vollst. 3/4" hellgrau	End cap, cpl. 3/4" light grey	Bouchon terminal, cpl. 3/4" gris clair	3,18
24-27	8141-00.750.00	Spike mit Endkappe kpl.	Spike with end cap, cpl.	Pic avec bouchon terminal, cpl.	12,47
		Alle anderen Teile wie bei Art. 8137	All other spare parts see art. 8137	Pour toutes les autres pièces, voir réf. 8137	
Art. 8151		**Premium Viereckregner 250** bis Baujahr 2019	**Premium Oscillating Sprinkler 250** until 2019	**Arroseur oscillant 250 premium** jusqu'à 2019	
	964-00.640.00	Sieb, vollst.	Filter, cpl.	Filtre, cpl.	3,69
	991-00.720.00	Anschlussstück, vollst. (Art. 5304-20)	Connector, cpl. (Art. 5304-20)	Pièce de raccordement, cpl. (Réf. 5304)	3,89
Art. 8143		**Turbinenregner**	**Turbo-Drive Sprinkler**	**Turbine sur pic**	
1	8143-00.700.01	Deflektor	Deflector	Déflecteur	2,33
2	8143-00.600.26	Verstellrad 2 K	Adjusting wheel 2 K	Bouton d'ajustement 2 K	3,62
3	945-00.000.11	O-Ring 4,9x1,9	O-ring 4,9x1,9	Joint torique 4,9x1,9	1,05
4	1548-00.600.26	Düse 450 L, orange	Nozzle 450 L, orange	Buse 450 L, orange	2,33
5	8143-00.610.00	Getriebe, vollst.	Gear, cpl.	Turbine, cpl.	12,89
10	1976-00.600.51	Kupplungsrad	Coupling wheel	Roue d'accouplement	2,05
11,12	8143-00.701.00	Anschlusshülse mit O-Ring	Conductor barrel with o-ring	Douille de raccord avec joint torique	6,32
13	991-00.600.31	Gleitring	Sliding ring	Bague coulissante	0,69
14	1976-00.600.68	Dichtung	Washer	Joint	1,77
15	832-00.600.40	Hauptachse	Main axle	Axe principal	4,00
16	1579-00.600.11	Sieb	Filter	Filtre	1,56
18	18300-00.600.16	O-Ring 10,5x2,7	O-ring 10,5x2,7	Joint torique 10,5x2,7	0,51
19	1121-00.600.01	Flachdichtung 25,6/15,6x3 (3/4")	Washer 25,6/15,6x3 (3/4")	Joint plat 25,6/15,6x3 (3/4")	1,87
19,20	803-00.611.00	Endkappe, vollst. 3/4" hellgrau	End cap, cpl. 3/4" light grey	Bouchon terminal, cpl. 3/4" gris clair	3,18
18-21	8135-00.751.00	Schlitten mit Gewichten	Slide with weight	Traineau avec poids	18,09
Art. 8144		**Turbinenregner**	**Turbo-Drive Sprinkler**	**Turbine sur Traîneau**	
17-20	8141-00.750.00	Spike mit Endkappe kpl.	Spike with end cap, cpl.	Pic avec bouchon terminal, cpl.	12,47
18	18300-00.600.16	O-Ring 10,5x2,7	O-ring 10,5x2,7	Joint torique 10,5x2,7	0,51
19	1121-00.600.01	Flachdichtung 25,6/15,6x3 (3/4")	Washer 25,6/15,6x3 (3/4")	Joint plat 25,6/15,6x3 (3/4")	1,87
19,20	803-00.611.00	Endkappe, vollst. 3/4" hellgrau	End cap, cpl. 3/4" light grey	Bouchon terminal, cpl. 3/4" gris clair	3,18
		Alle anderen Teile wie bei Art. 8143	All other spare parts see art. 8143	Pour toutes les autres pièces, voir réf. 8143	
		Nur die aufgeführten Teile sind lieferbar!	Only the mentioned spare parts are available!	Seules les pièces indiquées sont disponibles!	

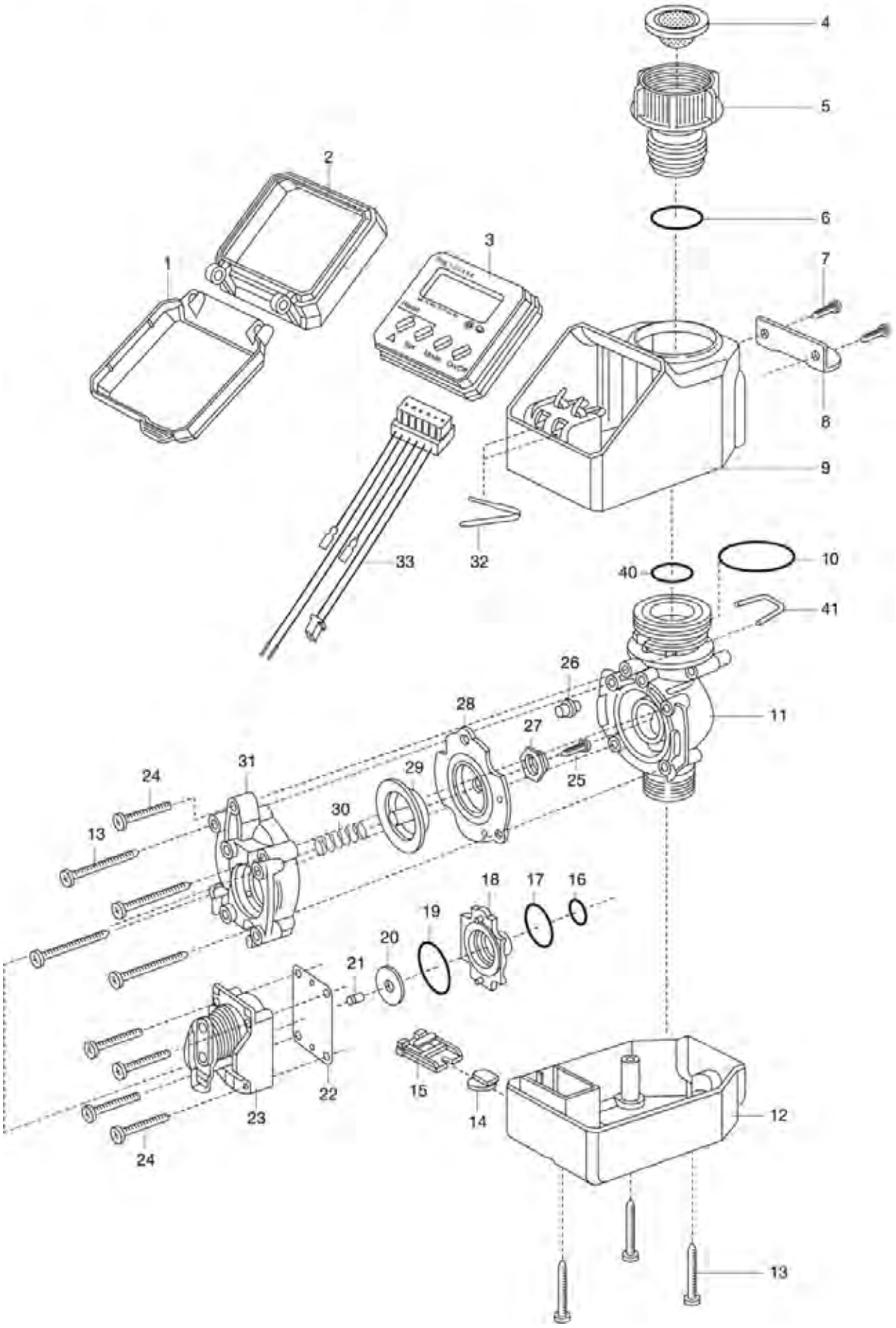
4
5
2
6
3
7
1
8
9
33
32
40
10
41
26
11
28
27
25
31
24
29
30
13
18
17
16
19
20
21
22
15
14
12
23
24
13

Bild Nr. Picture No.	Ersatzteil-Nr. Spare Part No.	Bezeichnung	Description	Désignation	unverb. Preisempf. EUR / inkl. MwSt.
Art. 1164		**Bewässerungscomputer 1060**	**Water Computer 1060**	**Programmateur d'arrosage 1060**	
		bis Baujahr 1998	until 1998	jusqu'à 1998	
1	1164-00.622.00	Deckel	Cover	Couvercle	3,07
2	1164-00.600.01	Rahmen	Frame	Cadran	4,08
4	1815-00.614.00	Sieb, vollst.	Filter, cpl.	Filtre, cpl.	4,26
5	1210-00.600.61	Anschlusshülse	Conductor barrel	Douille de raccord	4,44
6	1192-00.600.01	O-Ring 20,5x3,2	O-ring 20,5x3,2	Joint torique 20,5x3,2	1,05
7	1174-00.600.13	Einwegschraube B4,2x19	Single-way screw B4,2x19	Vis à voie unique B4,2x19	0,87
10	1940-00.610.18	O-Ring 40x2,5	O-ring 40x2,5	Joint torique 40x2,5	1,05
13	1182-00.600.02	Blechschraube 4,2x38-C-H	Sheet metal screw 4,2x38-C-H	Vis à tôle 4,2x38-C-H	1,19
15,14	1174-00.630.00	Batteriedeckel, vollst.	Accu cover, cpl.	Couvercle de pile, cpl.	2,86
16	18300-00.600.16	O-Ring 10,5x2,7	O-ring 10,5x2,7	Joint torique 10,5x2,7	0,51
17	1174-00.610.05	O-Ring 18,72x2,62	O-ring 18,72x2,62	Joint torique 18,72x2,62	1,05
18	1174-00.610.03	Ventilplatte	Valve plate	Support de clapet	2,11
19	1672-00.600.11	O-Ring 24x2	O-ring 24x2	Joint torique 24x2	1,05
20	1174-00.618.00	Magnetplatte, vollst.	Magnetic plate, cpl.	Clapet magnétique, cpl.	4,91
21	1174-00.610.11	Druckfeder, klein	Pressure spring, small	Ressort de pression, petit	0,81
22	1174-00.610.04	Abdeckfolie	Cover foil	Protège-contact	1,89
24	1174-00.610.07	Blechschraube 3,5x25-F-H	Sheet metal screw 3,5x25-F-H	Vis à tôle 3,5x25-F-H	0,87
25	882-00.007.11	Blechschraube 3,5x13-F-H	Sheet metal screw 3,5x13-F-H	Vis à tôle 3,5x13-F-H	0,70
26	1815-00.610.27	Steuerdüse rot	Control nozzle rot	Buse de commande rouge	1,89
27	1174-00.612.03	Stützkegel, rot	Support cone, red	Cone de support, rouge	1,89
29	1174-00.612.02	Membranflansch, rot	Diaphragm flange, red	Flanc de diaphragme, rouge	2,11
30	1174-00.610.08	Druckfeder, groß	Pressure spring, large	Ressort de pression, grand	2,00
32	1174-00.640.01	Kontaktfeder	Contact spring	Ressort de contact	1,86
33	1164-00.523.00	Kabelbaum, vollst.	Cable harness, cpl.	Câble, cpl.	16,48
40	964-00.505.04	O-Ring 18,4x2,7	O-ring 18,4x2,7	Joint torique 18,4x2,7	1,05
41	1210-00.600.52	Klammer	Clamp	Clip de fixation	1,80
	901-00.100.00	Hahnstück, kpl. 3/4"	Tap connector, cpl. 3/4"	Nez de robinet, cpl. 3/4"	2,45
	924-00.500.00	Adapter 1" – 3/4", kpl., hellgrau	Adapter 1" – 3/4", cpl., light grey	Adaptateur 1" – 3/4", cpl., gris clair	3,27
Art. 1184		**Watertimer**	**Watertimer**	**Minuterie**	
		bis Baujahr 1999	until 1999	jusqu'à 1999	
	882-00.007.11	Blechschraube 3,5x13-F-H	Sheet metal screw 3,5x13-F-H	Vis à tôle 3,5x13-F-H	0,70
	901-00.100.00	Hahnstück, kpl. 3/4"	Tap connector, cpl. 3/4"	Nez de robinet, cpl. 3/4"	2,45
	924-00.500.00	Adapter 1" – 3/4", kpl., hellgrau	Adapter 1" – 3/4", cpl., light grey	Adaptateur 1" – 3/4", cpl., gris clair	3,27
	945-00.000.11	O-Ring 4,9x1,9	O-ring 4,9x1,9	Joint torique 4,9x1,9	1,05
	956-00.032.06	O-Ring 19,8x3,6	O-ring 19,8x3,6	Joint torique 19,8x3,6	1,05
	1182-00.600.02	Blechschraube 4,2x38-C-H	Sheet metal screw 4,2x38-C-H	Vis à tôle 4,2x38-C-H	1,19
	1182-00.620.12	O-Ring 6x2,2	O-ring 6x2,2	Joint torique 6x2,2	1,05
	1182-00.620.13	O-Ring 48,9x2,62	O-ring 48,9x2,62	Joint torique 48,9x2,62	1,49
	1184-00.616.06	Mutter 1" grau	Nut 1" grey	Écrou 1" gris	3,53
Art. 1229		**Watertimer electronic**	**Watertimer electronic**	**Minuterie d'arrosage electronic**	
Art. 1235		**Bewässerungscomputer 1030**	**Water Computer 1030**	**Programmateur d'arrosage 1030**	
		bis Baujahr 1998	until 1998	jusqu'à 1998	
	924-00.500.00	Adapter 1" – 3/4", kpl., hellgrau	Adapter 1" – 3/4", cpl., light grey	Adaptateur 1" – 3/4", cpl., gris clair	3,27
	964-00.505.04	O-Ring 18,4x2,7	O-ring 18,4x2,7	Joint torique 18,4x2,7	1,05
	1174-00.600.13	Einwegschraube B4,2x19	Single-way screw B4,2x19	Vis à voie unique B4,2x19	0,87
	1174-00.610.07	Blechschraube 3,5x25-F-H	Sheet metal screw 3,5x25-F-H	Vis à tôle 3,5x25-F-H	0,87
	1182-00.620.12	O-Ring 6x2,2	O-ring 6x2,2	Joint torique 6x2,2	1,05
	1192-00.600.01	O-Ring 20,5x3,2	O-ring 20,5x3,2	Joint torique 20,5x3,2	1,05
	1210-00.600.52	Klammer	Clamp	Clip de fixation	1,80
	1210-00.600.61	Anschlusshülse	Conductor barrel	Douille de raccord	4,44
	1229-00.600.22	Batteriehalter	Accu holder	Support de pile	4,86
	1229-00.600.23	O-Ring 45x2 für Batteriedeckel	O-Ring 45x2 for accu cover	Joint torique 45x2 pour couvercle de pile	1,05
	1245-00.610.00	Batteriedeckel, kpl.	Accu cover, cpl.	Couvercle de pile, cpl.	4,06
	1815-00.614.00	Sieb, vollst.	Filter, cpl.	Filtre, cpl.	4,26
	7200-00.000.13	O-Ring 8x1,9	O-ring 8x1,9	Joint torique 8x1,9	1,05
		Nur die aufgeführten Teile sind lieferbar!	Only the mentioned spare parts are available!	Seules les pièces indiquées sont disponibles!	

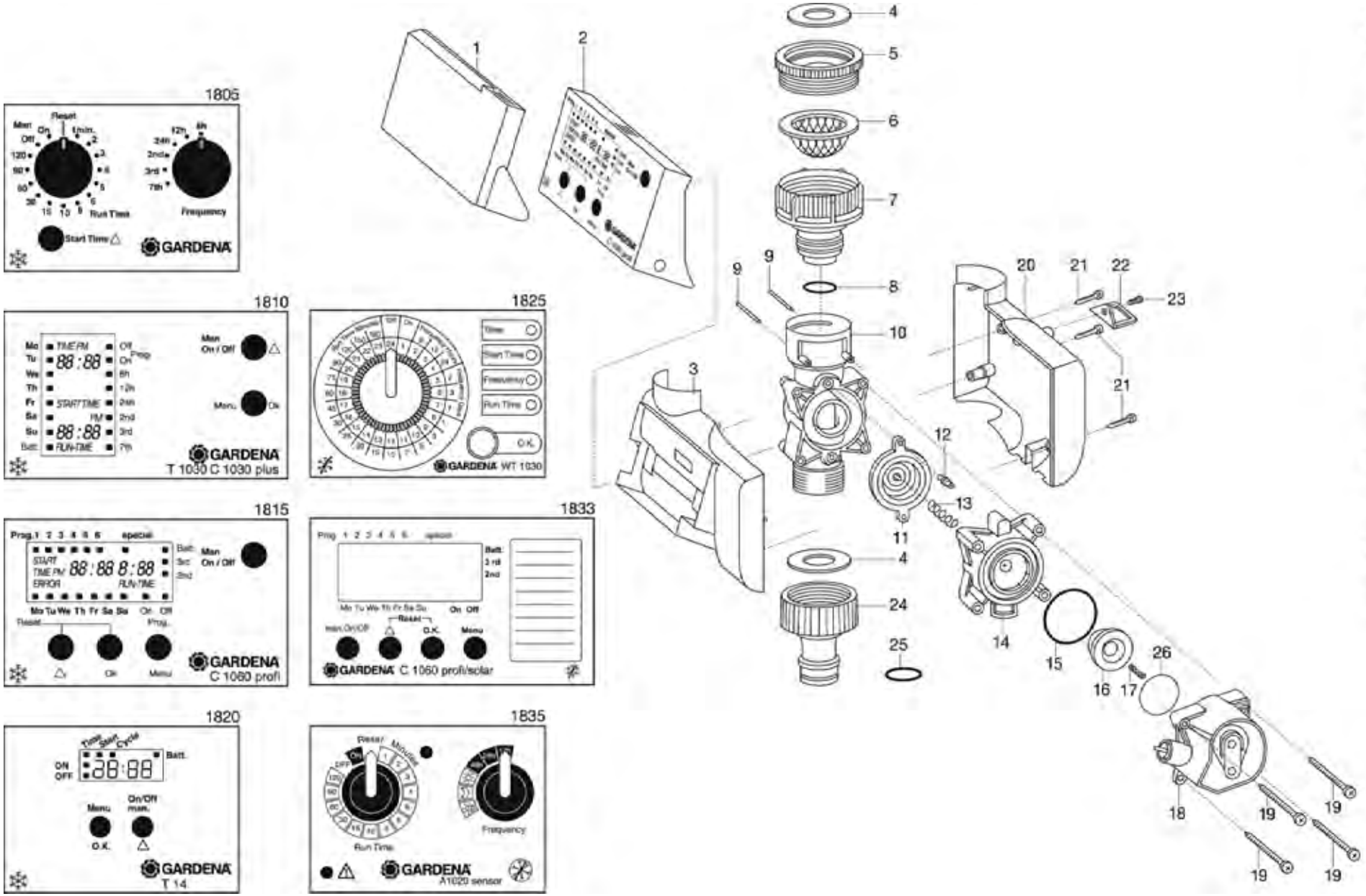
1805
Reset
Run Time
Frequency
Start Time
GARDENA
1810
T 1030 C 1030 plus
1825
GARDENA WT 1030
1815
C 1060 profi
1833
GARDENA C 1060 profi/solar
1820
T 14
1835
Run Time
Frequency
A1020 sensor
1
2
3
4
5
6
7
8
9
10
11
12
13
14
15
16
17
18
19
20
21
22
23
24
25
26

Bild Nr. / Picture No.	Ersatzteil-Nr. / Spare Part No.	Bezeichnung	Description	Désignation	unverb. Preisempf. EUR / inkl. MwSt.
Art. 1815		**Bewässerungscomputer C 1060 Profi**	**Water Computer C 1060 Profi**	**Programmateur d'arrosage C 1060 Profi**	
		bis Baujahr 2007	until 2007	jusqu'à 2007	
1	1815-00.630.00	Deckel	Cover	Couvercle	4,96
2	1815-00.708.00	Steuerteil 24 h, vollst.	Control component 24 h, cpl.	Boite de commande 24h, cpl.	67,69
3	1815-00.600.23	Gehäuse, links	Housing, left	Carter, gauche	6,70
4	1121-00.600.01	Flachdichtung 25,6/15,6x3 (3/4")	Washer 25,6/15,6x3 (3/4")	Joint plat 25,6/15,6x3 (3/4")	1,87
5,4	924-00.500.00	Adapter 1" – 3/4", kpl., hellgrau	Adapter 1" – 3/4", cpl., light grey	Adaptateur 1" – 3/4", cpl., gris clair	3,27
6	1815-00.614.00	Sieb, vollst.	Filter, cpl.	Filtre, cpl.	4,26
6-10	1815-00.706.00	Ventilkörper, vollst.	Valve body, cpl.	Corps de soupape, cpl.	8,90
6-19	1815-00.707.00	Hydraulikventil, vollst.	Hydraulic valve, cpl.	Soupape hydraulique, cpl.	27,25
6-21,3,26	1815-00.742.00	Hydraulikventil mit Gehäuse	Hydraulic valve with case	Pièce hydraulique avec carter	33,77
7	1210-00.600.61	Anschlusshülse	Conductor barrel	Douille de raccord	4,44
8	964-00.505.04	O-Ring 18,4x2,7	O-ring 18,4x2,7	Joint torique 18,4x2,7	1,05
11	1815-00.617.00	Membrane, vollst.	Diaphragm, cpl.	Diaphragme, cpl.	4,47
12	1815-00.610.27	Steuerdüse rot	Control nozzle rot	Buse de commande rouge	1,89
13	1169-00.600.39	Druckfeder, groß	Pressure spring, large	Ressort de pression, grand	0,81
14,12	1815-00.743.00	Ventildeckel, kpl.	Valve cover, cpl.	Couvercle de soupape, cpl.	5,70
15	1672-00.600.11	O-Ring 24x2	O-ring 24x2	Joint torique 24x2	1,05
16	1174-00.618.00	Magnetplatte, vollst.	Magnetic plate, cpl.	Clapet magnétique, cpl.	4,91
17	1174-00.610.12	Druckfeder, klein	Pressure spring, small	Ressort de pression, petit	0,81
20	1825-00.600.01	Gehäuse, rechts	Housing, right	Carter, droit	5,34
21	1174-00.610.07	Blechschraube 3,5x25-F-H	Sheet metal screw 3,5x25-F-H	Vis à tôle 3,5x25-F-H	0,87
22,23	1815-00.791.00	Diebstahlsicherung, kpl.	Anti-theft device, cpl.	Antivol, cpl.	8,81
23	1174-00.600.13	Einwegschraube B4,2x19	Single-way screw B4,2x19	Vis à voie unique B4,2x19	0,87
24,25,4	901-00.100.00	Hahnstück, kpl. 3/4"	Tap connector, cpl. 3/4"	Nez de robinet, cpl. 3/4"	2,45
25	18300-00.600.16	O-Ring 10,5x2,7	O-ring 10,5x2,7	Joint torique 10,5x2,7	0,51
26	1815-00.610.38	Mylar-Folie rund, 4 Typ A, 50 µm	Mylar foil round, typ A, 50 µm	Feuille mylar rond, 4 typ A, 50 µm	1,89
Art. 1805		**Bewässerungsuhr electronic T 1030**	**Watertimer electronic T 1030**	**Minuterie d'arrosage T 1030**	
		bis Baujahr 2008	until 2008	jusqu'à 2008	
2	1805-00.650.00	Steuerteil 24 H, vollst.	Control component 24 H, cpl.	Boite de commande 24 H, cpl.	39,66
		Alle anderen Teile wie bei Art. 1815	All other spare parts see art. 1815	Pour toutes les autres pièces, voir réf. 1815	
Art. 1810		**Bewässerungscomputer C 1030 Plus**	**Water Computer C 1030 Plus**	**Programmateur d'arrosage C 1030 Plus**	
		bis Baujahr 2007	until 2007	jusqu'à 2007	
2	1810-00.702.00	Steuerteil 24 H, vollst.	Control component 24 H, cpl.	Boite de commande 24 H, cpl.	39,66
		Alle anderen Teile wie bei Art. 1815	All other spare parts see art. 1815	Pour toutes les autres pièces, voir réf. 1815	
Art. 1820		**Bewässerungsuhr electronic T14e**	**Watertimer electronic T14e**	**Minuterie d'arrosage electronic T 14e**	
		bis Baujahr 2013	until 2013	jusqu'à 2013	
2	1820-00.630.00	Steuerteil 24 H, vollst.	Control component 24 H, cpl.	Boite de commande 24 H, cpl.	19,83
		Alle anderen Teile wie bei Art. 1815	All other spare parts see art. 1815	Pour toutes les autres pièces, voir réf. 1815	
Art. 1825		**Bewässerungsuhr WT 1030**	**Watertimer WT 1030**	**Minuterie d'arrosage electronic WT 1030**	
		bis Baujahr 2013	until 2013	jusqu'à 2013	
2	1825-00.510.00	Steuerteil 24 H, vollst.	Control component 24 H, cpl.	Boite de commande 24 H, cpl.	26,43
		Alle anderen Teile wie bei Art. 1815	All other spare parts see art. 1815	Pour toutes les autres pièces, voir réf. 1815	
Art. 1835		**Bewässerungsautomat A 1020**	**Watertimer A 1020**	**Programmateur d'arrosage A 1020**	
		bis Baujahr 2014	until 2014	jusqu'à 2014	
2	1835-00.610.00	Steuerteil 24 H, vollst.	Control component 24 H, cpl.	Boite de commande 24 H, cpl.	26,43
		Alle anderen Teile wie bei Art. 1815	All other spare parts see art. 1815	Pour toutes les autres pièces, voir réf. 1815	
Art. 1833		**Bewässerungscomputer C 1060 solar**	**Water Computer C 1060 solar**	**Programmateur d'arrosage C 1060 solar**	
		bis Baujahr 2007	until 2007	jusqu'à 2007	
2	1833-00.702.00	Steuerteil 24 H, vollst.	Control component 24 H, cpl.	Boite de commande 24 H, cpl.	67,69
	1833-00.610.01	Accu 9 V (R22)	Accu 9 V (R22)	Accu 9 V (R22)	26,26
		Alle anderen Teile wie bei Art. 1815	All other spare parts see art. 1815	Pour toutes les autres pièces, voir réf. 1815	
		ACHTUNG!	**ATTENTION!**	**ATTENTION!**	
		Neue Steuerteile ab Bj. 2005	New Control component since 2005	Nouveaux boite de commande à partir de 2005	
	1815-21.965.01	Beilageblatt – neues Steuerteil –	Addition sheet – new control component –	Feuille intercalaire – nouveaux boite de commande –	0,56
		Nur die aufgeführten Teile sind lieferbar!	Only the mentioned spare parts are available!	Seules les pièces indiquées sont disponibles!	

GARDENA Bewässerungscomputer C 1060 solarplus / MasterControl solar

Art.-Nr.1866

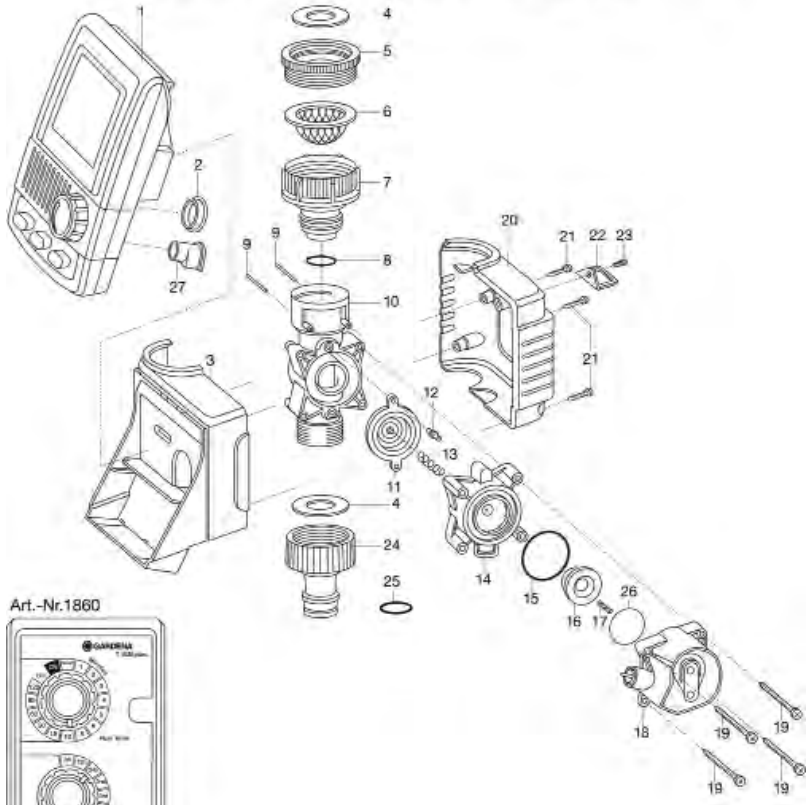

Art.-Nr.1860

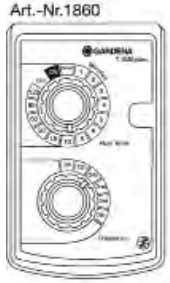

Art.-Nr.1862 bis Bj. 2013

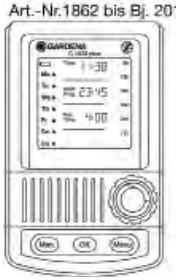

Art.-Nr.1864

Art.-Nr.1866

GARDENA Bewässerungsuhr T 1030 card

Art.-Nr. 1830-20

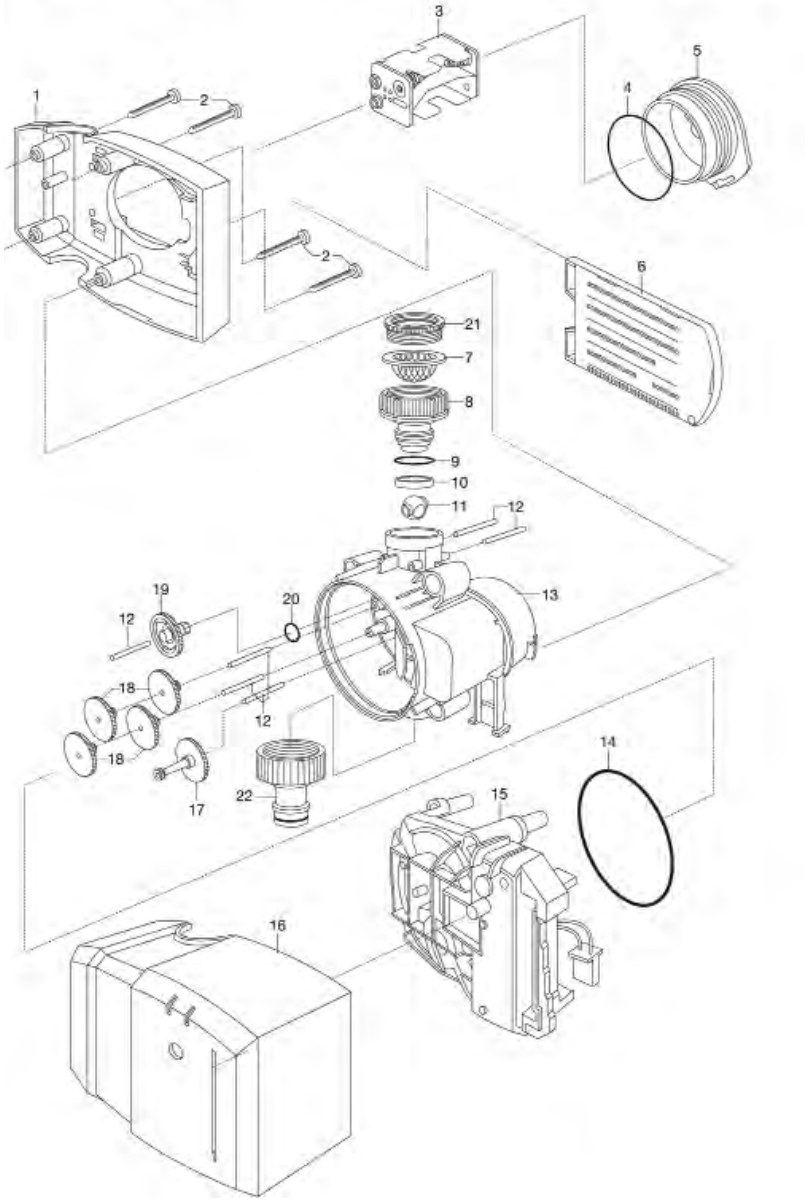

Bild Nr. / Picture No.	Ersatzteil-Nr. / Spare Part No.	Bezeichnung	Description	Désignation	unverb. Preisempf. EUR / inkl. MwSt.
Art. 1830		**Bewässerungsuhr T 1030 card**	**Water Timer T 1030 card**	**Programmateur d'arrosage T 1030 à card**	
		bis Baujahr 2015	until 2015	jusqu'à 2015	
3	1830-00.600.26	Batteriehalter	Accu holder	Support de pile	4,38
4	1830-00.600.31	O-Ring 41x3	O-ring 41x3	Joint torique 41x3	1,05
5	1830-00.600.11	Batteriedeckel	Accu cover	Couvercle de pile	3,20
6	1830-00.620.00	Steckkarte, vollst.	Plug-in card, cpl.	Carte embrochable, cpl.	5,85
7	1815-00.614.00	Sieb, vollst.	Filter, cpl.	Filtre, cpl.	4,26
8	1210-00.600.61	Anschlusshülse	Conductor barrel	Douille de raccord	4,44
9	964-00.505.04	O-Ring 18,4x2,7	O-ring 18,4x2,7	Joint torique 18,4x2,7	1,05
14	1198-00.600.41	O-Ring 70x2,5	O-ring 70x2,5	Joint torique 70x2,5	1,05
15	1830-00.610.00	Steuerteil, vollst	Control component, cpl.	Boite de commande, cpl.	39,66
20	7200-00.000.13	O-Ring 8x1,9	O-ring 8x1,9	Joint torique 8x1,9	1,05
21	924-00.500.00	Adapter 1" – 3/4", kpl., hellgrau	Adapter 1" – 3/4", cpl., light grey	Adaptateur 1" – 3/4", cpl., gris clair	3,27
22	901-00.100.00	Hahnstück, kpl. 3/4"	Tap connector, cpl. 3/4"	Nez de robinet, cpl. 3/4"	2,45
Art. 1860		**Bewässerungsuhr T 1030 plus**	**Water Timer T 1030 plus**	**Programmateur T 1030 plus**	
		bis Baujahr 2013	until 2013	jusqu'à 2013	
Art. 1870		**Bewässerungsuhr T 1030 Duo plus**	**Water Timer T 1030 Duo plus**	**Programmateur T 1030 Duo plus**	
		bis Baujahr 2011	until 2011	jusqu'à 2011	
1	1860-00.510.00	Steuerteil, vollst.	Control component, cpl.	Boite de commande, cpl.	39,66
2	1864-00.610.36	Schutzkappe	Protective cap	Capuchon de protection	2,45
3	1860-00.600.06	Gehäuse vorne	Housing front	Carter avant	8,03
4	1121-00.600.01	Flachdichtung 25,6/15,6x3 (3/4")	Washer 25,6/15,6x3 (3/4")	Joint plat 25,6/15,6x3 (3/4")	1,87
5,4	924-00.500.00	Adapter 1" – 3/4", kpl., hellgrau	Adapter 1" – 3/4", cpl., light grey	Adaptateur 1" – 3/4", cpl., gris clair	3,27
6	1815-00.614.00	Sieb, vollst.	Filter, cpl.	Filtre, cpl.	4,26
6-10	1815-00.706.00	Ventilkörper, vollst.	Valve body, cpl.	Corps de soupape, cpl.	8,90
6-19	1815-00.707.00	Hydraulikventil, vollst.	Hydraulic valve, cpl.	Soupape hydraulique, cpl.	27,25
6-21,3	1860-00.740.00	Hydraulikventil m. Gehäuse	Hydraulic valve with case	Soupape hydraulique avec carter	33,75
7	1210-00.600.61	Anschlusshülse	Conductor barrel	Douille de raccord	4,44
8	964-00.505.04	O-Ring 18,4x2,7	O-ring 18,4x2,7	Joint torique 18,4x2,7	1,05
11	1815-00.617.00	Membrane, vollst.	Diaphragm, cpl.	Diaphragme, cpl.	4,47
12	1815-00.610.27	Steuerdüse rot	Control nozzle rot	Buse de commande rouge	1,89
13	1169-00.600.39	Druckfeder, groß	Pressure spring, large	Ressort de pression, grand	0,81
14,12	1815-00.743.00	Ventildeckel, kpl.	Valve cover, cpl.	Couvercle de soupape, cpl.	5,70
15	1672-00.600.11	O-Ring 24x2	O-ring 24x2	Joint torique 24x2	1,05
16	1174-00.618.00	Magnetplatte, vollst.	Magnetic plate, cpl.	Clapet magnétique, cpl.	4,91
17	1174-00.610.12	Druckfeder, klein	Pressure spring, small	Ressort de pression, petit	0,81
20	1860-00.600.01	Gehäuse hinten	Housing back	Carter arrière	6,15
21	1174-00.610.07	Blechschraube 3,5x25-F-H	Sheet metal screw 3,5x25-F-H	Vis à tôle 3,5x25-F-H	0,87
22,23	1815-00.791.00	Diebstahlsicherung, kpl.	Anti-theft device, cpl.	Antivol, cpl.	8,81
23	1174-00.600.13	Einwegschraube B4,2x19	Single-way screw B4,2x19	Vis à voie unique B4,2x19	0,87
24,25,4	901-00.100.00	Hahnstück, kpl. 3/4"	Tap connector, cpl. 3/4"	Nez de robinet, cpl. 3/4"	2,45
25	18300-00.600.16	O-Ring 10,5x2,7	O-ring 10,5x2,7	Joint torique 10,5x2,7	0,51
26	1815-00.610.38	Mylar-Folie rund, 4 Typ A, 50 µm	Mylar foil round, typ A, 50 µm	Feuille mylar rond, 4 typ A, 50 µm	1,89
27	1860-00.610.36	Kappe	Cap	Capuchon	2,84
Art. 1862		**Bewässerungscomputer C 1030 plus / MultiControl**	**Water Computer C 1030 plus / MulitControl**	**Programmateur C 1030 plus / MultiControl**	
		bis Baujahr 2018	until 2018	jusqu'à 2018	
1	1862-00.510.00	Steuerteil, vollst. – NEU –	Control component, cpl. – NEW –	Boite de commande, cpl. – Nouveau –	67,69
	1862-00.610.50	Schutzfolie	Protection film	Feuille de protection	3,51
		bis Baujahr 2013	until 2013	jusqu'à 2013	
1	1862-00.620.00	Steuerteil, vollst.	Control component, cpl.	Boite de commande, cpl.	67,69
	1862-00.610.50	Schutzfolie	Protection film	Feuille de protection	3,51
Art. 1864		**Bewässerungscomputer C 1060 plus / MasterControl**	**Water computer C 1060 plus / MasterControl**	**Programmateur C 1060 plus / MasterControl**	
		bis Baujahr 2018	until 2018	jusqu'à 2018	
1	1864-00.520.00	Steuerteil, vollst. – NEU –	Control component, cpl. – NEW –	Boite de commande, cpl. – Nouveau –	67,69
	1862-00.610.50	Schutzfolie	Protection film	Feuille de protection	3,51
		Alle anderen Teile wie bei Art. 1860	All other spare parts see art. 1860	Pour toutes les autres pièces, voir réf. 1860	
Art. 1866		**Bewässerungscomputer C 1060 plus solar / MasterControl solar**	**Water computer C 1060 solar plus / MasterControl solar**	**Programmateur C 1060 solaire plus / MasterControl solaire**	
		bis Baujahr 2016	until 2016	jusqu'à 2016	
1	1866-00.510.00	Steuerteil, vollst.	Control component, cpl.	Boite de commande, cpl.	67,69
	1862-00.610.50	Schutzfolie	Protection film	Feuille de protection	3,51
	1866-00.600.02	Accu Li-Ionen	Accu Lithium-Ion	Accu Ion-Lithium	34,71
		Nur die aufgeführten Teile sind lieferbar!	Only the mentioned spare parts are available!	Seules les pièces indiquées sont disponibles!	

GARDENA Bewässerungscomputer EasyControl Art.-Nr.1881
Bewässerungscomputer FlexControl Art.-Nr.1883
Bewässerungscomputer SelectControl Art.-Nr.1885

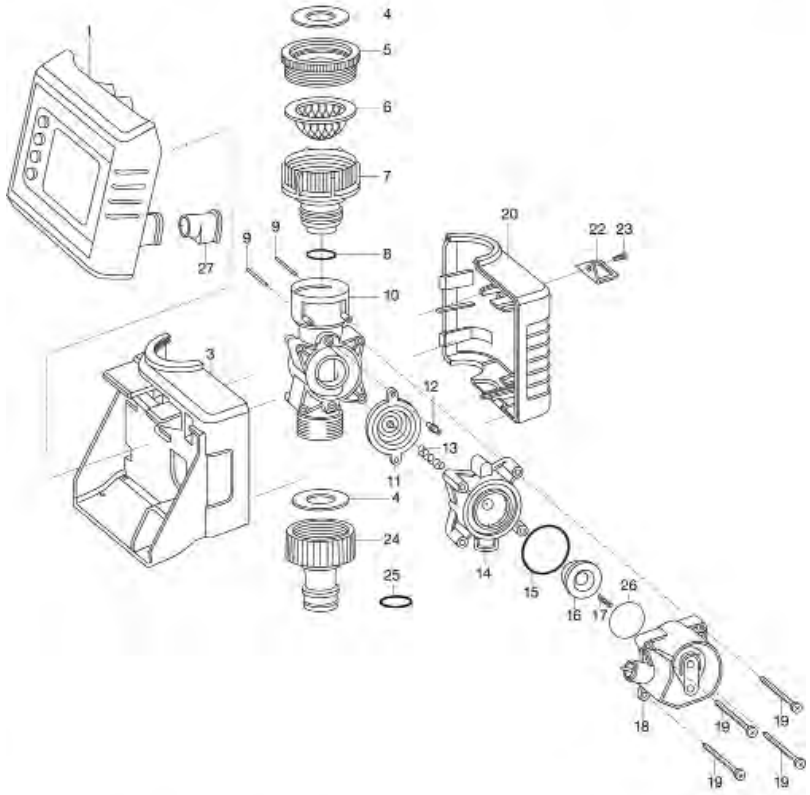

Art.-Nr.1881

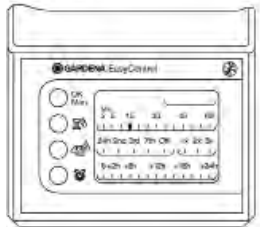

Art.-Nr.1883

Art.-Nr.1885

GARDENA Bewässerungscomputer C 2030 duo plus / Multi Control Duo Art.-Nr. 1874

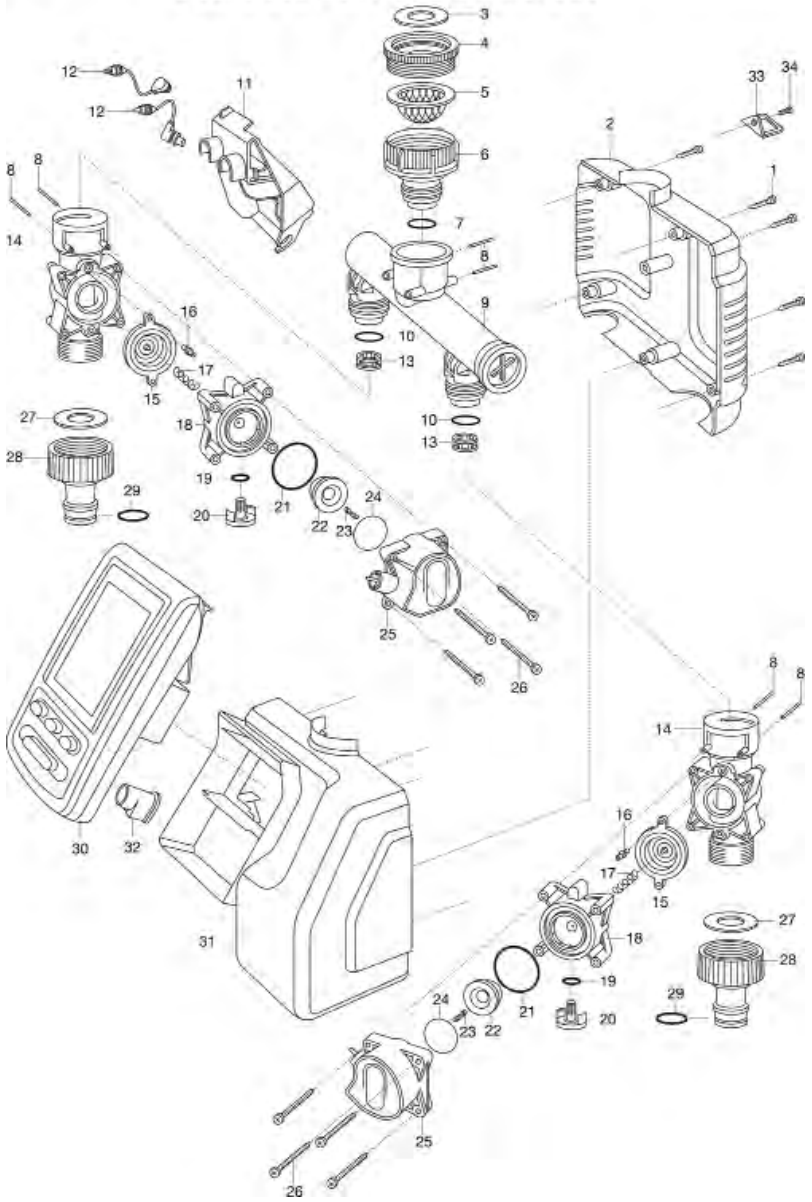

Bild Nr. / Picture No.	Ersatzteil-Nr. / Spare Part No.	Bezeichnung	Description	Désignation	unverb. Preisempf. EUR / inkl. MwSt.
Art. 1874		**Bewässerungscomputer C 2030 duo plus / MultiControl Duo**	**Water Computer C 2030 duo plus / MultiControl Duo**	**Programmateur C 2030 duo plus / MultiControl Duo**	
1	8839-00.600.04	STS-Schraube T35x20	STS-Screw T35x20	STS-Vis T35x20	1,37
1-26,31	1874-00.700.00	Hydraulikventil m. Gehäuse	Hydraulic valve with case	Soupape hydraulique avec carter	61,04
2	1874-00.600.11	Gehäuse hinten	Case back	Carter arrière	11,67
3	1121-00.600.01	Flachdichtung 25,6/15,6x3 (3/4")	Washer 25,6/15,6x3 (3/4")	Joint plat 25,6/15,6x3 (3/4")	1,87
4	924-00.500.00	Adapter 1" – 3/4", kpl., hellgrau	Adapter 1" – 3/4", cpl., light grey	Adaptateur 1" – 3/4", cpl., gris clair	3,27
5	1815-00.614.00	Sieb, vollst.	Filter, cpl.	Filtre, cpl.	4,26
6	1210-00.600.61	Anschlusshülse	Conductor barrel	Douille de raccord	4,44
6-9	1874-00.710.00	Verteilerrohr	Distributor tube	Distributeur tuyau	9,31
7,10	964-00.505.04	O-Ring 18,4x2,7	O-ring 18,4x2,7	Joint torique 18,4x2,7	1,05
11	1874-00.600.21	Adapter	Adapter	Adaptateur	4,58
12	1874-00.600.26	Kabel	Cable	Câble	6,09
13	1815-00.610.28	Feinfilter	Fine filter	Filtre fin	3,52
13-26	1874-00.620.00	Hydraulikventil vollst.	Hydraulic valve, cpl.	Soupape hydraulique, cpl.	26,47
14	1815-00.610.01	Ventilkörper	Valve body	Corps de soupape	5,06
15	1815-00.617.00	Membrane, vollst.	Diaphragm, cpl.	Diaphragme, cpl.	4,47
16	1815-00.610.27	Steuerdüse rot	Control nozzle rot	Buse de commande rouge	1,89
16,18-20	1815-00.743.00	Ventildeckel, kpl.	Valve cover, cpl.	Couvercle de soupape, cpl.	5,70
17	1169-00.600.39	Druckfeder, groß	Pressure spring, large	Ressort de pression, grand	0,81
21	1672-00.600.11	O-Ring 24x2	O-ring 24x2	Joint torique 24x2	1,05
22	1174-00.618.00	Magnetplatte, vollst.	Magnetic plate, cpl.	Clapet magnétique, cpl.	4,91
23	1174-00.610.12	Druckfeder, klein	Pressure spring, small	Ressort de pression, petit	0,81
24	1815-00.610.38	Mylar-Folie rund, 4 Typ A, 50 µm	Mylar foil round, typ A, 50 µm	Feuille mylar rond, 4 typ A, 50 µm	1,89
27-29	18201-00.600.00	Hahnstück, kpl. 3/4"	Tap connector, cpl. 3/4"	Nez de robinet, cpl. 3/4"	2,89
29	18300-00.600.16	O-Ring 10,5x2,7	O-ring 10,5x2,7	Joint torique 10,5x2,7	0,51
30	1874-00.510.00	Steuerteil, vollst.	Control component, cpl.	Boite de commande, cpl.	67,69
31	1874-00.600.16	Gehäuse vorne	Case front	Carter avant	19,24
32	1860-00.610.36	Kappe	Cap	Capuchon	2,84
33,34	1815-00.791.00	Diebstahlsicherung, kpl.	Anti-theft device, cpl.	Antivol, cpl.	8,81
		bis Baujahr 2013	until 2013	jusqu'à 2013	
30	1874-00.610.00	Steuerteil, vollst.	Control component, cpl.	Boite de commande, cpl.	67,69

Art. 1881		**Bewässerungscomputer EasyControl**	**Water Computer EasyControl**	**Programmateur EasyControl**	
		bis Baujahr 2018	until 2018	jusqu'à 2018	
1	1881-00.510.00	Steuerteil, vollst.	Control component, cpl.	Boite de commande, cpl.	26,43
3	1881-00.600.06	Gehäuse vorne	Housing front	Carter avant	8,97
4	1121-00.600.01	Flachdichtung 25,6/15,6x3 (3/4")	Washer 25,6/15,6x3 (3/4")	Joint plat 25,6/15,6x3 (3/4")	1,87
5,4	924-00.500.00	Adapter 1" – 3/4", kpl., hellgrau	Adapter 1" – 3/4", cpl., light grey	Adaptateur 1" – 3/4", cpl., gris clair	3,27
6	1815-00.614.00	Sieb, vollst.	Filter, cpl.	Filtre, cpl.	4,26
6-10	1815-00.706.00	Ventilkörper, vollst.	Valve body, cpl.	Corps de soupape, cpl.	8,90
6-19	1815-00.707.00	Hydraulikventil, vollst.	Hydraulic valve, cpl.	Soupape hydraulique, cpl.	27,25
3,6-20,26	1881-00.700.00	Hydraulikventil m. Gehäuse	Hydraulic valve with case	Soupape hydraulique avec carter	34,64
7	1210-00.600.61	Anschlusshülse	Conductor barrel	Douille de raccord	4,44
8	964-00.505.04	O-Ring 18,4x2,7	O-ring 18,4x2,7	Joint torique 18,4x2,7	1,05
11	1815-00.617.00	Membrane, vollst.	Diaphragm, cpl.	Diaphragme, cpl.	4,47
12	1815-00.610.27	Steuerdüse rot	Control nozzle rot	Buse de commande rouge	1,89
12,14	1815-00.743.00	Ventildeckel, kpl.	Valve cover, cpl.	Couvercle de soupape, cpl.	5,70
13	1169-00.600.39	Druckfeder, groß	Pressure spring, large	Ressort de pression, grand	0,81
15	1672-00.600.11	O-Ring 24x2	O-ring 24x2	Joint torique 24x2	1,05
16	1174-00.618.00	Magnetplatte, vollst.	Magnetic plate, cpl.	Clapet magnétique, cpl.	4,91
17	1174-00.610.12	Druckfeder, klein	Pressure spring, small	Ressort de pression, petit	0,81
20	1881-00.600.01	Gehäuse hinten	Housing back	Carter arrière	6,56
22,23	1815-00.791.00	Diebstahlsicherung, kpl.	Anti-theft device, cpl.	Antivol, cpl.	8,81
23	1174-00.600.13	Einwegschraube B4,2x19	Single-way screw B4,2x19	Vis à voie unique B4,2x19	0,87
24,25,4	18201-00.600.00	Hahnstück, kpl. 3/4"	Tap connector, cpl. 3/4"	Nez de robinet, cpl. 3/4"	2,89
25	18300-00.600.16	O-Ring 10,5x2,7	O-ring 10,5x2,7	Joint torique 10,5x2,7	0,51
26	1815-00.610.38	Mylar-Folie rund, 4 Typ A, 50 µm	Mylar foil round, typ A, 50 µm	Feuille mylar rond, 4 typ A, 50 µm	1,89
27	1864-00.610.36	Schutzkappe	Protective cap	Capuchon de protection	2,45
Art. 1883		**Bewässerungscomputer FlexControl**	**Water Computer FlexControl**	**Programmateur FlexControl**	
		bis Baujahr 2018	until 2018	jusqu'à 2018	
Art. 1885		**Bewässerungscomputer SelectControl**	**Water Computer SelectControl**	**Programmateur SelectControl**	
		bis Baujahr 2018	until 2018	jusqu'à 2018	
1	1883-00.510.00	Steuerteil, vollst.	Control component, cpl.	Boite de commande, cpl.	26,43
1	1885-00.510.00	Steuerteil, vollst.	Control component, cpl.	Boite de commande, cpl.	39,66
		Alle anderen Teile wie bei Art. 1881	All other spare parts see art. 1881	Pour toutes les autres pièces, voir réf. 1881	
		Nur die aufgeführten Teile sind lieferbar!	Only the mentioned spare parts are available!	Seules les pièces indiquées sont disponibles!	

GARDENA Bewässerungssteuerung Flex Art.-Nr.1890
Bewässerungssteuerung Select Art.-Nr.1891
Bewässerungssteuerung Master Art.-Nr.1892
Bewässerungssteuerung Bluetooth Art.-Nr.1889

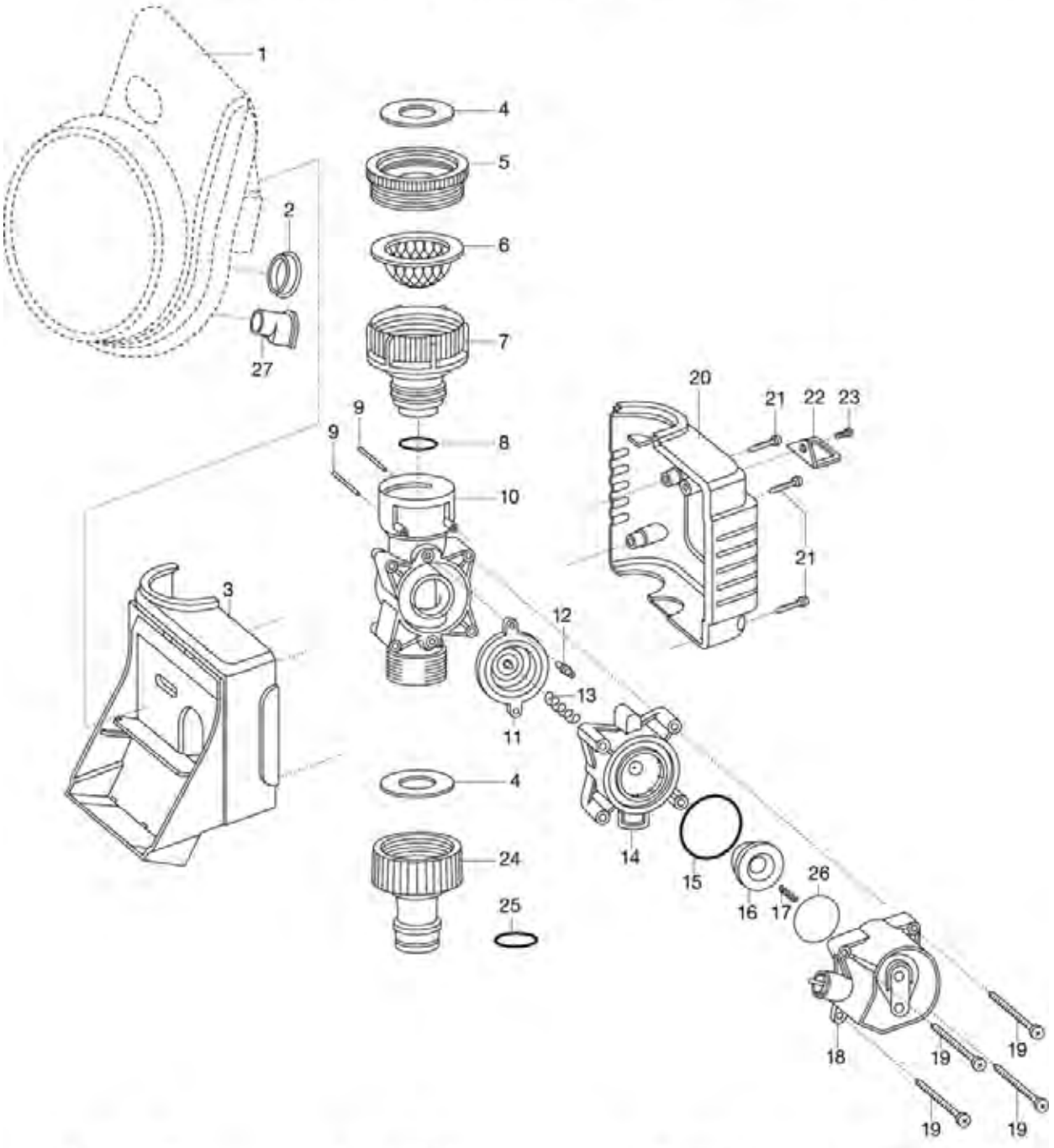

Art.-Nr.1890

Art.-Nr.1891

Art.-Nr.1892

Art.-Nr.1889

Bild Nr. Picture No.	Ersatzteil-Nr. Spare Part No.	Bezeichnung	Description	Désignation	unverb. Preisempf. EUR / inkl. MwSt.
Art. 1890		**Bewässerungssteuerung Flex**	**Water Control Flex**	**Programmateur d'arrosage Flex**	
1	1890-00.610.00	Steuerteil, vollst.	Control component, cpl.	Boite de commande, cpl.	26,43
2	1864-00.610.36	Schutzkappe	Protective cap	Capuchon de protection	2,45
3	1860-00.600.06	Gehäuse vorne	Housing front	Carter avant	8,03
4	1121-00.600.01	Flachdichtung 25,6/15,6x3 (3/4")	Washer 25,6/15,6x3 (3/4")	Joint plat 25,6/15,6x3 (3/4")	1,87
5,4	924-00.500.00	Adapter 1" – 3/4", kpl., hellgrau	Adapter 1" – 3/4", cpl., light grey	Adaptateur 1" – 3/4", cpl., gris clair	3,27
6	1815-00.614.00	Sieb, vollst.	Filter, cpl.	Filtre, cpl.	4,26
6-10	1815-00.706.00	Ventilkörper, vollst.	Valve body, cpl.	Corps de soupape, cpl.	8,90
6-19	1815-00.707.00	Hydraulikventil, vollst.	Hydraulic valve, cpl.	Soupape hydraulique, cpl.	27,25
6-21,3	1860-00.740.00	Hydraulikventil m. Gehäuse	Hydraulic valve with case	Soupape hydraulique avec carter	33,75
7	1210-00.600.61	Anschlusshülse	Conductor barrel	Douille de raccord	4,44
8	964-00.505.04	O-Ring 18,4x2,7	O-ring 18,4x2,7	Joint torique 18,4x2,7	1,05
11	1815-00.617.00	Membrane, vollst.	Diaphragm, cpl.	Diaphragme, cpl.	4,47
12	1815-00.610.27	Steuerdüse rot	Control nozzle rot	Buse de commande rouge	1,89
13	1169-00.600.39	Druckfeder, groß	Pressure spring, large	Ressort de pression, grand	0,81
14,12	1815-00.743.00	Ventildeckel, kpl.	Valve cover, cpl.	Couvercle de soupape, cpl.	5,70
15	1672-00.600.11	O-Ring 24x2	O-ring 24x2	Joint torique 24x2	1,05
16	1174-00.618.00	Magnetplatte, vollst.	Magnetic plate, cpl.	Clapet magnétique, cpl.	4,91
17	1174-00.610.12	Druckfeder, klein	Pressure spring, small	Ressort de pression, petit	0,81
20	1860-00.600.01	Gehäuse hinten	Housing back	Carter arrière	6,15
21	1174-00.610.07	Blechschraube 3,5x25-F-H	Sheet metal screw 3,5x25-F-H	Vis à tôle 3,5x25-F-H	0,87
22,23	1815-00.791.00	Diebstahlsicherung, kpl.	Anti-theft device, cpl.	Antivol, cpl.	8,81
23	1174-00.600.13	Einwegschraube B4,2x19	Single-way screw B4,2x19	Vis à voie unique B4,2x19	0,87
24,25,4	18201-00.600.00	Hahnstück, kpl. 3/4"	Tap connector, cpl. 3/4"	Nez de robinet, cpl. 3/4"	2,89
25	18300-00.600.16	O-Ring 10,5x2,7	O-ring 10,5x2,7	Joint torique 10,5x2,7	0,51
26	1815-00.610.38	Mylar-Folie rund, 4 Typ A, 50 µm	Mylar foil round, typ A, 50 µm	Feuille mylar rond, 4 typ A, 50 µm	1,89
27	1860-00.610.36	Kappe	Cap	Capuchon	2,84
Art. 1891		**Bewässerungssteuerung Select**	**Water Control Select**	**Programmateur d'arrosage Select**	
1	1891-00.711.00	Steuerteil, vollst.	Control component, cpl.	Boite de commande, cpl.	39,66
Art. 1892		**Bewässerungssteuerung Master**	**Water Control Master**	**Programmateur d'arrosage Master**	
1	1892-00.610.00	Steuerteil, vollst.	Control component, cpl.	Boite de commande, cpl.	67,69
Art. 1889		**Bewässerungssteuerung Bluetooth**	**Water Control Bluetooth**	**Programmateur d'arrosage Bluetooth**	
1	1889-00.610.00	Steuerteil, Bluetooth	Control component, Bluetooth	Boite de commande, Bluetooth	39,66
		Alle anderen Teile wie bei Art. 1890	All other spare parts see art. 1890	Pour toutes les autres pièces, voir réf. 1890	
		Nur die aufgeführten Teile sind lieferbar!	Only the mentioned spare parts are available!	Seules les pièces indiquées sont disponibles!	

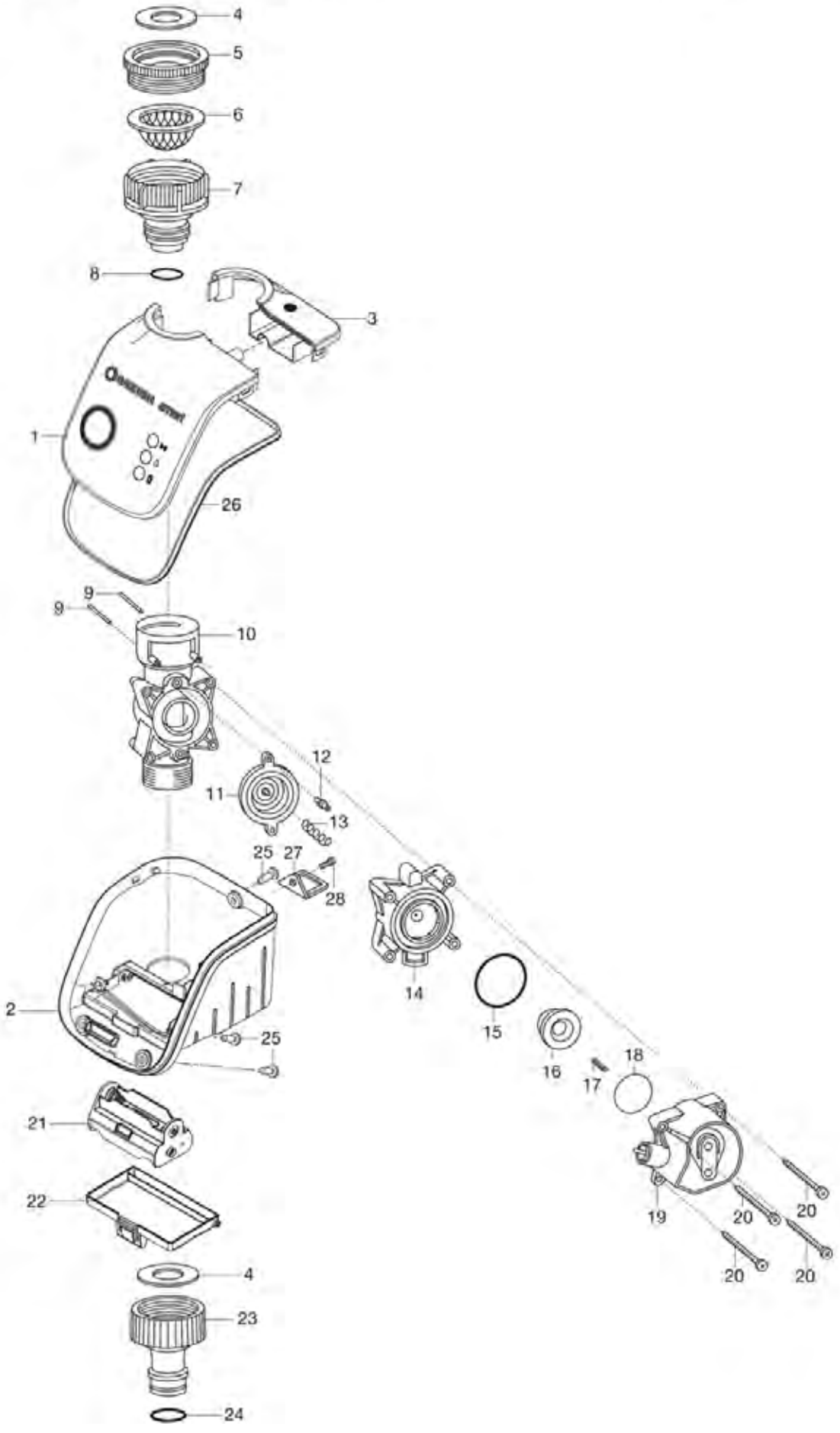
4
5
6
7
8
3
1
26
9
9
10
12
11
13
25
27
28
14
15
16
17
18
19
20
20
20
20
2
25
21
22
4
23
24

Bild Nr. Picture No.	Ersatzteil-Nr. Spare Part No.	Bezeichnung	Description	Désignation	unverb. Preisempf. EUR / inkl. MwSt.
Art. 19031		**smart Water Control**	**smart Water Control**	**smart Water Control**	
1,22	19031-00.701.00	Steuerteil, vollst.	Control component, cpl.	Boite de commande, cpl.	67,69
2	19031-00.600.01	Gehäuse	Housing	Carter	12,25
3	19031-00.600.11	Blende	Screen	Écran	5,25
4	1121-00.600.01	Flachdichtung 25,6/15,6x3 (3/4")	Washer 25,6/15,6x3 (3/4")	Joint plat 25,6/15,6x3 (3/4")	1,87
4,5	924-00.500.00	Adapter 1" – 3/4", kpl., hellgrau	Adapter 1" – 3/4", cpl., light grey	Adaptateur 1" – 3/4", cpl., gris clair	3,27
6	1815-00.614.00	Sieb, vollst.	Filter, cpl.	Filtre, cpl.	4,26
6-10	1815-00.706.00	Ventilkörper, vollst.	Valve body, cpl.	Corps de soupape, cpl.	8,90
6-20	1815-00.707.00	Hydraulikventil, vollst.	Hydraulic valve, cpl.	Soupape hydraulique, cpl.	27,25
7	1210-00.600.61	Anschlusshülse	Conductor barrel	Douille de raccord	4,44
8	964-00.505.04	O-Ring 18,4x2,7	O-ring 18,4x2,7	Joint torique 18,4x2,7	1,05
11	1815-00.617.00	Membrane, vollst.	Diaphragm, cpl.	Diaphragme, cpl.	4,47
12	1815-00.610.27	Steuerdüse rot	Control nozzle rot	Buse de commande rouge	1,89
12,14	1815-00.743.00	Ventildeckel, kpl.	Valve cover, cpl.	Couvercle de soupape, cpl.	5,70
13	1169-00.600.39	Druckfeder, groß	Pressure spring, large	Ressort de pression, grand	0,81
15	1672-00.600.11	O-Ring 24x2	O-ring 24x2	Joint torique 24x2	1,05
16	1174-00.618.00	Magnetplatte, vollst.	Magnetic plate, cpl.	Clapet magnétique, cpl.	4,91
17	1174-00.610.12	Druckfeder, klein	Pressure spring, small	Ressort de pression, petit	0,81
18	1815-00.610.38	Mylar-Folie rund, 4 Typ A, 50 µm	Mylar foil round, typ A, 50 µm	Feuille mylar rond, 4 typ A, 50 µm	1,89
21	19031-00.600.21	Batteriehalter	Accu holder	Support de pile	4,46
22	19031-00.600.16	Batteriedeckel	Accu cover	Couvercle de pile	4,53
23,24,4	18201-00.600.00	Hahnstück, kpl. 3/4"	Tap connector, cpl. 3/4"	Nez de robinet, cpl. 3/4"	2,89
24	18300-00.600.16	O-Ring 10,5x2,7	O-ring 10,5x2,7	Joint torique 10,5x2,7	0,51
25	1188-00.500.19	STS-Schraube	STS-Screw	STS-Vis	0,70
26	19031-00.600.06	Rahmen	Frame	Cadran	2,68
27,28	1815-00.791.00	Diebstahlsicherung	Anti-theft device	Antivol	8,81
Art. 19030		**smart Sensor**	**smart Sensor**	**smart Sensor**	
	1188-00.520.00	Spitze, kpl.	Peak, cpl.	Pointe, cpl.	2,57
	19030-00.600.11	Batteriedeckel	Accu cover	Couvercle de pile	3,34
	19030-00.600.16	Batteriehalter	Accu holder	Support de pile	4,19
		Gateway EU	**Gateway EU**	**Gateway EU**	
	19000-00.600.36	Gateway Netzteil, universal (für Gateway 19000)	Gateway power unit, universal (for Gateway 19000)	Gateway transformateur, universel (pour Gateway 19000)	38,48
	19000-00.600.37	Gateway Netzteil, universal (für Gateway 19005)	Gateway power unit, universal (for Gateway 19005)	Gateway transformateur, universel (pour Gateway 19005)	22,81
	19000-28.600.01	Gateway Netzteil UK	Gateway power unit UK	Gateway transformateur UK	30,07
	19000-00.600.51	LAN Kabel	LAN Cable	LAN Cable	5,13
	19005-00.600.00	Gateway ohne Zubehör / ohne Netzteil	Gateway without accessories / without power unit	Gateway sans accessoires / sans transformateur	105,02
Art. 19032		**smart Irrigation Control**	**smart Irrigation Control**	**smart Irrigation Control**	
	19032-00.600.11	Abdeckung	Cover	Couvercle	15,53
	19032-00.600.16	Zugentlastung	Cable clamp	Serre-câble	2,95
	19032-00.600.32	Schrauben Zugentlastung	Screw clamp	Pince décharge de traction	0,70
	19032-00.600.41	Netzteil Trafo EU	Power unit EU	Transformateur EU	34,84
	19032-22.600.01	Netzteil Trafo 24 V CH	Power unit CH	Transformateur CH	56,06
	19032-28.600.41	Netzteil Trafo UK	Power unit UK	Transformateur UK	36,03
	19032-00.620.00	Polybeutel, vollst. (2 Dübel + 2 Schrauben)	Accessory bad (2 dowels + 2 screws)	Sachet d'accessoires (2 cheville + 2 vis)	5,00
Art. 19095		**smart Power Zwischenstecker**	**smart Power socket**	**smart Power prise**	
Art. 19096		**smart Power Zwischenstecker 3er Set**	**smart Power socket, 3 pcs.**	**smart Power prise, 3 pcs.**	
	19095-00.600.00	Abdeckung kpl.	Cover cpl.	Couvercle cpl.	6,69
Art. 19040		**smart Sensor**	**smart Sensor**	**smart Sensor**	
	19040-00.600.11	Batteriehalter	Accu holder	Support de pile	4,81
	19040-00.600.16	Batteriedeckel	Accu cover	Couvercle de pile	3,81
		Nur die aufgeführten Teile sind lieferbar!	Only the mentioned spare parts are available!	Seules les pièces indiquées sont disponibles!	

GARDENA Bodenfeuchtesensor Art.-Nr. 1188

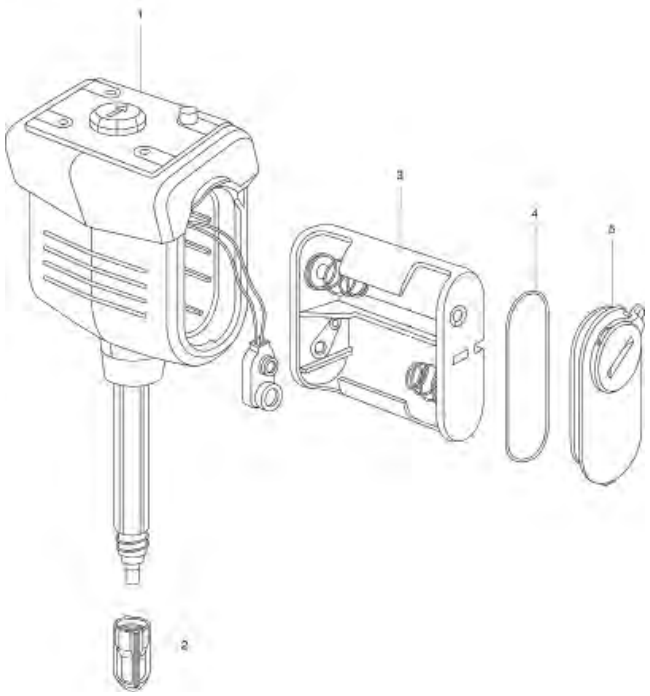

GARDENA Boden-Feuchtesensor Art.-Nr. 1867

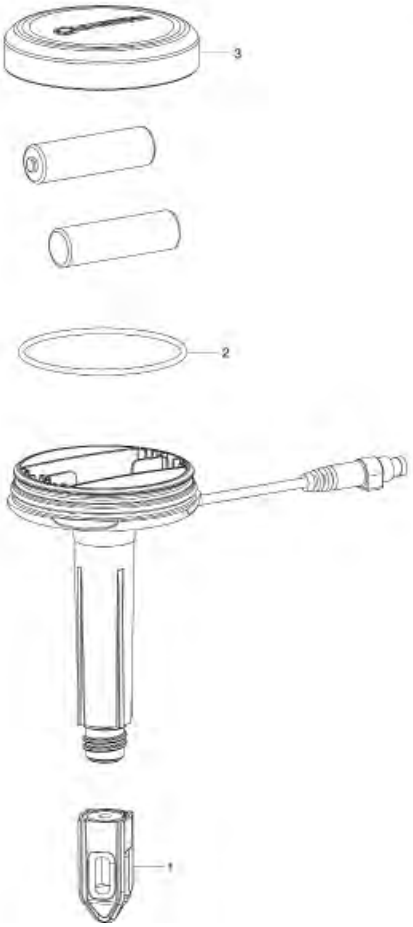

GARDENA Regensensor electronic Art.-Nr. 1189

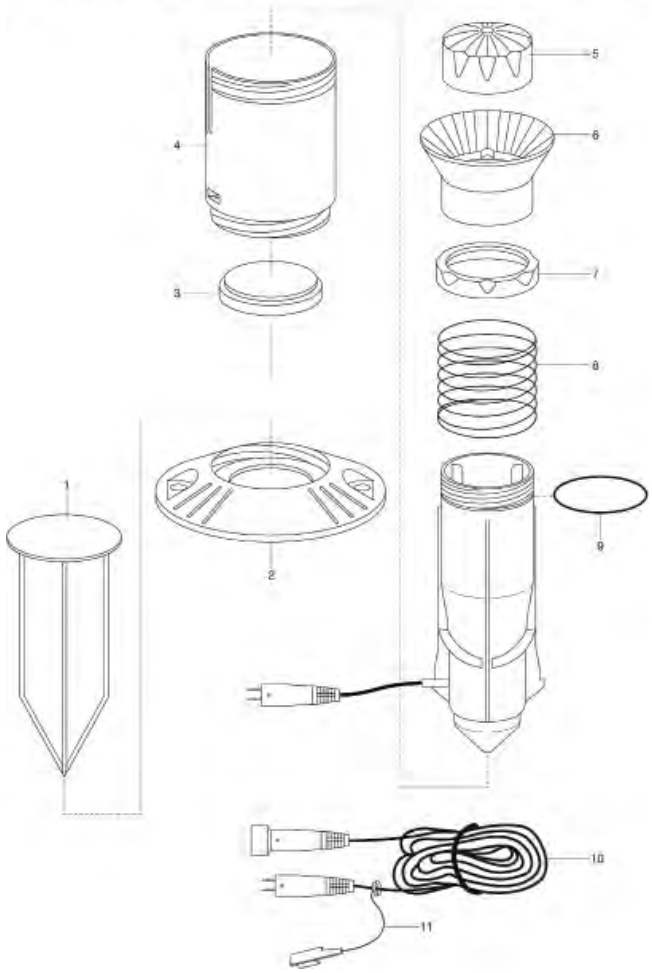

Bild Nr. Picture No.	Ersatzteil-Nr. Spare Part No.	Bezeichnung	Description	Désignation	unverb. Preisempf. EUR / inkl. MwSt.
Art. 1187		**Feuchtesensor**	**Moisture Sensor**	**Sonde d'humidité**	
		bis Baujahr 2006	until 2006	jusqu'à 2006	
	1187-00.625.00	Glaskörper, vollst.	Glass body, cpl.	Corps de verre, cpl.	13,01
	1189-00.630.00	Kabelweiche, 165 cm lang	Cable switch, 165 cm long	Changement de câble, 165 cm long	10,38
	1189-00.640.00	Verlängerungskabel 5 m, vollst.	Extension cable 5 m, cpl.	Câble-rallonge 5 m cpl.	13,61
Art. 1188		**Bodenfeuchtesensor**	**Soil Moisture Sensor**	**Sonde d'humidité**	
2	1188-00.520.00	Spitze, kpl.	Peak, cpl.	Pointe, cpl.	2,57
3	1188-00.500.18	Batteriehalter	Accu holder	Support de pile	4,75
4	1188-00.530.12	O-Ring 49,5x3 für Batteriedeckel	O-ring 49,5x3 for accu cover	Joint torique 49,5x3 pour couvercle de pile	1,05
5	1188-00.530.00	Batteriedeckel, kpl.	Accu cover, cpl.	Couvercle de pile, cpl.	5,96
	1188-00.703.00	Kabel, kpl.	Cable, cpl.	Cable, cpl.	18,15
	1189-00.630.00	Kabelweiche, 165 cm lang	Cable switch, 165 cm long	Changement de câble, 165 cm long	10,38
	1190-00.901.00	Adapterkabel-Set	Adapter cable kit	Câble d'adaptation kit	10,12
Art. 1867		**Bodenfeuchtesensor**	**Soil Moisture Sensor**	**Sonde d'humidité du sol**	
1	1867-00.630.00	Elektronik Sensorspitze, kpl.	Electronic sensor peak, cpl.	Pointe du capteur électronique, cpl.	19,64
2	1867-00.600.26	O-Ring	O-ring	Joint torique	2,14
3	1867-00.600.06	Deckel	Cover	Couvercle	
	1188-00.500.16	Feuchtefühlerkabel 5 m	Moisture-Sensor-Cable 5 m	Cable de sonde d'humidité 5 m	12,63
	1189-00.630.00	Kabelweiche, 165 cm lang	Cable switch, 165 cm long	Changement de câble, 165 cm long	10,38
	1190-00.901.00	Adapterkabel-Set	Adapter cable kit	Câble d'adaptation kit	10,12

Art. 1189		**Regensensor electronic**	**Rain sensor**	**Pluviomètre électronique**	
		bis Baujahr 2018	until 2018	jusqu'à 2018	
1	4352-00.600.01	Midi-Spike	Midi-Spike	Midi-Pic	2,51
10,11	1189-00.640.00	Verlängerungskabel 5 m, vollst.	Extension cable 5 m, cpl.	Câble-rallonge 5 m cpl.	13,61
	1189-00.630.00	Kabelweiche, 165 cm lang	Cable switch, 165 cm long	Changement de câble, 165 cm long	10,38
	1190-00.901.00	Adapterkabel-Set	Adapter cable kit	Câble d'adaptation kit	10,12
		Nur die aufgeführten Teile sind lieferbar!	Only the mentioned spare parts are available!	Seules les pièces indiquées sont disponibles!	

GARDENA Automatischer Wasserverteiler Art.-Nr. 1198

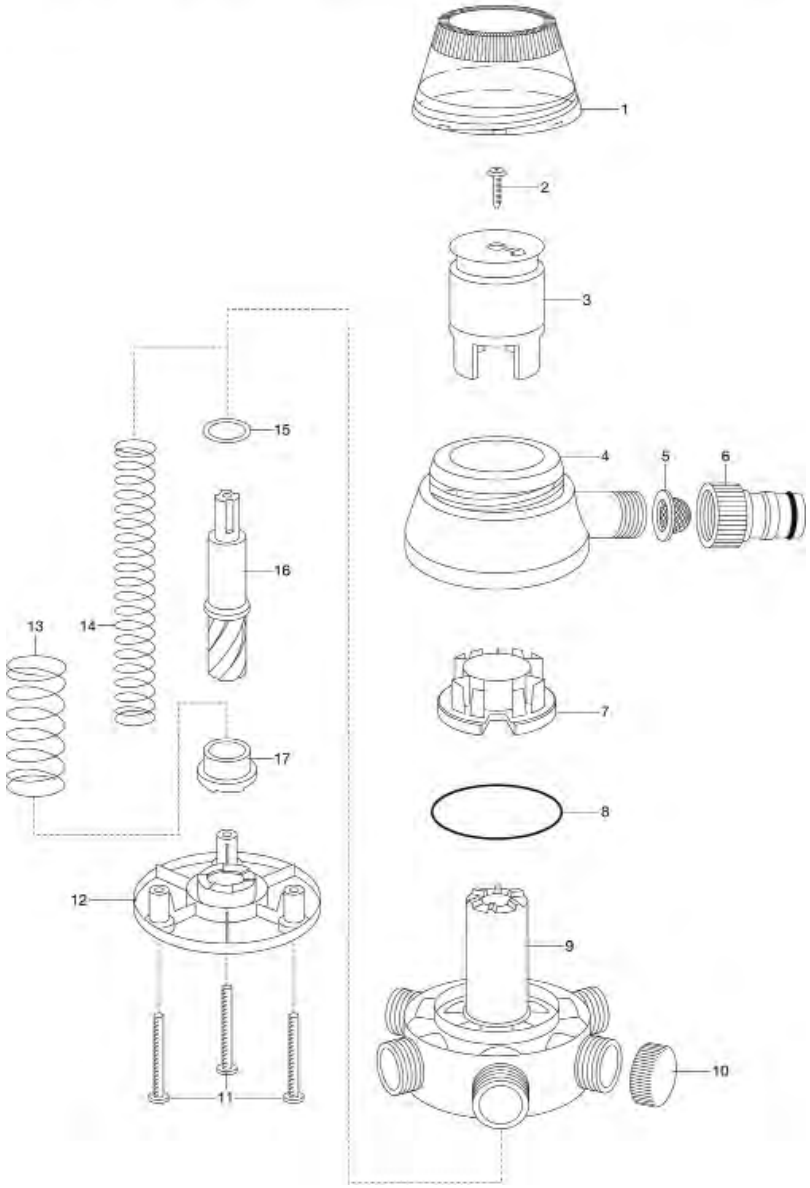

GARDENA Automatischer Wasserverteiler Art.-Nr. 1197

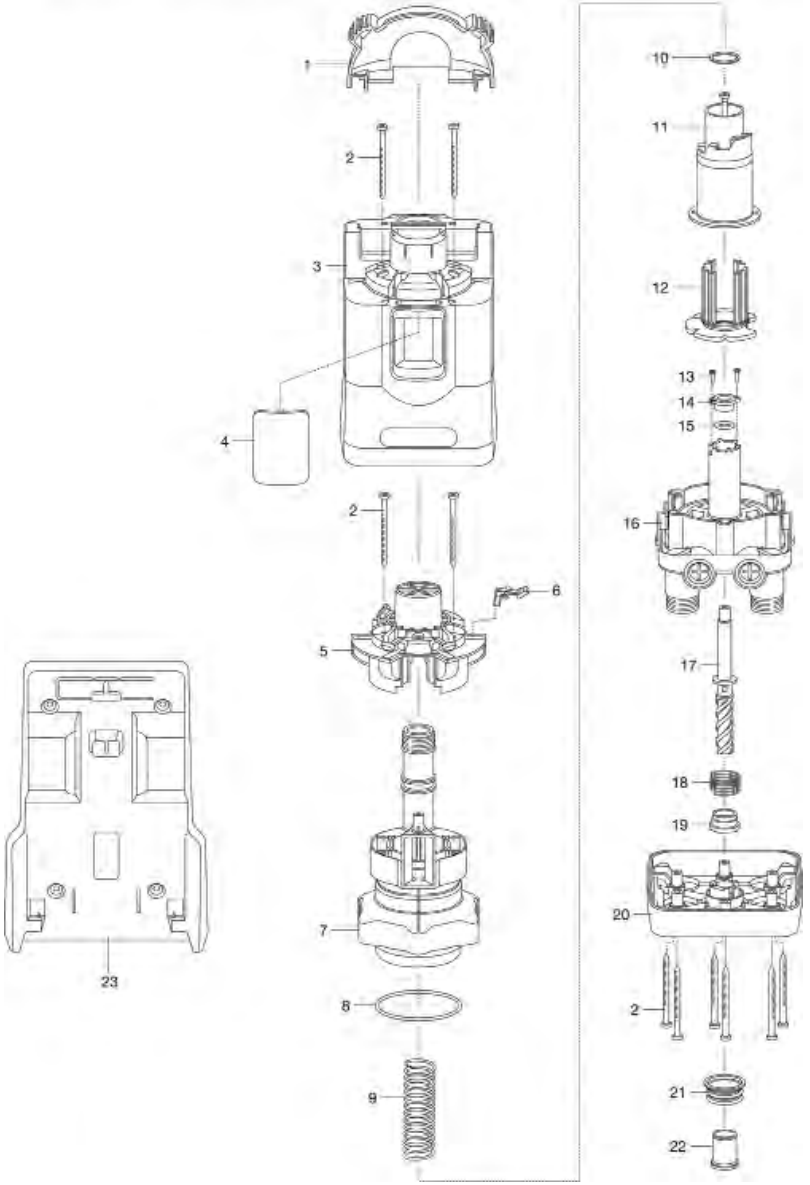

Bild Nr. / Picture No.	Ersatzteil-Nr. / Spare Part No.	Bezeichnung	Description	Désignation	unverb. Preisempf. EUR / inkl. MwSt.
Art. 1197		**Wasserverteiler automatic**	**Water Distributor automatic**	**Sélecteur automatique**	
1	1197-00.600.56	Klappe	Flap	Clapet	8,60
4	1197-00.600.86	Blende	Screen	Écran	3,06
6	1197-00.600.66	Stellhebel	Regulator	Levier de réglage	3,71
7	1197-00.701.00	Druckkörper, vollst.	Pressure body, kpl.	Coprs de pression, cpl.	22,30
8	1197-00.600.95	O-Ring 66x3,0	O-ring 66x3,0	Joint torique 66x3,0	1,05
12	1197-00.600.21	Dichtteller	Washer	Joint	5,97
15	2613-00.600.25	O-Ring 10,5x2,7	O-ring 10,5x2,7	Joint torique 10,5x2,7	1,05
16	1197-00.710.00	Gehäuse	Case	Carter	30,50
21	1197-00.600.51	Manschette	Collar	Manchette	2,84
21,22	1197-00.730.00	Drücker, kpl.	Trigger, cpl.	Gâchette, cpl.	4,81
23	1197-00.600.96	Fuss	Base	Pied en fonte	14,32
	803-00.611.00	Endkappe, vollst. 3/4" hellgrau	End cap, cpl. 3/4" light grey	Bouchon terminal, cpl. 3/4" gris clair	3,18
	964-00.640.00	Sieb, vollst.	Filter, cpl.	Filtre, cpl.	3,69
	1197-00.720.00	Polybeutel, kpl.	Accessory bag, cpl.	Sachet d'accessoires, cpl.	10,48
	18201-00.600.00	Hahnstück, kpl. 3/4"	Tap connector, cpl. 3/4"	Nez de robinet, cpl. 3/4"	2,89
Art. 1198		**Automatischer Wasserverteiler**	**Automatic Water Distributor**	**Sélecteur automatique**	
		bis Baujahr 2011	until 2011	jusqu'à 2011	
1	1198-00.600.36	Schutzhaube	Protective hood	Capot de protection	7,76
3	1198-00.721.00	Griffkolben, bedr.	Piston, printed	Piston, imprimé	3,72
4	1198-00.705.00	Gehäusehaube, vollst.	Cap for housing, cpl.	Capot supérieur, cpl.	13,29
5x	964-00.640.00	Sieb, vollst.	Filter, cpl.	Filtre, cpl.	3,69
6x	901-00.100.00	Hahnstück, kpl. 3/4"	Tap connector, cpl. 3/4"	Nez de robinet, cpl. 3/4"	2,45
6x	1511-00.000.00	Anschluss 3/4"	Connector 3/4"	Pièce de raccordement 3/4"	2,90
6x	2801-00.700.00	Profi-System-Hahnstück 1/2"	Profi maxi-flow tap connector 1/2"	Nez de robinet grand débit 1/2"	3,75
7	1198-00.610.00	Dichtteller, vollst.	Gasket, cpl.	Joint, cpl.	7,03
8	1198-00.600.41	O-Ring 70x2,5	O-ring 70x2,5	Joint torique 70x2,5	1,05
9	1198-00.703.00	Gehäuse, vollst.	Housing cpl.	Carter, cpl.	18,67
10x	803-00.611.00	Endkappe, vollst. 3/4" hellgrau	End cap, cpl. 3/4" light grey	Bouchon terminal, cpl. 3/4" gris clair	3,18
11	1251-00.500.22	Blechschraube 4,2x60-C-T	Sheet metal screw 4,2x60-C-T	Vis à tôle 4,2x60-C-T	1,34
12	1198-00.600.06	Deckel	Cover	Couvercle	8,16
15	1198-00.600.42	Anlaufscheibe	Starting disc	Rondelle de démarrage	1,38
x	1198-00.702.00	Polybeutel, kpl.	Accessory bag, cpl.	Sachet d'accessoires, cpl.	14,88
		Alle mit x-gekennzeichneten Teile sind im Polybeutel enthalten.	The accessory bag includes all part marked „x".	Pièces avec x sont inclus dan le sachet d'accessoires.	
Art. 1242		**Programmiereinheit**	**Programming Unit**	**Console de programmation**	
	1308-00.900.01	Adapterkabel vollst. 1303-1240	Adapter cpl. for 1303-1240	Câble d'adaptation cpl. p. 1303-1240	46,67
Art. 1243		**Funkzentrale**	**Central radio control unit**	**Télécommande**	
		bis Baujahr 2005	until 2005	jusqu'à 2005	
	2105-00.620.00	Steckerladegerät EU	Battery charger EU	Transformateur de charge EU	21,15
Art. 1244		**Funkempfänger R 2**	**Radio receiver R 2**	**Récepteur radio R 2**	
Art. 1245		**Funkempfänger R 4**	**Radio receiver R 4**	**Récepteur radio R 4**	
		bis Baujahr 2005	until 2005	jusqu'à 2005	
	882-00.007.11	Blechschraube 3,5x13-F-H	Sheet metal screw 3,5x13-F-H	Vis à tôle 3,5x13-F-H	0,70
	1229-00.600.22	Batteriehalter	Accu holder	Support de pile	4,86
	1229-00.600.23	O-Ring 45x2 für Batteriedeckel	O-Ring 45x2 for accu cover	Joint torique 45x2 pour couvercle de pile	1,05
	1245-00.610.00	Batteriedeckel, kpl.	Accu cover, cpl.	Couvercle de pile, cpl.	4,06
		Nur die aufgeführten Teile sind lieferbar!	Only the mentioned spare parts are available!	Seules les pièces indiquées sont disponibles!	

GARDENA Automatikventil 1060 U (bis Bj. 2001) Art.-Nr. 1241
Automatikventil 2060 U (bis Bj. 2001) Art.-Nr. 1240
Bewässerungsventil V1 (bis Bj. 2002) Art.-Nr. 1252
Bewässerungsventil V2 (bis Bj. 2002) Art.-Nr. 1253

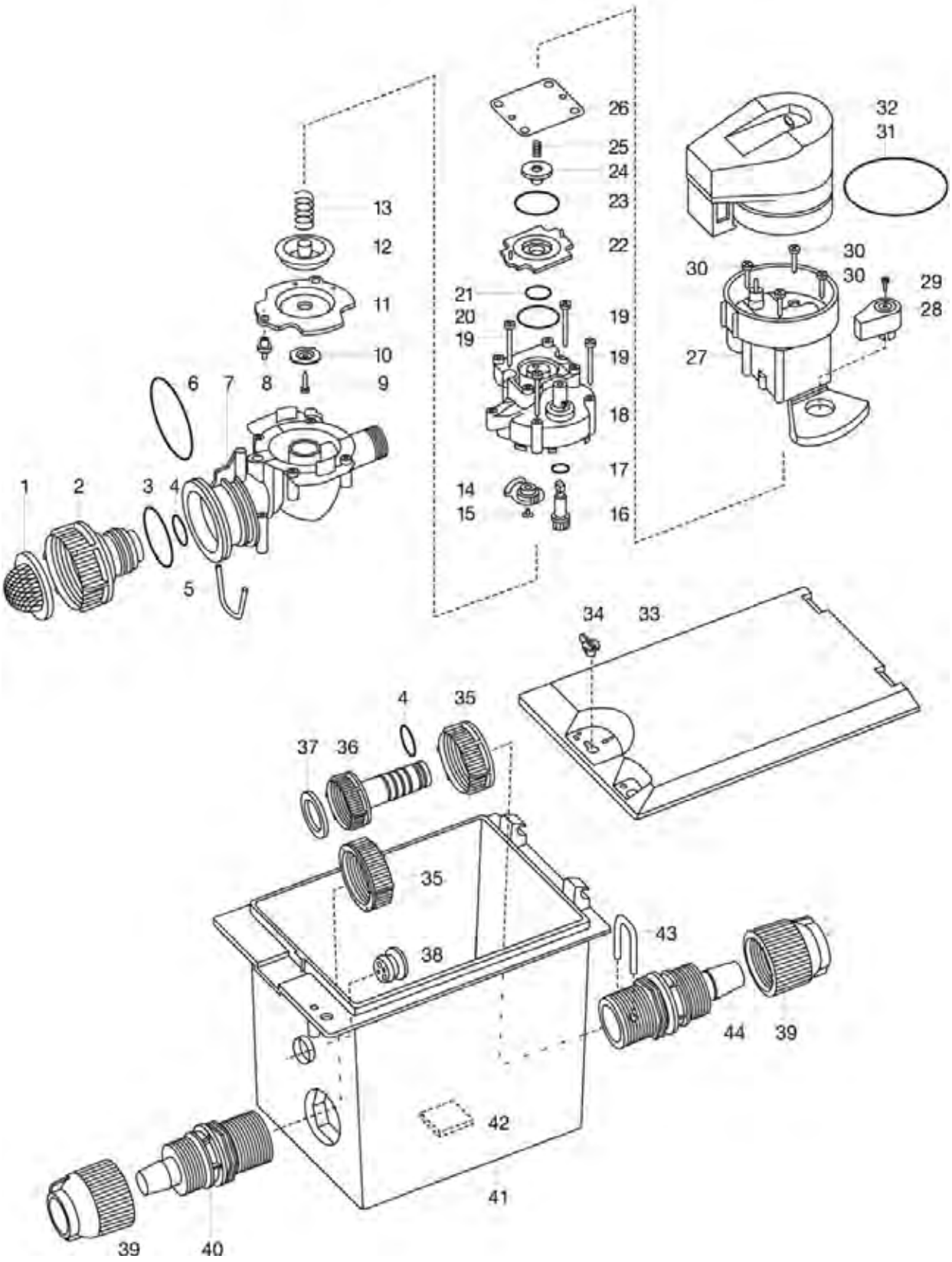

Bild Nr. Picture No.	Ersatzteil-Nr. Spare Part No.	Bezeichnung	Description	Désignation	unverb. Preisempf. EUR / inkl. MwSt.
Art. 1252		**Bewässerungsventil V 1 – 3/4"**	**Watering Valve w. Box VB 1 – 3/4"**	**Bloc-vanne 1 voie – 3/4"**	
		bis Baujahr 2001	until 2001	jusqu'à 2001	
Art. 1241		**Automatikventil 1060 U – 3/4"**	**Automatic Valve 1060 U – 3/4"**	**Bloc-vanne programmable 1060 U – 3/4"**	
		bis Baujahr 2000	until 2000	jusqu'à 2000	
1	1815-00.614.00	Sieb, vollst.	Filter, cpl.	Filtre, cpl.	4,26
2	1210-00.600.61	Anschlusshülse	Conductor barrel	Douille de raccord	4,44
3	1192-00.600.01	O-Ring 20,5x3,2	O-ring 20,5x3,2	Joint torique 20,5x3,2	1,05
4	964-00.505.04	O-Ring 18,4x2,7	O-ring 18,4x2,7	Joint torique 18,4x2,7	1,05
5	1210-00.600.52	Klammer	Clamp	Clip de fixation	1,80
6	1940-00.610.18	O-Ring 40x2,5	O-ring 40x2,5	Joint torique 40x2,5	1,05
8	1815-00.610.27	Steuerdüse rot	Control nozzle rot	Buse de commande rouge	1,89
9	882-00.007.11	Blechschraube 3,5x13-F-H	Sheet metal screw 3,5x13-F-H	Vis à tôle 3,5x13-F-H	0,70
10	1174-00.612.03	Stützkegel, rot	Support cone, red	Cone de support, rouge	1,89
12	1174-00.612.02	Membranflansch, rot	Diaphragm flange, red	Flanc de diaphragme, rouge	2,11
13	1174-00.610.08	Druckfeder, groß	Pressure spring, large	Ressort de pression, grand	2,00
14-18	1240-00.615.00	Ventildeckel, kpl.	Valve cover, cpl.	Couvercle de soupape, cpl.	4,65
19	1182-00.600.02	Blechschraube 4,2x38-C-H	Sheet metal screw 4,2x38-C-H	Vis à tôle 4,2x38-C-H	1,19
20	1174-00.610.05	O-Ring 18,72x2,62	O-ring 18,72x2,62	Joint torique 18,72x2,62	1,05
21	18300-00.600.16	O-Ring 10,5x2,7	O-ring 10,5x2,7	Joint torique 10,5x2,7	0,51
22	1174-00.610.03	Ventilplatte	Valve plate	Support de clapet	2,11
23	1672-00.600.11	O-Ring 24x2	O-ring 24x2	Joint torique 24x2	1,05
24	1174-00.618.00	Magnetplatte, vollst.	Magnetic plate, cpl.	Clapet magnétique, cpl.	4,91
25	1174-00.610.11	Druckfeder, klein	Pressure spring, small	Ressort de pression, petit	0,81
26	1174-00.610.04	Abdeckfolie	Cover foil	Protège-contact	1,89
28	1599-00.600.12	Hebel	Lever	Levier	1,50
29	1599-00.600.17	Blechschraube 2,2x9,5-C-H	Sheet metal screw 2,2x9,5-C-H	Vis à tôle 2,2x9,5-C-H	0,70
1-30	1240-00.610.00	Magnetventil, vollst.	Solenoid valve, cpl.	Electrovanne, cpl.	48,02
31	1182-00.620.13	O-Ring 48,9x2,62	O-ring 48,9x2,62	Joint torique 48,9x2,62	1,49
32,31	1240-00.620.00	Steuereinheit, vollst. (Art. 1250-20)	Control unit, cpl. (Art. 1250-20)	Module de commande, cpl. (Réf. 1250-20)	44,87
33	1241-00.600.06	Deckel	Cover	Couvercle	20,38
34	1594-00.600.51	Drehknopf	Turning knob	Bouton rotatif	1,68
35x	3815-00.600.06	Mutter, hellgrau	Nut, light grey	Écrou, gris clair	2,30
36x o	1240-00.600.16	Ausgleichrohr	Compensation tube	Tuyau de compensation	3,12
37x o	1121-00.600.01	Flachdichtung 25,6/15,6x3 (3/4")	Washer 25,6/15,6x3 (3/4")	Joint plat 25,6/15,6x3 (3/4")	1,87
38x	1255-00.600.40	Kabelklemme	Cable clip	Bouchon passe-fils	1,50
39x	1240-00.600.26	Klemmmutter 3/4"	Lock nut 3/4"	Écrou de serrage 3/4"	1,92
40x	1240-00.600.11	Anschlussrohr	Joining pipe	Tuyau de raccordement	2,80
42	1240-00.600.31	Vlies	Fleece	Feutre	1,34
43x	1240-00.600.41	Bügel	Bow	Clips	2,58
44x	1240-00.600.36	Anschlussrohr (2 Löcher)	Joining pipe (2 hole)	Tuyau de raccordement (2 trous)	2,80
x	803-00.611.00	Endkappe, vollst. 3/4" hellgrau	End cap, cpl. 3/4" light grey	Bouchon terminal, cpl. 3/4" gris clair	3,18
x	1122-00.000.01	Flachdichtung 31,5/20x3 (1")	Washer 31,5/20x3 (1")	Joint plat 31,5/20x3 (1")	1,96
x	1240-00.600.21	Spülrohr	Connecting tube	Tube de connexion	2,77
x	1240-00.600.42	Fettbeutel	Fat bag	Sac avec graisse	4,83
		x = Teile im Zubehörbeutel enthalten	x = All parts in accessory bag included	x = Pièces incluses dans le sachet d'accessoires	
		o = Beide Teile zusammen liefern	o = Deliver both parts together.	o = Livrer ensemblement toutes deux pièces	
Art. 1253		**Bewässerungsventil V 2 – 3/4"**	**Watering Valve w. Box VB 2 – 3/4"**	**Bloc-vanne 2 voies – 3/4"**	
		bis Baujahr 2001	until 2001	jusqu'à 2001	
Art. 1240		**Automatikventil 2060 U – 3/4"**	**Automatic Valve 2060 U – 3/4"**	**Bloc-vanne programmable 2060 U – 3/4"**	
		bis Baujahr 2000	until 2000	jusqu'à 2000	
33	1240-00.600.06	Deckel	Cover	Couvercle	25,48
		Alle anderen Ersatzteile wie bei Art. 1241/1252	All other spare parts see Art. 1241/1252	Pour toutes les autres pièces, voir réf. 1241/1252	
	1308-00.900.01	Adapterkabel vollst. 1303-1240	Adapter cpl. for 1303-1240	Câble d'adaptation cpl. p. 1303-1240	46,67
		Nur die aufgeführten Teile sind lieferbar!	Only the mentioned spare parts are available!	Seules les pièces indiquées sont disponibles!	

GARDENA Ventilbox V3

Art.-Nr. 1255

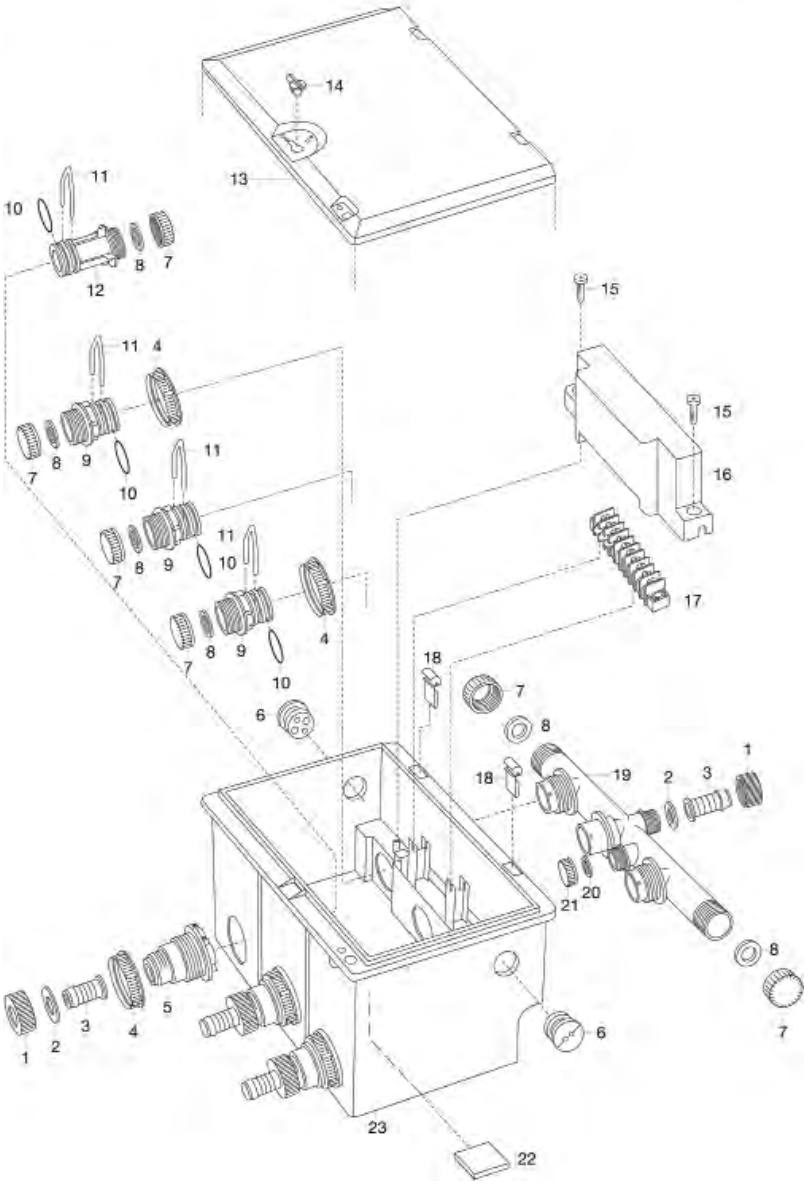

GARDENA Bewässerungsventil V1
Bewässerungsventil V2
Ventilbox V1

Art.-Nr. 1252
Art.-Nr. 1253
Art.-Nr. 1254

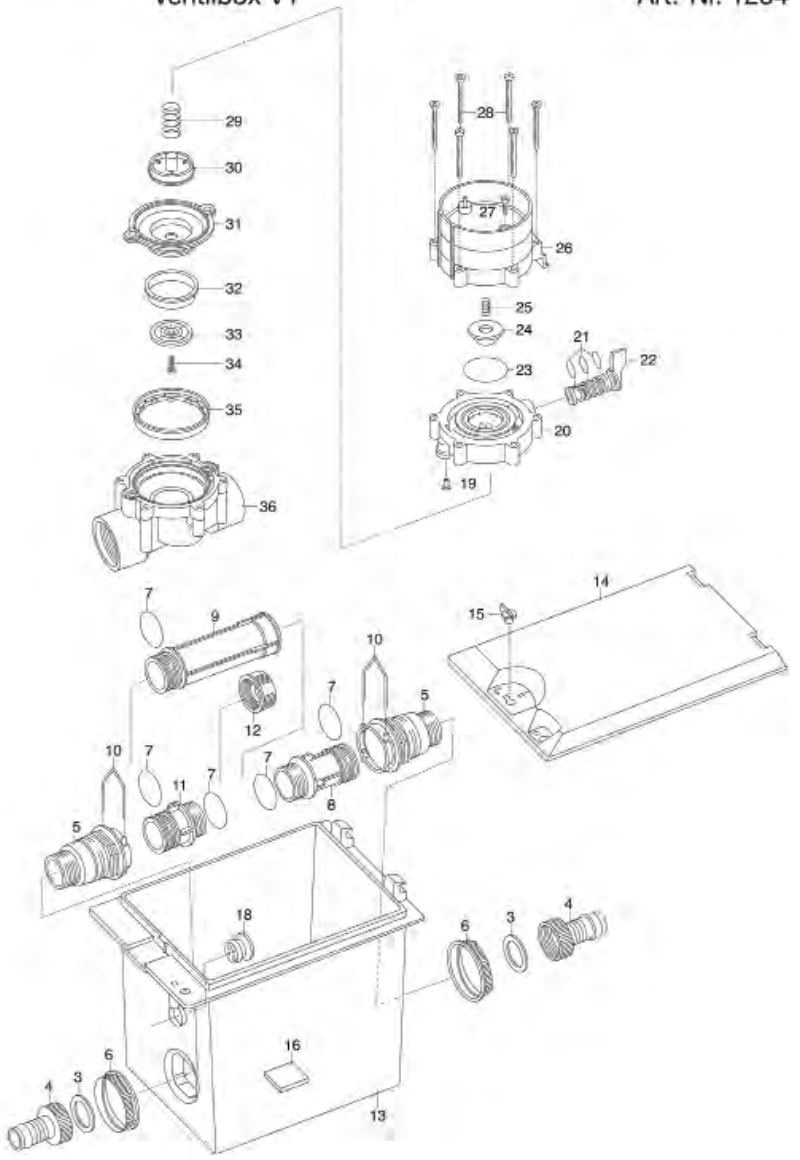

Bild Nr. / Picture No.	Ersatzteil-Nr. / Spare Part No.	Bezeichnung	Description	Désignation	unverb. Preisempf. EUR / inkl. MwSt.
Art. 1252		**Bewässerungsventil V 1 – 1"**	**Watering Valve with box V 1 – 1"**	**Bloc-vanne 1 voie 1"**	
		bis Baujahr 2003	until 2003	jusqu'à 2003	
Art. 1254		**Ventilbox V1**	**Valve-Box V1**	**Regard pré-monté 1 voies**	
3	1122-00.000.01	Flachdichtung 31,5/20x3 (1")	Washer 31,5/20x3 (1")	Joint plat 31,5/20x3 (1")	1,96
4,3 *	1512-00.799.00	Anschluss 1"	Connector 1"	Pièce de raccordement 1"	3,03
5*	1255-00.600.21	Adapter	Adapter	Adaptateur	2,80
6*	1252-00.500.01	Mutter	Nut	Écrou	1,52
7*	1252-00.500.40	O-Ring 28,25x2,62	O-ring 28,25x2,62	Joint torique 28,25x2,62	1,05
8*	1255-00.600.30	Anschlusshülse, lang	Conductor barrel, long	Douille de raccord, long	2,75
9,7	1252-00.510.00	Spülrohr kompl.	Connection pipe	Tuyau de connexion, cpl.	4,91
10*	1252-00.500.21	Bügel	Bow	Clips	2,61
11*	1255-00.600.35	Anschlusshülse, kurz	Conductor barrel, short	Douille de raccord, court	2,55
12*	1252-00.500.31	Schraubkappe 1"	Screw cap 1"	Bouchon fileté 1"	2,17
13	1252-00.500.26	Einzelschacht	Shaft	Vanne	16,29
14	1241-00.600.06	Deckel	Cover	Couvercle	20,38
15	1594-00.600.51	Drehknopf	Turning knob	Bouton rotatif	1,68
16	1240-00.600.31	Vlies	Fleece	Feutre	1,34
18*	1255-00.600.40	Kabelklemme	Cable clip	Bouchon passe-fils	1,50
19-36	1251-00.500.00	1" Bew. Ventil 9 V (Art. 1251-20)	Watering valve 1" 9 V (Art. 1251-20)	Electrovanne 9 V 1" (Réf. 1251-20)	55,28
19	1815-00.610.27	Steuerdüse rot	Control nozzle rot	Buse de commande rouge	1,89
21	913-00.680.01	O-Ring 7,5x2	O-ring 7,5x2	Joint torique 7,5x2	1,05
21,22	1251-00.701.00	Küken, vollst.	Turning knob, cpl.	Bouton rotatif, cpl.	2,05
23	1672-00.600.11	O-Ring 24x2	O-ring 24x2	Joint torique 24x2	1,05
24	1174-00.618.00	Magnetplatte, vollst.	Magnetic plate, cpl.	Clapet magnétique, cpl.	4,91
25	1174-00.610.11	Druckfeder, klein	Pressure spring, small	Ressort de pression, petit	0,81
26	1251-00.510.00	Elektromagnet, vollst.	Electromagnet, cpl.	Électro-aimant, cpl.	25,45
27	1174-00.610.07	Blechschraube 3,5x25-F-H	Sheet metal screw 3,5x25-F-H	Vis à tôle 3,5x25-F-H	0,87
29	1174-00.610.08	Druckfeder, groß	Pressure spring, large	Ressort de pression, grand	2,00
30-34	1251-00.550.00	Membrane, vollst.	Diaphragm, cpl.	Diaphragme, cpl.	11,41
36	1251-00.500.31	Ventilkörper	Valve body	Corps de soupape	11,52
*	1240-00.600.42	Fettbeutel	Fat bag	Sac avec graisse	4,83
	1251-00.540.00	Feinfilter	Fine filter	Filtre fin	1,56
*	1254-00.720.00	Polybeutel, kpl.	Accessory bag, cpl.	Sachet d'accessoires, cpl.	16,83
Art. 1253		**Bewässerungsventil V 2 – 1"**	**Watering Valve with box V 2 – 1"**	**Bloc-vanne 2 voie 1"**	
		bis Baujahr 2003	until 2003	jusqu'à 2003	
14	1240-00.600.06	Deckel	Cover	Couvercle	25,48
		Alle anderen Ersatzteile wie bei Art. 1252	All other spare parts see art. 1252	Pour toutes les autres pièces, voir réf. 1252	
Art. 1255		**Ventilbox V3**	**Valve-Box V3**	**Regard pré-monté 3 voies**	
1-3	1512-00.799.00	Anschluss 1"	Connector 1"	Pièce de raccordement 1"	3,03
2,8	1122-00.000.01	Flachdichtung 31,5/20x3 (1")	Washer 31,5/20x3 (1")	Joint plat 31,5/20x3 (1")	1,96
4	1252-00.500.01	Mutter	Nut	Écrou	1,52
5	1255-00.600.21	Adapter	Adapter	Adaptateur	2,80
6	1255-00.600.40	Kabelklemme	Cable clip	Bouchon passe-fils	1,50
7,8	1255-00.620.00	Verschlusskappe, kpl.	Sealing cap 1", black	Capuchon de fermeture 1", noire	4,99
9	1255-00.600.35	Anschlusshülse, kurz	Conductor barrel, short	Douille de raccord, court	2,55
10	1252-00.500.40	O-Ring 28,25x2,62	O-ring 28,25x2,62	Joint torique 28,25x2,62	1,05
11	1252-00.500.21	Bügel	Bow	Clips	2,61
12	1255-00.600.30	Anschlusshülse, lang	Conductor barrel, long	Douille de raccord, long	2,75
13	1240-00.600.06	Deckel	Cover	Couvercle	25,48
14	1594-00.600.51	Drehknopf	Turning knob	Bouton rotatif	1,68
15	2315-00.600.01	Blechschraube 4,2x19-C-H	Sheet metal screw 4,2x19-C-H	Vis à tôle 4,2x19-C-H	0,87
16	1255-00.600.06	Abdeckkappe	Cover cap	Chapeau	5,64
17	1255-00.600.26	Verdrahtungsleiste	Cable	Câble	6,25
18	1255-00.600.16	Klammer	Clamp	Clip de fixation	1,80
19	1255-00.600.11	Verteilerrohr	Distributor tube	Distributeur tuyau	14,57
20	1121-00.600.01	Flachdichtung 25,6/15,6x3 (3/4")	Washer 25,6/15,6x3 (3/4")	Joint plat 25,6/15,6x3 (3/4")	1,87
20,21	803-00.611.00	Endkappe, vollst. 3/4" hellgrau	End cap, cpl. 3/4" light grey	Bouchon terminal, cpl. 3/4" gris clair	3,18
22	1240-00.600.31	Vlies	Fleece	Feutre	1,34
23	1255-00.600.45	Schacht 3-fach	Shaft	Vanne	19,87
	1240-00.600.42	Fettbeutel	Fat bag	Sac avec graisse	4,83
	1252-00.510.00	Spülrohr kompl.	Connection pipe	Tuyau de connexion, cpl.	4,91
	1255-00.722.00	Polybeutel, kpl.	Accessory bag, cpl.	Sachet d'accessoires, cpl.	46,02
	2758-00.901.00	Verbinder 1" – 1", kpl.	Connector 1" – 1", cpl.	Connecteur 1" – 1", cpl.	5,49
		Nur die aufgeführten Teile sind lieferbar!	Only the mentioned spare parts are available!	Seules les pièces indiquées sont disponibles!	

Art.-Nr. 1278
Art.-Nr. 1251

GARDENA Bewässerungsventil 24V
Bewässerungsventil

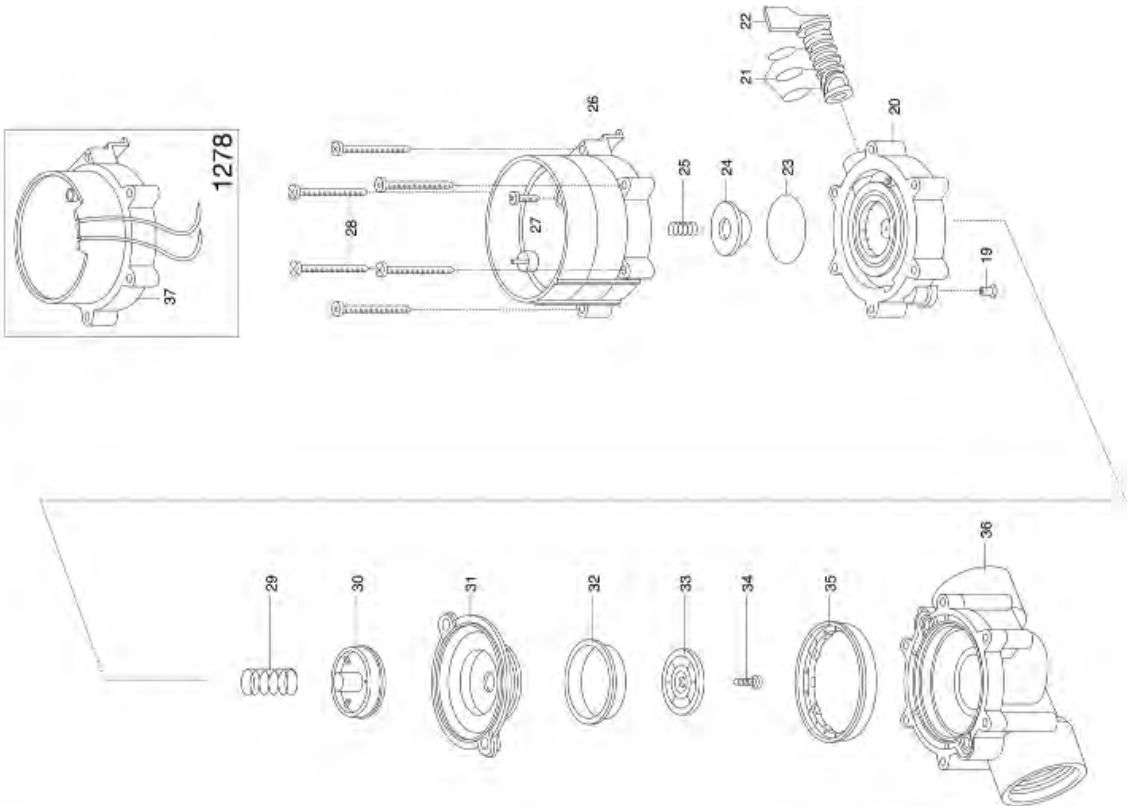

GARDENA

1308/1599 Magnetventildose/Bewässerungscomputer 1060 U

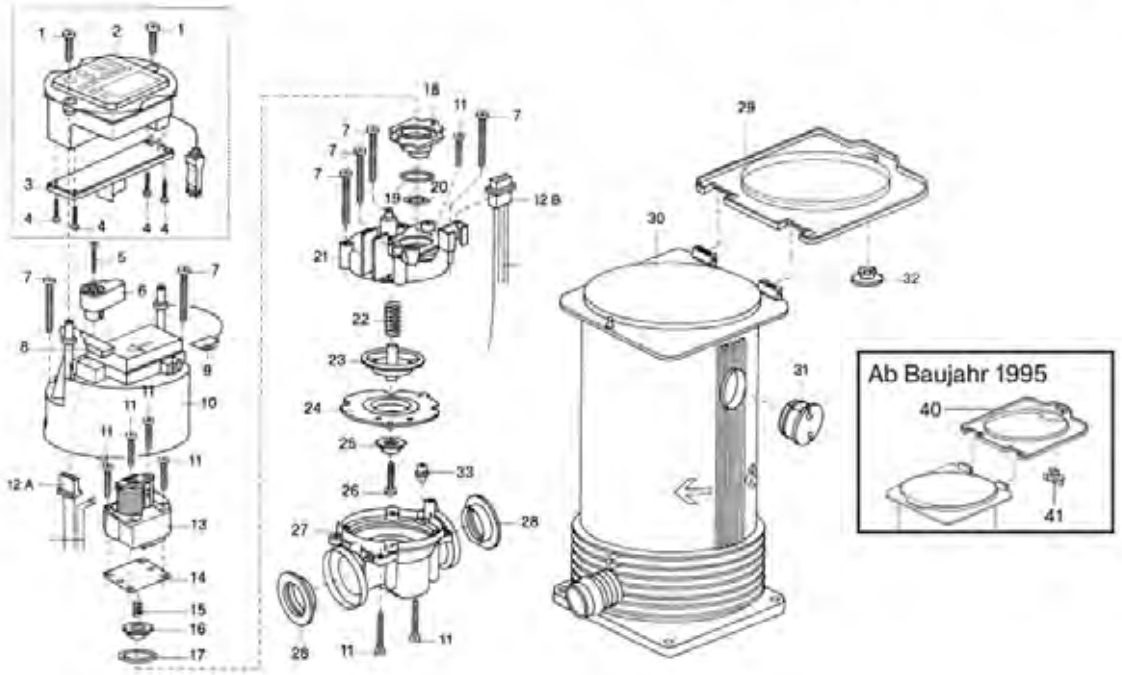

Bild Nr. / Picture No.	Ersatzteil-Nr. / Spare Part No.	Bezeichnung	Description	Désignation	unverb. Preisempf. EUR / inkl. MwSt.
Art. 1251		**Bewässerungsventil 9 V – 1"**	**Watering Valve 9 V – 1"**	**Electrovanne 9 V – 1"**	
19-36	1251-00.500.00	1" Bew. Ventil 9 V (Art. 1251-20)	Watering valve 1" 9 V (Art. 1251)	Electrovanne 9 V 1" (Réf. 1251-20)	55,28
19	1815-00.610.27	Steuerdüse rot	Control nozzle rot	Buse de commande rouge	1,89
20	1251-00.560.00	Ventildeckel	Valve cover	Couvercle de soupape	5,30
21	913-00.680.01	O-Ring 7,5X2	O-ring 7,5x2	Joint torique 7,5x2	1,05
21,22	1251-00.701.00	Küken, vollst.	Turning knob, cpl.	Bouton rotatif, cpl.	2,05
23	1672-00.600.11	O-Ring 24x2	O-ring 24x2	Joint torique 24x2	1,05
24	1174-00.618.00	Magnetplatte, vollst.	Magnetic plate, cpl.	Clapet magnétique, cpl.	4,91
25	1174-00.610.11	Druckfeder, klein	Pressure spring, small	Ressort de pression, petit	0,81
26	1251-00.510.00	Elektromagnet, vollst.	Electromagnet, cpl.	Électro-aimant, cpl.	25,45
27	1174-00.610.07	Blechschraube 3,5x25-F-H	Sheet metal screw 3,5x25-F-H	Vis à tôle 3,5x25-F-H	0,87
29	1174-00.610.08	Druckfeder, groß	Pressure spring, large	Ressort de pression, grand	2,00
30-34	1251-00.550.00	Membrane, vollst.	Diaphragm, cpl.	Diaphragme, cpl.	11,41
36	1251-00.500.31	Ventilkörper	Valve body	Corps de soupape	11,52
	1251-00.540.00	Feinfilter	Fine filter	Filtre fin	1,56
	1815-00.610.38	Mylar-Folie rund, 4 Typ A, 50 µm	Mylar foil round, typ A, 50 µm	Feuille mylar rond, 4 typ A, 50 µm	1,89
Art. 1278		**Bewässerungsventil 24 V – 1"**	**Watering Valve 24 V – 1"**	**Electrovanne 24 V – 1"**	
37	1278-00.610.00	Elektromagnet, vollst.	Electromagnet, cpl.	Électro-aimant, cpl.	19,71
	1278-00.600.02	Mylarfolie 4 Typ A, 190 µm	Mylar foil typ A,190 µm	Feuille mylar typ A, 190 µm	1,89
		Alle anderen Ersatzteile wie bei Art. 1251	All other spare parts see art. 1251	Pour toutes les autres pièces voir réf. 1251	
Art. 1275		**Bewässerungssteuerung 6040** bis Baujahr 2004	**Watering Controls 6040** until 2004	**Programmateur mural 6040** jusqu'à 2004	
Art. 1276		**Bewässerungssteuerung 4040 modular** bis Baujahr 2018	**Watering Control System 4040 modular** until 2018	**Programmateur 4040 modulable** jusqu'à 2018	
	1283-00.900.01	Netzteil 24 V	Power unit 24 V	Transformateur 24 V	25,32
Art. 1277		**Erweiterungsmodul 2040** bis Baujahr 2018	**Extension Module** until 2018	**Module d'extension 2040** jusqu'à 2018	
	1277-00.901.00	Polybeutel, kpl.	Accessory bag, cpl.	Sachet d'accessoires, cpl.	1,68
Art. 1283		**Classic Bewässerungssteuerung 4030**	**Classic Irrigation Control System 4030**	**Programmateur 4030 Classic**	
Art. 1284		**Classic Bewässerungssteuerung 6030**	**Classic Irrigation Control System 6030**	**Programmateur 6030 Classic**	
	1283-00.900.01	Netzteil 24 V	Power unit 24 V	Transformateur 24 V	25,32
	1283-00.900.02	Sensoradapter	Sensor adapter	Adaptateur du sonde	6,24
Art. 1303		**Bewässerungssteuerung 6030** bis Baujahr 1997	**Six Channel Water Controller** until 1997	**Programmateur mural 6030** jusqu'à 1997	
	1308-00.900.01	Adapterkabel vollst. 1303-1240	Adapter cpl. for 1303-1240	Câble d'adaptation cpl. p. 1303-1240	46,67
Art. 1599		**Bewässerungscomputer 1060 U** bis Baujahr 1997	**Water Computer 1060 U** until 1997	**Programmateur d'arrosage 1060 U** jusqu'à 1997	
1	853-00.002.16	Blechschraube 4,2x22-C-H	Sheet metal screw 4,2x22-C-H	Vis à tôle 4,2x22-C-H	0,87
2-4	1599-00.690.00	Steuerteil 24 h, vollst.	Control component 24 h, cpl.	Boite de commande 24 H, cpl.	68,75
		Alle anderen Teile wie bei Art. 1308	All other spare parts see art. 1308	Pour toutes les autres pièces voir réf. 1308	
Art. 1308		**Magnetventildose** bis Baujahr 1997	**Solenoid Valve Box** until 1997	**Electrovanne** jusqu'à 1997	
5	1599-00.600.17	Blechschraube 2,2x9,5-C-H	Sheet metal screw 2,2x9,5-C-H	Vis à tôle 2,2x9,5-C-H	0,70
6	1599-00.600.12	Hebel	Lever	Levier	1,50
7	1182-00.600.02	Blechschraube 4,2x38-C-H	Sheet metal screw 4,2x38-C-H	Vis à tôle 4,2x38-C-H	1,19
11	1174-00.610.07	Blechschraube 3,5x25-F-H	Sheet metal screw 3,5x25-F-H	Vis à tôle 3,5x25-F-H	0,87
14	1174-00.610.04	Abdeckfolie	Cover foil	Protège-contact	1,89
15	1174-00.610.11	Druckfeder, klein	Pressure spring, small	Ressort de pression, petit	0,81
16	1174-00.618.00	Magnetplatte, vollst.	Magnetic plate, cpl.	Clapet magnétique, cpl.	4,91
17	1672-00.600.11	O-Ring 24x2	O-ring 24x2	Joint torique 24x2	1,05
18	1174-00.610.03	Ventilplatte	Valve plate	Support de clapet	2,11
19	1174-00.610.05	O-Ring 18,72x2,62	O-ring 18,72x2,62	Joint torique 18,72x2,62	1,05
20	18300-00.600.16	O-Ring 10,5x2,7	O-ring 10,5x2,7	Joint torique 10,5x2,7	0,51
22	1174-00.610.08	Druckfeder, groß	Pressure spring, large	Ressort de pression, grand	2,00
23	1174-00.612.02	Membranflansch, rot	Diaphragm flange, red	Flanc de diaphragme, rouge	2,11
25	1174-00.612.03	Stützkegel, rot	Support cone, red	Cone de support, rouge	1,89
26	882-00.007.11	Blechschraube 3,5x13-F-H	Sheet metal screw 3,5x13-F-H	Vis à tôle 3,5x13-F-H	0,70
28	1599-00.600.01	Dichtung	Washer	Joint	2,15
29	1594-00.600.06	Deckel, rot	Cover, red	Couvercle, rouge	5,62
30	1533-00.600.11	Ventildose	Valve box	Boite à soupape	7,12
31	1255-00.600.40	Kabelklemme	Cable clip	Bouchon passe-fils	1,50
32	1594-00.600.11	Knopf, rot	Button, red	Bouton, rouge	1,37
33	1815-00.610.27	Steuerdüse rot	Control nozzle rot	Buse de commande rouge	1,89
40	1594-00.600.47	Deckel, grau	Cover, grey	Couvercle, gris	5,76
41	1594-00.600.51	Drehknopf	Turning knob	Bouton rotatif	1,68
	1308-00.708.00	Reparatur-Set für Art. 1308	Repair set for art. 1308	Kit de réparation pour réf. 1308	102,08
Art. 1519-29		**Gewindeadapter für Art. 1308** bis Baujahr 2006	**Threaded adapter for art. 1308** until 2006	**Adaptateur fileté pour réf. 1308** jusqu'à 2006	
	245-00.106.00	O-Ring 18,3x3,6	O-ring 18,3x3,6	Joint torique 18,3x3,6	1,05
	954-00.102.17	Überwurfmutter, schwarz	Union nut, black	Écrou-raccord, noir	1,17
	1519-00.600.01	Gewindeadapter	Threaded adapter	Adaptateur fileté	3,21
		Nur die aufgeführten Teile sind lieferbar!	Only the mentioned spare parts are available!	Seules les pièces indiquées sont disponibles!	

GARDENA Ventilbox 9V Bluetooth Set

Art.-Nr.1286

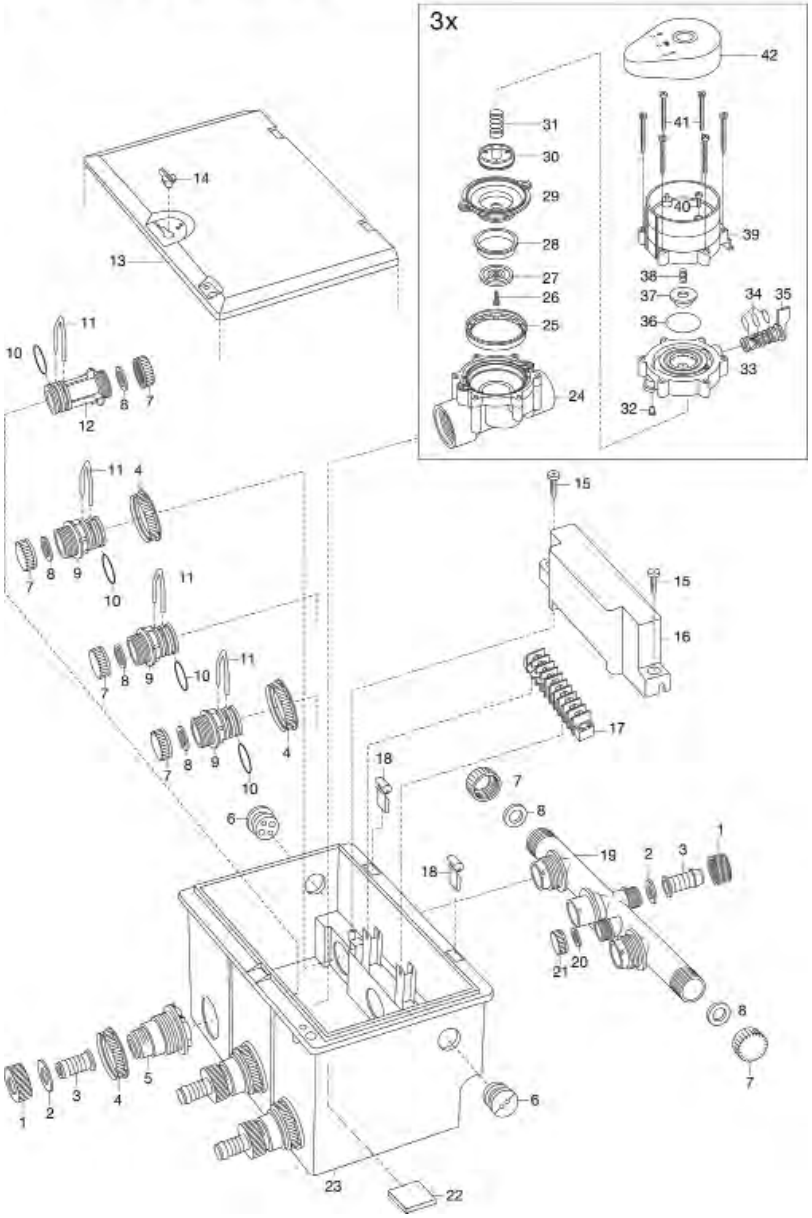

GARDENA Bewässerungsventil 9V Bluetooth

Art.-Nr.1285

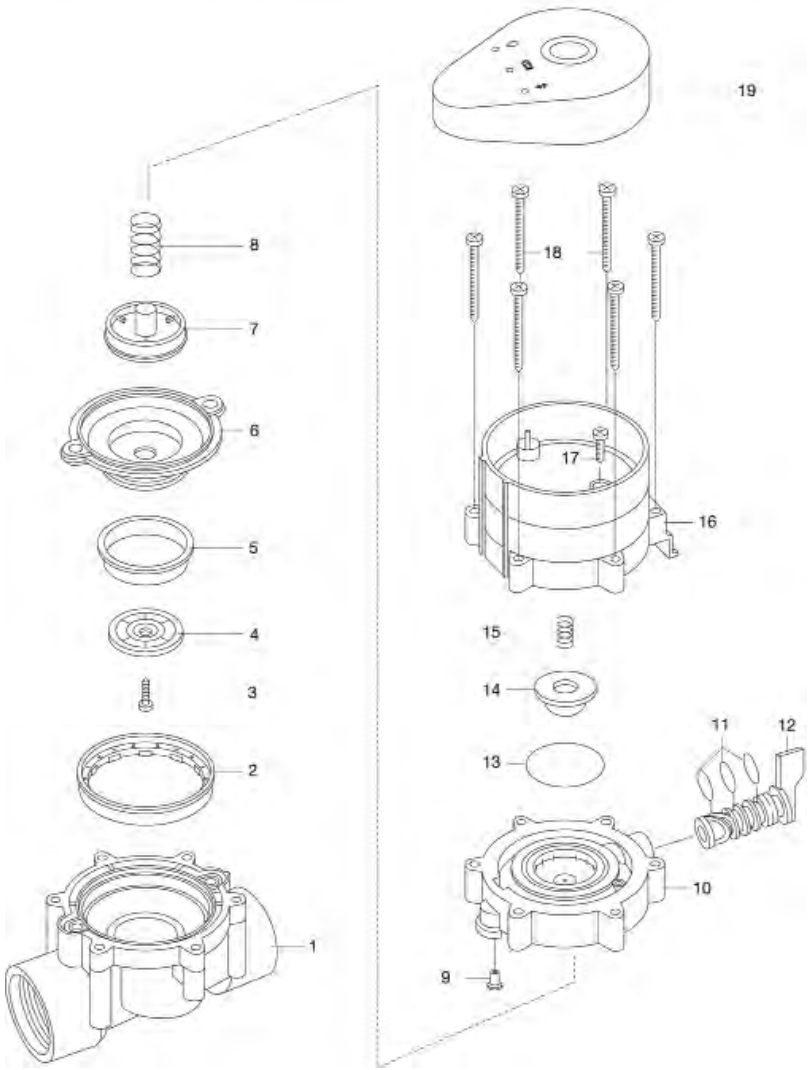

Bild Nr. Picture No.	Ersatzteil-Nr. Spare Part No.	Bezeichnung	Description	Désignation	unverb. Preisempf. EUR / inkl. MwSt.
Art. 1285		**Bewässerungsventil 9 V Bluetooth**	**Irrigation Valve 9 V Bluetooth**	**Electrovanne programmable 1" 9 V Bluetooth**	
1-18	1251-00.500.00	1" Bew. Ventil 9 V (Art. 1251-20)	Watering valve 1" 9 V (Art. 1251)	Electrovanne 9 V 1" (Réf. 1251-20)	55,28
1	1251-00.500.31	Ventilkörper	Valve body	Corps de soupape	11,52
3-7	1251-00.550.00	Membrane, vollst.	Diaphragm, cpl.	Diaphragme, cpl.	11,41
8	1174-00.610.08	Druckfeder, groß	Pressure spring, large	Ressort de pression, grand	2,00
9	1815-00.610.27	Steuerdüse rot	Control nozzle rot	Buse de commande rouge	1,89
10	1251-00.560.00	Ventildeckel	Valve cover	Couvercle de soupape	5,30
11	913-00.680.01	O-Ring 7,5x2	O-ring 7,5x2	Joint torique 7,5x2	1,05
11,12	1251-00.701.00	Küken, vollst.	Turning knob, cpl.	Bouton rotatif, cpl.	2,05
13	1672-00.600.11	O-Ring 24x2	O-ring 24x2	Joint torique 24x2	1,05
14	1174-00.618.00	Magnetplatte, vollst.	Magnetic plate, cpl.	Clapet magnétique, cpl.	4,91
15	1174-00.610.11	Druckfeder, klein	Pressure spring, small	Ressort de pression, petit	0,81
16	1251-00.510.00	Elektromagnet, vollst.	Electromagnet, cpl.	Électro-aimant, cpl.	25,45
17	1174-00.610.07	Blechschraube 3,5x25-F-H	Sheet metal screw 3,5x25-F-H	Vis à tôle 3,5x25-F-H	0,87
19	1287-00.600.00	Steuereinheit 9 V Bluetooth (Art. 1287-20)	Control Unit 9 V Bluetooth (Art. 1287-20)	Module de commande 9 V Bluetooth (Réf. 1287-20)	49,74

Art. 1286		**Ventilbox 9 V Bluetooth Set**	**Valve Box 9 V Bluetooth Kit**	**Kit regard pré-montable V3 + électro-vannes programmables 9 V Bluetooth**	
1-3	1512-00.799.00	Anschluss 1"	Connector 1"	Pièce de raccordement 1"	3,03
2,8	1122-00.000.01	Flachdichtung 31,5/20x3 (1")	Washer 31,5/20x3 (1")	Joint plat 31,5/20x3 (1")	1,96
4	1252-00.500.01	Mutter	Nut	Écrou	1,52
5	1255-00.600.21	Adapter	Adapter	Adaptateur	2,80
6	1255-00.600.40	Kabelklemme	Cable clip	Bouchon passe-fils	1,50
7,8	1255-00.620.00	Verschlusskappe, kpl.	Sealing cap 1", black	Capuchon de fermeture 1", noire	4,99
9	1255-00.600.35	Anschlusshülse, kurz	Conductor barrel, short	Douille de raccord, court	2,55
10	1252-00.500.40	O-Ring 28,25x2,62	O-ring 28,25x2,62	Joint torique 28,25x2,62	1,05
11	1252-00.500.21	Bügel	Bow	Clips	2,61
12	1255-00.600.30	Anschlusshülse, lang	Conductor barrel, long	Douille de raccord, long	2,75
13	1240-00.600.06	Deckel	Cover	Couvercle	25,48
14	1594-00.600.51	Drehknopf	Turning knob	Bouton rotatif	1,68
15	2315-00.600.01	Blechschraube 4,2x19-C-H	Sheet metal screw 4,2x19-C-H	Vis à tôle 4,2x19-C-H	0,87
16	1255-00.600.06	Abdeckkappe	Cover cap	Chapeau	5,64
17	1255-00.600.26	Verdrahtungsleiste	Cable	Câble	6,25
18	1255-00.600.16	Klammer	Clamp	Clip de fixation	1,80
19	1255-00.600.11	Verteilerrohr	Distributor tube	Distributeur tuyau	14,57
20	1121-00.600.01	Flachdichtung 25,6/15,6x3 (3/4")	Washer 25,6/15,6x3 (3/4")	Joint plat 25,6/15,6x3 (3/4")	1,87
20,21	803-00.611.00	Endkappe, vollst. 3/4" hellgrau	End cap, cpl. 3/4" light grey	Bouchon terminal, cpl. 3/4" gris clair	3,18
22	1240-00.600.31	Vlies	Fleece	Feutre	1,34
23	1255-00.600.45	Schacht 3-fach	Shaft	Vanne	19,87
24-41	1251-00.500.00	1" Bew. Ventil 9 V (Art. 1251-20)	Watering valve 1" 9 V (Art. 1251)	Electrovanne 9 V 1" (Réf. 1251-20)	55,28
24	1251-00.500.31	Ventilkörper	Valve body	Corps de soupape	11,52
26-30	1251-00.550.00	Membrane, vollst.	Diaphragm, cpl.	Diaphragme, cpl.	11,41
31	1174-00.610.08	Druckfeder, groß	Pressure spring, large	Ressort de pression, grand	2,00
32	1815-00.610.27	Steuerdüse rot	Control nozzle rot	Buse de commande rouge	1,89
33	1251-00.560.00	Ventildeckel	Valve cover	Couvercle de soupape	5,30
34	913-00.680.01	O-Ring 7,5x2	O-ring 7,5x2	Joint torique 7,5x2	1,05
34,35	1251-00.701.00	Küken, vollst.	Turning knob, cpl.	Bouton rotatif, cpl.	2,05
36	1672-00.600.11	O-Ring 24x2	O-ring 24x2	Joint torique 24x2	1,05
37	1174-00.618.00	Magnetplatte, vollst.	Magnetic plate, cpl.	Clapet magnétique, cpl.	4,91
38	1174-00.610.11	Druckfeder, klein	Pressure spring, small	Ressort de pression, petit	0,81
39	1251-00.510.00	Elektromagnet, vollst.	Electromagnet, cpl.	Électro-aimant, cpl.	25,45
40	1174-00.610.07	Blechschraube 3,5x25-F-H	Sheet metal screw 3,5x25-F-H	Vis à tôle 3,5x25-F-H	0,87
42	1287-00.600.00	Steuereinheit 9 V Bluetooth (Art. 1287-20)	Control Unit 9 V Bluetooth (Art. 1287-20)	Module de commande 9 V Bluetooth (Réf. 1287-20)	49,74
	1240-00.600.42	Fettbeutel	Fat bag	Sac avec graisse	4,83
	1252-00.510.00	Spülrohr kompl.	Connection pipe	Tuyau de connexion, cpl.	4,91
	1255-00.722.00	Polybeutel, kpl.	Accessory bag, cpl.	Sachet d'accessoires, cpl.	46,02
	2758-00.901.00	Verbinder 1" – 1", kpl.	Connector 1" – 1", cpl.	Connecteur 1" – 1", cpl.	5,49

Nur die aufgeführten Teile sind lieferbar!

Only the mentioned spare parts are available!

Seules les pièces indiquées sont disponibles!

GARDENA Regulier- und Absperrdose Art.-Nr. 2724

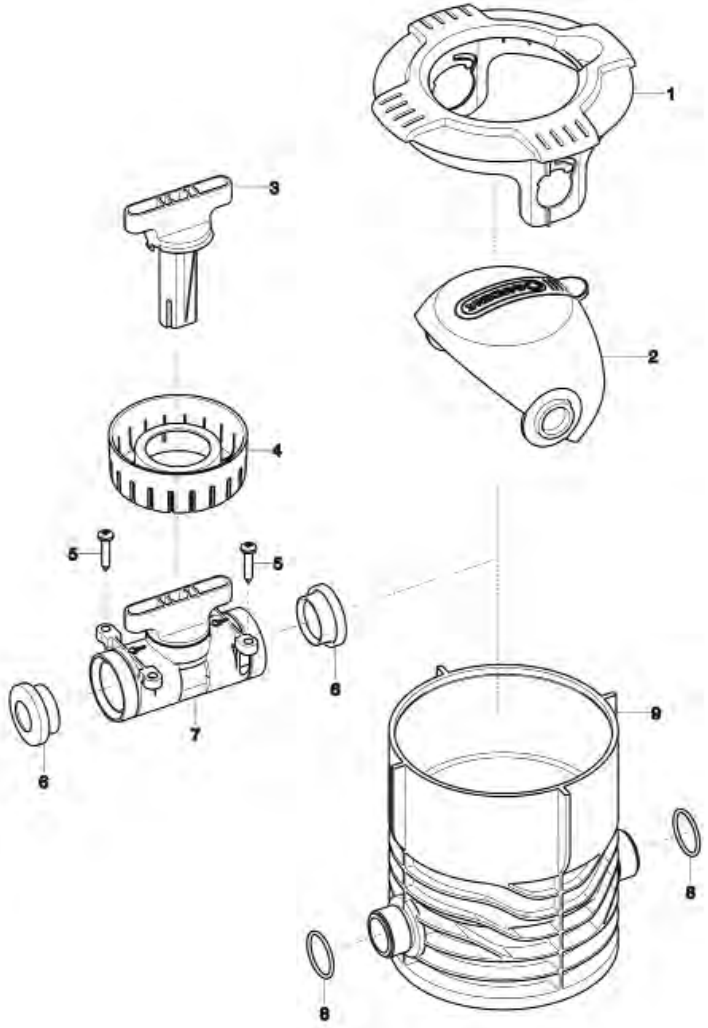

GARDENA Anschlussdose Art.-Nr. 2722

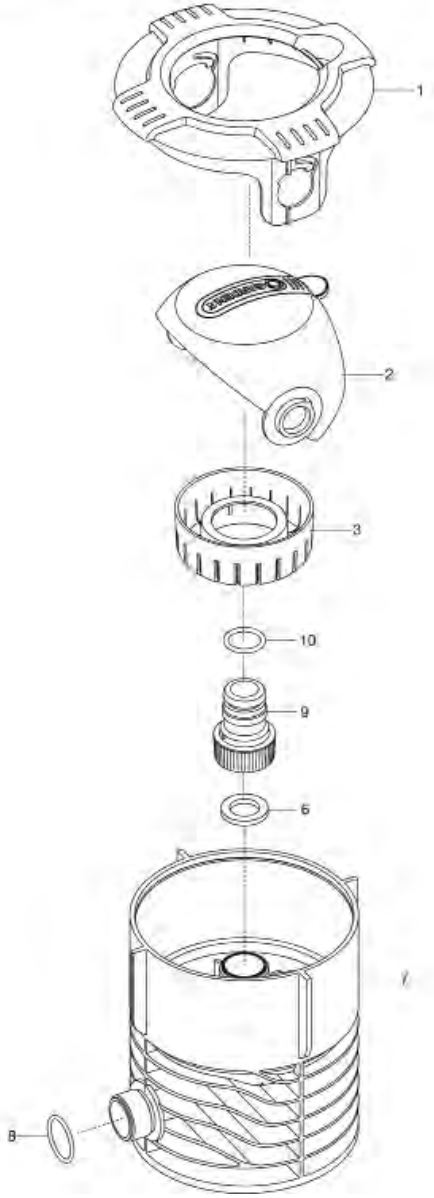

Bild Nr. / Picture No.	Ersatzteil-Nr. / Spare Part No.	Bezeichnung	Description	Désignation	unverb. Preisempf. EUR / inkl. MwSt.
		Sprinklersystem	**Sprinklersystem**	**Sprinklersystem**	
		Baujahr 1985 – 1989	Year of construction 1985 – 1989	Année de fabrication 1985 – 1989	
	1590-00.000.01	Verlängerungsrohr 3/4"	Extension tube 3/4"	Tube prolongateur 3/4"	3,34
	1593-00.600.06	Deckel, rund	Cover, round	Couvercle, rond	4,14
Art. 1550		**Versenkregner**	**Pop-up Sprinkler**	**Tuyère escamotable**	
		bis Baujahr 1989	until 1989	jusqu'à 1989	
Art. 1552		**Versenkregner**	**Pop-up Sprinkler**	**Tuyère escamotable**	
		bis Baujahr 1989	until 1989	jusqu'à 1989	
Art. 1554		**Versenkregner**	**Pop-up Sprinkler**	**Tuyère escamotable**	
		bis Baujahr 1989	until 1989	jusqu'à 1989	
	1550-00.000.11	O-Ring 22,5x2	O-ring 22,5x2	Joint torique 22,5x2	1,05
	1550-00.000.17	O-Ring 36x2	O-ring 36x2	Joint torique 36x2	1,05
	1560-00.600.00	Sprühkopf 360°	Sprayer head 360°	Buse 360 °,	5,32
	1562-00.600.00	Sprühkopf 180°	Sprayer head 180°	Buse 180 °	5,32
	1564-00.600.00	Sprühkopf 90°	Sprayer head 90°	Buse 90 °	5,32
		Sprinklersystem	**Sprinklersystem**	**Sprinklersystem**	
		Baujahr 1990 – 2005	Year of construction 1990 – 2005	Année de fabrication 1990 – 2005	
		Verbindungsteile – Sprinklersystem – alt für 19 mm Rohre			
	803-00.610.06	Spikespitze	Spike	Pic	5,38
	924-00.500.00	Adapter 1" – 3/4", kpl., hellgrau	Adapter 1" – 3/4", cpl., light grey	Adaptateur 1" – 3/4", cpl., gris clair	3,27
	1508-00.600.01	Gehäuse für Art. 1508 + 1597	Housing for art. 1508+1597	Carter pour Réf. 1508+1597	5,49
	1512-00.799.00	Anschluss 1"	Connector 1"	Pièce de raccordement 1"	3,03
	1515-00.000.01	Verbinder 3/4"	Connector 3/4"	Connecteur 3/4"	2,38
	1516-00.600.01	Anschlussstück R 1/2"	Connector part R 1/2"	Pièce de raccordement R 1/2"	2,71
	1517-00.600.01	Anschlussstück R 3/4"	Connector part R 3/4"	Pièce de raccordement R 3/4"	2,87
	1518-00.600.01	Anschlussstück R 1"	Connector part R 1"	Pièce de raccordement R 1"	3,00
	1525-00.000.06	T-Stück 3/4" (Art. 1524)	T-fitting 3/4" (Art. 1524)	Pièce en T 3/4" (Réf. 1524)	2,98
	1527-00.600.01	L-Stück 3/4" (Art. 1526)	L-Joint 3/4" (Art. 1526)	Jonction en L 3/4" (Réf. 1526)	2,93
	1535-00.600.01	Rohrhalter	Pipe clamp	Support de tuyau	2,33
	1591-00.711.00	Klemme, vollst.	Clamp, cpl.	Borne, cpl.	2,38
Art. 1531-23		**Regulierventil**	**Regulator-Valve**	**Régulateur pour micro-asperseur**	
		bis Baujahr 2005	until 2005	jusqu'à 2005	
	1531-00.600.11	Dichtung	Washer	Joint	2,15
Art. 1533-23		**Absperrventil**	**Shut-Off-Valve**	**Robinet d'arrêt**	
		bis Baujahr 1994	until 1994	jusqu'à 1994	
	853-00.002.16	Blechschraube 4,2x22-C-H	Sheet metal screw 4,2x22-C-H	Vis à tôle 4,2x22-C-H	0,87
	1533-00.610.11	Dichtung	Washer	Joint	2,25
	1594-00.600.06	Deckel, rot	Cover, red	Couvercle, rouge	5,62
	1594-00.600.11	Knopf, rot	Button, red	Bouton, rouge	1,37
		Baujahr 1995 – 2005	Year of construction 1995 – 2005	Année de fabrication 1995 – 2005	
	1533-00.600.11	Ventildose	Valve box	Boite à soupape	7,12
	1594-00.600.47	Deckel, grau	Cover, grey	Couvercle, gris	5,76
	1594-00.600.51	Drehknopf	Turning knob	Bouton rotatif	1,68
Art. 1594-23		**Anschlussdose**	**Connecting Point**	**Départ enterré**	
		bis Baujahr 1994	until 1994	jusqu'à 1994	
	882-00.007.12	O-Ring 3,4x1,9 für Ventilkolben	O-ring 3,4x1,9 for valve piston	Joint torique 3,4x1,9 pour piston de soupape	1,05
	1594-00.600.06	Deckel, rot	Cover, red	Couvercle, rouge	5,62
	1594-00.600.11	Knopf, rot	Button, red	Bouton, rouge	1,37
		Baujahr 1995 – 2005	Year of construction 1995 – 2005	Année de fabrication 1995 – 2005	
	1570-00.722.00	Ventilkolben mit O-Ring	Valve piston with O-ring	Piston de soupape avec joint torique	0,76
	1594-00.600.46	Deckel, rot	Cover, red	Couvercle, rouge	5,76
	1594-00.600.51	Drehknopf	Turning knob	Bouton rotatif	1,68
		Sprinklersystem Quick & Easy	**Sprinklersystem Quick & Easy**	**Sprinklersystem Quick & Easy**	
	2760-00.600.17	Schutzhülle	Protective cover	Housse de protection	3,92
	2760-00.610.00	Adapter 3/4" – 1/2", vollst.	Adapter 3/4" – 1/2", cpl.	Adaptateur 3/4" – 1/2", cpl.	2,87
	2761-00.600.11	O-Ring 24x4	O-ring 24x4	Joint torique 24x4	1,05
Art. 2795		**Anschlussdose**	**Connecting Point**	**Départ enterré**	
		bis Baujahr 2009	until 2009	jusqu'à 2009	
	1570-00.722.00	Ventilkolben mit O-Ring	Valve piston with O-ring	Piston de soupape avec joint torique	0,76
	1594-00.600.46	Deckel, rot	Cover, red	Couvercle, rouge	5,76
	1594-00.600.51	Drehknopf	Turning knob	Bouton rotatif	1,68
Art. 1506-23		**Zentralfilter**	**Central Filter**	**Filtre**	
		bis Baujahr 2006	until 2006	jusqu'à 2006	
Art. 1510		**Zentralfilter**	**Central Filter**	**Filtre**	
	1354-00.600.06	Mutter	Nut	Écrou	4,12
	1354-00.600.21	Filter	Filter	Filtre	5,26
	1354-00.600.26	O-Ring 50x4	O-ring 50x4	Joint torique 50x4	1,05
	1511-00.000.00	Anschluss 3/4"	Connector 3/4"	Pièce de raccordement 3/4"	2,90
Art. 1290		**Ventilschacht klein**	**Valve-Box small**	**Regard 1 voie**	
Art. 1292		**Ventilschacht groß**	**Valve-Box large**	**Regard 4 voies**	
	312-00.600.12	Sechskantmutter M6	Hexagonal nut M6	Écrou hexagonal M6	1,05
	1290-00.900.01	Deckel klein, grün	Cover small, green	Couvercle petit, vert	13,34
	1292-00.900.01	Deckel gross, grün	Cover large, green	Couvercle grand, vert	41,86
Art. 2722		**Anschlussdose**	**Connecting Point**	**Départ enterré**	
1	2722-00.600.06	Abdeckung	Cover	Couvercle	8,03
2	2722-00.600.11	Deckel, rot	Cover, red	Couvercle, rouge	6,82
3	2722-00.600.16	Sieb	Filter	Filtre	5,45
6	1121-00.600.01	Flachdichtung 25,6/15,6x3 (3/4")	Washer 25,6/15,6x3 (3/4")	Joint plat 25,6/15,6x3 (3/4")	1,87
8	1550-00.000.11	O-Ring 22,5x2	O-ring 22,5x2	Joint torique 22,5x2	1,05
9-10	2801-00.700.00	Profi-System-Hahnstück 1/2"	Profi maxi-flow tap connector 1/2"	Nez de robinet grand débit 1/2"	3,75
10	1131-00.000.01	O-Ring 16,9x2,7	O-ring 16,9x2,7	Joint torique 16,9x2,7	0,60
Art. 2724		**Regulier- und Absperrdose**	**Regulator and Shut-off Valve**	**Vanne d'arrêt**	
1	2722-00.600.06	Abdeckung	Cover	Couvercle	8,03
2	2722-00.600.12	Deckel, grau	Cover, grey	Couvercle, gris	6,70
3	2724-00.600.06	Verstellhebel	Adjusting lever	Levier d'ajustement	3,09
4	2722-00.600.16	Sieb	Filter	Filtre	5,45
5	4028-00.610.07	STS-Schraube T40x18	STS-Screw T40x18	STS-Vis T40x18	0,87
6	1533-00.610.11	Dichtung	Washer	Joint	2,25
6,7	2724-00.610.00	Handventil, vollst.	Hand valve, cpl.	Soupape à main, cpl.	20,72
8	1550-00.000.11	O-Ring 22,5x2	O-ring 22,5x2	Joint torique 22,5x2	1,05
		Sprinklersystem Pro	**Sprinklersystem Pro**	**Système Sprinkler Pro**	
		bis Baujahr 2005	until 2005	jusqu'à 2005	
Art. 2750		**Ventil-Kreuzstück**	**Valve-4-Way-Coupling**	**Croix pour clarinette**	
	2750-00.900.01	O-Ring 1"	O-Ring 1"	Joint torique 1"	1,05
Art. 2794		**Anschlussdose**	**Connecting Point**	**Départ enterré**	
	245-00.106.00	O-Ring 18,3x3,6	O-ring 18,3x3,6	Joint torique 18,3x3,6	1,05
	954-00.102.17	Überwurfmutter, schwarz	Union nut, black	Écrou-raccord, noir	1,17
	1519-00.600.01	Gewindeadapter	Threaded adapter	Adaptateur fileté	3,21
Art. 2796		**Wassersteckdose**	**Water Connector**	**Prise d'eau enterré**	
	245-00.106.00	O-Ring 18,3x3,6	O-ring 18,3x3,6	Joint torique 18,3x3,6	1,05
	954-00.102.17	Überwurfmutter, schwarz	Union nut, black	Écrou-raccord, noir	1,17
	1519-00.600.01	Gewindeadapter	Threaded adapter	Adaptateur fileté	3,21
	1597-00.610.00	Wasseranschluß, kpl. mit Stoppventil	Water connector, cpl.	Départ aérien, cpl.	13,79
		Nur die aufgeführten Teile sind lieferbar!	Only the mentioned spare parts are available!	Seules les pièces indiquées sont disponibles!	

GARDENA Turbinen-Versenkregner 200

Art.-Nr. 1538
Art.-Nr. 1539

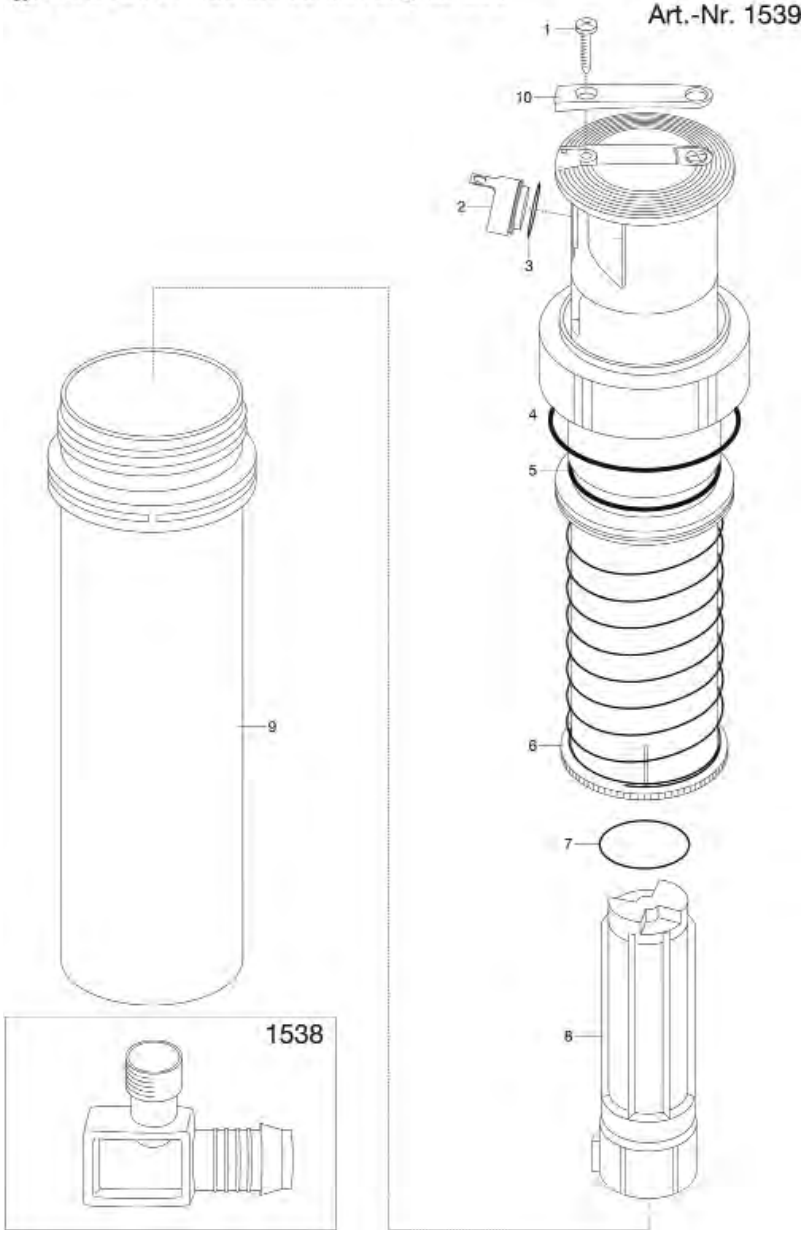

GARDENA Versenk-Viereckregner
Versenk-Viereckregner

Art.-Nr. 1536-23
Art.-Nr. 1537-29

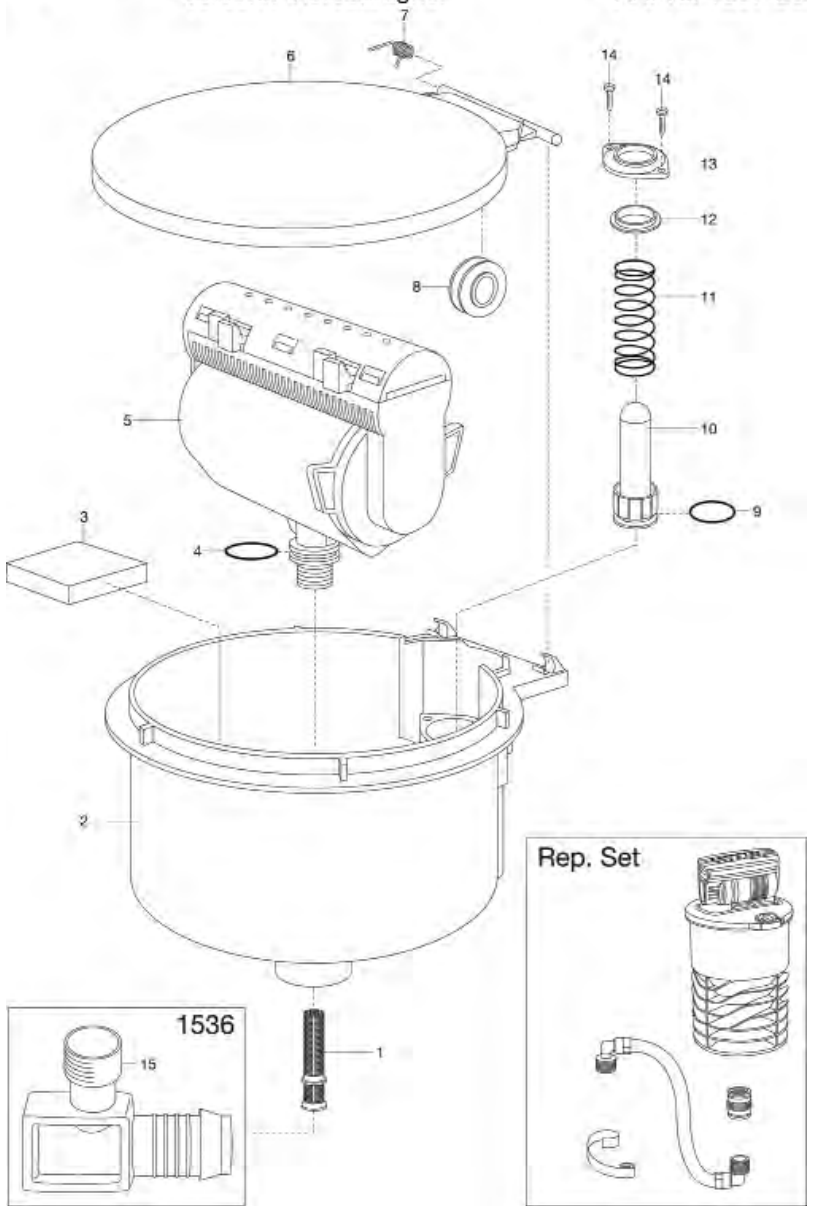

Bild Nr. Picture No.	Ersatzteil-Nr. Spare Part No.	Bezeichnung	Description	Désignation	unverb. Preisempf. EUR / inkl. MwSt.
Art. 1536-23		**Versenk-Viereckregner**	**Pop-Up Sprinkler**	**Tuyère escamotable**	
		bis Baujahr 2006	until 2006	jusqu'à 2006	
Art. 1537-29		**Versenk-Viereckregner**	**Pop-Up Sprinkler**	**Tuyère escamotable**	
		bis Baujahr 2012	until 2012	jusqu'à 2012	
1	1536-00.600.31	Sieb	Filter	Filtre	1,56
2	1536-00.788.00	Schacht, vollst.	Shaft, cpl.	Entonnoir, cpl.	12,26
3	1240-00.600.31	Vlies	Fleece	Feutre	1,34
4	1413-00.650.04	O-Ring 12x3	O-ring 12x3	Joint torique 12x3	1,05
6-10	1536-00.799.00	Deckel, vollst.	Cover, cpl.	Couvercle, cpl.	18,67
7	1536-00.600.36	Schenkelfeder	Elbow spring	Ressort à branches	1,95
8	303-00.600.03	Rolle	Roll	Poulie	1,99
9	1413-00.600.50	O-Ring 26,5x2,2	O-ring 26,5x2,2	Joint torique 26,5x2,2	1,05
11	1536-00.600.37	Druckfeder	Pressure spring	Ressort de pression	2,55
12	1536-00.600.38	Abstreifer	Rubber stripper	Joint	3,62
13	1536-00.600.17	Lagerdeckel	Bearing cover	Couvercle	1,71
14	2210-00.600.56	Blechschraube 3,5x19-C-H	Sheet metal screw 3,5x19-C-H	Vis à tôle 3,5x19-C-H	0,87
15	1550-00.610.00	L-Stück 3/4", vollst.	L-Joint 3/4", cpl.	Jonction en L 3/4", cpl.	5,08
	1240-00.600.42	Fettbeutel	Fat bag	Sac avec graisse	4,83
	2740-00.701.00	Regneranschluss 3/4" x 3/4"	Connector 3/4" x 3/4"	Pièce de raccordement 3/4" x 3/4"	8,98
	8220-00.799.00	Reparatur-Set Art. 1536/1537	Repair set for art. 1536/1537	Kit de réparation pour réf. 1536/1537	36,24
	8220-00.900.01	Adapter 3/4" – 3/4"	Adapter 3/4" – 3/4"	Adaptateur 3/4" – 3/4"	2,08
Art. 1538-23		**Turbinen – Versenkregner 200**	**Pop-Up Sprinkler 200**	**Turbine escamotable 200**	
		bis Baujahr 2006	until 2006	jusqu'à 2006	
Art. 1539-29		**Turbinen – Versenkregner 200 pro**	**Pop-Up Sprinkler 200 pro**	**Turbine escamotable 200 pro**	
		bis Baujahr 2004	until 2004	jusqu'à 2004	
2,3	1538-00.788.00	Polybeutel 4 Düsen	Accessory bag 4 nozzles	Sachet d'accessoires 4 buse	5,38
3	1357-00.000.11	O-Ring 7,5x1,5	O-ring 7,5x1,5	Joint torique 7,5x1,5	1,05
4	1538-00.600.66	O-Ring	O-Ring	Joint torique	1,05
5	1940-00.610.18	O-Ring 40x2,5	O-ring 40x2,5	Joint torique 40x2,5	1,05
7	2610-00.102.06	O-Ring 26,2x3,6	O-ring 26,2x3,6	Joint torique 26,2x3,6	1,49
8	1544-00.620.00	Filter	Filter	Filtre	4,69
	1538-00.620.00	L-Stück 1/2", vollst.	L-Joint 1/2", cpl.	Jonction en L 1/2", cpl.	3,64
	2739-00.701.00	Regneranschluss 3/4" x 1/2"	Connector 3/4" x 1/2"	Pièce de raccordement 3/4" x 1/2"	8,98
	8220-00.900.02	Adapter 3/4" x 1/2"	Adapter 3/4" x 1/2"	Adaptateur 3/4" x 1/2"	2,08
		Baujahr 2005 – 2009	Year of construction 2005 – 2009	Année de fabrication 2005 – 2009	
2,3	1538-00.788.00	Polybeutel 4 Düsen	Accessory bag 4 nozzles	Sachet d'accessoires 4 buse	5,38
3	1357-00.000.11	O-Ring 7,5x1,5	O-ring 7,5x1,5	Joint torique 7,5x1,5	1,05
7	2610-00.102.06	O-Ring 26,2x3,6	O-ring 26,2x3,6	Joint torique 26,2x3,6	1,49
8	1544-00.620.00	Filter	Filter	Filtre	4,69
9	1538-00.500.16	Schacht	Shaft	Entonnoir	6,46
	1538-00.620.00	L-Stück 1/2", vollst.	L-Joint 1/2", cpl.	Jonction en L 1/2", cpl.	3,64
	2739-00.701.00	Regneranschluss 3/4" x 1/2"	Connector 3/4" x 1/2"	Pièce de raccordement 3/4" x 1/2"	8,98
	8220-00.900.02	Adapter 3/4" x 1/2"	Adapter 3/4" x 1/2"	Adaptateur 3/4" x 1/2"	2,08
		Nur die aufgeführten Teile sind lieferbar!	Only the mentioned spare parts are available!	Seules les pièces indiquées sont disponibles!	

GARDENA

1544 Turbinen-Versenkregner 150

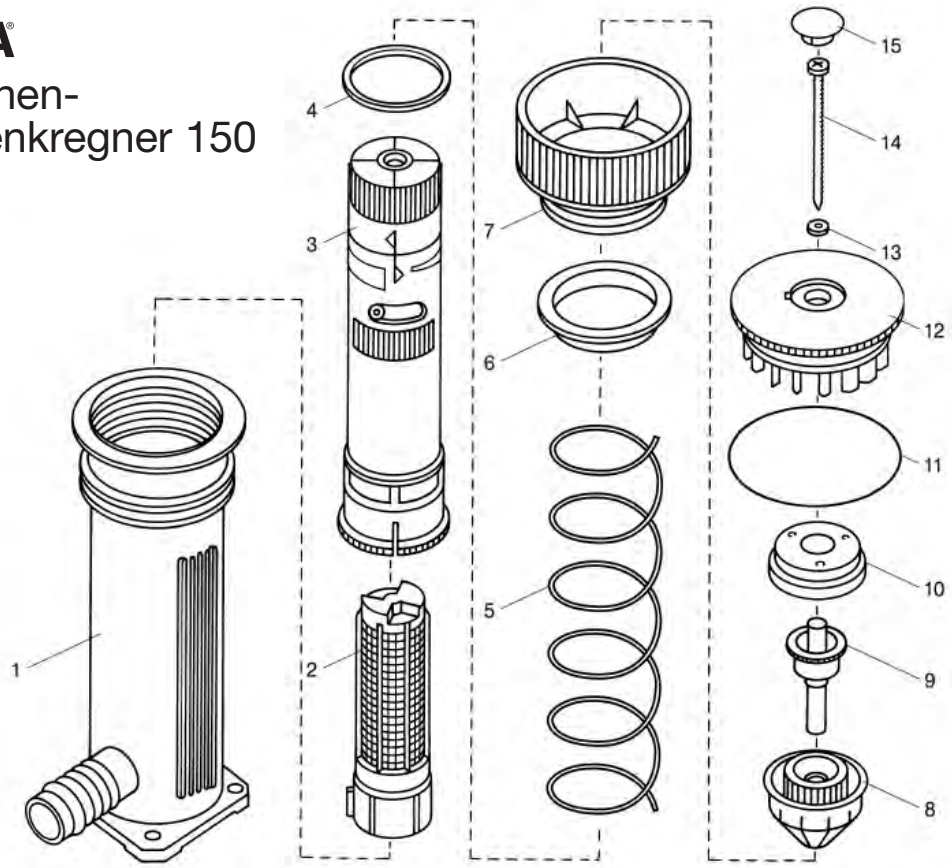

GARDENA

1546 Getriebeversenkregner

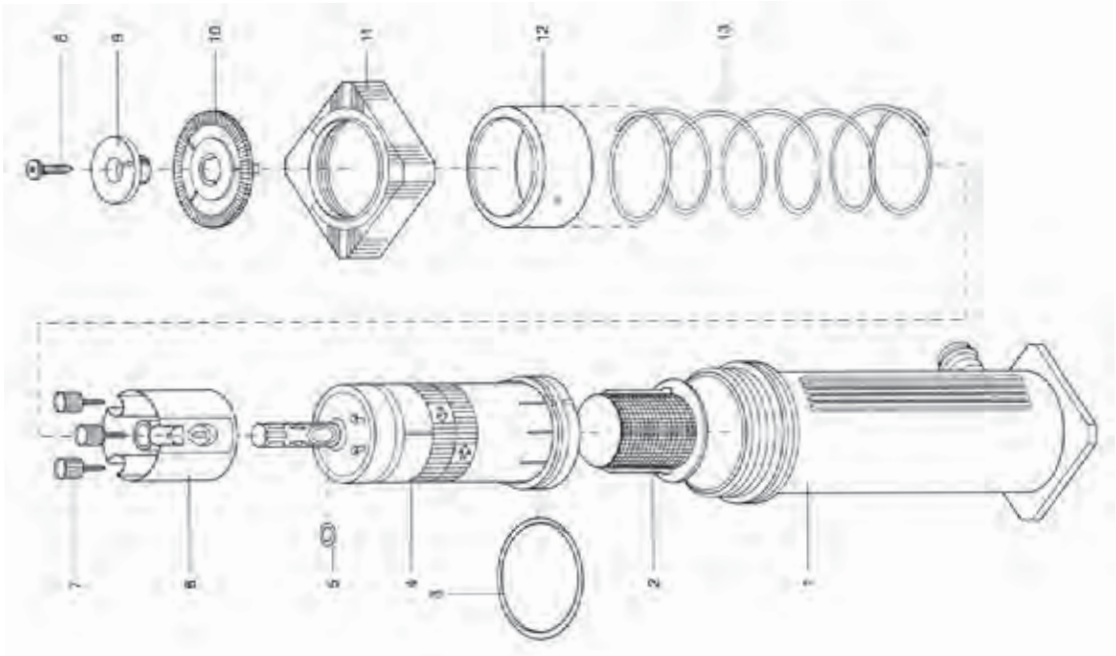

Bild Nr. / Picture No.	Ersatzteil-Nr. / Spare Part No.	Bezeichnung	Description	Désignation	unverb. Preisempf. EUR / inkl. MwSt.
Art. 1544		**Turbinen-Versenkregner 150**	**Turbo-Driven Pop-up Sprinkler**	**Turbine escamotable 150**	
		bis Baujahr 2001	until 2001	jusqu'à 2001	
2	1544-00.620.00	Filter	Filter	Filtre	4,69
4	1544-00.600.44	Gleitscheibe	Sliding ring	Rondelle de coulissante	1,38
7	1544-00.600.70	Überwurfmutter	Union nut	Écrou-raccord	2,75
8	1544-00.600.65	Strahlteiler	Jet deflector	Cône assembleur	2,38
10	1544-00.600.06	Topfrad	Wheel	Roue de turbine	1,63
11	1544-00.600.52	O-Ring 52x2	O-ring 52x2	Joint torique 52x2	1,05
12	1544-00.600.01	Turbinenrad	Turbine wheel	Turbine	3,21
13	1544-00.600.43	Gleitscheibe	Sliding ring	Rondelle de coulissante	0,69
14	1544-00.600.50	Blechschraube 3,9x60-C-H	Sheet metal screw 3,9x60-C-H	Vis à tôle 3,9x60-C-H	1,19
15	1544-00.600.45	Deckel	Cover	Couvercle	2,28
Art. 1546		**Getriebeversenkregner**	**Gear-Driven Pop-up Sprinkler**	**Turbine escamotable**	
		bis Baujahr 2001	until 2001	jusqu'à 2001	
3 A	1546-00.600.69	O-Ring 53,4x5,1	O-ring 53,4x5,1	Joint torique 53,4x5,1	7,29
3 B	1546-00.600.70	Stützscheibe	Supporting disc	Rondelle pour bague de frein	1,38
5	1546-00.600.67	O-Ring 7,65x1,78	O-ring 7,65x1,78	Joint torique 7,65x1,78	1,05
8	2380-00.600.14	Blechschraube 4,8x19-C-H	Sheet metal screw 4,8x19-C-H	Vis à tôle 4,8x19-C-H	1,34
9	1546-00.600.50	Deckel	Cover	Couvercle	2,14
10	1546-00.600.45	Wählscheibe	Selector disc	Rondelle de selection	2,40
11	1547-00.600.06	Mutter	Nut	Écrou	3,36
12	1546-00.600.11	Zentrierring	Locating ring	Bague de centrage	2,38
13	1546-00.600.24	Druckfeder	Pressure spring	Ressort de pression	7,33
	1570-00.722.00	Ventilkolben mit O-Ring	Valve piston with O-ring	Piston de soupape avec joint torique	0,76
Art. 1548		**Turbinen-Versenkregner 350**	**Turbo-Driven Pop-up Sprinkler 350**	**Turbine escamotable 350**	
		bis Baujahr 2001	until 2001	jusqu'à 2001	
	991-00.600.31	Gleitring	Sliding ring	Bague coulissante	0,69
	1546-00.600.11	Zentrierring	Locating ring	Bague de centrage	2,38
	1546-00.600.24	Druckfeder	Pressure spring	Ressort de pression	7,33
	1546-00.600.69	O-Ring 53,4x5,1	O-ring 53,4x5,1	Joint torique 53,4x5,1	7,29
	1546-00.600.70	Stützscheibe	Supporting disc	Rondelle pour bague de frein	1,38
	1547-00.600.06	Mutter	Nut	Écrou	3,36
	1548-00.600.26	Düse 450 L, orange	Nozzle 450 L, orange	Buse 450 L, orange	2,33
	1548-00.600.36	Düse 600 L, dunkelgrau	Nozzle 600 L, dark grey	Buse 600 L, noir	2,33
	1548-00.704.00	Deflektor, vollst.	Deflector, cpl.	Déflecteur, cpl.	2,55
	1570-00.722.00	Ventilkolben mit O-Ring	Valve piston with O-ring	Piston de soupape avec joint torique	0,76
	1976-00.600.51	Kupplungsrad	Coupling wheel	Roue d'accouplement	2,05
	1976-00.600.68	Dichtung	Washer	Joint	1,77
	2500-00.600.41	Vierkantmutter	Square nut	Écrou carré	2,00
	4200-00.610.33	Linsenschraube M4x14-H	Oval head screw M4x14-H	Vis à tête bombée M4x14-H	0,87
Art. 1540		**Versenkregner 300**	**Pop Up Sprinkler 300**	**Tuyère escamotable 300**	
		bis Baujahr 2005	until 2005	jusqu'à 2005	
Art. 1541		**Versenkregner 300**	**Pop Up Sprinkler 300**	**Tuyère escamotable 300**	
		bis Baujahr 2001	until 2001	jusqu'à 2001	
Art. 1542		**Versenkregner 300**	**Pop Up Sprinkler 300**	**Tuyère escamotable 300**	
		bis Baujahr 2001	until 2001	jusqu'à 2001	
Art. 1543		**Versenkregner 300**	**Pop Up Sprinkler 300**	**Tuyère escamotable 300**	
		bis Baujahr 2001	until 2001	jusqu'à 2001	
	18300-00.600.16	O-Ring 10,5x2,7	O-ring 10,5x2,7	Joint torique 10,5x2,7	0,51
	1540-00.600.37	Druckfeder für VR 300	Pressure spring for sprinkler 300	Ressort de pression pour VR 300	2,77
	1566-00.600.06	Abstreifer	Rubber stripper	Joint	3,71
	1569-00.630.00	Sprühkopfdüse 360 ° (Art. 5337-20)	Nozzle 360 ° (Art. 5337-20)	Buse 360 ° (Réf. 5337-20)	4,61
	1570-00.600.16	Verstellring, rot	Adjusting ring, red	Bague d'ajustement, rouge	1,50
	1570-00.722.00	Ventilkolben mit O-Ring	Valve piston with O-ring	Piston de soupape avec joint torique	0,76
	1570-00.710.00	Düse 360°	Nozzle 360°	Buse 360°	5,32
	1571-00.710.00	Düse 270°	Nozzle 270°	Buse 270°	4,96
	1573-00.710.00	Düse 90°	Nozzle 90°	Buse 90°	4,96
Art. 1570		**Versenkregner 100**	**Pop Up Sprinkler 100**	**Tuyère escamotable 100**	
		bis Baujahr 2001	until 2001	jusqu'à 2001	
Art. 1571		**Versenkregner 100**	**Pop Up Sprinkler 100**	**Tuyère escamotable 100**	
		bis Baujahr 2001	until 2001	jusqu'à 2001	
Art. 1572		**Versenkregner 100**	**Pop Up Sprinkler 100**	**Tuyère escamotable 100**	
		bis Baujahr 2001	until 2001	jusqu'à 2001	
Art. 1573		**Versenkregner 100**	**Pop Up Sprinkler 100**	**Tuyère escamotable 100**	
		bis Baujahr 2001	until 2001	jusqu'à 2001	
Art. 1561		**Sprühregner**	**Spray Sprinkler**	**Asperseurs fixes**	
		bis Baujahr 2001	until 2001	jusqu'à 2001	
Art. 1563		**Sprühregner**	**Spray Sprinkler**	**Asperseurs fixes**	
		bis Baujahr 2001	until 2001	jusqu'à 2001	
Art. 1565		**Sprühregner**	**Spray Sprinkler**	**Asperseurs fixes**	
		bis Baujahr 2001	until 2001	jusqu'à 2001	
Art. 1567		**Sprühregner**	**Spray Sprinkler**	**Asperseurs fixes**	
		bis Baujahr 2001	until 2001	jusqu'à 2001	
	18300-00.600.16	O-Ring 10,5x2,7 für Kolben	O-ring 10,5x2,7, for piston	Joint torique 10,5x2,7, pour piston	0,51
	1566-00.600.06	Abstreifer	Rubber stripper	Joint	3,71
	1569-00.630.00	Sprühkopfdüse 360 ° (Art. 5337-20)	Nozzle 360 ° (Art. 5337-20)	Buse 360 ° (Réf. 5337-20)	4,61
	1570-00.600.16	Verstellring, rot	Adjusting ring, red	Bague d'ajustement, rouge	1,50
	1570-00.600.37	Druckfeder für VR 100	Pressure spring for sprinkler 100	Ressort de pression pour VR 100	2,31
	1570-00.714.00	Kolben mit O-Ring für VR 100	Piston with o-ring for sprinkler 100	Piston avec joint pour VR 100	2,40
	1570-00.722.00	Ventilkolben mit O-Ring	Valve piston with O-ring	Piston de soupape avec joint torique	0,76
	1570-00.710.00	Düse 360°	Nozzle 360°	Buse 360°	5,32
	1571-00.710.00	Düse 270°	Nozzle 270°	Buse 270°	4,96
	1573-00.710.00	Düse 90°	Nozzle 90°	Buse 90°	4,96
	1579-00.600.06	Mutter	Nut	Écrou	1,07
		bis Baujahr 1995	until 1995	jusqu'à 1995	
	1570-00.724.00	Kolben mit O-Ring für VR 100	Piston with o-ring for sprinkler 100	Piston avec joint pour VR 100	2,33
		Nur die aufgeführten Teile sind lieferbar!	Only the mentioned spare parts are available!	Seules les pièces indiquées sont disponibles!	

GARDENA Versenkregner S 80
Versenkregner 100

Art.-Nr. 1569
Art.-Nr. 1574

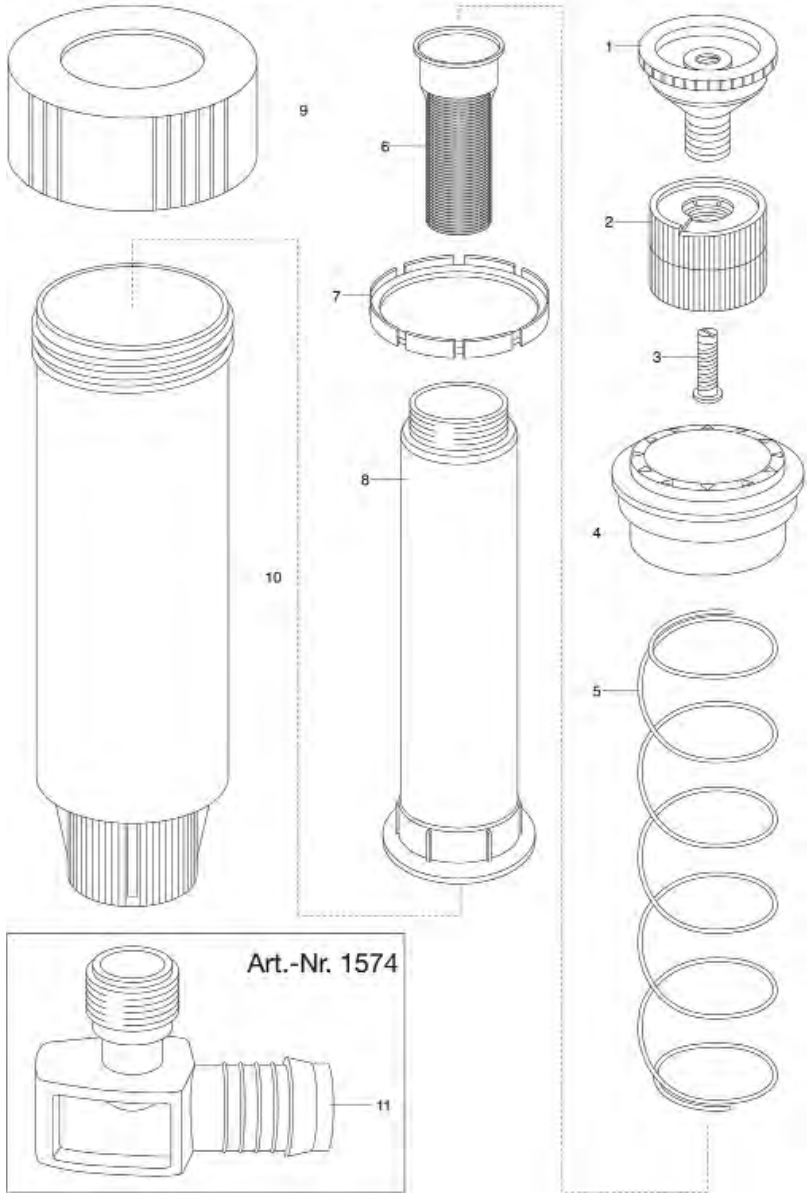

GARDENA Turbinen-Versenkregner 380

Art.-Nr. 1550
Art.-Nr. 1551
ab Bj. 2005

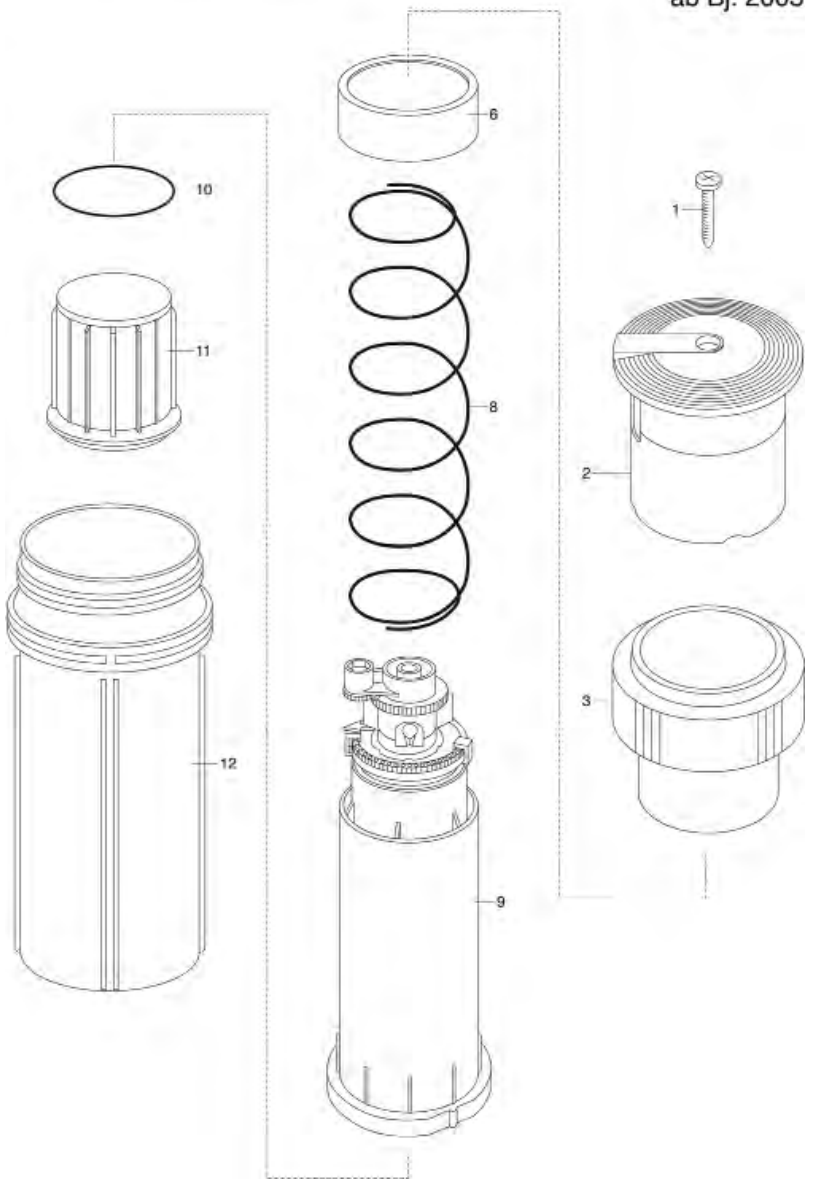

Bild Nr. / Picture No.	Ersatzteil-Nr. / Spare Part No.	Bezeichnung	Description	Désignation	unverb. Preisempf. EUR / inkl. MwSt.
Art. 1550-23		**Turbinen-Versenkregner 380** bis Baujahr 2006	**Pop-Up Sprinkler 380** until 2006	**Turbine escamotable 380** jusqu'à 2006	
Art. 1551-29		**Turbinen-Versenkregner 380 pro** bis Baujahr 2004	**Pop-Up Sprinkler 380 pro** until 2004	**Turbine escamotable 380 pro** jusqu'à 2004	
1	2110-00.600.40	Blechschraube 4,2x16-C-H	Sheet metal screw 4,2x16-C-H	Vis à tôle 4,2x16-C-H	0,87
2	1550-00.600.51	Deckel	Cover	Couvercle	5,49
6	1550-00.600.73	Stützring	Back-up ring	Bague d'appui	1,50
10	1150-00.690.06	O-Ring 42x2	O-ring 42x2	Joint torique 42x2	1,05
12	1550-00.500.11	Schacht	Shaft	Entonnoir	8,00
	1490-00.001.18	O-Ring 50,5x2,4	O-ring 50,5x2,4	Joint torique 50,5x2,4	1,26
	1550-00.600.63	O-Ring 60x3	O-ring 60x3	Joint torique 60x3	1,05
	1550-00.600.65	Reiter	Carrier	Cavalier	0,76
	1550-00.610.00	L-Stück 3/4", vollst.	L-Joint 3/4", cpl.	Jonction en L 3/4", cpl.	5,08
		Baujahr 2005 – 2009	Year of construction 2005 – 2009	Année de fabrication 2005 – 2009	
1	2110-00.600.40	Blechschraube 4,2x16-C-H	Sheet metal screw 4,2x16-C-H	Vis à tôle 4,2x16-C-H	0,87
2	1550-00.600.51	Deckel	Cover	Couvercle	5,49
3	1550-00.500.01	Überwurfmutter	Union nut	Écrou-raccord	8,46
6	1550-00.500.06	Stützring	Back-up ring	Bague d'appui	2,17
9	1551-00.713.00	Regnereinsatz T 380	Sprayer insert T 380	Insert arroseur T 380	20,10
10	1150-00.690.06	O-Ring 42x2	O-ring 42x2	Joint torique 42x2	1,05
12	1550-00.500.11	Schacht	Shaft	Entonnoir	8,00
	1550-00.600.65	Reiter	Carrier	Cavalier	0,76
	1550-00.610.00	L-Stück 3/4", vollst.	L-Joint 3/4", cpl.	Jonction en L 3/4", cpl.	5,08
Art. 1552-29		**Versenkregner 100 Streifendüse S-CS**	**Pop-up sprinkler 100 center strip S-CS**	**Arroseur 100 pour plate-bande S-CS**	
	1552-00.610.00	Streifendüse, vollst.	Strip nozzle, cpl.	Asperseur pour plate-bande, cpl.	4,96
Art. 1553-29		**Versenkregner 100 Endstreifendüse S-ES**	**Pop-up sprinkler 100 end strip S-ES**	**Arroseur 100 d'extremite de plate-bande S-ES**	
	1553-00.610.00	Endstreifendüse	Endline strip nozzle	Asperseur d'extremite de plate-bande	4,96
Art. 1554-29		**Versenkregner S 30/10ft.**	**Pop-up sprinkler S 30/10ft.**	**Arroseur S 30/10ft.**	
	1554-00.610.00	Sprühkopfdüse S 30/10ft.	Nozzle S 30/10ft.	Buse S 30/10ft.	4,77
Art. 1555-29		**Versenkregner S 50/12ft.**	**Pop-up sprinkler S 50/12ft.**	**Arroseur S 50/12ft.**	
	1555-00.610.00	Sprühkopfdüse S 50/12ft.	Nozzle S 50/12ft.	Buse S 50/12ft.	4,77
Art. 1562-23		**Sprühregner** bis Baujahr 2006	**Spray Sprinkler** until 2006	**Asperseur fixe** jusqu'à 2006	
	1569-00.630.00	Sprühkopfdüse 360 ° (Art. 5337-20)	Nozzle 360 ° (Art. 5337-20)	Buse 360 ° (Réf. 5337-20)	4,61
Art. 1566-29		**Versenkregner S 80/300**	**Pop-up Sprinkler S 80/300**	**Tuyère escamotable S 80/300**	
	803-00.613.00	Endkappe, vollst. 3/4" anthrazit	End cap, cpl. 3/4" anthracite	Bouchon terminal, cpl. 3/4" anthracite	3,18
	1566-00.600.06	Abstreifer	Rubber stripper	Joint	3,71
	1569-00.630.00	Sprühkopfdüse 360° (Art. 5337-20)	Nozzle 360° (Art. 5337-20)	Buse 360° (Réf. 5337-20)	4,61
Art. 1574-23		**Versenkregner 100** bis Baujahr 2005	**Pop-Up Sprinkler 100** until 2005	**Tuyère escamotable 100** jusqu'à 2005	
Art. 1569-29		**Versenkregner S 80/15ft.**	**Pop-Up Sprinkler S 80/15ft.**	**Tuyère escamotable S 80/15ft.**	
1-3	1569-00.630.00	Sprühkopfdüse 360 ° (Art. 5337-20)	Nozzle 360 ° (Art. 5337-20)	Buse 360 ° (Réf. 5337-20)	4,61
4	1574-00.900.02	Dichtung	Washer	Joint	4,46
5	1574-00.900.04	Druckfeder	Pressure spring	Ressort de pression	2,70
6	1574-00.900.05	Filter, weiß	Filter, white	Filtre, blanc	1,56
8	1574-00.900.03	Kolben	Piston	Piston	4,99
9	1574-00.900.01	Mutter	Nut	Écrou	2,33
11	1538-00.620.00	L-Stück 1/2", vollst.	L-Joint 1/2", cpl.	Jonction en L 1/2", cpl.	3,64
Art. 1575-23		**Turbinen-Versenkregner 50** bis Baujahr 2005	**Pop-Up Sprinkler 50** until 2005	**Turbine escamotable 50** jusqu'à 2005	
Art. 1576-29		**Turbinen-Versenkregner T 50** bis Baujahr 2009	**Pop-Up Sprinkler T 50** until 2009	**Turbine escamotable T 50** jusqu'à 2009	
	1538-00.620.00	L-Stück 1/2", vollst.	L-Joint 1/2", cpl.	Jonction en L 1/2", cpl.	3,64
	1575-00.711.00	Regnereinsatz T 50	Sprayer head	Insert arroseur, cpl.	5,93
	1579-00.600.02	Schacht	Shaft	Entonnoir	4,55
	1950-00.630.00	Filter	Filter	Filtre	1,89
		Nur die aufgeführten Teile sind lieferbar!	Only the mentioned spare parts are available!	Seules les pièces indiquées sont disponibles!	

GARDENA Versenk-Viereckregner OS140 Art.-Nr. 8220-29
Versenk-Viereckregner OS140 Art.-Nr. 8223-20

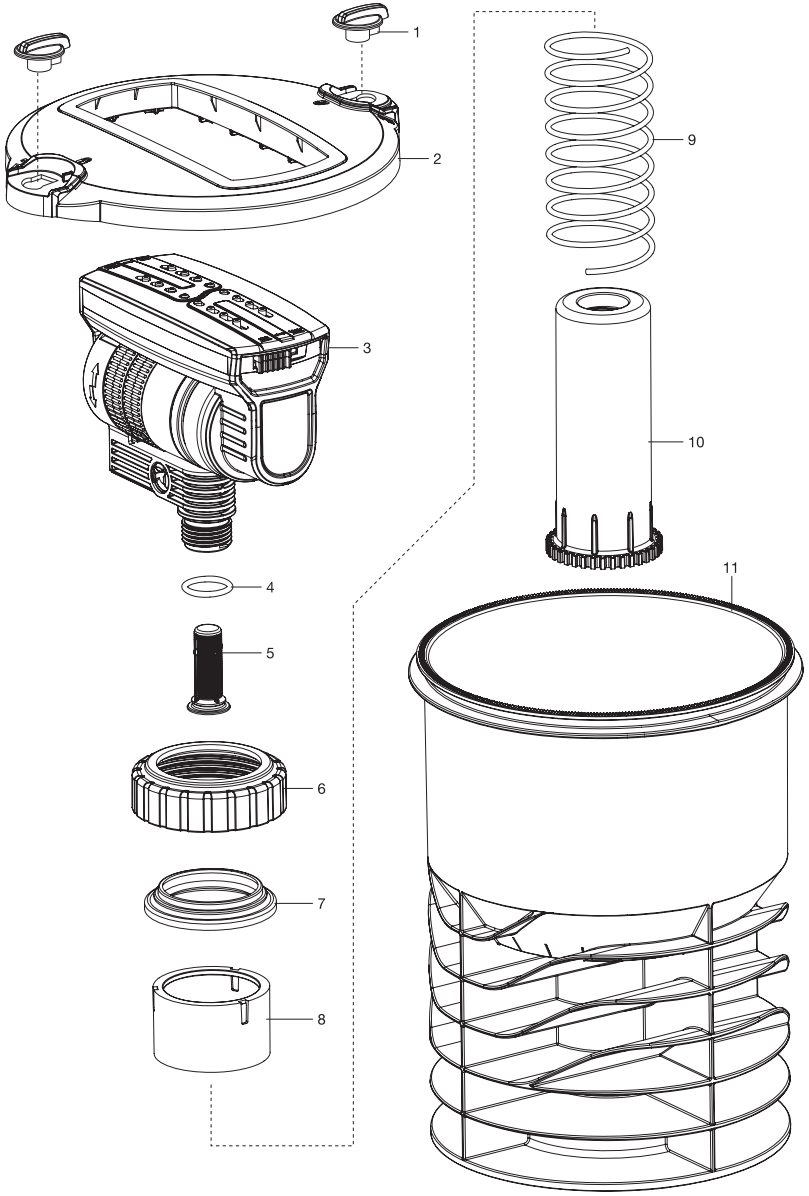

GARDENA Turbinen-Versenkregner
T200 Art.-Nr. 8203
T200 Premium Art.-Nr. 8204
T380 Art.-Nr. 8205
T380 Premium Art.-Nr. 8206

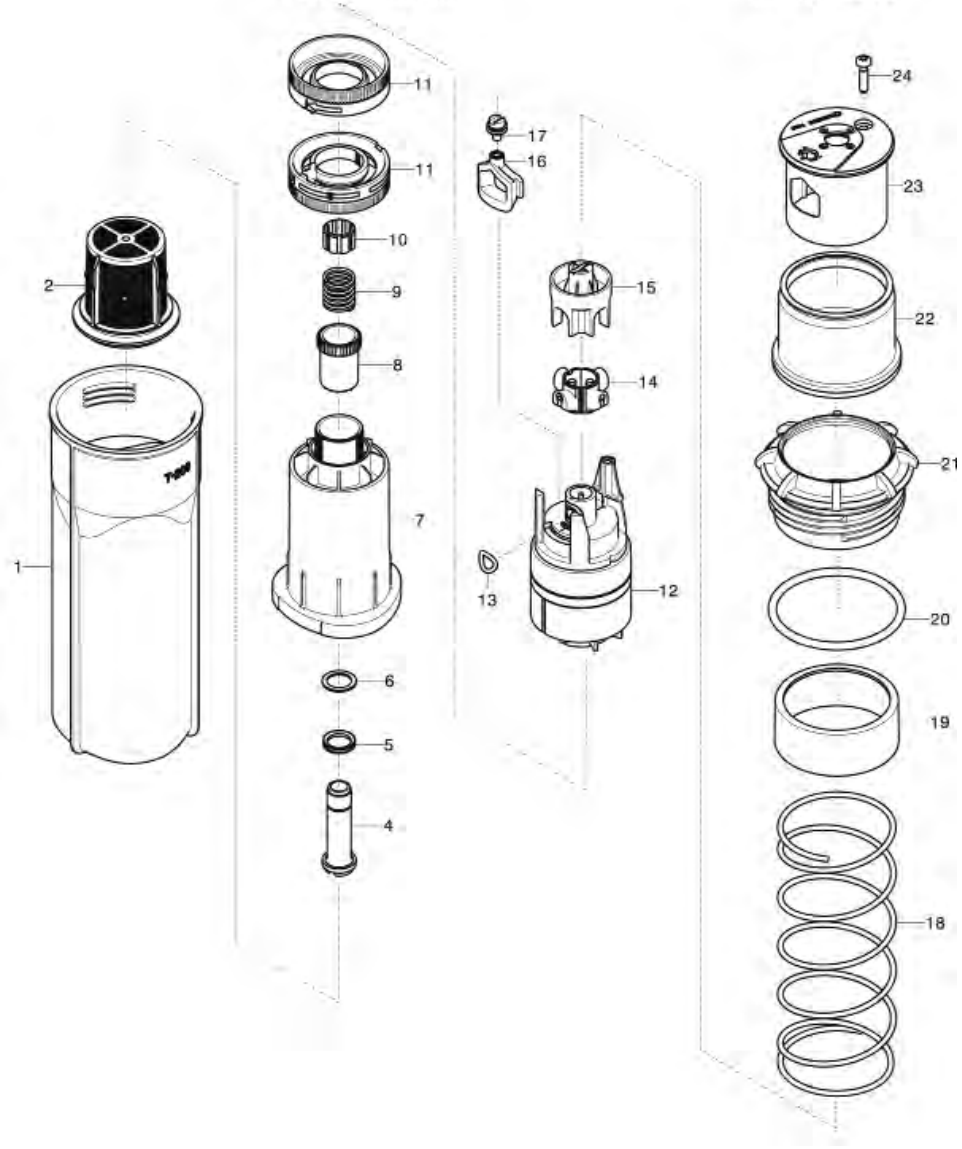

Bild Nr. Picture No.	Ersatzteil-Nr. Spare Part No.	Bezeichnung	Description	Désignation	unverb. Preisempf. EUR / inkl. MwSt.
Art. 8201-29		**Turbinen-Versenkregner T 100**	**Turbo-driven Pop-up Sprinkler T 100**	**Turbine escamotable T 100**	
	1950-00.630.00	Filter	Filter	Filtre	1,89
Art. 8202-29		**Turbinen-Versenkregner T 100 Premium**	**Turbo-driven Pop-up Sprinkler T 100 Premium**	**Turbine escamotable T 100 Premium**	
	1950-00.630.00	Filter	Filter	Filtre	1,89
Art. 8203-29		**Turbinen-Versenkregner T 200**	**Turbo-driven Pop-up Sprinkler T 200**	**Turbine escamotable T 200**	
1	8203-00.600.01	Schacht	Shaft	Entonnoir	9,65
2	8203-00.600.11	Filter	Filter	Filtre	4,97
13	8203-00.600.58	O-Ring 7,2x1,9	O-ring 7,2x1,9	Joint torique 7,2x1,9	1,05
14	8203-00.600.18	Düsenband	Band nozzle	Buse bande	2,44
15	8203-00.600.21	Düsenklemme	Clamp for nozzle	Borne de buse	4,28
16-17	8203-00.731.00	Deflektor, kpl.	Deflector, cpl.	Déflecteur, cpl.	2,86
20-22	8203-00.799.00	Mutter, vollst.	Nut, cpl.	Ecrou, cpl.	4,68
23	8203-00.620.00	Deckel	Cover	Couvercle	4,41
24	4028-00.610.07	STS-Schraube T40x18	STS-Screw T40x18	STS-Vis T40x18	0,87
Art. 8204-29		**Turbinen-Versenkregner T 200 Premium**	**Turbo-driven Pop-up Sprinkler T 200 Premium**	**Turbine escamotable T 200 Premium**	
20-22	8204-00.799.00	Mutter Premium, vollst.	Nut Premium, cpl.	Ecrou Premium, cpl.	6,57
23	8204-00.610.00	Deckel	Cover	Couvercle	18,84
		Alle anderen Teile wie bei Art. 8203	All other spare parts art. 8203	Pour toutes les autres pièces, voir réf. 8203	
Art. 8205-29		**Turbinen-Versenkregner T 380**	**Turbo-driven Pop-up Sprinkler T 380**	**Turbine escamotable T 380**	
1	8205-00.600.01	Schacht	Shaft	Entonnoir	9,65
20-22	8203-00.799.00	Mutter, vollst.	Nut, cpl.	Ecrou, cpl.	4,68
23	8205-00.610.00	Deckel	Cover	Couvercle	4,41
		Alle anderen Teile wie bei Art. 8203	All other spare parts art. 8203	Pour toutes les autres pièces, voir réf. 8203	
Art. 8206-29		**Turbinen-Versenkregner T 380 Premium**	**Turbo-driven Pop-up Sprinkler T 380 Premium**	**Turbine escamotable T 380 Premium**	
1	8205-00.600.01	Schacht	Shaft	Entonnoir	9,65
20-22	8204-00.799.00	Mutter Premium, vollst.	Nut Premium, cpl.	Ecrou Premium, cpl.	6,57
23	8206-00.610.00	Deckel	Cover	Couvercle	18,84
		Alle anderen Teile wie bei Art. 8203	All other spare parts art. 8203	Pour toutes les autres pièces, voir réf. 8203	
Art. 8223		**Versenk-Viereckregner OS 140**	**Pop-up Oscillating Sprinkler OS 140**	**Arroseur oscillant escamotable OS 140**	
1	1559-00.630.11	Drehknopf	Turning knob	Bouton rotatif	3,49
1,2	8223-00.740.00	Schachtdeckel, vollst.	Shaft cover, cpl.	Couvercle de entonnoir, cpl.	16,85
3-5	18708-00.610.00	Viereckregner vollst.	Oscillating Sprinkler, cpl.	Arroseurs oscillants, cpl.	20,06
4	1910-00.600.11	O-Ring 16,6x2,4	O-ring 16,6x2,4	Joint torique 16,6x2,4	1,05
5	8220-00.610.31	Filter	Filter	Filtre	1,89
6	1559-00.600.46	Überwurfmutter	Union nut	Écrou-raccord	3,69
7	8220-00.600.22	Abstreifer	Rubber stripper	Joint	4,19
8	1538-00.500.22	Stützring	Back-up ring	Bague d'appui	2,20
9	8220-00.600.21	Druckfeder	Pressure spring	Ressort de pression	5,25
10	8220-00.600.11	Kolben	Piston	Piston	6,62
11	8220-00.600.01	Schacht	Shaft	Entonnoir	15,57
Art. 8220-29		**Versenk-Viereckregner OS 140** bis Baujahr 2019	**Pop-up Oscillating Sprinkler OS 140** until 2019	**Arroseur oscillant escamotable OS 140** jusqu'à 2019	
1,2	8220-00.740.00	Schachtdeckel, vollst.	Shaft cover, cpl.	Couvercle de entonnoir, cpl.	16,85
3-5	18708-00.610.00	Viereckregner, vollst.	Oscillating Sprinkler, cpl.	Arroseurs oscillants, cpl.	20,06
		Alle anderen Teile wie bei Art. 8223	All other spare parts art. 8223	Pour toutes les autres pièces, voir réf. 8223	
		Nur die aufgeführten Teile sind lieferbar!	Only the mentioned spare parts are available!	Seules les pièces indiquées sont disponibles!	

GARDENA Vielflächen-Versenkregner ab 07/2013 Art.-Nr. 1559
AquaContour automatic

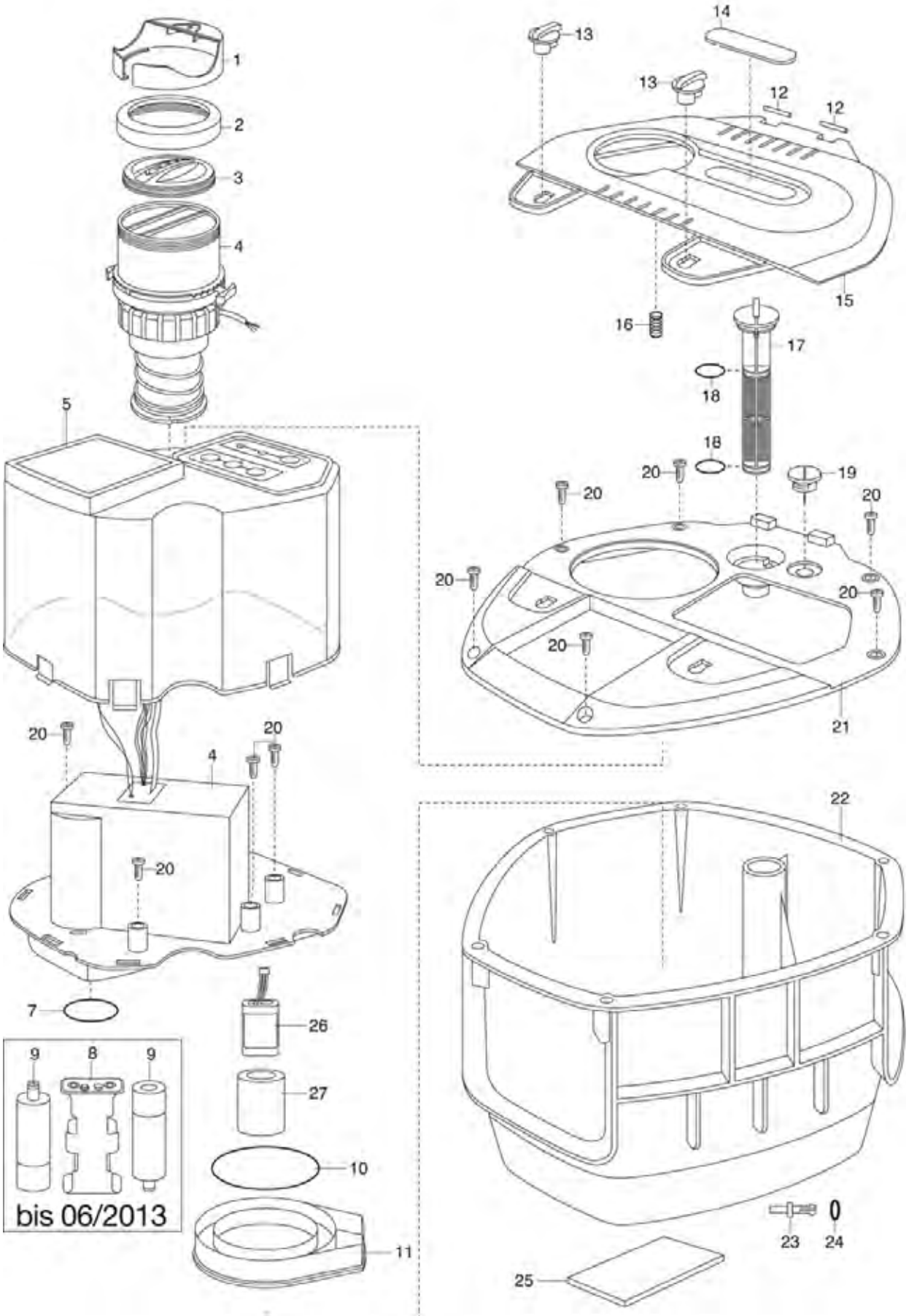

Bild Nr. Picture No.	Ersatzteil-Nr. Spare Part No.	Bezeichnung	Description	Désignation	unverb. Preisempf. EUR / inkl. MwSt.
Art. 1559-29		**Vielflächen Versenkregner AquaContour automatic**	**Large-Area Pop-Up Irrigation AquaContour automatic**	**Arroseur escamotable Aquacontour**	
		bis Baujahr 2020	until 2020	jusqu'a 2020	
1	1559-00.600.84	Hülse, rot	Socket, red	Douille, rouge	2,71
2	1559-00.600.78	Gewindering	Thread ring	Bague filetée	4,57
3	1559-00.600.73	Düsenkörper	Nozzle body	Corps de buse	6,22
2-7	1559-00.799.00	Elektronik, kpl.	Electronic circuit, cpl.	Électronique, cpl.	188,39
7	1174-00.610.05	O-Ring 18,72x2,62	O-ring 18,72x2,62	Joint torique 18,72x2,62	1,05
10	8133-00.600.26	O-Ring 60x3,5	O-ring 60x3,5	Joint torique 60x3,5	4,87
11	1559-00.702.00	Batteriedeckel	Accu cover	Couvercle de pile	12,42
13	1559-00.630.11	Drehknopf	Turning knob	Bouton rotatif	3,49
12-15,21	1559-00.631.00	Deckel, vollst.	Cover, cpl.	Couvercle, cpl.	33,55
16	2150-00.610.12	Druckfeder	Pressure spring	Ressort de pression	2,00
17	1559-00.760.00	Sieb, vollst.	Filter, cpl.	Filtre, cpl.	6,39
18	871-00.000.22	O-Ring 15,54x2,62	O-ring 15,54x2,62	Joint torique 15,54x2,62	1,05
19	1976-00.706.00	Verschluss rot, vollst.	Sealing red, cpl.	Fermeture rouge, cpl.	1,77
20	2648-00.600.86	Blechschraube 4,2x19 F-H	Sheet metal screw 4,2x19 F-H	Vis à tôle 4,2x19 F-H	0,87
23,24	1570-00.722.00	Ventilkolben mit O-Ring	Valve piston with O-ring	Piston de soupape avec joint torique	0,76
25	1240-00.600.31	Vlies	Fleece	Feutre	1,34
26	8894-00.660.00	Accu 2 Li-Ion	Accu 2 Li-Ion	Accu 2 Li-Ion	47,73
27	1559-00.600.37	Schaumisolierung	Foam isolation	L'isolation de la mousse	3,67
		bis Baujahr 2013	until 2013	jusqu'à 2013	
8	1559-00.670.06	Batteriehalter	Accu holder	Support de pile	5,52
8,9	1559-00.670.00	Batteriehalter, vollst. mit Batterien	Accu holder, cpl. with accu	Support de pile avec pile	41,29
		Nur die aufgeführten Teile sind lieferbar!	Only the mentioned spare parts are available!	Seules les pièces indiquées sont disponibles!	

GARDENA Spiralschlauchbox

Art.-Nr. 8253

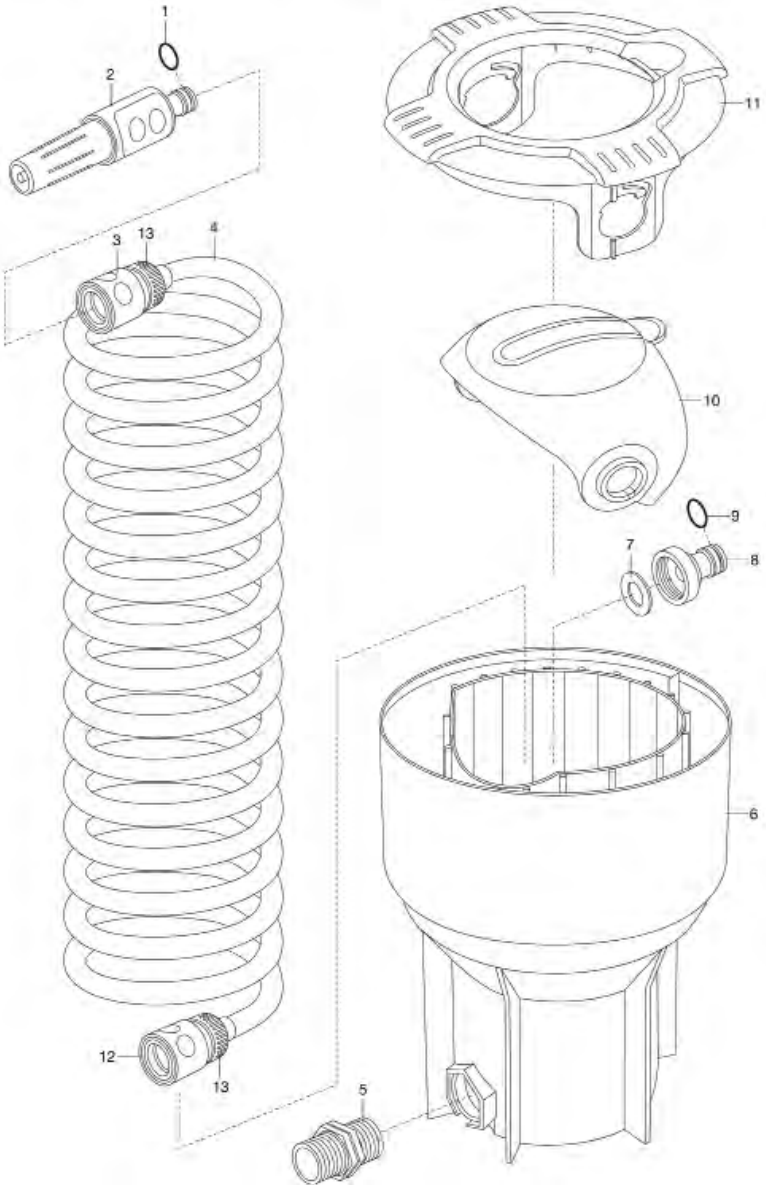

GARDENA Wassersteckdose

Art.-Nr. 8250

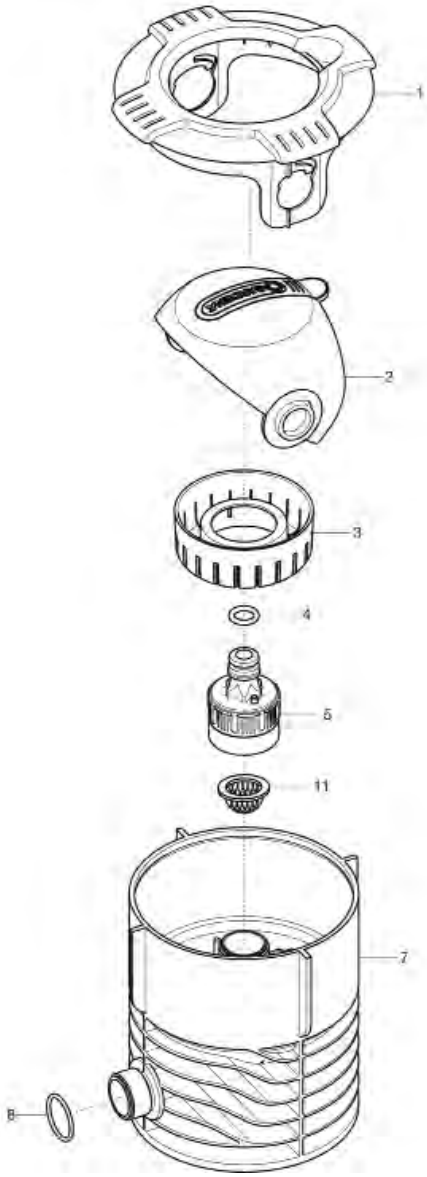

Bild Nr. Picture No.	Ersatzteil-Nr. Spare Part No.	Bezeichnung	Description	Désignation	unverb. Preisempf. EUR / inkl. MwSt.
		GARDENA Pipeline	**GARDENA Pipeline**	**GARDENA Pipeline**	
Art. 2797		**Wassersteckdose**	**Water Connector**	**Pris d'eau enterrée**	
		bis Baujahr 2009	until 2009	jusqu'à 2009	
	18300-00.600.16	O-Ring 10,5x2,7	O-ring 10,5x2,7	Joint torique 10,5x2,7	0,51
	882-00.007.12	O-Ring 3,4x1,9 für Ventilkolben	O-ring 3,4x1,19 for valve piston	Joint torique 3,4x1,9 pour piston de soupape	1,05
	1550-00.000.11	O-Ring 22,5x2	O-ring 22,5x2	Joint torique 22,5x2	1,05
	1570-00.722.00	Ventilkolben mit O-Ring	Valve piston with O-ring	Piston de soupape avec joint torique	0,76
	1594-00.600.47	Deckel, grau	Cover, grey	Couvercle, gris	5,76
	1594-00.600.51	Drehknopf	Turning knob	Bouton rotatif	1,68
	1597-00.610.00	Wasseranschluß, kpl. mit Stoppventil	Water connector, cpl.	Départ aérien, cpl.	13,79
	1597-00.610.06	O-Ring 21,5x1,5	O-ring 21,5x1,5	Joint torique 21,5x1,5	1,05
Art. 1591-23		**Schraubklemme**	**Hose Clip, loose**	**Collier de serrage**	
		bis Baujahr 2006	until 2006	jusqu'à 2006	
	1591-00.711.00	Klemme, vollst.	Clamp, cpl.	Borne, cpl.	2,38
	2210-00.600.56	Blechschraube 3,5x19-C-H	Sheet metal screw 3,5x19-C-H	Vis à tôle 3,5x19-C-H	0,87
Art. 5797		**Wasseranschluß**	**Water Plug**	**Prise d'eau aàrienne**	
	881-00.004.03	O-Ring 2,6x1,9	O-ring 2,6x1,9	Joint torique 2,6x1,9	1,05
	1508-00.600.01	Gehäuse Unterteil f. Art. 1597	Housing bottom part for art. 1597	Carter partie inferieure p. réf. 1597	5,49
	1597-00.610.00	Wasseranschluß, kpl. mit Stoppventil	Water connector, cpl.	Départ aérien, cpl.	13,79
	1597-00.610.06	O-Ring 21,5x1,5	O-ring 21,5x1,5	Joint torique 21,5x1,5	1,05
		Baujahr 1995 – 2005	Year of construction 1995 – 2005	Année de fabrication 1995 – 2005	
	1570-00.722.00	Ventilkolben mit O-Ring	Valve piston with O-ring	Piston de soupape avec joint torique	0,76
	1594-00.600.47	Deckel, grau	Cover, grey	Couvercle, gris	5,76
	1594-00.600.51	Drehknopf	Turning knob	Bouton rotatif	1,68
Art. 1321		**GARDENA Pipeline Wasseranschluss**	**GARDENA Pipeline Water Plug**	**GARDENA Pipeline Prise d'eau aàrienne**	
		bis Baujahr 1984	until 1984	jusqu'à 1984	
Art. 1593		**GARDENA Pipeline Anschlussdose**	**GARDENA Pipeline Connecting Point**	**GARDENA Pipeline Départ enterré**	
		Baujahr 1985 – 1989	Year of construction 1985 – 1989	Année de fabrication 1985 – 1989	
Art. 1595		**GARDENA Pipeline Wasseranschluss**	**GARDENA Pipeline Water Plug**	**GARDENA Pipeline Prise d'eau aàrienne**	
		Baujahr 1985 – 1989	Year of construction 1985 – 1989	Année de fabrication 1985 – 1989	
	18300-00.600.16	O-Ring 10,5x2,7	O-ring 10,5x2,7	Joint torique 10,5x2,7	0,51
	954-00.102.12	T-Stück, schwarz	T-fitting, black	Pièce en T, noir	5,81
	954-00.102.17	Überwurfmutter, schwarz	Union nut, black	Écrou-raccord, noir	1,17
	1593-00.600.06	Deckel, rund	Cover, round	Couvercle, rond	4,14
	1915-00.600.42	Pipeline-Dichtring 20x2,5	Pipeline washer 20x2,5	Pipeline joint 20x2,5	1,05
Art. 8250		**Wassersteckdose**	**Water Connector**	**Prise d'eau enterrée**	
1	2722-00.600.06	Abdeckung	Cover	Couvercle	8,03
2	2722-00.600.12	Deckel, grau	Cover, grey	Couvercle, gris	6,70
3	2722-00.600.16	Sieb	Filter	Filtre	5,45
4	18300-00.600.16	O-Ring 10,5x2,7	O-ring 10,5x2,7	Joint torique 10,5x2,7	0,51
4-5,11	8250-00.630.00	Hahnstück mit Stoppventil	Tap connector with stop valve	Nez de robinet avec aquastop	11,48
8	1550-00.000.11	O-Ring 22,5x2	O-ring 22,5x2	Joint torique 22,5x2	1,05
11	964-00.640.00	Sieb, vollst.	Filter, cpl.	Filtre, cpl.	3,69
Art. 8253		**Spiralschlauchbox**	**Spiral Hose Box**	**Prise d'eau avec flexible d'arrosage**	
		bis Baujahr 2019	until 2019	jusqu'à 2019	
1-4,12,13	8253-00.711.00	Spiralschlauch, kpl.	Sprial hose, cpl.	Tuyau flexible, cpl.	50,66
3	4646-00.712.00	Wasserstop 1/2" ohne Klemmmutter	Water stop 1/2"	Aquastop 1/2"	5,39
5	8253-00.600.26	Verbinder	Connector	Connecteur	2,50
7-9	902-00.100.00	Hahnstück, kpl. 1"	Tap connector, cpl. 1"	Nez de robinet, cpl. 1"	2,45
10	8253-00.600.11	Deckel	Cover	Couvercle	21,30
11	8253-00.600.06	Abdeckung	Cover	Couvercle	21,30
12	4646-00.722.00	Schlauchstück 1/2" ohne Klemmmutter	Hose connector 1/2" without lock nut	Raccord rapide 1/2" sans ecrou de calage	5,34
13	4646-00.610.06	Klemmmutter grau	Lock nut	Ecrou de serrage	1,52
	1255-00.620.00	Verschlusskappe, kpl.	Sealing cap 1", black	Capuchon de fermeture 1", noire	4,99
Art. 8254		**Wasserstecker**	**Water Plug**	**Prise d'eau avec nez de robinet articulé**	
	18300-00.600.16	O-Ring 10,5x2,7	O-ring 10,5x2,7	Joint torique 10,5x2,7	0,51
	1121-00.600.01	Flachdichtung 25,6/15,6x3 (3/4")	Washer 25,6/15,6x3 (3/4")	Joint plat 25,6/15,6x3 (3/4")	1,87
	1122-00.000.01	Flachdichtung 31,5/20x3 (1")	Washer 31,5/20x3 (1")	Joint plat 31,5/20x3 (1")	1,96
	1550-00.000.11	O-Ring 22,5x2	O-ring 22,5x2	Joint torique 22,5x2	1,05
	8250-00.630.00	Hahnstück mit Stoppventil	Tap connector with stop valve	Nez de robinet avec aquastop	11,48
	8254-00.630.00	Winkelhahnstück, kpl.	Angled hose connector	Nez de robinet coudé et articulé	8,65
	8254-00.799.00	Spike, vollst.	Spike, cpl.	Pic, cpl.	12,17
		Nur die aufgeführten Teile sind lieferbar!	Only the mentioned spare parts are available!	Seules les pièces indiquées sont disponibles!	

GARDENA Basisgerät 2000 / Basisgerät 1000

Art.-Nr. 1354
Art.-Nr. 1355

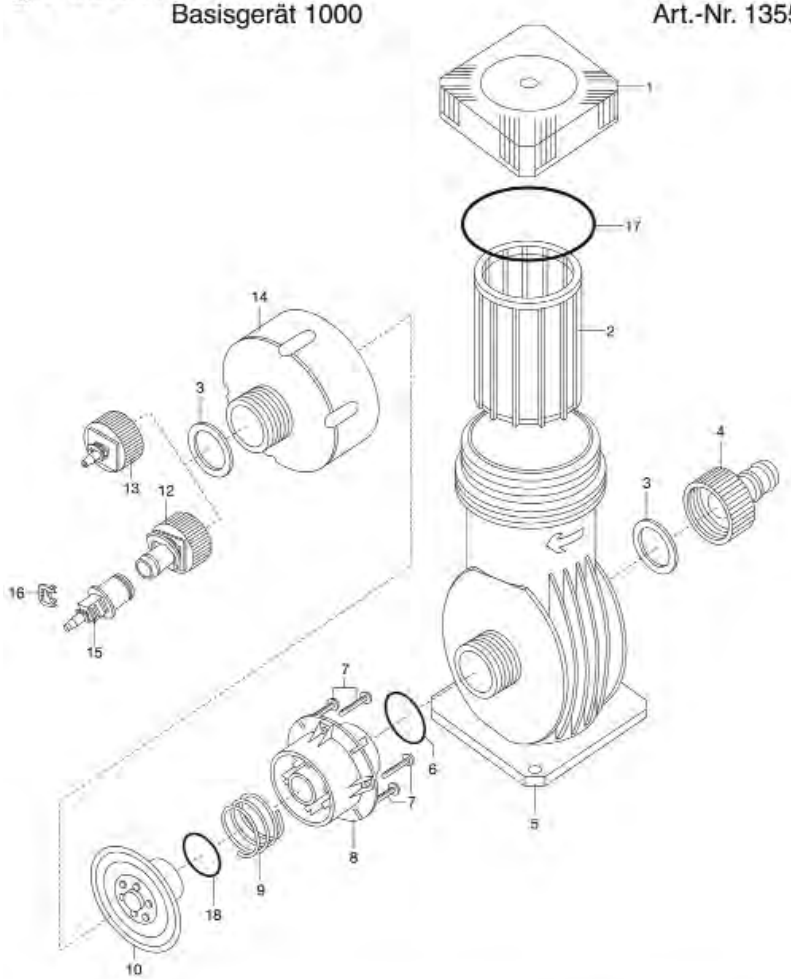

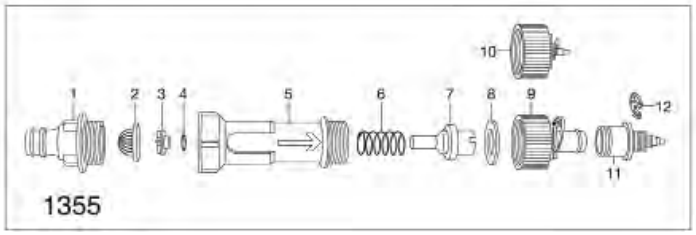

GARDENA Düngerbeimischgerät

Art.-Nr. 8313

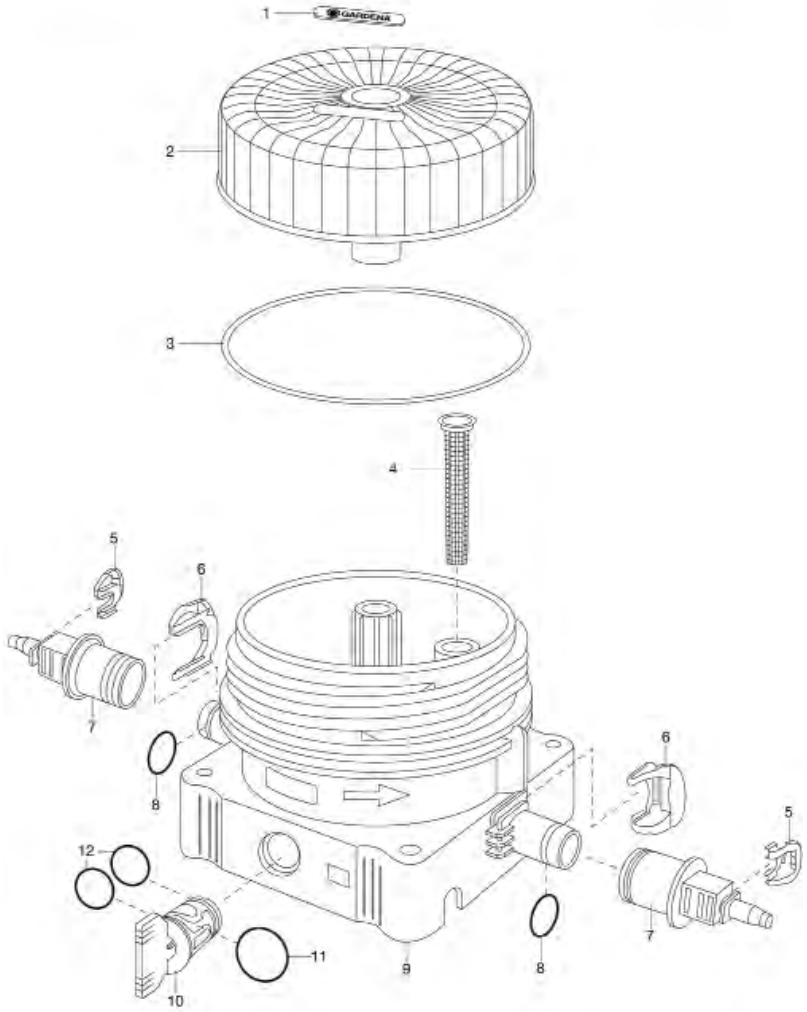

Bild Nr. / Picture No.	Ersatzteil-Nr. / Spare Part No.	Bezeichnung	Description	Désignation	unverb. Preisempf. EUR / inkl. MwSt.
		Micro-Drip-System	**Micro-Drip-System**	**Système Micro-Drip**	
		ab Baujahr 2003	since 2003	a partir de 2003	
	1338-00.600.06	Reinigungsnadel	Cleaning needle	Aiguille de nettoyage	0,76
	1375-00.600.01	Spike	Spike	Pic	3,00
	8333-00.600.06	Federelement 1/2"	Spring element 1/2"	Élément de ressort 1/2"	1,95
	8333-00.600.08	O-Ring 8,9x1,9	O-Ring 8,9x1,9	Joint torique 8,9x1,9	1,05
	8333-00.600.12	Verschlusskappe 1/2"	Sealing cap, 1/2"	Chapeau de fermeture, 1/2"	1,23
	8333-00.600.16	Verschluss 3/16"	Sealing 3/16"	Obturateur 3/16"	1,09
Art. 8313		**Düngerbeimischgerät**	**Fertilizer Dispenser**	**Distributeur d'engrais**	
2	8313-00.600.06	Deckel	Cover	Couvercle	12,98
3	8313-00.600.11	O-Ring 87,9x5,3 NBR	O-ring 87,9x5,3 NBR	Joint torique 87,9x5,3 NBR	1,82
4	1579-00.600.11	Sieb	Filter	Filtre	1,56
6	8333-00.600.06	Federelement 1/2"	Spring element 1/2"	Élément de ressort 1/2"	1,95
5-7	8313-00.620.00	Reduzierstück 4,6 mm, kpl.	Reducer 4,6 mm, cpl.	Réducteur 4,6 mm, cpl.	2,05
8	8333-00.600.08	O-Ring 8,9x1,9	O-ring 8,9x1,9	Joint torique 8,9x1,19	1,05
	2060-00.610.00	Spike, vollst.	Spike, cpl.	Pic, cpl.	4,38
Art. 8360		**Viereckregner Vario 50**	**Oscillating Sprinkler Vario 50**	**Arroseur oscillant Vario 50**	
		bis Baujahr 2012	until 2012	jusqu'à 2012	
	1413-00.650.04	O-Ring 12x3	O-ring 12x3	Joint torique 12x3	1,05
	1536-00.600.31	Sieb	Filter	Filtre	1,56
	8333-00.600.06	Federelement 1/2"	Spring element 1/2"	Élément de ressort 1/2"	1,95
	8333-00.600.08	O-Ring 8,9x1,9	O-Ring 8,9x1,9	Joint torique 8,9x1,9	1,05
Art. 8362		**Verlängerungsrohr**	**Extension lance**	**Tube prolongateur**	
		bis Baujahr 2012	until 2012	jusqu'à 2012	
	1413-00.650.04	O-Ring 12x3	O-ring 12x3	Joint torique 12x3	1,05
	8362-00.600.00	Verlängerungsrohr, vollst.	Extension tube, cpl.	Tube prolongateur, cpl.	4,24
Art. 1357		**MDS-Absperrventil 3/16"**	**MDS Shut-off Valve 3/16"**	**Système MDS Robinet d'arret 3/16"**	
		bis Baujahr 2002	until 2002	jusqu'à 2002	
Art. 1358		**MDS-Absperrventil 1/2"**	**MDS Shut-off Valve 1/2"**	**Système MDS Robinet d'arret 1/2"**	
		bis Baujahr 2002	until 2002	jusqu'à 2002	
Art. 1374		**MDS-Regulierventil**	**MDS Control Valve**	**Système MDS Régulateur**	
Art. 1377		**MDS-Verlängerungsrohr**	**MDS Extension Pipe**	**Système MDS Tube prolongateur**	
	976-00.610.20	Dichtung für Art. 1358	Washer for art. 1358	Joint pour réf. 1358	1,55
	1324-00.600.01	Verschlussstopfen 1/2" (bis Bj. 1994)	Plug 1/2" (until 1994)	Bouchon fermeture 1/2" (jusqu'à 1994)	1,23
	1333-00.600.11	Endkappe 3/16"	End cap 3/16"	Bouchon terminal 3/16"	1,09
	1335-00.600.01	Endkappe 1/2"	End cap 1/2"	Bouchon terminal 1/2"	1,23
	1337-00.600.01	Anschlussstück 3/16" f. Art. 1377	Connector 3/16" for art. 1377	Pièce de raccordement 3/16" pour réf. 1377	1,09
	1337-00.600.11	Verbinder 3/16"	Connector 3/16"	Connecteur 3/16"	1,09
	1338-00.600.06	Reinigungsnadel	Cleaning needle	Aiguille de nettoyage	0,76
	1357-00.000.11	O-Ring 7,5x1,5 f. Art. 1357 + 1374	O-ring 7,5x1,5 for art. 1357 + 1374	Joint torique 7,5x1,5 pour réf. 1357 + 1374	1,05
	1375-00.600.01	Spike	Spike	Pic	3,00
	7200-00.000.13	O-Ring 8x1,9 (für Art. 1357 + 1374)	O-ring 8x19 (for art. 1357 + 1374)	Joint torique 8x1,9 (pour réf. 1357 + 1374)	1,05
Art. 1354		**MDS Basisgerät 2000**	**MDS Basic Unit 2000**	**MDS Centrale irrigation 2000**	
1	1354-00.600.06	Mutter	Nut	Écrou	4,12
2	1354-00.600.21	Filter	Filter	Filtre	5,26
3x	1121-00.600.01	Flachdichtung 25,6/15,6x3 (3/4")	Washer 25,6/15,6x3 (3/4")	Joint plat 25,6/15,6x3 (3/4")	1,87
3,4x	1670-00.613.00	Hahnstück, kpl.	Tap connector, cpl.	Nez de robinet, cpl.	3,53
4x	1511-00.000.00	Anschluss 3/4"	Connector 3/4"	Pièce de raccordement 3/4"	2,90
5	1510-00.600.01	Gehäuse	Housing	Carter	13,54
6	1550-00.000.11	O-Ring 22,5x2	O-ring 22,5x2	Joint torique 22,5x2	1,05
7	1210-00.600.62	Blechschraube 3,5x16-C-H	Sheet metal screw 3,5x16-C-H	Vis à tôle 3,5x19-C-H	0,87
8	1354-00.600.17	Anschluss	Connector	Pièce de raccordement	3,13
9	1353-00.600.26	Druckfeder	Pressure spring	Ressort de pression	2,86
10	1354-00.704.00	Membrane mit O-Ring	Diaphragm with o-ring	Diaphragme avec joint torique	6,93
12x	1354-00.708.00	Anschlussstück 1/2", vollst.	Connector 1/2", cpl.	Pièce de raccordement 1/2", cpl.	2,87
13x	1354-00.707.00	Anschlussstück 3/16", vollst.	Connector 3/16", cpl.	Pièce de raccordement 3/16", cpl.	2,03
14	1354-00.600.41	Deckel	Cover	Couvercle	8,03
15,16	8313-00.620.00	Reduzierstück 4,6 mm, kpl.	Reducer 4,6 mm, cpl.	Réducteur 4,6 mm, cpl.	2,05
17	1354-00.600.26	O-Ring 50x4	O-ring 50x4	Joint torique 50x4	1,05
18	18300-00.600.16	O-Ring 10,5x2,7	O-ring 10,5x2,7	Joint torique 10,5x2,7	0,51
		Alle mit x-gekennzeichneten Teile sind im Polybeutel enthalten.	The accessory bag includes all part marked „x".	Pièces avec x sont inclues au sachet d'accessoires.	
Art. 1355		**MDS Basisgerät 1000**	**MDS Basic Unit 1000**	**MDS Centrale irrigation 1000**	
1	991-00.720.00	Anschlussstück, vollst. (Art. 5304-20)	Connector, cpl. (Art. 5304-20)	Pièce de raccordement, cpl. (Réf. 5304-20)	3,89
2	964-00.640.00	Sieb, vollst.	Filter, cpl.	Filtre, cpl.	3,69
4	1660-00.600.11	O-Ring 8,9x2,7	O-ring 8,9x2,7	Joint torique 8,9x2,7	1,05
8	1121-00.600.01	Flachdichtung 25,6/15,6x3 (3/4")	Washer 25,6/15,6x3 (3/4")	Joint plat 25,6/15,6x3 (3/4")	1,87
9,8	1354-00.708.00	Anschlussstück 1/2", vollst.	Connector 1/2", cpl.	Pièce de raccordement 1/2", cpl.	2,87
10,8	1354-00.707.00	Anschlussstück 3/16", vollst.	Connector 3/16", cpl.	Pièce de raccordement 3/16", cpl.	2,03
11,12	8313-00.620.00	Reduzierstück 4,6 mm, kpl.	Reducer 4,6 mm, cpl.	Réducteur 4,6 mm, cpl.	2,05
Art. 1385		**Tropfrohr 4 l**	**Grip Irrigation Pipe 4 L**	**Tuyau à gouttes incorporés 4 L**	
		bis Baujahr 2015	until 2015	jusqu'à 2015	
	1324-00.600.01	Verschlussstopfen 1/2" (bis Bj. 1994)	Plug 1/2" (until 1994)	Bouchon fermeture 1/2" (jusqu'à 1994)	1,23
		Alle anderen Teile wie bei Basisgerät 1000, Art. 1355.	All other spare parts see art. 1355, basic unit 1000.	Pour toutes les autres pièces, voir réf. 1355	
Art. 1389		**Tropfrohr unterirdisch**	**Below Ground Drip Irrigation Line**	**Tuyau à goutteurs incorpores enterre**	
Art. 1395		**Erweiterungs-Set**	**Extension Set**	**Kit d'extension**	
1-9	1389-00.900.01	Basisgerät, kpl.	Basic unit, cpl.	Centrale d'irrigation, cpl.	22,03
8-9	1389-00.900.05	Anschlussstück – Basisgerät –	Connector part – basic unit –	Pièce de raccordement – central d'irrigation –	2,98
8	1121-00.600.01	Flachdichtung 25,6/15,6x3 (3/4")	Washer 25,6/15,6x3 (3/4")	Joint plat 25,6/15,6x3 (3/4")	1,87
	1389-00.900.02	T-Stück	T-fitting	Pièce en T	2,90
	1389-00.900.03	Endstück	End piece	Piece de sortie	1,71
	1389-00.900.04	Verbinder	Connector	Connecteur	2,05
	1389-00.900.06	L-Stück	L-Joint	Jonction en L	2,20
		Abb. siehe Art. 1355	Picture see art. 1355	Figure voir réf. 1355	
		Nur die aufgeführten Teile sind lieferbar!	Only the mentioned spare parts are available!	Seules les pièces indiquées sont disponibles!	

GARDENA Urlaubsbewässerung Pumpe Art.-Nr. 1265/1266

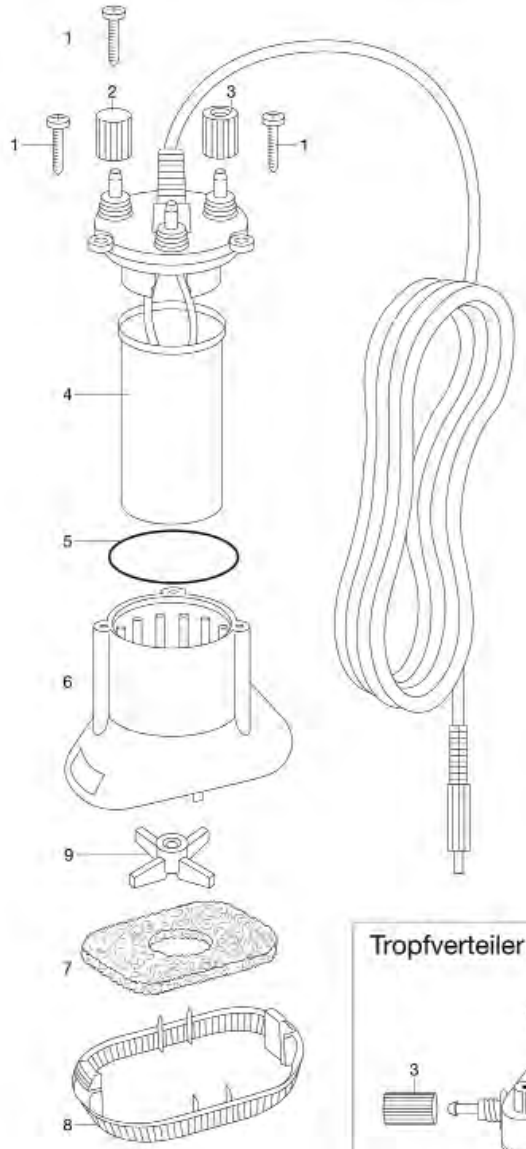

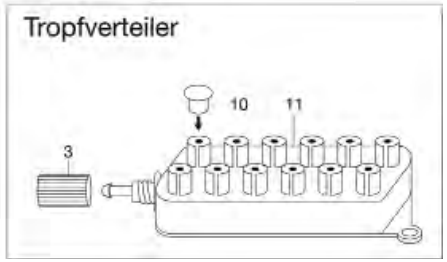

GARDENA Viereckregner OS90 Art.-Nr. 8361
Zoom Maxx Art.-Nr. 8127
Viereckregner OS90 Art.-Nr. 8364
Viereckregner AquaZoom compact Art.-Nr. 18708

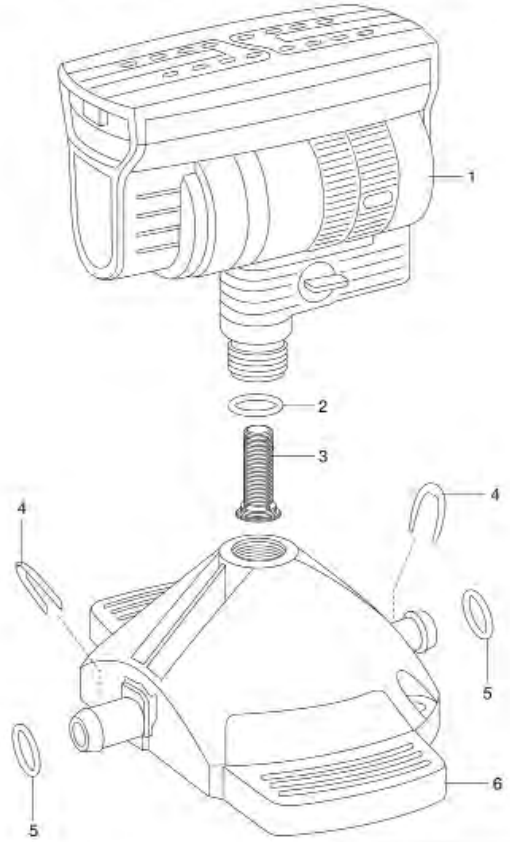

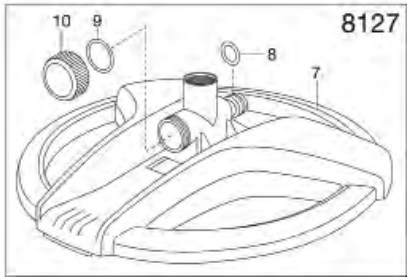

Bild Nr. Picture No.	Ersatzteil-Nr. Spare Part No.	Bezeichnung	Description	Désignation	unverb. Preisempf. EUR / inkl. MwSt.
Art. 8364		**Viereckregner OS 90**	**Oscillating Sprinkler OS 90**	**Arroseur oscillant OS 90**	
1-3	18708-00.610.00	Viereckregner vollst.	Oscillating Sprinkler, cpl.	Arroseurs oscillants, cpl.	20,06
2	1976-00.600.68	Dichtring	Washer	Joint	1,77
3	8220-00.610.31	Filter	Filter	Filtre	1,89
4	8333-00.600.06	Federelement 1/2"	Spring element 1/2"	Élément de ressort 1/2"	1,95
5	8333-00.600.08	O-Ring 8,9x1,9	O-ring 8,9x1,9	Joint torique 8,9x1,19	1,05
6	8361-00.600.01	Regnerfuß	Sprinkler base	Pied de arroseur oscillant	5,59
	8333-00.600.12	Verschlusskappe 1/2"	Sealing cap, 1/2"	Chapeau de fermeture, 1/2"	1,23
Art. 8361		**Viereckregner OS 90**	**Oscillating Sprinkler OS 90**	**Arroseur oscillant OS 90**	
		bis Baujahr 2019	until 2019	jusqu'à 2019	
1-3	18708-00.610.00	Viereckregner, vollst.	Oscillating Sprinkler, cpl.	Arroseurs oscillants, cpl.	20,06
		Alle anderen Teile wie bei Art. 8364	All other spare parts art. 8364	Pour toutes les autres pièces, voir réf. 8364	
Art. 1265		**Urlaubsbewässerung**	**Holiday Watering Set**	**Arrosoir automatique de vacances**	
Art. 1266		**Urlaubsbewässerung**	**Holiday Watering Set**	**Arrosoir automatique de vacances**	
1	882-00.007.11	Blechschraube 3,5x13-F-H	Sheet metal screw 3,5x13-F-H	Vis à tôle 3,5x13-F-H	0,70
2	1275-00.600.73	Verschlussmutter	Locking nut	Bouchon d'obturation	0,83
3	1275-00.600.68	Überwurfmutter	Union nut	Écrou-raccord	0,83
5	1150-00.600.23	O-Ring 41x1,78	O-ring 41x1,78	Joint torique 41x1,78	1,05
7	1275-00.600.25	Vorfilter	Filter	Filtre	2,33
8	1275-00.600.16	Sieb	Filter	Filtre	1,13
1,4-9	1275-00.510.00	Pumpe 14 V, vollst.	Pump 14 V, cpl.	Pompe 14 V, cpl.	35,25
9	1275-00.600.20	Turbine für Pumpe	Turbine for pump	Turbine pour pompe	0,70
10	1280-00.600.26	Verschluss	Sealing	Bouchon	0,76
11	1280-00.710.00	Tropfverteiler 15 ml/min., hellgrau	Drop-distributor 1, light-grey	Distributeur à goutte 15 ml/min, grise	5,20
11	1281-00.710.00	Tropfverteiler 30 ml/min., mittelgrau	Drop-distributor 2, middle-grey	Distributeur à goutte 30 ml/min, grise	5,15
11	1282-00.710.00	Tropfverteiler 60 ml/min., dunkelgrau	Drop-distributor 3, dark grey	Distributeur à goutte 60 ml/min, grise	5,15
	1265-00.610.00	Transformator mit Timer 220 V-14 V 50 W	Transformer with timer 220 V-14 V 50 W	Transformateur avec minuterie 220 V-14 V 50 W	43,33
	1266-00.600.01	Behälter, 9 l	Container, 9 l	Réservoir, 9 l	18,62
	1266-00.700.06	Deckel	Cover	Couvercle	12,63
	1290-00.600.01	Verteilerschlauch 4 mm, 9 m	Distributor hose 4 mm, 9 m	Tuyau de distribution 4 mm, 9 m	16,91
	1291-00.600.01	Tropfschlauch 2 mm, 30 m	Drop hose 2 mm, 30 m	Tuyau à goutte 2 mm, 30 m	27,66
	1295-00.600.01	Spike (VE 12 Stück)	Spike (Unit 12 pieces)	Pic (Unité 12 pièces)	2,73
	1265-00.722.00	Polybeutel – Verschlussstopfen –	Accessory bag – seal nut –	Sachet d'accessoires – bouchon de fermeture –	5,88
Art. 1407		**Blumenkastenbewässerung**	**Flower Box Watering**	**Arrosoir automatique balcons et terrasses**	
		(siehe Abb. 1265/1266)	(see ref.-no. 1265/1266)	(voir éclaté des réf. 1265/1266)	
1,4-9	1275-00.510.00	Pumpe 14 V, vollst.	Pump 14 V, cpl.	Pompe 14 V, cpl.	35,25
2	1275-00.600.73	Verschlussmutter	Locking nut	Bouchon d'obturation	0,83
3	1275-00.600.68	Überwurfmutter	Union nut	Écrou-raccord	0,83
5	1150-00.600.23	O-Ring 41x1,78	O-ring 41x1,78	Joint torique 41x1,78	1,05
7	1275-00.600.25	Vorfilter	Filter	Filtre	2,33
8	1275-00.600.16	Sieb	Filter	Filtre	1,13
9	1275-00.600.20	Turbine für Pumpe	Turbine for pump	Turbine pour pompe	0,70
alt – bis 2018	1407-00.610.00	Steuertrafo, vollst. 220 V-14 V 50 W EU	Control transformer, cpl. 220 V-14 V 50 W EU	Transformateur, cpl. 220 V-14 V 50 W EU	69,32
neu – ab 2019	1407-00.510.00	Steuertrafo, vollst. EU	Control transformer, cpl. EU	Transformateur, cpl. EU	69,32
	1407-22.711.00	Steuertrafo, vollst. CH	Control transformer, cpl. CH	Transformateur, cpl. CH	69,32
	1333-00.600.11	Endkappe 3/16"	End cap 3/16"	Bouchon terminal 3/16"	1,09
	1338-00.600.06	Reinigungsnadel	Cleaning needle	Aiguille de nettoyage	0,76
Art. 13300		**Solar-Bewässerung aquaBloom Set**	**Solar-powered Irrigation aquaBloom Set**	**Solution d'arrosage automatique solaire aquaBloom**	
	13300-00.610.00	Steuereinheit+Pumpe	Control unit + Pump	Unité de contrôle + Pompe	61,74
	13300-00.610.21	Batteriedeckel	Accu cover, cpl.	Couvercle de pile, cpl.	4,20
	13300-00.620.00	Filter vollst.	Filter assy.	Filtre cpl.	10,23
	13300-00.620.06	Filter	Filter	Filtre	3,26
	13300-00.631.00	Endtropfer 0,5L	Endline Drip 0,5L	Goutteur de fin 0,5L	1,36
	13300-00.640.00	Verteilerrohr 20 m	Distributor tube 20 m	Distributeur tuyau 20 m	13,11
	13300-00.650.00	Akku-Pack (3 x 1,2 V)	Battery Pack (3 x 1,2 V)	Accu (3 x 1,2 V)	9,58
	13300-20.701.00	Polybeutel T-Stück/Endstopfen (8 Stück)	Accessory bag T-joint/Plug (8 pieces)	Sachet d'accessoires Dérivation en T/Bouchon (8 pièces)	6,83
	13300-20.702.00	Polybeutel Rohrhalter (15 Stück)	Accessory bag Pipe Pegs (15 pieces)	Sachet d'accessoires Support de tuyau (15 pièces)	5,30
	13300-20.703.00	Polybeutel Reihentropfer (20x)	Accessory bag Inline Drip Head (20 pieces)	Sachet d'accessoires Goutteur en ligne (20 pièces)	17,89
		Nur die aufgeführten Teile sind lieferbar!	Only the mentioned spare parts are available!	Seules les pièces indiquées sont disponibles!	

GARDENA Gartenpumpe 3000/4 Jet Art.-Nr. 1422
Gartenpumpe 3000/3 Jet Art.-Nr. 1442
HWA 3000/4 EL Plus Art.-Nr. 1480

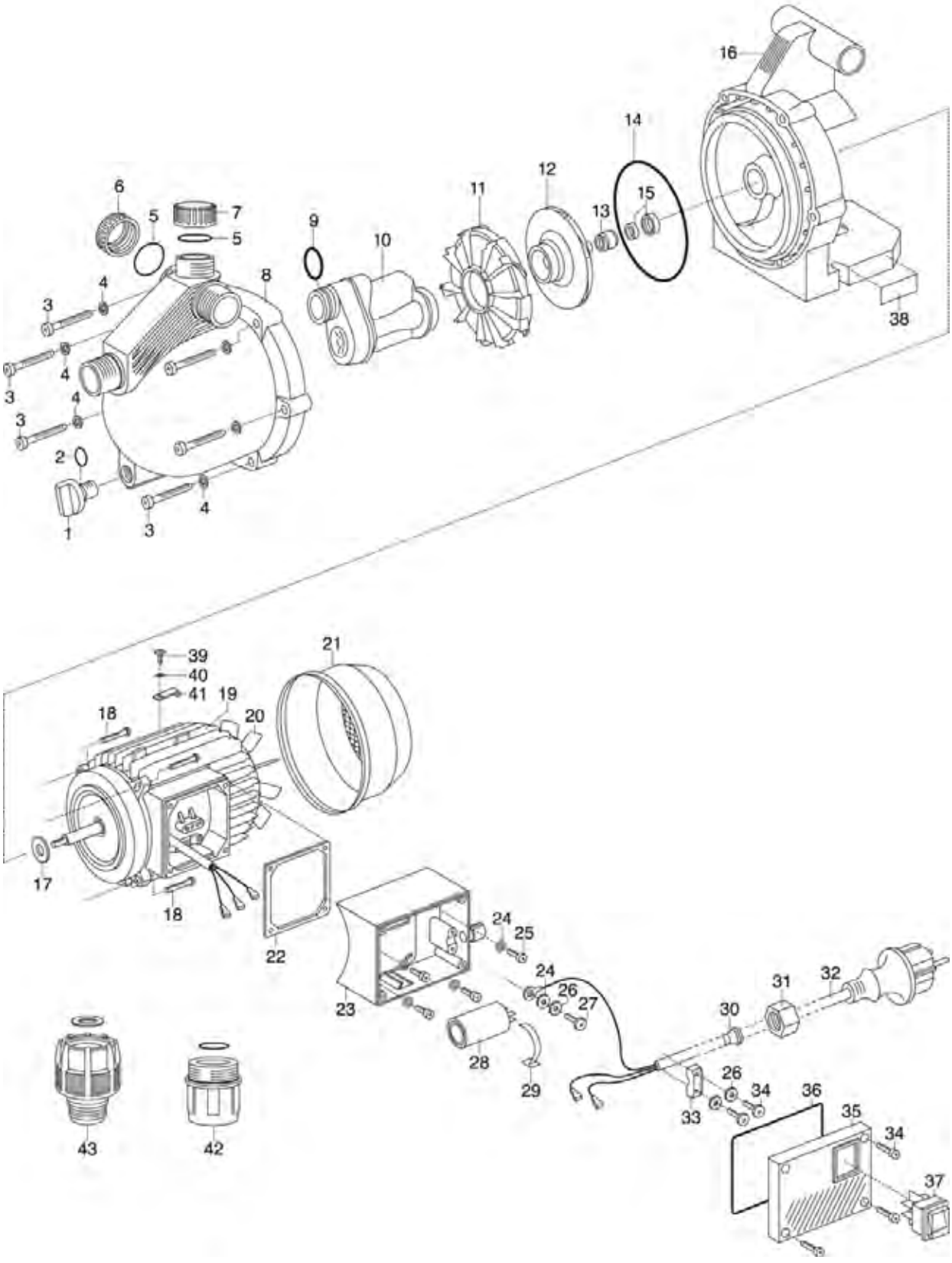

Bild Nr. Picture No.	Ersatzteil-Nr. Spare Part No.	Bezeichnung	Description	Désignation	unverb. Preisempf. EUR / inkl. MwSt.
Art. 1422		**Gartenpumpe 3000/4 Jet**	**Garden Pump 3000/4 Jet**	**Pompe d'arrosage de surface 3000/4 Jet**	
		bis Baujahr 2006	until 2006	jusqu'à 2006	
1	1732-00.900.02	Verschlussschraube, rot	Locking screw, red	Bouchon de fermeture á vis, rouge	2,57
2	1426-00.900.01	O-Ring 13x3	O-ring 13x3	Joint torique 13x3	1,17
5	1481-00.900.25	O-Ring 21,82x3,53	O-ring 21,82x3,53	Joint torique 21,82x3,53	1,17
6,5	7860-00.600.01	Verschlusskappe 1" anthrazit	Sealing cap 1" grey	Capuchon de fermeture 1" gris	4,47
7	1422-00.900.03	Schraubkappe 1", rot	Screw cap 1", red	Bouchon fileté 1", rouge	2,49
8	1422-00.900.04	Pumpendeckel	Pump cap	Couvercle de pompe	34,11
9	1422-00.900.05	O-Ring 25x3	O-ring 25x3	Joint torique 25x3	1,17
10	1422-00.900.06	Jetdüse	Jet nozzle	Buse haute pression	17,70
11	1422-00.900.07	Spiralgehäuse	Spiral case	Carter à spirale	11,34
12	1422-00.900.08	Turbine	Turbine	Turbine	18,35
13	1426-00.900.10	Gleitringdichtung, kpl.	Axial face seal, cpl.	Garniture d'étanchéité, cpl.	10,25
14	1422-00.900.09	O-Ring 130x4	O-ring 130x4	Joint torique 130x4	2,03
15	1426-00.900.11	Gegenring, kpl.	Opposite ring, cpl.	Contre-anneau, cpl.	7,96
17	1426-00.900.15	Gummischeibe	Rubber washer	Rondelle caoutchouc	1,87
20	1422-00.900.12	Lüfter	Ventilator	Ventilateur	7,38
21	1422-00.900.13	Lüfterabdeckung	Ventilator cover	Couvercle de ventilateur	8,70
22	1426-00.900.35	Dichtung	Washer	Joint	4,56
24	1426-00.900.17	Scheibe	Disc	Disque	1,38
28	1422-00.900.15	Kondensator 8 µF, 450 V	Capacitor 8 µF, 450 V	Condensateur 8 µF, 450 V	10,07
34	1426-00.900.26	Schraube 3,5x20	Screw 3,5x20	Vis 3,5x20	0,87
37	1706-00.900.05	Schalter, kpl.	Switch, cpl.	Interrupteur, cpl.	19,78
42	1739-00.650.00	Adapter	Adapter	Adaptateur	7,38
43	1731-00.901.00	Anschlussadapter 1" – 1"	Connecting adapter 1" – 1"	Adaptateur de raccordement 1" – 1"	7,63
Art. 1442		**Gartenpumpe 3000/3 Jet**	**Garden Pump 3000/3 Jet**	**Pompe d'arrosage de surface 3000/3 Jet**	
		bis Baujahr 2006	until 2006	jusqu'à 2006	
5	1426-00.900.01	O-Ring 13x3	O-ring 13x3	Joint torique 13x3	1,17
8	1442-00.900.01	Pumpendeckel	Pump cap	Couvercle de pompe	27,76
37	1442-00.900.04	Schalter, kpl.	Switch, cpl.	Interrupteur, cpl.	16,29
		Alle anderen Teile wie bei Art. 1422	All other spare parts art. 1422	Pour toutes les autres pièces, voir 1422	
Art. 1480		**Hauswasserautomat 3000/4 electronic plus**	**Press Tank 3000/4 electronic plus**	**Stations de pompage 3000/4 electronic plus**	
		bis Baujahr 2006	until 2006	jusqu'à 2006	
5	1426-00.900.01	O-Ring 13x3	O-ring 13x3	Joint torique 13x3	1,17
8	1442-00.900.01	Pumpendeckel	Pump cap	Couvercle de pompe	27,76
	1815-00.614.00	Sieb, vollst.	Filter, cpl.	Filtre, cpl.	4,26
		Alle anderen Teile wie bei Art. 1422 + 1739	All other spare parts art. 1422 + 1739	Pour toutes les autres pièces, voir 1422 + 1739	
		Nur die aufgeführten Teile sind lieferbar!	Only the mentioned spare parts are available!	Seules les pièces indiquées sont disponibles!	

Achtung!! Die Instandsetzung von Elektrogeräten darf nur von einer Elektrofachkraft unter Berücksichtigung der gesetzlichen Vorschriften durchgeführt werden.
Attention!! The repair of electrical products must only be carried out by a qualified electrician in accordance with legal regulations.
Attention!! La réparation des produits électriques ne doit être effectuée que par un électricien qualifié conformément aux dispositions légales.

GARDENA Gartenpumpe 3000/4

Art.-Nr. 1426

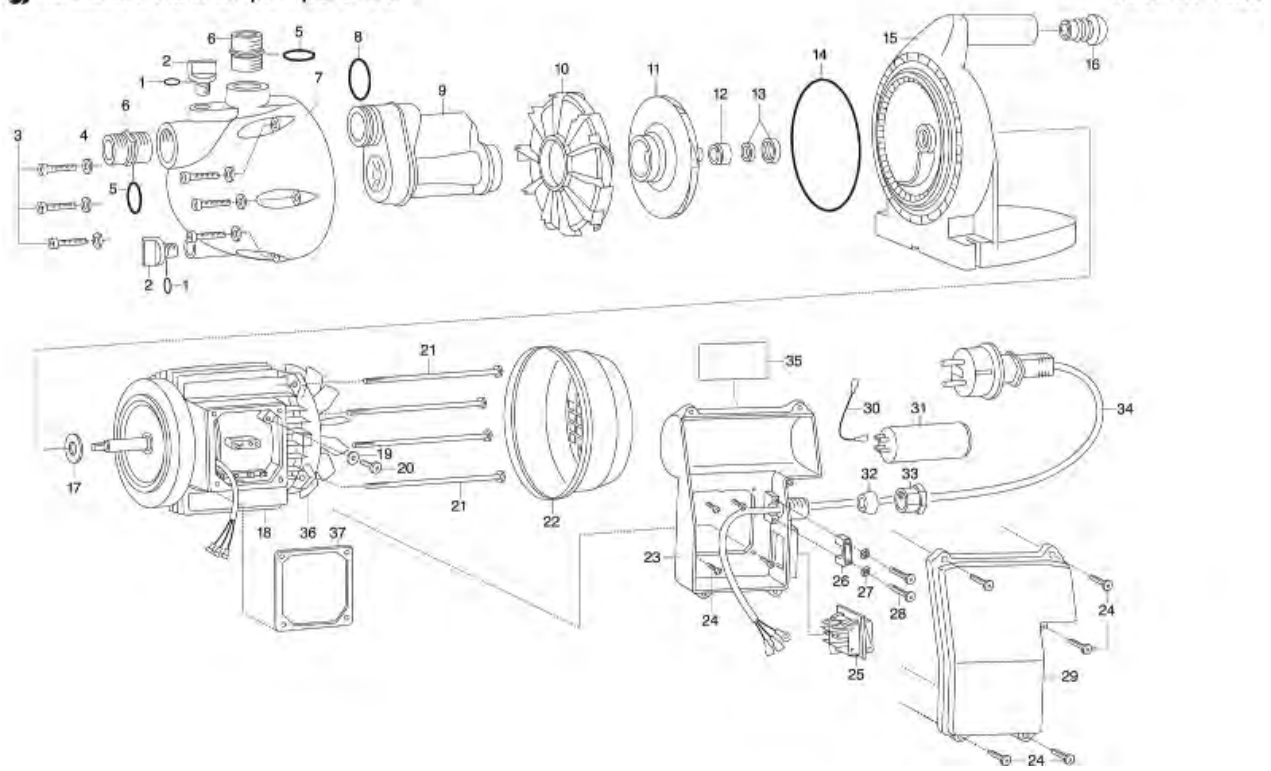

GARDENA Gartenpumpe 4000/4
Gartenpumpe 4000/5

Art.-Nr. 1428
Art.-Nr. 1431

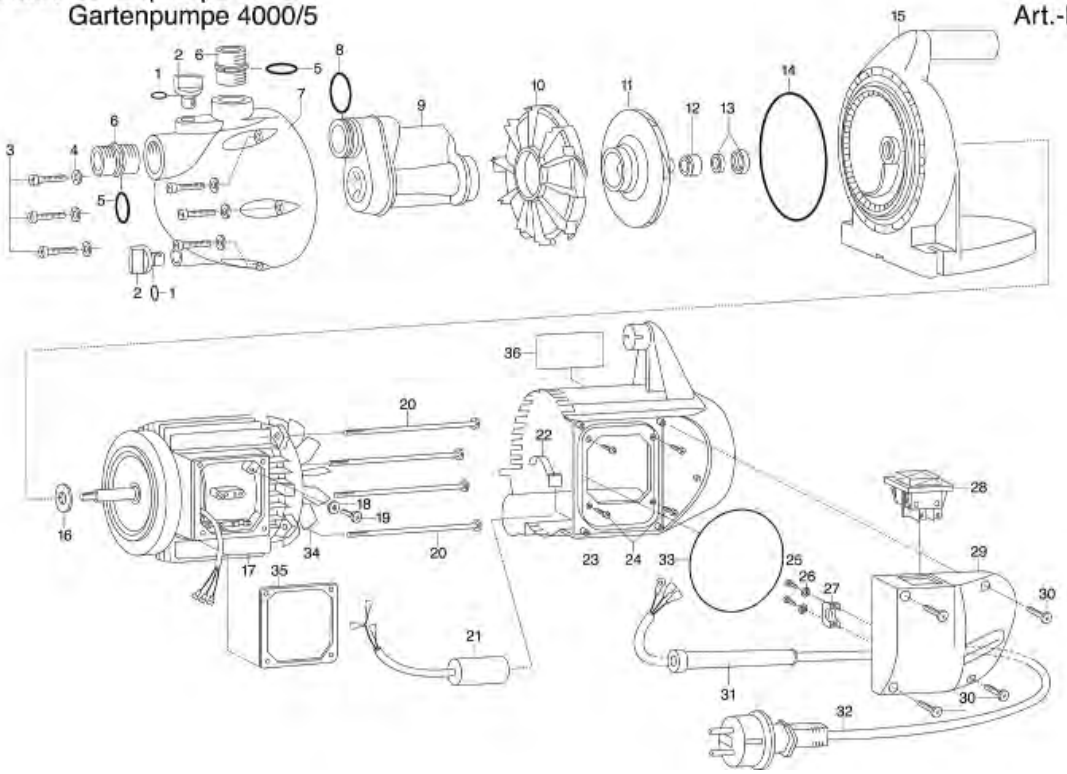

Bild Nr. Picture No.	Ersatzteil-Nr. Spare Part No.	Bezeichnung	Description	Désignation	unverb. Preisempf. EUR / inkl. MwSt.
Art. 1426		**Gartenpumpe 3000/4** bis Baujahr 2002	**Garden Pump 3000/4** until 2002	**Pompe de surface pour arrosage 3000/4** jusqu'à 2002	
1	1426-00.900.01	O-Ring 13x3	O-ring 13x3	Joint torique 13x3	1,17
2	1732-00.900.02	Verschlussschraube, rot	Locking screw, red	Bouchon de fermeture á vis, rouge	2,57
3	1426-00.900.03	Schraube M8x65	Screw M8x65	Vis M8x65	3,97
4	1426-00.900.04	Scheibe M8	Disc M8	Disque M8	1,38
5,8	1743-00.900.02	O-Ring 1"	O-ring 1"	Joint torique 1"	1,17
6,5	1745-00.701.00	Anschlussstück 1" – 1"	Connector 1" – 1"	Pièce de raccordement 1" – 1"	5,49
7	1426-00.900.05	Pumpendeckel	Pump cap	Couvercle de pompe	58,13
9	1426-00.900.07	Jetdüse	Jet nozzle	Buse haute pression	18,64
10	1426-00.900.08	Spiralgehäuse	Spiral case	Boîtier à spirale	16,53
11	1426-00.900.09	Turbine	Turbine	Turbine	22,53
12	1426-00.900.10	Gleitringdichtung, kpl.	Axial face seal, cpl.	Garniture d'étanchéité, cpl.	10,25
13	1426-00.900.11	Gegenring, kpl.	Opposite ring, cpl.	Contre-anneau, cpl.	7,96
14	1426-00.900.12	O-Ring 150x5	O-ring 150x5	Joint torique 150x5	4,21
17	1426-00.900.15	Gummischeibe	Rubber washer	Rondelle caoutchouc	1,87
19	1426-00.900.17	Scheibe	Disc	Disque	1,38
22	1422-00.900.13	Lüfterabdeckung	Ventilator cover	Couvercle de ventilateur	8,70
24,28	1426-00.900.26	Schraube 3,5x20	Screw 3,5x20	Vis 3,5x20	0,87
25	1706-00.900.05	Schalter, kpl.	Switch, cpl.	Interrupteur, cpl.	19,78
31	1426-00.900.30	Kondensator 12,5 µF, 450 V	Capacitor 12,5 µF, 450 V	Condensateur 12,5 µF, 450 V	26,43
36	1422-00.900.12	Lüfter	Ventilator	Ventilateur	7,38
37	1426-00.900.35	Dichtung	Washer	Joint	4,56
Art. 1428		**Gartenpumpe 4000/4** bis Baujahr 2003	**Garden Pump 4000/4** until 2003	**Pompe de surface pour arrosage 4000/4** jusqu'à 2003	
1	1426-00.900.01	O-Ring 13x3	O-ring 13x3	Joint torique 13x3	1,17
2	1732-00.900.02	Verschlussschraube, rot	Locking screw, red	Bouchon de fermeture á vis, rouge	2,57
3	1426-00.900.03	Schraube M8x65	Screw M8x65	Vis M8x65	3,97
4	1426-00.900.04	Scheibe M8	Disc M8	Disque M8	1,38
5,8	1743-00.900.02	O-Ring 1"	O-ring 1"	Joint torique 1"	1,17
6,5	1745-00.701.00	Anschlussstück 1" – 1"	Connector 1" – 1"	Pièce de raccordement 1" – 1"	5,49
7	1426-00.900.05	Pumpendeckel	Pump cap	Couvercle de pompe	58,13
9	1432-00.900.01	Jetdüse	Jet nozzle	Buse haute pression	18,64
10	1426-00.900.08	Spiralgehäuse	Spiral case	Carter à spirale	16,53
11	1426-00.900.09	Turbine	Turbine	Turbine	22,53
12	1426-00.900.10	Gleitringdichtung, kpl.	Axial face seal, cpl.	Garniture d'étanchéité, cpl.	10,25
13	1426-00.900.11	Gegenring, kpl.	Opposite ring, cpl.	Contre-anneau, cpl.	7,96
14	1426-00.900.12	O-Ring 150x5	O-ring 150x5	Joint torique 150x5	4,21
16	1426-00.900.15	Gummischeibe	Rubber washer	Rondelle caoutchouc	1,87
18	1426-00.900.17	Scheibe	Disc	Disque	1,38
21	1428-00.900.03	Kondensator 12,5 µF	Capacitor 12,5 µF	Condensateur 12,5 µF	29,11
23	1428-00.900.05	Gehäuse, türkis	Housing, turquoise	Carter, bleu	22,68
24,30	1426-00.900.26	Schraube 3,5x20	Screw 3,5x20	Vis 3,5x20	0,87
28	1706-00.900.05	Schalter, kpl.	Switch, cpl.	Interrupteur, cpl.	19,78
33	1469-00.900.10	O-Ring 95x2	O-ring 95x2	Joint torique 95x2	3,33
34	1481-00.900.33	Lüfter	Ventilator	Ventilateur	8,21
35	1426-00.900.35	Dichtung	Washer	Joint	4,56
Art. 1431		**Gartenpumpe 4000/5** bis Baujahr 2003	**Garden Pump 4000/5** until 2003	**Pompe de aurface pour arrosage 4000/5** jusqu'à 2003	
11	1431-00.900.01	Turbine	Turbine	Turbine	21,75
21	1431-00.900.02	Kondensator 16 µF	Capacitor 16 µF	Condensateur 16 µF	28,67
		Alle anderen Teile wie bei Art. 1428	All other spare parts see art. 1428	Pour toutes les autres pièces, voir réf. 1428	
Art. 1482		**Hauswasserautomat 4000/4 electronic plus** bis Baujahr 2003	**Press Tank 4000/4 electronic plus** until 2003	**Pompe d'arrosage automatique 4000/4 electronic plus** jusqu'à 2003	
	1815-00.614.00	Sieb, vollst.	Filter, cpl.	Filtre, cpl.	4,26
		Alle anderen Teile wie bei Art. 1428	All other spare parts see art. 1428	Pour toutes les autres pièces, voir réf. 1428	
Art. 1484		**Hauswasserautomat 4000/5 electronic plus** bis Baujahr 2002	**Press Tank 4000/5 electronic plus** until 2002	**Pompe d'arrosage automatique 4000/5 electronic plus** jusqu'à 2002	
	1815-00.614.00	Sieb, vollst.	Filter, cpl.	Filtre, cpl.	4,26
		Alle anderen Teil wie bei Art. 1428+1431.	All other spare parts see art. 1428 + 1431	Pour toutes les autres pièces, voir réf. 1428+1431	
		Nur die aufgeführten Teile sind lieferbar!	Only the mentioned spare parts are available!	Seules les pièces indiquées sont disponibles!	

Achtung!! Die Instandsetzung von Elektrogeräten darf nur von einer Elektrofachkraft unter Berücksichtigung der gesetzlichen Vorschriften durchgeführt werden.
Attention!! The repair of electrical products must only be carried out by a qualified electrician in accordance with legal regulations.
Attention!! La réparation des produits électriques ne doit être effectuée que par un électricien qualifié conformément aux dispositions légales.

GARDENA Gartenpumpe 4000/4 Jet Art.-Nr. 1429
Gartenpumpe 4000/5 Jet Art.-Nr. 1432

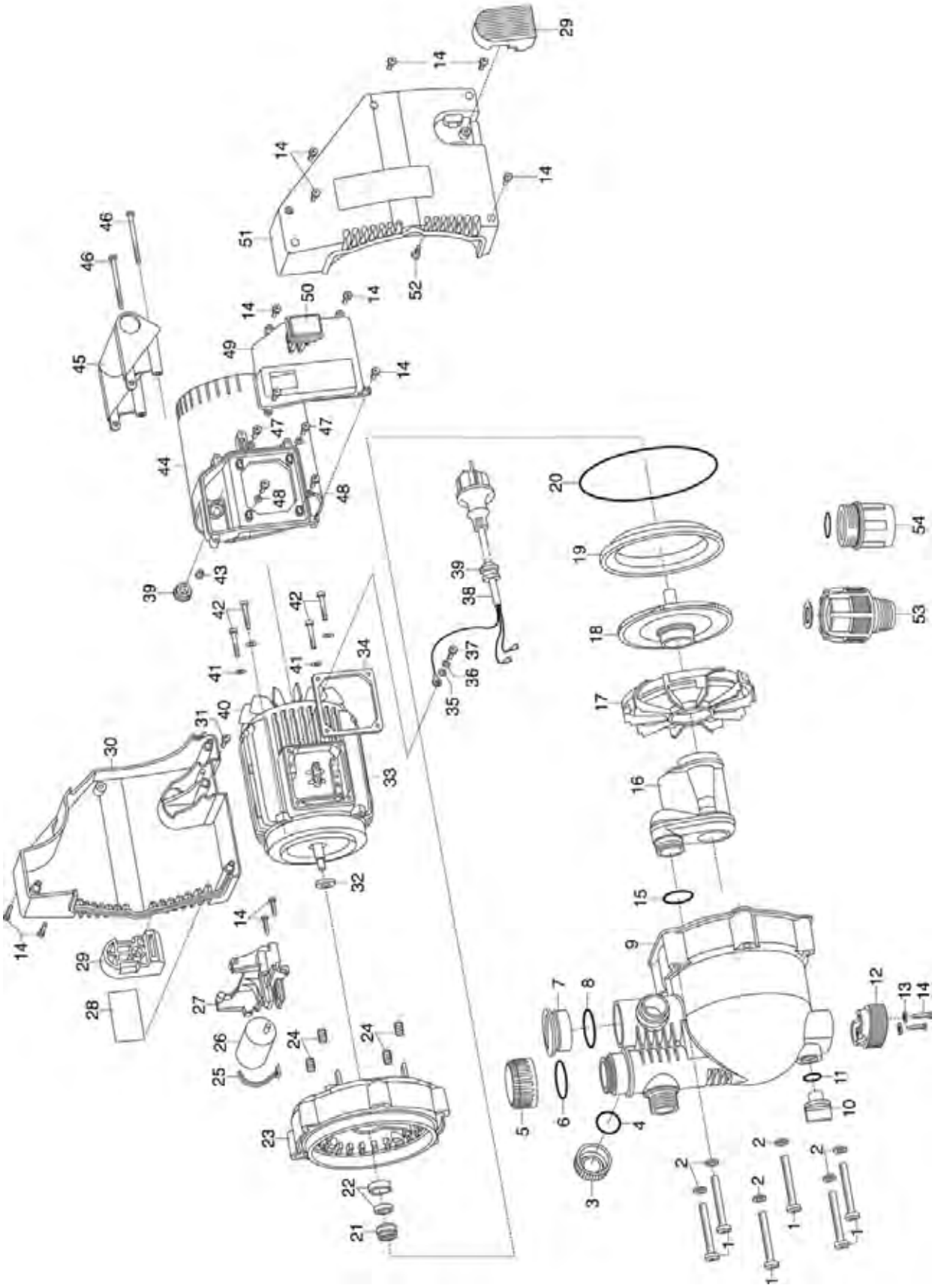

Bild Nr. Picture No.	Ersatzteil-Nr. Spare Part No.	Bezeichnung	Description	Désignation	unverb. Preisempf. EUR / inkl. MwSt.
Art. 1429		**Gartenpumpe 4000/4 Jet**	**Garden Pump 4000/4 Jet**	**Pompe d'arrosage de surface 4000/4 Jet**	
		bis Baujahr 2010	until 2010	jusqu'à 2010	
1	1426-00.900.03	Schraube M8x65	Screw M8x65	Vis M8x65	3,97
2	1426-00.900.04	Scheibe M8	Disc M8	Disque M8	1,38
3,4	7860-00.600.01	Verschlusskappe 1" anthrazit	Sealing cap 1" grey	Capuchon de fermeture 1" gris	4,47
5	1429-00.900.01	Schraubkappe 1 1/2", rot	Screw cap 1 1/2", red	Bouchon fileté 1 1/2", rouge	3,27
6	1469-00.900.04	O-Ring 36,10x3,53	O-ring 36,10x3,53	Joint torique 36,10x3,53	1,26
7	1429-00.900.02	Schraubdeckel 1 1/2", schwarz	Screw cap 1 1/2", black	Bouchon fileté 1 1/2", noir	3,01
8	1429-00.900.03	O-Ring 40,86x3,53	O-ring 40,86x3,53	Joint torique 40,86x3,53	1,26
9	1429-00.900.04	Pumpendeckel	Pump cap	Couvercle de pompe	54,87
10	1732-00.900.02	Verschlussschraube, rot	Locking screw, red	Bouchon de fermeture á vis, rouge	2,57
11	1426-00.900.01	O-Ring 13x3	O-ring 13x3	Joint torique 13x3	1,17
12	1481-00.900.01	Puffer vorne, schwarz	Buffer in front, black	Butée avant, noire	15,49
14	1426-00.900.26	Schraube 3,5x20	Screw 3,5x20	Vis 3,5x20	0,87
15	1743-00.900.02	O-Ring 1"	O-ring 1"	Joint torique 1"	1,17
16	1432-00.900.01	Jetdüse	Jet nozzle	Buse haute pression	18,64
17	1426-00.900.08	Spiralgehäuse	Spiral case	Carter à spirale	16,53
18	1429-00.900.05	Turbine	Turbine	Turbine	21,42
19	1481-00.900.37	Flanschring, schwarz	Flange ring, black	Anneau de bride, noire	7,91
20	1426-00.900.12	O-Ring 150x5	O-ring 150x5	Joint torique 150x5	4,21
21	1426-00.900.10	Gleitringdichtung, kpl.	Axial face seal, cpl.	Garniture d'étanchéité, cpl.	10,25
22	1426-00.900.11	Gegenring, kpl.	Opposite ring, cpl.	Contre-anneau, cpl.	7,96
26	1429-00.900.08	Kondensator 12,5 µF	Capacitor 12,5 µF	Condensateur 12,5 µF	17,70
32	1426-00.900.15	Gummischeibe	Rubber washer	Rondelle caoutchouc	1,87
34	1426-00.900.35	Dichtung	Washer	Joint	4,56
35	1426-00.900.17	Scheibe	Disc	Disque	1,38
40	1481-00.900.33	Lüfter	Ventilator	Ventilateur	8,21
46	1469-00.900.12	Schraube 4,7x65	Screw 4,7x65	Vis 4,7x65	1,51
48	1426-00.900.17	Scheibe	Disc	Disque	1,38
50	1706-00.900.05	Schalter, kpl.	Switch, cpl.	Interrupteur, cpl.	19,78
53	1731-00.901.00	Anschlussadapter 1" – 1"	Connecting adapter 1" – 1"	Adaptateur de raccordement 1" – 1"	7,63
54	1739-00.650.00	Adapter	Adapter	Adaptateur	7,38
Art. 1432		**Gartenpumpe 4000/5 Jet**	**Garden Pump 4000/5 Jet**	**Pompe d'arrosage de surface 4000/5 Jet**	
		bis Baujahr 2010	until 2010	jusqu'à 2010	
16	1432-00.900.01	Jetdüse	Jet nozzle	Buse haute pression	18,64
18	1431-00.900.01	Turbine	Turbine	Turbine	21,75
26	1438-00.900.14	Kondensator 16 µF, kpl.	Capacitor 16 µF, cpl.	Condensateur 16 µF, cpl.	30,26
		Alle anderen Teile wie bei Art. 1429	All other spare parts see art. 1429	Pour toutes les autres pièces voir réf. 1429	
		Nur die aufgeführten Teile sind lieferbar!	Only the mentioned spare parts are available!	Seules les pièces indiquées sont disponibles!	

Achtung!! Die Instandsetzung von Elektrogeräten darf nur von einer Elektrofachkraft unter Berücksichtigung der gesetzlichen Vorschriften durchgeführt werden.
Attention!! The repair of electrical products must only be carried out by a qualified electrician in accordance with legal regulations.
Attention!! La réparation des produits électriques ne doit être effectuée que par un électricien qualifié conformément aux dispositions légales.

GARDENA Gartenpumpe 5000/4
Gartenpumpe 5000/6 Inox

Art.-Nr. 1433
Art.-Nr. 1437

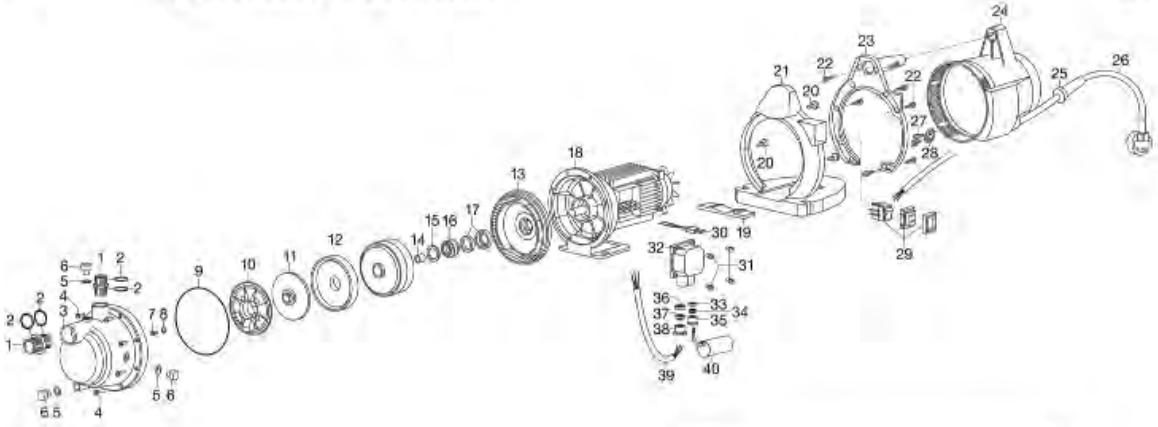

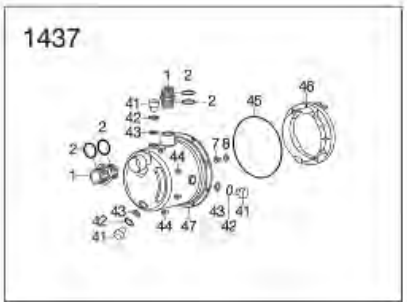

GARDENA Gartenpumpe 4000/5 Inox

Art.-Nr. 1435

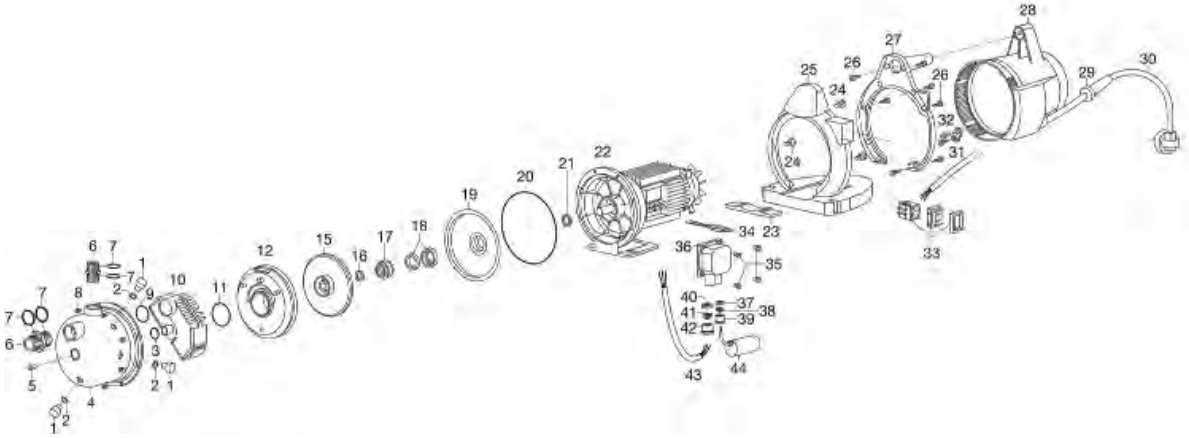

Bild Nr. Picture No.	Ersatzteil-Nr. Spare Part No.	Bezeichnung	Description	Désignation	unverb. Preisempf. EUR / inkl. MwSt.
Art. 1433		**Gartenpumpe 5000/4**	**Garden Pump 5000/4**	**Pompe d'arrosage de surface 5000/4**	
		bis Baujahr 2000	until 2000	jusqu'à 2000	
1,2	1745-00.701.00	Anschlussstück 1" – 1"	Connector 1" – 1"	Pièce de raccordement 1" – 1"	5,49
2	1743-00.900.02	O-Ring 1"	O-ring 1"	Joint torique 1"	1,17
3	1433-00.900.01	Pumpendeckel	Pump cap	Couvercle de pompe	52,57
5	1433-00.900.03	O-Ring	O-ring	Joint torique	1,38
6	1433-00.900.04	Verschlussschraube	Locking screw	Bouchon de fermeture á vis	1,86
9	1433-00.900.07	O-Ring	O-ring	Joint torique	9,60
10	1433-00.900.08	Ansaugventil	Suction valve	Soupape d'aspiration	24,28
11	1433-00.900.09	Turbine	Turbine	Turbine	24,49
12	1433-00.900.10	Turbinengehäuse	Turbine casing	Carter de turbine	15,23
13	1433-00.900.11	Turbinenlager	Bearing for turbine	Palier de turbine	23,22
16,17	1433-00.900.14	Gleitringdichtung, kpl.	Axial face seal, cpl.	Garniture d'étanchéité, cpl.	20,98
22	1433-00.900.20	Schraube M3x20	Screw M3x20	Vis M3x20	0,87
23	1433-00.900.21	Griffteil	Handle part	Poignee	10,28
40	1438-00.900.14	Kondensator 16 µF, kpl.	Capacitor 16 µF, cpl.	Condensateur 16 µF, cpl.	30,26
Art. 1437		**Gartenpume 5000/6 Inox**	**Garden Pump 5000/6 Inox**	**Pompe d'arrosage de surface 5000/6 Inox**	
		bis Baujahr 2000	until 2000	jusqu'à 2000	
41	1434-00.900.04	Ablassschraube	Drain screw	Vis d'obturateur	2,05
42	1437-00.900.06	Ring, metall	Ring, metal	Anneau, metal	1,55
43	1437-00.900.07	Dichtung	Washer	Joint	1,38
45	1433-00.900.07	O-Ring	O-ring	Joint torique	9,60
47	1437-00.900.11	Pumpendeckel	Pump cap	Couvercle de pompe	87,63
		Alle anderen Teile wie bei Art. 1433	All other spare parts see art. 1433	Pour toutes les autres pièces voir réf. 1433	
Art. 1486		**Hauswasserautomat 5000/4 electronic plus**	**Press Tank 5000/4 electronic plus**	**Pompe d'arrosage automatique 5000/4 electronic plus**	
Art. 1488		**Hauswasserautomat 5000/6 Inox electronic plus**	**Press Tank 5000/6 Inox e. p.**	**Pompe d'arrosage automatique 5000/6 Inox e.p.**	
		bis Baujahr 1999	until 1999	jusqu'à 1999	
	1743-00.900.02	O-Ring 1"	O-ring 1"	Joint torique 1"	1,17
	1815-00.614.00	Sieb, vollst.	Filter, cpl.	Filtre, cpl.	4,26
		Alle anderen Teile wie bei Art. 1433 + 1437	All other spare parts see art. 1433 + 1437	Pour toutes les autres pièces voir réf. 1433 + 1437	
Art. 1435		**Gartenpumpe 4000/5 Inox**	**Garden Pump 4000/5 Inox**	**Pompe d'arrosage de surface 4000/5 Inox**	
		bis Baujahr 2000	until 2000	jusqu'à 2000	
1	1433-00.900.04	Verschlussschraube	Locking screw	Bouchon de fermeture á vis	1,86
2	1433-00.900.03	O-Ring	O-ring	Joint torique	1,38
6,7	1745-00.701.00	Anschlussstück 1" – 1"	Connector 1" – 1"	Pièce de raccordement 1" – 1"	5,49
7	1743-00.900.02	O-Ring 1"	O-ring 1"	Joint torique 1"	1,17
17,18	1433-00.900.14	Gleitringdichtung, kpl.	Axial face seal, cpl.	Garniture d'étanchéité, cpl.	20,98
26	1433-00.900.20	Schraube M3x20	Screw M3x20	Vis M3x20	0,87
27	1433-00.900.21	Griffteil	Handle part	Poignee	10,28
44	1438-00.900.14	Kondensator 16 µF, kpl.	Capacitor 16 µF, cpl.	Condensateur 16 µF, cpl.	30,26
		Nur die aufgeführten Teile sind lieferbar!	Only the mentioned spare parts are available!	Seules les pièces indiquées sont disponibles!	

Achtung!! Die Instandsetzung von Elektrogeräten darf nur von einer Elektrofachkraft unter Berücksichtigung der gesetzlichen Vorschriften durchgeführt werden.
Attention!! The repair of electrical products must only be carried out by a qualified electrician in accordance with legal regulations.
Attention!! La réparation des produits électriques ne doit être effectuée que par un électricien qualifié conformément aux dispositions légales.

GARDENA Gartenpumpe 4000/4 Inox Multi 3 Art.-Nr. 1434
Gartenpumpe 7000/5 Inox Multi 4 Art.-Nr. 1438

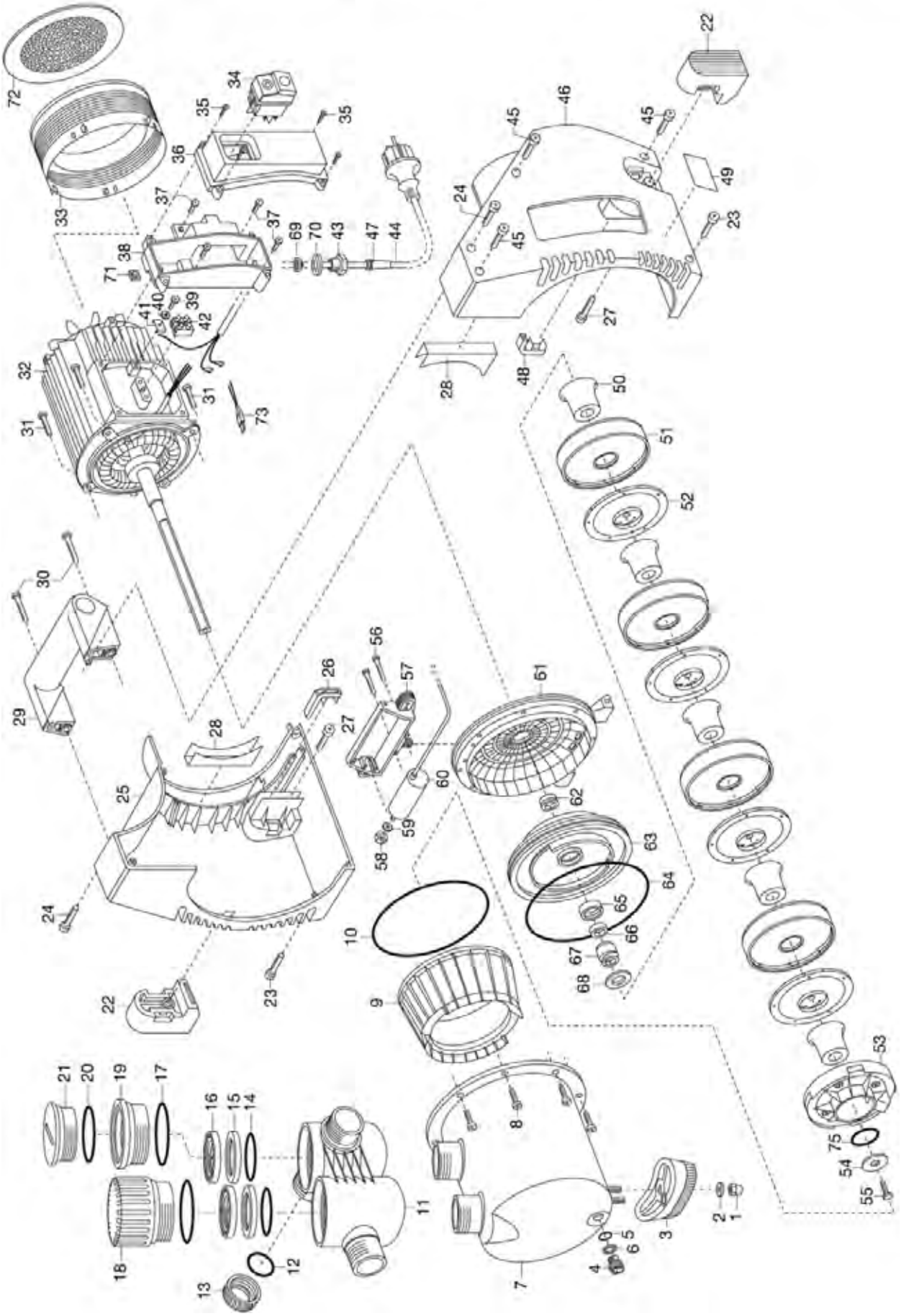

Bild Nr. Picture No.	Ersatzteil-Nr. Spare Part No.	Bezeichnung	Description	Désignation	unverb. Preisempf. EUR / inkl. MwSt.
Art. 1434		**Gartenpumpe 4000/4 Inox**	**Garden Pump 4000/4 Inox**	**Pompe d'arrosage de surface 4000/4 Inox**	
		bis Baujahr 2010	until 2010	jusqu'à 2010	
4	1434-00.900.04	Ablassschraube	Drain screw	Vis d'obturateur	2,05
5	1437-00.900.07	Dichtung	Washer	Joint	1,38
6	1437-00.900.06	Ring, metall	Ring, metal	Anneau, metal	1,55
10,64	1434-00.900.07	O-Ring 142x6	O-Ring 142x6	Joint torique 142x6	6,33
11	1434-00.900.08	Druckteller	Pressure plate	Plateau de pression	28,26
12,13	7860-00.600.01	Verschlusskappe 1" anthrazit	Sealing cap 1" grey	Capuchon de fermeture 1" gris	4,47
14	1434-00.900.10	O-Ring 33x5	O-ring 33x5	Joint torique 33x5	2,03
15	1434-00.900.11	Scheibe	Disc	Disque	2,77
16	1434-00.900.12	Scheibe	Disc	Disque	3,24
17	1434-00.900.13	O-Ring 50,39x3,53	O-ring 50,39x3,53	Joint torique 50,39x3,53	1,49
18	1434-00.900.14	Einfüllkappe	Filter cap	Bouchon de remplissage	9,97
19	1434-00.900.15	Gewindeadapter	Threaded adapter	Adaptateur fileté	9,37
20	1429-00.900.03	O-Ring 40,86x3,53	O-ring 40,86x3,53	Joint torique 40,86x3,53	1,26
21	1429-00.900.02	Schraubdeckel 1 1/2", schwarz	Screw cap 1 1/2", black	Bouchon fileté 1 1/2", noir	3,01
45	1433-00.900.20	Schraube M3x20	Screw M3x20	Vis M3x20	0,87
53	1434-00.900.43	Ansaugventil	Suction valve	Soupape d'aspiration	21,35
60	1434-00.900.47	Kondensator 12 µF, kpl.	Capacitor 12 µF, cpl.	Condensateur 12 µF, cpl.	19,60
65,66	1426-00.900.11	Gegenring, kpl.	Opposite ring, cpl.	Contre-anneau, cpl.	7,96
67	1426-00.900.10	Gleitringdichtung, kpl.	Axial face seal, cpl.	Garniture d'étanchéité, cpl.	10,25
Art. 1438		**Gartenpumpe 7000/5 Inox**	**Garden Pump 7000/5 Inox**	**Pompe d'arrosage de surface 7000/5 Inox**	
		bis Baujahr 2010	until 2010	jusqu'à 2010	
25,46	1438-00.900.03	Gehäuse, anthr., Paar	Housing, grey, right+left	Carter gris, droit et gauche	41,71
51	1438-00.900.09	Turbinengehäuse	Turbine casing	Carter de turbine	21,69
52	1438-00.900.10	Turbine	Turbine	Turbine	22,85
53	1438-00.900.11	Ansaugventil	Suction valve	Soupape d'aspiration	23,92
60	1438-00.900.14	Kondensator 16 µF, kpl.	Capacitor 16 µF, cpl.	Condensateur 16 µF, cpl.	30,26
65-67	1433-00.900.14	Gleitringdichtung, kpl.	Axial face seal, cpl.	Garniture d'étanchéité, cpl.	20,98
		ab Baujahr 2008	since 2008	à partir de 2008	
50	1438-00.900.22	Distanzstück	Distance piece	Pièce d'écartement	3,78
52	1438-00.900.23	Turbine	Turbine	Turbine	18,80
75	1438-00.900.24	Scheibe	Disc	Disque	1,38
		Alle anderen Teile wie bei Art. 1434	All other spare parts see art. 1434	Pour toutes les autres pièces, voir réf. 1434	
		Nur die aufgeführten Teile sind lieferbar!	Only the mentioned spare parts are available!	Seules les pièces indiquées sont disponibles!	

Achtung!! Die Instandsetzung von Elektrogeräten darf nur von einer Elektrofachkraft unter Berücksichtigung der gesetzlichen Vorschriften durchgeführt werden.
Attention!! The repair of electrical products must only be carried out by a qualified electrician in accordance with legal regulations.
Attention!! La réparation des produits électriques ne doit être effectuée que par un électricien qualifié conformément aux dispositions légales.

GARDENA Duo-Pumpe 5000/3 SGP — Art.-Nr. 1471

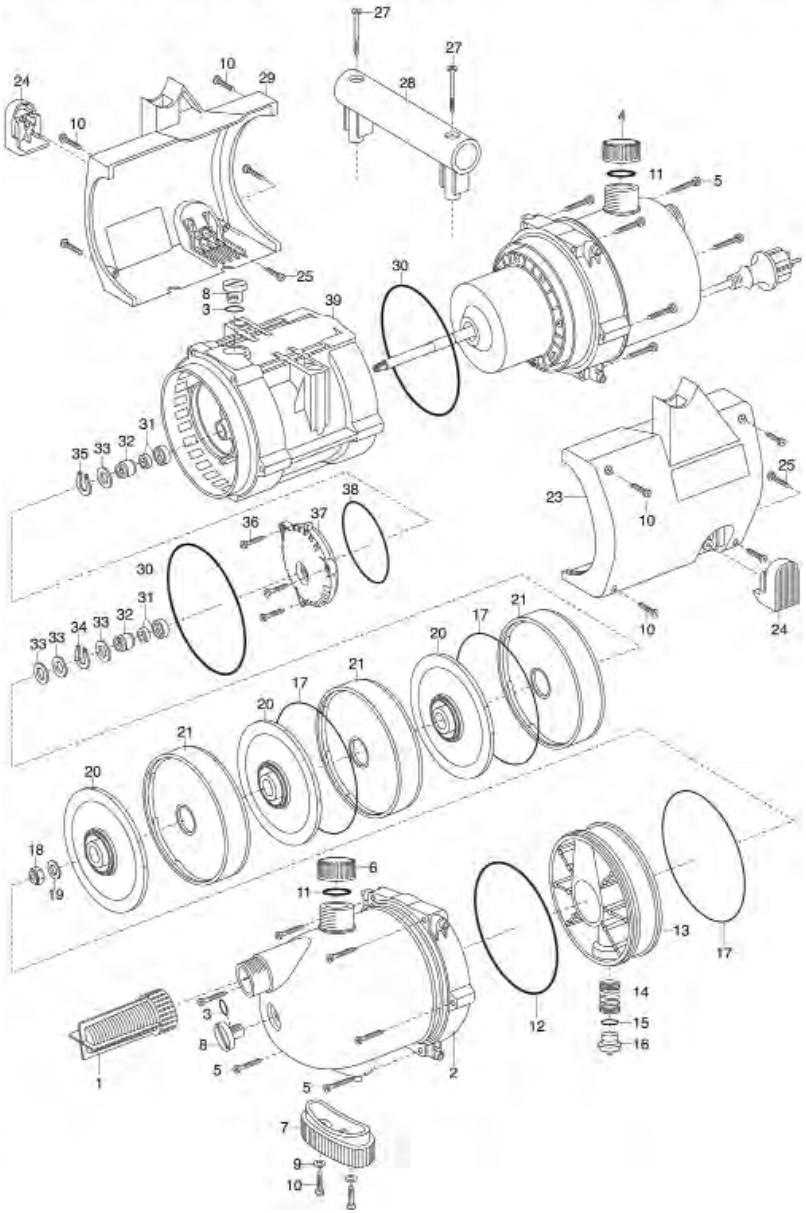

GARDENA Gartenpumpe 3000/3 Jet — Art.-Nr. 1704
Gartenpumpe 3000/4 Jet — Art.-Nr. 1706
Gartenpumpe 3500/4 Jet — Art.-Nr. 1708

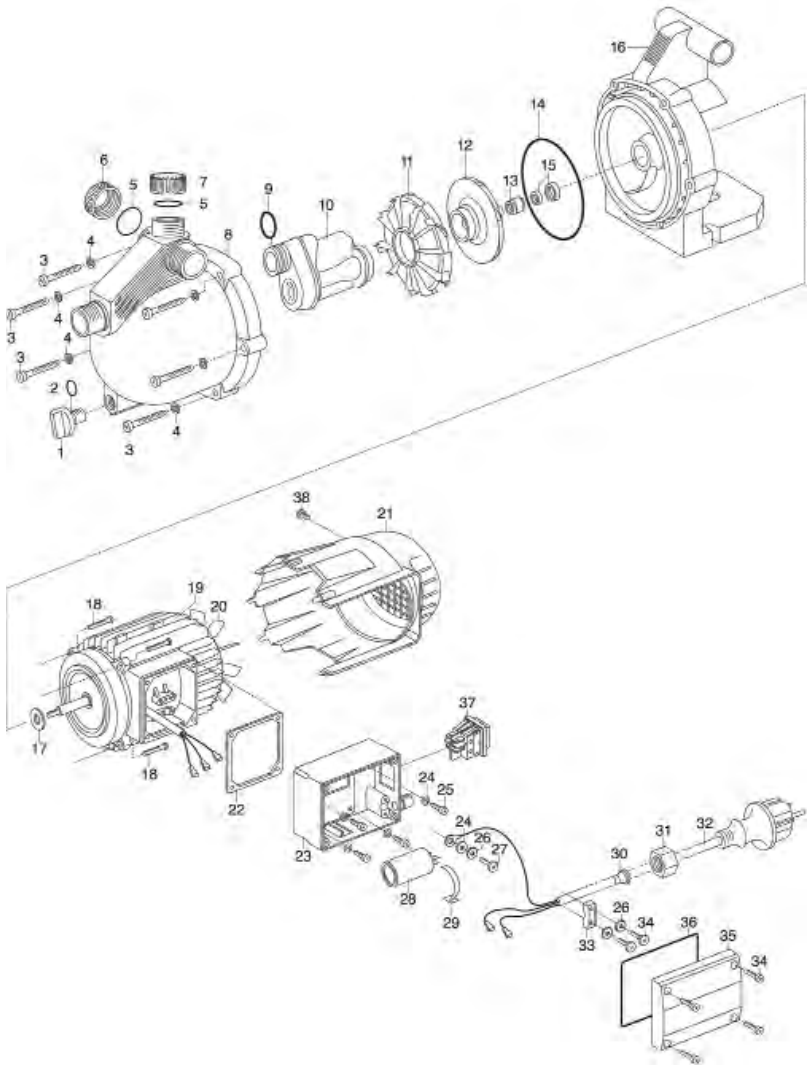

Bild Nr. Picture No.	Ersatzteil-Nr. Spare Part No.	Bezeichnung	Description	Désignation	unverb. Preisempf. EUR / inkl. MwSt.
Art. 1704		**Gartenpumpe 3000/3 Jet** bis Baujahr 2010	**Garden Pump 3000/3 Jet** until 2010	**Pompe d'arrosage de surface 3000/3 Jet** jusqu'à 2010	
1	1732-00.900.02	Verschlussschraube, rot	Locking screw, red	Bouchon de fermeture á vis, rouge	2,57
2	1426-00.900.01	O-Ring 13x3	O-ring 13x3	Joint torique 13x3	1,17
8	1442-00.900.01	Pumpendeckel	Pump cap	Couvercle de pompe	27,76
9	1422-00.900.05	O-Ring 25x3	O-ring 25x3	Joint torique 25x3	1,17
10	1422-00.900.06	Jetdüse	Jet nozzle	Buse haute pression	17,70
11	1422-00.900.07	Spiralgehäuse	Spiral case	Carter à spirale	11,34
12	1422-00.900.08	Turbine	Turbine	Turbine	18,35
13	1426-00.900.10	Gleitringdichtung, kpl.	Axial face seal, cpl.	Garniture d'étanchéité, cpl.	10,25
14	1422-00.900.09	O-Ring 130x4	O-ring 130x4	Joint torique 130x4	2,03
15	1426-00.900.11	Gegenring, kpl.	Opposite ring, cpl.	Contre-anneau, cpl.	7,96
17	1426-00.900.15	Gummischeibe	Rubber washer	Rondelle caoutchouc	1,87
20	1422-00.900.12	Lüfter	Ventilator	Ventilateur	7,38
21	1704-00.900.05	Lüfterabdeckung	Ventilator cover	Couvercle de ventilateur	18,56
22	1426-00.900.35	Dichtung	Washer	Joint	4,56
24	1426-00.900.17	Scheibe	Disc	Disque	1,38
28	1422-00.900.15	Kondensator 8 µF, 450 V	Capacitor 8 µF, 450 V	Condensateur 8 µF, 450 V	10,07
34	1426-00.900.26	Schraube 3,5x20	Screw 3,5x20	Vis 3,5x20	0,87
36	1449-00.900.15	O-Ring 123x3	O-ring 123x3	Joint torique 123x3	3,01
37	1442-00.900.04	Schalter, kpl.	Switch, cpl.	Interrupteur, cpl.	16,29
Art. 1706		**Gartenpumpe 3000/4 Jet** bis Baujahr 2010	**Garden Pump 3000/4 Jet** until 2010	**Pompe d'arrosage de surface 3000/4 Jet** jusqu'à 2010	
5	1481-00.900.25	O-Ring 21,82x3,53	O-ring 21,82x3,53	Joint torique 21,82x3,53	1,17
6,5	7860-00.600.01	Verschlusskappe 1" anthrazit	Sealing cap 1" grey	Capuchon de fermeture 1" gris	4,47
7	1422-00.900.03	Schraubkappe 1", rot	Screw cap 1", red	Bouchon fileté 1", rouge	2,49
8	1422-00.900.04	Pumpendeckel	Pump cap	Couvercle de pompe	34,11
12	1706-00.900.02	Turbine	Turbine	Turbine	18,68
37	1706-00.900.05	Schalter	Switch	Interrupteur	19,78
		Alle anderen Teile wie bei Art. 1704	All other spare parts see art. 1704	Pour toutes les autres pièces, voir réf. 1704	
Art. 1708		**Gartenpumpe 3500/4 Jet** bis Baujahr 2010	**Garden Pump 3500/4 Jet** until 2010	**Pompe d'arrosage de surface 3500/4 Jet** jusqu'à 2010	
5	1481-00.900.25	O-Ring 21,82x3,53	O-ring 21,82x3,53	Joint torique 21,82x3,53	1,17
6,5	7860-00.600.01	Verschlusskappe 1" anthrazit	Sealing cap 1" grey	Capuchon de fermeture 1" gris	4,47
7	1422-00.900.03	Schraubkappe 1", rot	Screw cap 1", red	Bouchon fileté 1", rouge	2,49
8	1422-00.900.04	Pumpendeckel	Pump cap	Couvercle de pompe	34,11
10	1708-00.900.01	Jetdüse	Jet nozzle	Buse haute pression	17,06
12	1770-00.900.25	Turbine	Turbine	Turbine	19,56
37	1706-00.900.05	Schalter	Switch	Interrupteur	19,78
		Alle anderen Teile wie bei Art. 1704	All other spare parts see art. 1704	Pour toutes les autres pièces, voir réf. 1704	
Art. 1471		**Duo-Pumpe 5000/3 SGP** bis Baujahr 2006	**Duo-Pomp 5000/3 SGP** until 2006	**Pompe Duo 5000/3 SGP** jusqu'à 2006	
1	1414-00.000.01	Filter, grau	Filter, grey	Filtre, gris	4,06
2	1471-00.900.01	Pumpendeckel	Pump cap	Couvercle de pompe	35,33
3	1426-00.900.01	O-Ring 13x3	O-ring 13x3	Joint torique 13x3	1,17
4	7860-00.600.01	Verschlusskappe 1" anthrazit	Sealing cap 1" grey	Capuchon de fermeture 1" gris	4,47
6	1422-00.900.03	Schraubkappe 1", rot	Screw cap 1", red	Bouchon fileté 1", rouge	2,49
8	1471-00.900.04	Verschlussschraube	Locking screw	Vis d'obturateur	2,21
11	1481-00.900.25	O-Ring 21,82x3,53	O-ring 21,82x3,53	Joint torique 21,82x3,53	1,17
13	1485-00.900.08	Ansaugventil	Suction valve	Soupape d'aspiration	20,99
17	1469-00.900.18	O-Ring 113x1	O-ring 113x1	Joint torique 113x1	2,03
18	1430-00.000.50	Sechskantmutter M8x1-8	Hexagonal nut M8x1-8	Écrou hexagonal M8x1-8	1,46
19	1469-00.900.21	Scheibe Inox	Disc Inox	Disque Inox	1,55
20	1485-00.900.07	Turbine	Turbine	Turbine	15,51
21	1469-00.900.19	Turbinenaufnahme	Turbine admission	Logement de turbine	13,82
27	1469-00.900.12	Schraube 4,7x65	Screw 4,7x65	Vis 4,7x65	1,51
31	1426-00.900.11	Gegenring, kpl.	Opposite ring, cpl.	Contre-anneau, cpl.	7,96
32	1426-00.900.10	Gleitringdichtung, kpl.	Axial face seal, cpl.	Garniture d'étanchéité, cpl.	10,25
		Nur die aufgeführten Teile sind lieferbar!	Only the mentioned spare parts are available!	Seules les pièces indiquées sont disponibles!	

Achtung!! Die Instandsetzung von Elektrogeräten darf nur von einer Elektrofachkraft unter Berücksichtigung der gesetzlichen Vorschriften durchgeführt werden.
Attention!! The repair of electrical products must only be carried out by a qualified electrician in accordance with legal regulations.
Attention!! La réparation des produits électriques ne doit être effectuée que par un électricien qualifié conformément aux dispositions légales.

GARDENA Classic Gartenpumpe 3000/4 Art.-Nr. 1707
Classic Gartenpumpe 3500/4 Art.-Nr. 1709

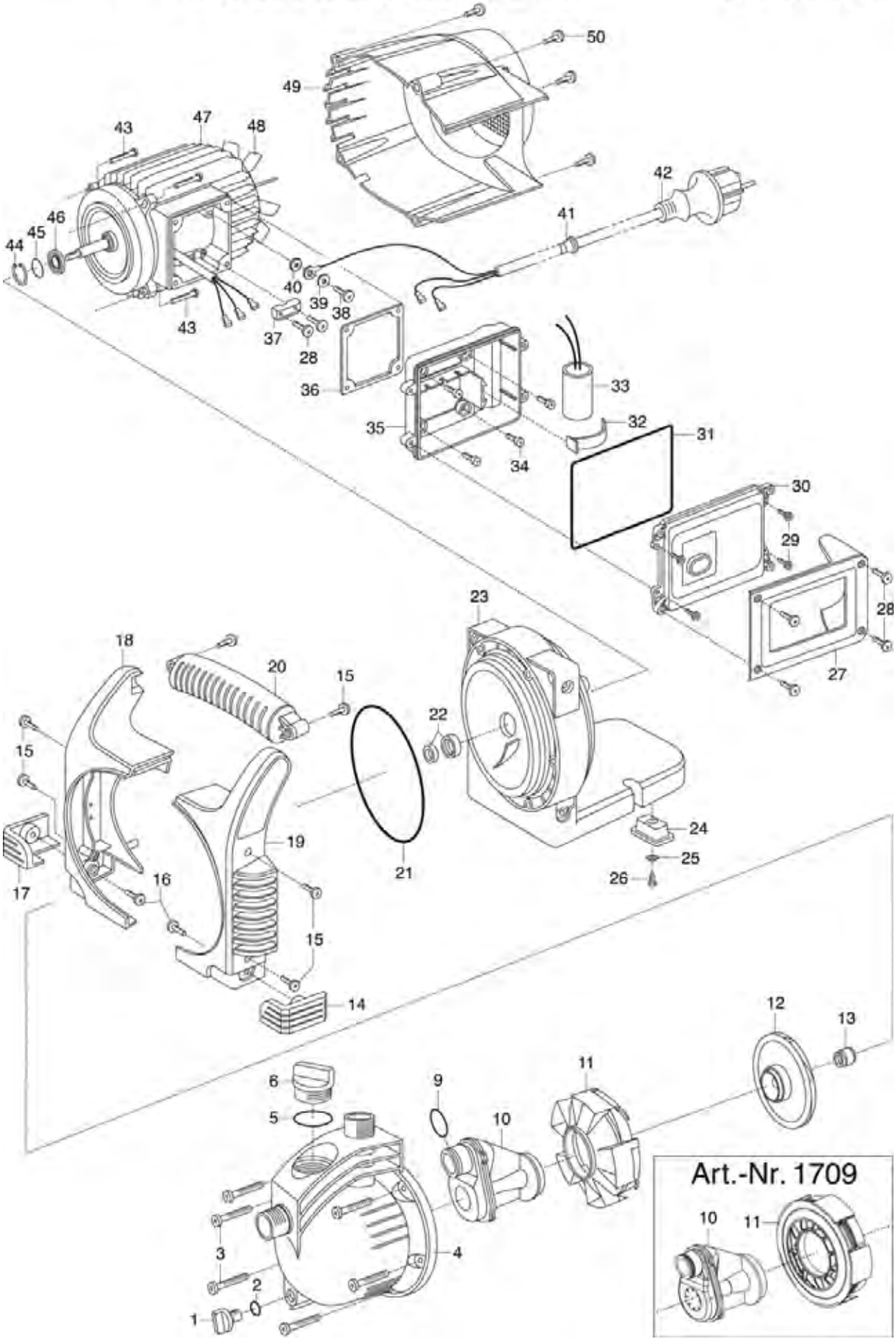

Bild Nr. Picture No.	Ersatzteil-Nr. Spare Part No.	Bezeichnung	Description	Désignation	unverb. Preisempf. EUR / inkl. MwSt.
Art. 1707		**Classic Gartenpumpe 3000/4**	**Classic Garden Pump 3000/4**	**Pompe d'arrosage de surface 3000/4 Classic**	
1	1707-00.900.21	Verschlussschraube, rot	Locking screw, red	Bouchon de fermeture á vis, rouge	2,75
2	1413-00.650.04	O-Ring 12x3	O-ring 12x3	Joint torique 12x3	1,05
3	1707-00.900.01	Schraube 6,3x35	Screw 6,3x35	Vis 6,3x35	1,99
4	1707-00.900.02	Pumpendeckel	Pump cap	Couvercle de pompe	33,17
5	1707-00.900.03	O-Ring 29x3,1	O-ring 29x3,1	Joint torique 29x3,1	1,05
6	1707-00.900.04	Verschlussschraube, rot	Locking screw, red	Bouchon de fermeture á vis, rouge	3,39
9	1707-00.900.05	O-Ring 26,3x2,2	O-ring 26,3x2,2	Joint torique 26,3x2,2	1,05
10	1707-00.900.06	Jetdüse	Jet nozzle	Buse haute pression	18,15
11	1707-00.900.07	Spiralgehäuse	Spiral case	Carter à spirale	11,63
12	1707-00.900.08	Turbine	Turbine	Turbine	16,81
13,22	1707-00.900.09	Gleitringdichtung, kpl.	Axial face seal, cpl.	Garniture d'étanchéité, cpl.	14,09
15,50	1707-00.900.10	Schraube 4,2x16	Screw 4,2x16	Vis 4,2x16	0,70
18	1707-00.900.11	Gehäuse, rechts	Housing, right	Carter, droite	13,33
19	1707-00.900.12	Gehäuse, links	Housing, left	Carter, gauche	13,55
20	1707-00.900.13	Griff	Handle	Poignee	7,47
21	1422-00.900.09	O-Ring 130x4	O-ring 130x4	Joint torique 130x4	2,03
27	1707-00.900.15	Blende	Screen	Écran	8,16
28	1707-00.900.16	Schraube ST4,2x14	Screw ST4,2x14	Vis ST4,2x14	0,87
29	1707-00.900.17	Sicherheitsschraube 3,5x14	Safety screw 3,5x14	Vis de sécurité 3,5x14	2,02
30	1707-00.900.18	Deckel, kpl. mit Schalter	Cover, cpl. with switch	Couvercle, cpl. avec interrupteur	18,22
31	1707-00.900.19	Dichtung	Washer	Joint	1,96
33	1707-00.900.20	Kondensator	Capacitor	Condensateur	6,15
Art. 1709		**Classic Gartenpumpe 3500/4**	**Classic Garden Pump 3500/4**	**Pompe d'arrosage de surface 3500/4 Classic**	
1	1732-00.900.02	Verschlussschraube, rot	Locking screw, red	Bouchon de fermeture á vis, rouge	2,57
4	1709-00.900.01	Pumpendeckel	Pump cap	Couvercle de pompe	35,39
10	1757-00.900.26	Jetdüse	Jet nozzle	Buse haute pression	18,77
11	1757-00.900.25	Spiralgehäuse	Spiral case	Carter à spirale	11,52
12	1709-00.900.03	Turbine	Turbine	Turbine	18,91
18	1709-00.900.04	Gehäuse, rechts	Housing, right	Carter, droite	13,33
19	1709-00.900.05	Gehäuse, links	Housing, left	Carter, gauche	13,54
27	1709-00.900.06	Blende	Screen	Écran	8,16
33	1709-00.900.07	Kondensator	Capacitor	Condensateur	7,28
		Alle anderen Teile wie bei Art. 1707	All other spare parts see art. 1707	Pour toutes les autres pièces, voir réf. 1707	
		Nur die aufgeführten Teile sind lieferbar!	Only the mentioned spare parts are available!	Seules les pièces indiquées sont disponibles!	

Achtung!! Die Instandsetzung von Elektrogeräten darf nur von einer Elektrofachkraft unter Berücksichtigung der gesetzlichen Vorschriften durchgeführt werden.
Attention!! The repair of electrical products must only be carried out by a qualified electrician in accordance with legal regulations.
Attention!! La réparation des produits électriques ne doit être effectuée que par un électricien qualifié conformément aux dispositions légales.

GARDENA Comfort Gartenpumpe 4000/5 Art.-Nr. 1732
Comfort Gartenpumpe 5000/5 Art.-Nr. 1734

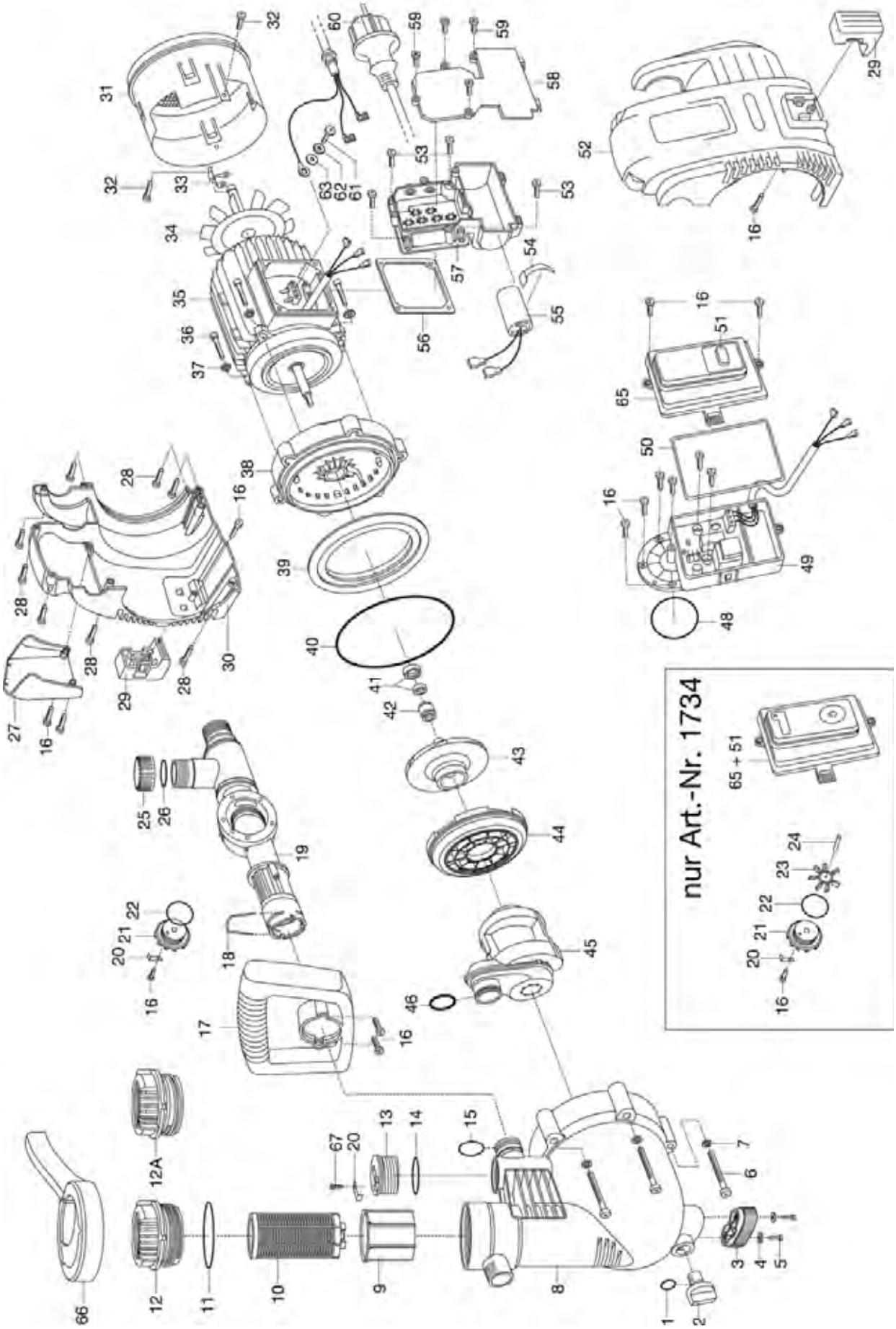

Bild Nr. / Picture No.	Ersatzteil-Nr. / Spare Part No.	Bezeichnung	Description	Désignation	unverb. Preisempf. EUR / inkl. MwSt.
Art. 1732		**Comfort Gartenpumpe 4000/5**	**Comfort Garden Pump 4000/5**	**Pompe d'arrosage de surface 4000/5 Comfort**	
1	1413-00.650.04	O-Ring 12x3	O-ring 12x3	Joint torique 12x3	1,05
2	1732-00.900.02	Verschlussschraube, rot	Locking screw, red	Bouchon de fermeture á vis, rouge	2,57
3	1481-00.900.01	Puffer vorne, schwarz	Buffer in front, black	Butée avant, noire	15,49
4	1426-00.900.17	Scheibe	Disc	Disque	1,38
5,16	1732-00.900.40	Schraube 3,5x16	Screw 3,5x16	Vis 3,5x16	0,70
6	1732-00.900.04	Schraube M8x65	Screw M8x65	Vis M8x65	4,01
7	1732-00.900.36	U-Scheibe M8	U-disc M8	Disque en U M8	1,38
8	1758-00.900.02	Pumpendeckel	Pump cap	Couvercle de pompe	57,01
9	1732-00.900.06	Becher, weiß	Can, white	Gobelet, blanc	7,04
10	1732-00.900.07	Filter 0,45 mm	Filter 0,45 mm	Filtre 0,45 mm	10,02
11	1757-00.900.07	O-Ring 68x4	O-ring 68x4	Joint torique 68x4	2,46
12	1757-00.900.08	Filterkappe transparent	Filter cap transparent	Couvercle de filtre transparent	16,21
12 A	44000-06.000.00	Filterdeckel - Spezial	Filter cap - special	Couvercle de filtre - spécial	16,21
13	1732-00.900.01	Verschlusskappe	Sealing cap	Capuchon de fermeture	3,68
14	1732-00.900.38	O-Ring 41x3,55	O-ring 41x3,55	Joint torique 41x3,55	1,05
15	1732-00.900.39	O-Ring 25x4,2	O-ring 25x4,2	Joint torique 25x4,2	1,05
17	1732-00.900.18	Griff	Handle	Poignee	15,83
18	1732-00.900.41	Klammer	Clamp	Clip de fixation	1,80
19	1732-00.900.19	Druckschaltergehäuse	Housing for electric manometer switch	Logement d'interrupteur manométrique	21,98
20	1732-00.900.42	Halter	Retainer	Support	1,88
21	1732-00.900.20	Sensordeckel	Sensor cap	Couvercle de sonde	7,50
22	1732-00.900.21	O-Ring 47,5x3,55	O-ring 47,5x3,55	Joint torique 47,5x3,55	1,05
25	1732-00.900.22	Verschlusskappe 1"	Sealing cap 1"	Capuchon de fermeture 1"	3,19
26	1732-00.900.23	O-Ring 22x3,5	O-ring 22x3,5	Joint torique 22x3,5	1,05
27	1732-00.900.14	Blende	Screen	Écran	7,63
30	1732-00.900.13	Gehäuse, rechts	Housing, right	Carter, droite	25,86
39	1732-00.900.17	Ring	Ring	Anneau	8,00
40	1758-00.900.05	O-Ring 160x5,5	O-ring 160x5,5	Joint torique 160x5,5	5,93
41,42	1732-00.900.27	Gleitringdichtung, kpl.	Axial face seal, cpl.	Garniture d'étanchéité, cpl.	20,21
43	1732-00.900.12	Turbine	Turbine	Turbine	20,66
44	1758-00.900.03	Spiralgehäuse	Spiral case	Carter à spirale	17,34
45	1732-00.900.29	Jetdüse	Jet nozzle	Buse haute pression	26,03
46	1732-00.900.30	O-Ring 26,3x2,2	O-ring 26,3x2,2	Joint torique 26,3x2,2	1,05
48	1732-00.900.32	O-Ring 49x3,55	O-ring 49x3,55	Joint torique 49x3,55	1,05
50	1732-00.900.34	Formdichtung	Form washer	Joint caoutchouc	3,89
51	1757-00.900.35	Schalter	Switch	Interrupteur	19,02
52	1732-00.900.15	Gehäuse, links	Housing, left	Carter, gauche	26,54
53	1707-00.900.10	Schraube 4,2x16	Screw 4,2x16	Vis 4,2x16	0,70
55	1732-00.900.43	Kondensator	Capacitor	Condensateur	9,41
65	1732-00.900.35	Schaltergehäuse	Switch cover	Carter de commande	8,19
66	1732-00.901.00	Drehgriff + Einlegeblatt	Turning handle + Addition sheet	Poignée rotative + Feuille intercalaire	5,81
67	1732-00.900.44	Schraube ST3,5x11	Screw ST3,5x11	Vis ST3,5x11	0,70
Art. 1734		**Comfort Gartenpumpe 5000/5**	**Comfort Garden Pump 5000/5**	**Pompe d'arrosage de surface 5000/5 Comfort**	
23	1734-00.900.01	Impeller	Impeller	Impeller	5,85
24	1734-00.900.02	Achse	Axle	Axe	2,55
43	1734-00.900.03	Turbine	Turbine	Turbine	21,54
49	1734-00.900.04	Platine	Control unit	Platine	82,03
51,65	1734-00.900.05	Folienschaltergehäuse, kpl.	Switch cover, cpl.	Carter de commande, cpl.	9,77
55	1736-00.900.27	Kondensator 25 µF, 450 V	Capacitor 25 µF, 450 V	Condensateur 25 µF, 450 V	12,13
		Alle anderen Teile wie bei Art. 1732	All other spare parts see art. 1732	Pour toutes les autres pièces, voir réf. 1732	
		Nur die aufgeführten Teile sind lieferbar!	Only the mentioned spare parts are available!	Seules les pièces indiquées sont disponibles!	

Achtung!! Die Instandsetzung von Elektrogeräten darf nur von einer Elektrofachkraft unter Berücksichtigung der gesetzlichen Vorschriften durchgeführt werden.
Attention!! The repair of electrical products must only be carried out by a qualified electrician in accordance with legal regulations.
Attention!! La réparation des produits électriques ne doit être effectuée que par un électricien qualifié conformément aux dispositions légales.

GARDENA Premium Gartenpumpe 6000/6 Inox

Art.-Nr.1736
bis Feb. 2015

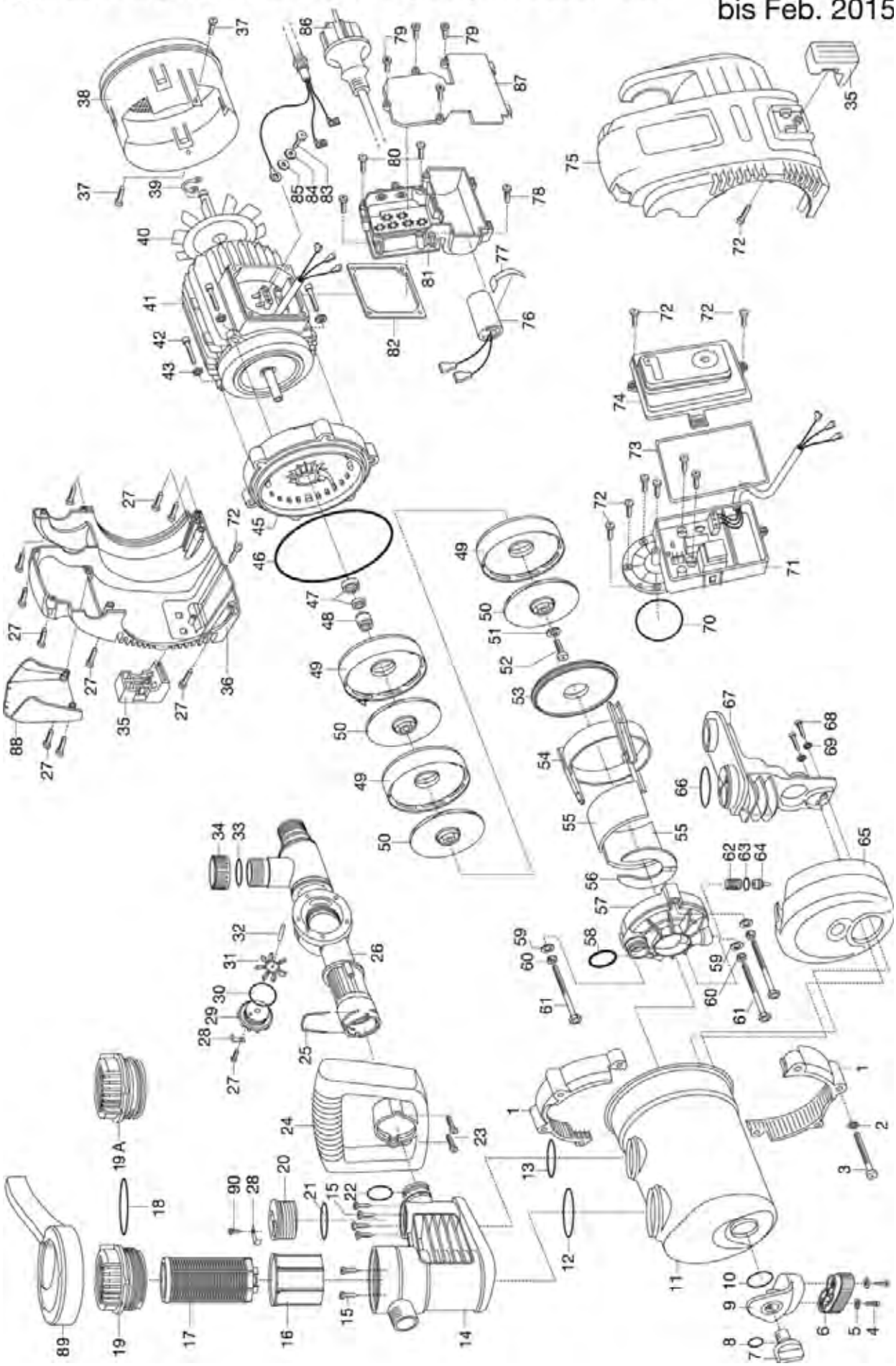

Bild Nr. / Picture No.	Ersatzteil-Nr. / Spare Part No.	Bezeichnung	Description	Désignation	unverb. Preisempf. EUR / inkl. MwSt.
Art. 1736		**Premium Gartenpumpe 6000/6 inox**	**Premium Garden Pump 6000/6 inox**	**Pompe d'arrosage de surface 6000/6 inox Premium**	
		Baujahr 2010 – 04/2014	Year of construction 2010 – 04/2014	Année de fabrication 2010 – 04/2014	
1	1736-00.900.01	Spannring	Straining ring	Anneau tendeur	9,53
2	1732-00.900.36	U-Scheibe M8	U-disc M8	Disque en U M8	1,38
3	1732-00.900.04	Schraube M8x65	Screw M8x65	Vis M8x65	4,01
4,23,27,72,79,80	1732-00.900.40	Schraube 3,5x16	Screw 3,5x16	Vis 3,5x16	0,70
5	1426-00.900.17	Scheibe	Disc	Disque	1,38
6	1481-00.900.01	Puffer vorne, schwarz	Buffer in front, black	Butée avant, noire	15,49
7	1732-00.900.02	Verschlussschraube, rot	Locking screw, red	Bouchon de fermeture á vis, rouge	2,57
8	1413-00.650.04	O-Ring 12x3	O-ring 12x3	Joint torique 12x3	1,05
9	1487-00.900.01	Pufferträger	Buffer support	Support de amortisseur	11,85
10	1736-00.900.29	O-Ring 39x3,55	O-ring 39x3,55	Joint torique 39x3,55	1,05
11	1736-00.900.02	Pumpendeckel inox	Pump cap inox	Couvercle de pompe inox	105,56
12	1736-00.900.03	O-Ring 51x4	O-ring 51x4	Joint torique 51x4	1,17
13	1736-00.900.04	O-Ring 41x4	O-ring 41x4	Joint torique 41x4	1,05
15	1707-00.900.10	Schraube 4,2x16	Screw 4,2x16	Vis 4,2x16	0,70
16	1732-00.900.06	Becher, weiß	Can, white	Gobelet, blanc	7,04
17	1732-00.900.07	Filter 0,45 mm	Filter 0,45 mm	Filtre 0,45 mm	10,02
18	1757-00.900.07	O-Ring 68x4	O-ring 68x4	Joint torique 68x4	2,46
19	1757-00.900.08	Filterkappe transparent	Filter cap transparent	Couvercle de filtre transparent	16,21
19 A	44000-06.000.00	Filterdeckel - Spezial	Filter cap - special	Couvercle de filtre - spécial	16,21
20	1732-00.900.01	Verschlusskappe	Sealing cap	Capuchon de fermeture	3,68
21	1732-00.900.38	O-Ring 41x3,55	O-ring 41x3,55	Joint torique 41x3,55	1,05
22	1732-00.900.39	O-Ring 25x4,2	O-ring 25x4,2	Joint torique 25x4,2	1,05
24	1732-00.900.18	Griff	Handle	Poignee	15,83
25	1732-00.900.41	Klammer	Clamp	Clip de fixation	1,80
26	1732-00.900.19	Druckschaltergehäuse	Housing for electric manometer switch	Logement d'interrupteur manométrique	21,98
28	1732-00.900.42	Halter	Retainer	Support	1,88
29	1732-00.900.20	Sensordeckel	Sensor cap	Couvercle de sonde	7,50
30	1732-00.900.21	O-Ring 47,5x3,55	O-ring 47,5x3,55	Joint torique 47,5x3,55	1,05
31	1734-00.900.01	Impeller	Impeller	Impeller	5,85
32	1734-00.900.02	Achse	Axle	Axe	2,55
33	1732-00.900.23	O-Ring 22x3,5	O-ring 22x3,5	Joint torique 22x3,5	1,05
34	1732-00.900.22	Verschlusskappe 1"	Sealing cap 1"	Capuchon de fermeture 1"	3,19
36	1736-00.900.06	Gehäuse, rechts	Housing, right	Carter, droite	25,74
46	1736-00.900.28	O-Ring 160x6,7	O-ring 160x6,7	Joint torique 160x6,7	4,64
47,48	1732-00.900.27	Gleitringdichtung, kpl.	Axial face seal, cpl.	Garniture d'étanchéité, cpl.	20,21
49	1736-00.900.07	Turbinenaufnahme	Turbine admission	Logement de turbine	16,65
50	1736-00.900.08	Turbine	Turbine	Turbine	15,51
51	1736-00.900.09	U-Scheibe	U-disc	Disque en U	1,55
52	1736-00.900.10	Schraube M6x12	Screw M6x12	Vis M6x12	1,19
53	1736-00.900.11	Impellerdeckel	Impeller cap	Couvercle de impeller	16,89
54	1736-00.900.12	Turbinenhalter	Turbine retainer	Support de turbine	9,62
55	1736-00.900.13	Druckkompensator	Pressure compensator	Compensateur de pression	6,85
56	1736-00.900.14	Druckkompensator	Pressure compensator	Compensateur de pression	7,62
57	1736-00.900.15	Ansaugventilgehäuse	Suction valve housing	Carter de soupape d'aspiration	20,05
58	1707-00.900.05	O-Ring 26,3x2,2	O-ring 26,3x2,2	Joint torique 26,3x2,2	1,05
59,69	1736-00.900.17	U-Scheibe M5	U-disc M5	Disque en U M5	1,38
60	1736-00.900.16	Sicherungsring	Locking ring	Circlip	1,38
61	1736-00.900.18	Schraube 4,7x158	Screw 4,7x158	Vis 4,7x158	2,65
62	1736-00.900.19	Feder	Spring	Ressort	2,00
63	1736-00.900.20	O-Ring 12x3,55	O-ring 12x,3,55	Joint torique 12x3,55	1,05
64	1736-00.900.21	Saugventil	Suction valve	Soupape d'aspiration	1,99
65	1736-00.900.22	Druckkompensator	Pressure compensator	Compensateur de pression	35,20
66	1736-00.900.23	O-Ring 45x2,65	O-ring 45x2,65	Joint torique 45x2,65	1,05
68	1736-00.900.25	Schraube 4,7x16	Screw 4,7x16	Vis 4,7x16	0,87
70	1732-00.900.32	O-Ring 49x3,55	O-ring 49x3,55	Joint torique 49x3,55	1,05
71	1734-00.900.04	Platine	Control unit	Platine	82,03
73	1732-00.900.34	Formdichtung	Form washer	Joint caoutchouc	3,89
74	1736-00.900.34	Schaltergehäuse, kpl.	Switch cover assy.	Carter de commande, cpl.	9,77
75	1736-00.900.26	Gehäuse, links	Housing, left	Carter, gauche	26,44
76	1736-00.900.27	Kondensator 25 µF, 450 V	Capacitor 25 µF, 450 V	Condensateur 25 µF, 450 V	12,13
88	1732-00.900.14	Blende	Screen	Écran	7,63
89	1732-00.901.00	Drehgriff + Einlegeblatt	Turning handle + Addition sheet	Poignée rotative + Feuille intercalaire	5,81
90	1732-00.900.44	Schraube ST3,5x11	Screw ST3,5x11	Vis ST3,5x11	0,70
		Baujahr 05/2014 – 02/2015	Year of construction 05/2014 – 02/2015	Année de fabrication 05/2014 – 02/2015	
49	1736-00.900.31	Turbinenaufnahme	Turbine admission	Logement de turbine	17,11
50	1736-00.900.30	Turbine	Turbine	Turbine	16,05
53	1736-00.900.32	Impellerdeckel	Impeller cap	Couvercle de impeller	10,66
		Nur die aufgeführten Teile sind lieferbar!	Only the mentioned spare parts are available!	Seules les pièces indiquées sont disponibles!	

Achtung!! Die Instandsetzung von Elektrogeräten darf nur von einer Elektrofachkraft unter Berücksichtigung der gesetzlichen Vorschriften durchgeführt werden.
Attention!! The repair of electrical products must only be carried out by a qualified electrician in accordance with legal regulations.
Attention!! La réparation des produits électriques ne doit être effectuée que par un électricien qualifié conformément aux dispositions légales.

GARDENA Premium Gartenpumpe 6000/6 Inox

Art.-Nr.1736
ab März 2015

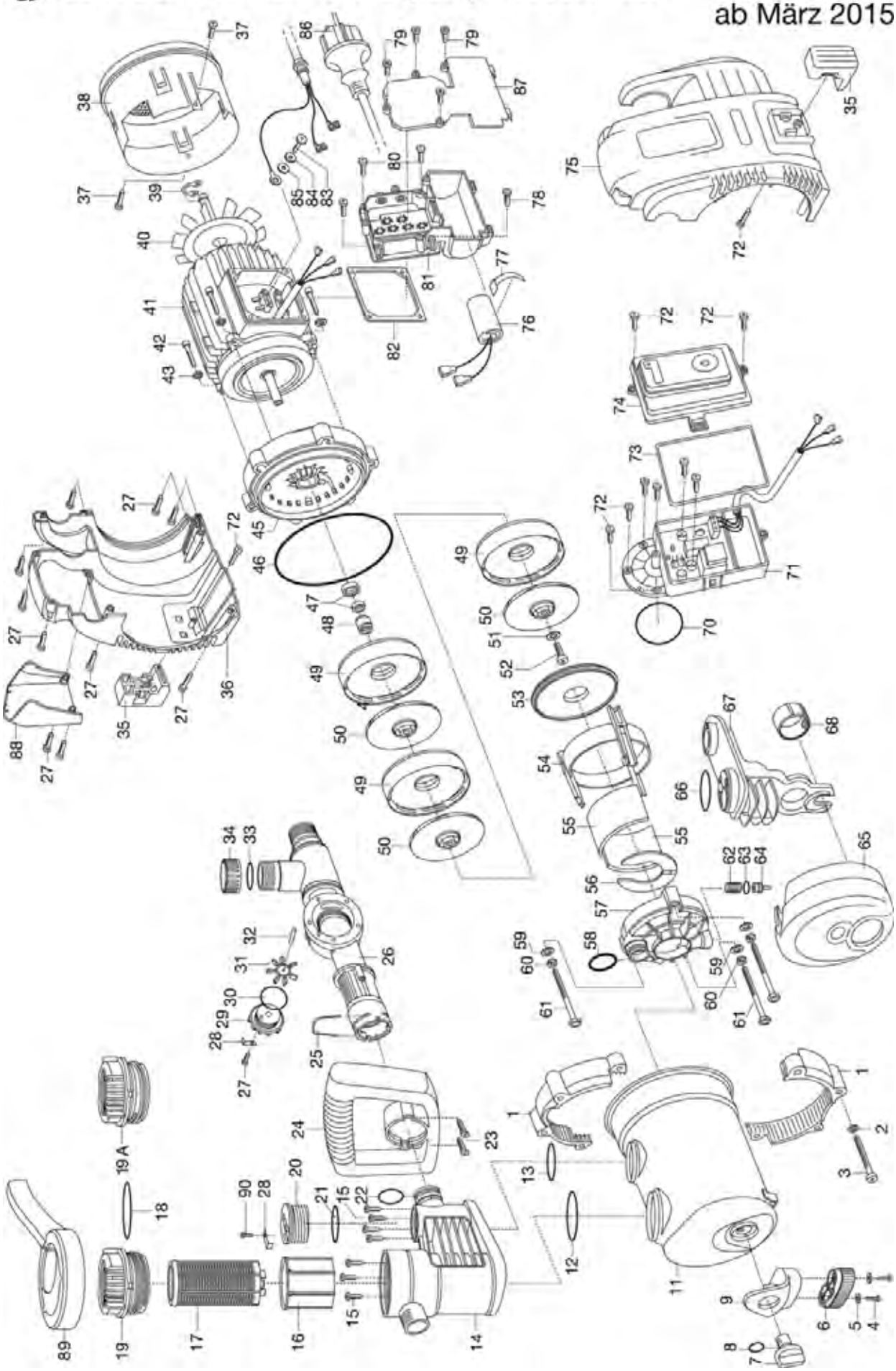

Bild Nr. / Picture No.	Ersatzteil-Nr. / Spare Part No.	Bezeichnung	Description	Désignation	unverb. Preisempf. EUR / inkl. MwSt.
Art. 1736		**Premium Gartenpumpe 6000/6 inox**	**Premium Garden Pump 6000/6 inox**	**Pompe d'arrosage de surface 6000/6 inox Premium**	
		ab Baujahr 03/2015	since 03/2015	A partir de 03/2015	
1	1736-00.900.01	Spannring	Straining ring	Anneau tendeur	9,53
2	1732-00.900.36	U-Scheibe M8	U-disc M8	Disque en U M8	1,38
3	1732-00.900.04	Schraube M8x65	Screw M8x65	Vis M8x65	4,01
4	1760-00.900.01	Schraube M4x14	Screw M4x14	Vis M4x14	0,70
5	1758-00.900.01	Scheibe	Washer	Disque	1,38
6	1757-00.900.30	Puffer, vorne schwarz	Buffer, front black	Butée, avant noir	16,47
7	1732-00.900.02	Verschlussschraube, rot	Locking screw, red	Bouchon de fermeture á vis, rouge	2,57
8	1413-00.650.04	O-Ring 12x3	O-ring 12x3	Joint torique 12x3	1,05
9	1760-00.900.02	Pufferträger	Buffer support	Support de amortisseur	9,76
11	1760-00.900.04	Pumpendeckel Inox	Pump cap inox	Couvercle de pompe inox	101,66
12	1736-00.900.03	O-Ring 51x4	O-ring 51x4	Joint torique 51x4	1,17
13	1736-00.900.04	O-Ring 41x4	O-ring 41x4	Joint torique 41x4	1,05
14	1760-00.900.21	Filtergehäuse	Filter case	Carter de filtre	29,63
15	1707-00.900.10	Schraube 4,2x16	Screw 4,2x16	Vis 4,2x16	0,70
16	1732-00.900.06	Becher, weiß	Can, white	Gobelet, blanc	7,04
17	1732-00.900.07	Filter 0,45 mm	Filter 0,45 mm	Filtre 0,45 mm	10,02
18	1757-00.900.07	O-Ring 68x4	O-ring 68x4	Joint torique 68x4	2,46
19	1757-00.900.08	Filterkappe transparent	Filter cap transparent	Couvercle de filtre transparent	16,21
19 A	44000-06.000.00	Filterdeckel – Spezial	Filter cap – special	Couvercle de filtre – spécial	16,21
20	1732-00.900.01	Verschlusskappe	Sealing cap	Capuchon de fermeture	3,68
21	1732-00.900.38	O-Ring 41x3,55	O-ring 41x3,55	Joint torique 41x3,55	1,05
22	1732-00.900.39	O-Ring 25x4,2	O-ring 25x4,2	Joint torique 25x4,2	1,05
23,27,72,79,80	1732-00.900.40	Schraube 3,5x16	Screw 3,5x16	Vis 3,5x16	0,70
24	1732-00.900.18	Griff	Handle	Poignee	15,83
25	1732-00.900.41	Klammer	Clamp	Clip de fixation	1,80
26	1732-00.900.19	Druckschaltergehäuse	Housing for electric manometer switch	Logement d'interrupteur manométrique	21,98
28	1732-00.900.42	Halter	Retainer	Support	1,88
29	1732-00.900.20	Sensordeckel	Sensor cap	Couvercle de sonde	7,50
30	1732-00.900.21	O-Ring 47,5x3,55	O-ring 47,5x3,55	Joint torique 47,5x3,55	1,05
31	1734-00.900.01	Impeller	Impeller	Impeller	5,85
32	1734-00.900.02	Achse	Axle	Axe	2,55
33	1732-00.900.23	O-Ring 22x3,5	O-ring 22x3,5	Joint torique 22x3,5	1,05
34	1732-00.900.22	Verschlusskappe 1"	Sealing cap 1"	Capuchon de fermeture 1"	3,19
36	1736-00.900.06	Gehäuse, rechts	Housing, right	Carter, droite	25,74
46	1736-00.900.28	O-Ring 160x6,7	O-ring 160x6,7	Joint torique 160x6,7	4,64
47,48	1732-00.900.27	Gleitringdichtung, kpl.	Axial face seal, cpl.	Garniture d'étanchéité, cpl.	20,21
49	1736-00.900.07	Turbinenaufnahme	Turbine admission	Logement de turbine	16,65
50	1736-00.900.08	Turbine	Turbine	Turbine	15,51
51	1736-00.900.09	U-Scheibe	U-disc	Disque en U	1,55
52	1736-00.900.10	Schraube M6x12	Screw M6x12	Vis M6x12	1,19
53	1736-00.900.11	Impellerdeckel	Impeller cap	Couvercle de impeller	16,89
54	1736-00.900.12	Turbinenhalter	Turbine retainer	Support de turbine	9,62
55	1736-00.900.13	Druckkompensator	Pressure compensator	Compensateur de pression	6,85
56	1736-00.900.14	Druckkompensator	Pressure compensator	Compensateur de pression	7,62
57	1736-00.900.15	Ansaugventilgehäuse	Suction valve housing	Carter de soupape d'aspiration	20,05
58	1707-00.900.05	O-Ring 26,3x2,2	O-ring 26,3x2,2	Joint torique 26,3x2,2	1,05
59	1736-00.900.17	U-Scheibe M5	U-disc M5	Disque en U M5	1,38
60	1736-00.900.16	Sicherungsring	Locking ring	Circlip	1,38
61	1736-00.900.18	Schraube 4,7x158	Screw 4,7x158	Vis 4,7x158	2,65
62	1736-00.900.19	Feder	Spring	Ressort	2,00
63	1736-00.900.20	O-Ring 12x3,55	O-ring 12x,3,55	Joint torique 12x3,55	1,05
64	1736-00.900.21	Saugventil	Suction valve	Soupape d'aspiration	1,99
65	1736-00.900.22	Druckkompensator	Pressure compensator	Compensateur de pression	35,20
66	1736-00.900.23	O-Ring 45x2,65	O-ring 45x2,65	Joint torique 45x2,65	1,05
67	1760-00.900.23	Halterung	Retainer	Crochet	16,48
68	1760-00.900.24	Druckring	Thrust collar	Bague de serrage	2,71
70	1732-00.900.32	O-Ring 49x3,55	O-ring 49x3,55	Joint torique 49x3,55	1,05
71	1734-00.900.04	Platine	Control unit	Platine	82,03
73	1732-00.900.34	Formdichtung	Form washer	Joint caoutchouc	3,89
74	1736-00.900.34	Schaltergehäuse, kpl.	Switch cover assy.	Carter de commande, cpl.	9,77
75	1736-00.900.26	Gehäuse, links	Housing, left	Carter, gauche	26,44
76	1736-00.900.27	Kondensator 25 µF, 450 V	Capacitor 25 µF, 450 V	Condensateur 25 µF, 450 V	12,13
88	1732-00.900.14	Blende	Screen	Écran	7,63
89	1732-00.901.00	Drehgriff + Einlegeblatt	Turning handle + Addition sheet	Poignée rotative + Feuille intercalaire	5,81
90	1732-00.900.44	Schraube ST3,5x11	Screw ST3,5x11	Vis ST3,5x11	0,70
		Nur die aufgeführten Teile sind lieferbar!	Only the mentioned spare parts are available!	Seules les pièces indiquées sont disponibles!	

Achtung!! Die Instandsetzung von Elektrogeräten darf nur von einer Elektrofachkraft unter Berücksichtigung der gesetzlichen Vorschriften durchgeführt werden.
Attention!! The repair of electrical products must only be carried out by a qualified electrician in accordance with legal regulations.
Attention!! La réparation des produits électriques ne doit être effectuée que par un électricien qualifié conformément aux dispositions légales.

GARDENA Hauswasserautomat 4000/4i
Hauswasserautomat 4000/5i

Art.-Nr. 1481
Art.-Nr. 1483
1999 - 2004

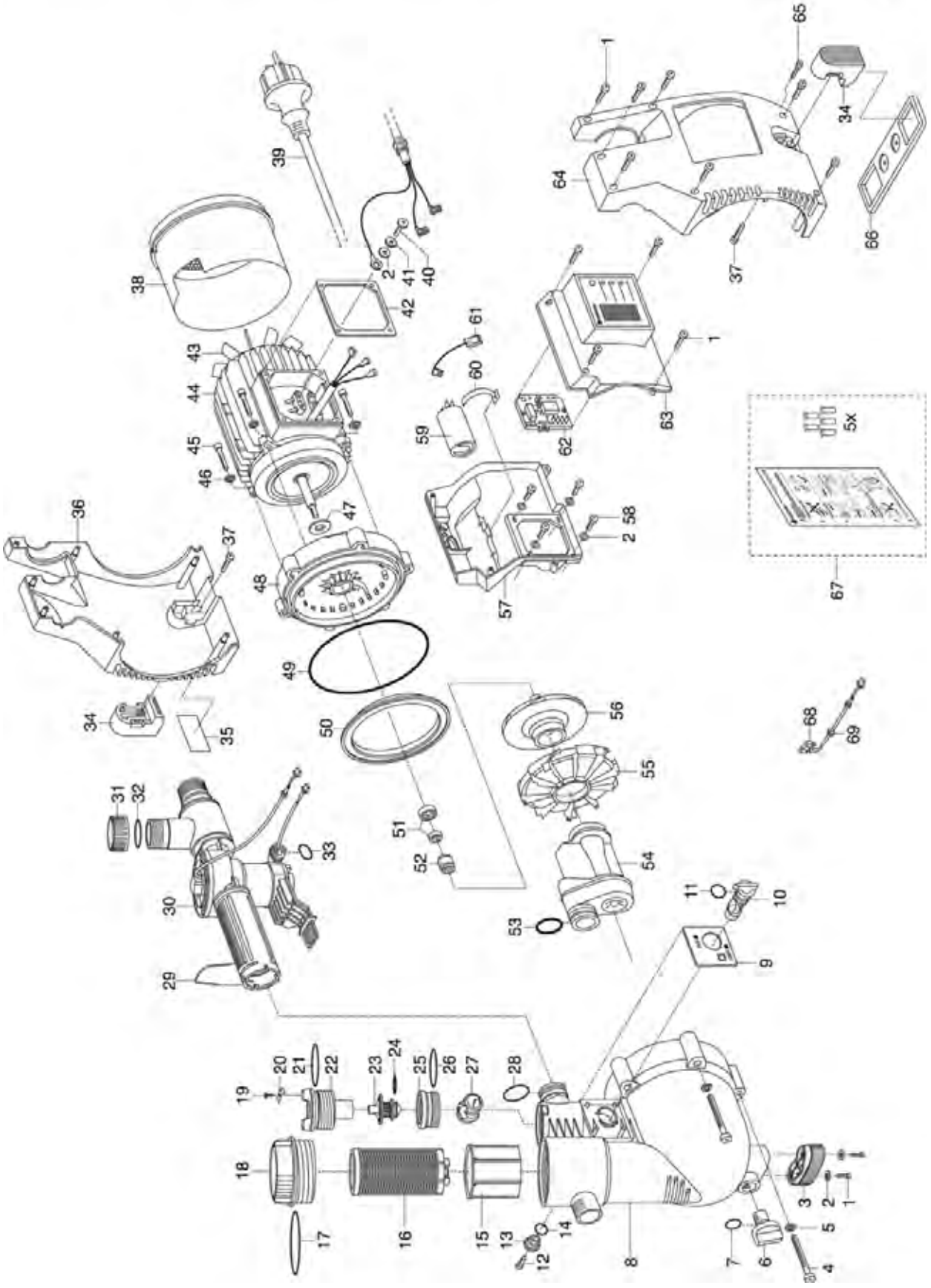

Bild Nr. Picture No.	Ersatzteil-Nr. Spare Part No.	Bezeichnung	Description	Désignation	unverb. Preisempf. EUR / inkl. MwSt.
Art. 1481		**Hauswasserautomat 4000/4i ep**	**Electronic Pressure Pump 4000/4i ep**	**Station de pompage 4000/4 i ep**	
		Baujahr 1999 – 2004	Year of construction 1999 – 2004	Année de fabrication 1999 – 2004	
1,58	1426-00.900.26	Schraube 3,5x20	Screw 3,5x20	Vis 3,5x20	0,87
2	1426-00.900.17	Scheibe	Disc	Disque	1,38
3	1481-00.900.01	Puffer vorne, schwarz	Buffer in front, black	Butée avant, noire	15,49
4	1426-00.900.03	Schraube M8x65	Screw M8x65	Vis M8x65	3,97
5	1426-00.900.04	Scheibe M8	Disc M8	Disque M8	1,38
6	1732-00.900.02	Verschlussschraube, rot	Locking screw, red	Bouchon de fermeture á vis, rouge	2,57
7	1426-00.900.01	O-Ring 13x3	O-ring 13x3	Joint torique 13x3	1,17
8	1763-00.900.01	Pumpendeckel	Pump cap	Couvercle de pompe	61,13
9	1481-00.900.03	Blende, grau	Screen, grey	Écran, gris	2,86
10	1481-00.900.04	Drehschalter, orange	Snap switch, orange	Commutateur rotatif, orange	3,22
11,14	1131-00.000.01	O-Ring 16,9x2,7	O-ring 16,9x2,7	Joint torique 16,9x2,7	0,60
12	1625-00.600.16	Blechschraube 4,2x13-C-H	Sheet metal screw 4,2x13-C-H	Vis à tôle 4,2x13-C-H	0,87
13	1481-00.900.07	Deckel, grau	Covering, grey	Couvercle, gris	3,34
15	1481-00.900.08	Becher, weiß	Can, white	Gobelet, blanc	7,52
16	1732-00.900.07	Filter 0,45 mm	Filter 0,45 mm	Filtre 0,45 mm	10,02
17	1481-00.900.10	O-Ring 68,26x3,53	O-ring 68,26x3,53	Joint torique 68,26x3,53	3,76
18	1481-00.900.11	Filterdeckel, transparent	Filter cap, transparent	Couvercle de filtre, transparent	16,92
19	1210-00.600.62	Blechschraube 3,5x16-C-H	Sheet metal screw 3,5x16-C-H	Vis à tôle 3,5x19-C-H	0,87
20	1481-00.900.13	Halter	Retainer	Support	3,26
21	1481-00.900.14	O-Ring 40x4	O-ring 40x4	Joint torique 40x4	3,01
22	1481-00.900.15	Deckel, orange	Covering, orange	Couvercle, orange	7,38
23,24	1481-00.900.16	Rückschlagventil	Non-return valve	Clapet anti-retour	10,01
24	1481-00.900.17	O-Ring 15,47x3,53	O-ring 15,47x3,53	Joint torique 15,47x3,53	1,92
25	1481-00.900.18	Ventilkörper	Valve body	Corps de soupape	5,43
26	1481-00.900.19	O-Ring 36x3	O-ring 36x3	Joint torique 36x3	1,17
27	1481-00.900.20	Ventilkugel, schwarz	Valve ball, black	Bille de soupape, noire	4,28
28	1481-00.900.21	O-Ring 25,8x3,53	O-ring 25,8x3,53	Joint torique 25,8x3,53	1,92
29	1481-00.900.22	Klammer	Clamp	Clip de fixation	4,69
30-33,62 *	1481-00.911.00	Druckschalter-Set, kpl.	Electric manometer switch-Set, cpl.	Interrupteur manométrique-Set, cpl.	112,87
31,32	7860-00.600.01	Verschlusskappe 1" anthrazit	Sealing cap 1" grey	Capuchon de fermeture 1" gris	4,47
36	1763-00.900.05	Gehäuse, rechts, türkis	Housing, right, turquoise	Carter, droit, turquoise	25,31
38	1481-00.900.30	Lüftergehäuse	Fan housing	Enveloppe de ventilateur	20,33
39	1481-00.900.31	Netzkabel EU	Mains lead EU	Corden d'alimentation EU	32,78
42	1426-00.900.35	Dichtung	Washer	Joint	4,56
43	1481-00.900.33	Lüfter	Ventilator	Ventilateur	8,21
47	1426-00.900.15	Gummischeibe	Rubber washer	Rondelle caoutchouc	1,87
49	1426-00.900.12	O-Ring 150x5	O-ring 150x5	Joint torique 150x5	4,21
50	1481-00.900.37	Flanschring, schwarz	Flange ring, black	Anneau de bride, noire	7,91
51	1426-00.900.11	Gegenring, kpl.	Opposite ring, cpl.	Contre-anneau, cpl.	7,96
52	1426-00.900.10	Gleitringdichtung, kpl.	Axial face seal, cpl.	Garniture d'étanchéité, cpl.	10,25
53	1743-00.900.02	O-Ring 1"	O-ring 1"	Joint torique 1"	1,17
54	1432-00.900.01	Jetdüse	Jet nozzle	Buse haute pression	18,64
55	1426-00.900.08	Spiralgehäuse	Spiral case	Carter à spirale	16,53
56	1426-00.900.09	Turbine	Turbine	Turbine	22,53
59	1426-00.900.30	Kondensator 12,5 µF, 450 V	Capacitor 12,5 µF, 450 V	Condensateur 12,5 µF, 450 V	26,43
63 *	1481-00.900.41	Schalterabdeckung, kpl.	Switch cover, cpl.	Couvercle de interrupteur, cpl.	18,79
65	1433-00.900.20	Schraube M3x20	Screw M3x20	Vis M3x20	0,87
66	1481-00.900.44	Befestigungsplatte	Fixing plate	Plaque de fixation	4,83
67*	1481-00.755.00	Set für Reparatur Druckschalter	Repair set for electric manometer switch	Kit de réparation p. interrupteur manométrique	4,40
68,69	1481-00.900.47	Microschalter für Druckschalter	Micro switch f. electric manometer switch	Microrupteur p. interrupteur manométrique	26,57
Art. 1483		**Hauswasserautomat 4000/5i ep**	**Electronic Pressure Pump 4000/5i ep**	**Station de pompage 4000/5 i ep**	
		Baujahr 1999 – 2004	Year of construction 1999 – 2004	Année de fabrication 1999 – 2004	
36	1483-00.900.01	Gehäuse, rechts, orange	Housing, right, orange	Carter, droit, orange	24,97
56	1431-00.900.01	Turbine	Turbine	Turbine	21,75
59	1483-00.900.02	Kondensator 16 µF, 450 V	Capacitor 16 µF, 450 V	Condensateur 16 µF, 450 V	25,93
		Alle anderen Teile wie bei Art. 1481	All other spare parts see art. 1481	Pour toutes les autres pièces voir réf. 1481	
		Achtung! Alle mit * gekennzeichneten Teile komplett bestellen und einbauen!	**Attention:** Order and assemble all with * marked parts completely!	**Attention:** Toutes les pièces marquées d'un * sont à commander et monter ensemble!	
		Nur die aufgeführten Teile sind lieferbar!	Only the mentioned spare parts are available!	Seules les pièces indiquées sont disponibles!	

Achtung!! Die Instandsetzung von Elektrogeräten darf nur von einer Elektrofachkraft unter Berücksichtigung der gesetzlichen Vorschriften durchgeführt werden.
Attention!! The repair of electrical products must only be carried out by a qualified electrician in accordance with legal regulations.
Attention!! La réparation des produits électriques ne doit être effectuée que par un électricien qualifié conformément aux dispositions légales.

GARDENA Hauswasserautomat 4000/4i
Hauswasserautomat 4000/5i

Art.-Nr. 1481
Art.-Nr. 1483
Bj. 2005-2009

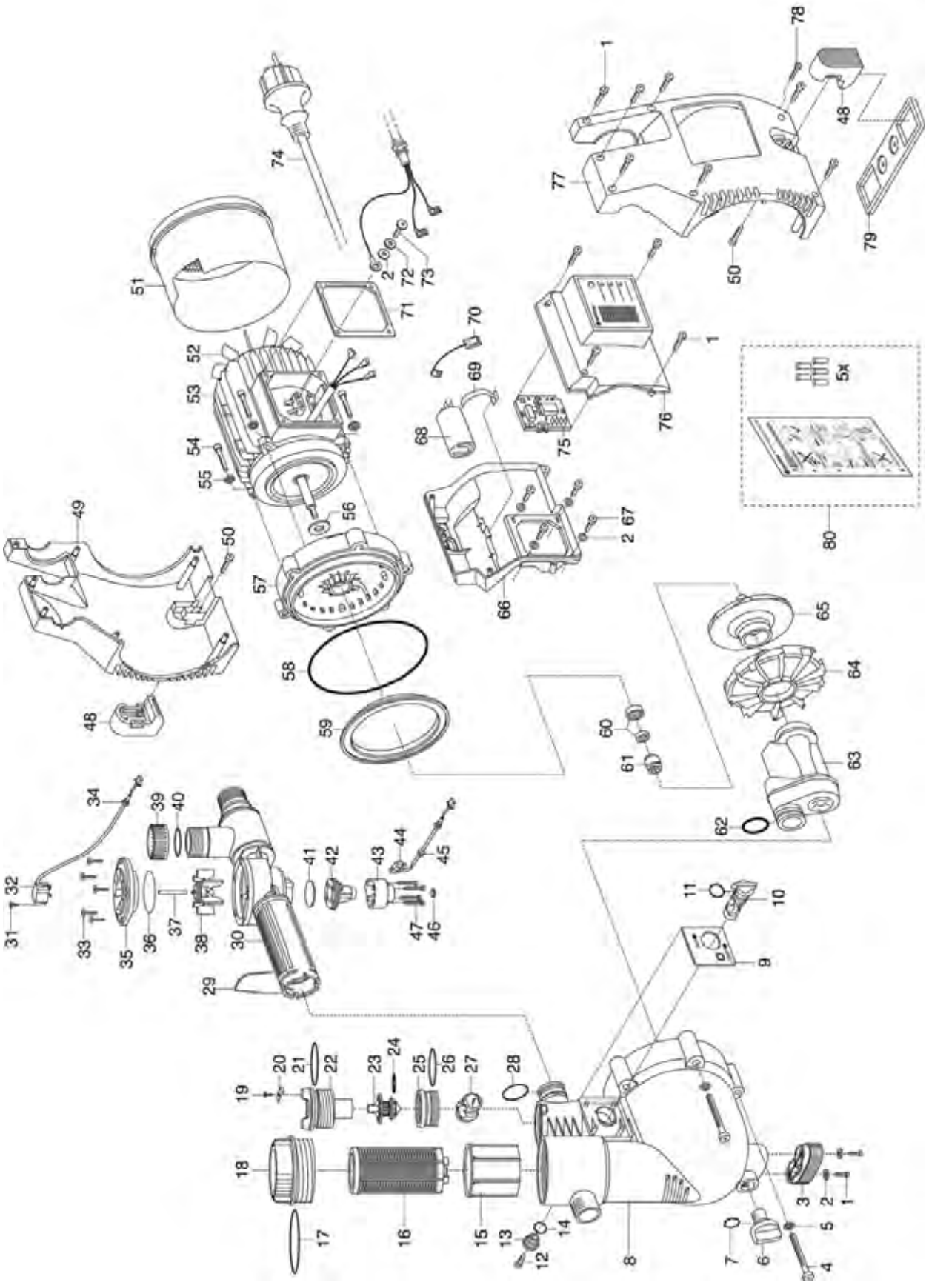

Bild Nr. Picture No.	Ersatzteil-Nr. Spare Part No.	Bezeichnung	Description	Désignation	unverb. Preisempf. EUR / inkl. MwSt.
Art. 1481		**Hauswasserautomat 4000/4 ep** Baujahr 2005 – 2009 bis Seriennummer 2371604	**Electronic Pressure Pump 4000/4 ep** Year of construction 2005 – 2009 until serial number 2371604	**Station de pompage 4000/4 ep** Année de fabrication 2005 – 2009 jusqu'à numéro de série 2371604	
1,67	1426-00.900.26	Schraube 3,5x20	Screw 3,5x20	Vis 3,5x20	0,87
2	1426-00.900.17	Scheibe	Disc	Disque	1,38
3	1481-00.900.01	Puffer vorne, schwarz	Buffer in front, black	Butée avant, noire	15,49
4	1426-00.900.03	Schraube M8x65	Screw M8x65	Vis M8x65	3,97
5	1426-00.900.04	Scheibe M8	Disc M8	Disque M8	1,38
6	1732-00.900.02	Verschlussschraube, rot	Locking screw, red	Bouchon de fermeture á vis, rouge	2,57
7	1426-00.900.01	O-Ring 13x3	O-ring 13x3	Joint torique 13x3	1,17
8	1763-00.900.01	Pumpendeckel	Pump cap	Couvercle de pompe	61,13
9	1763-00.900.02	Blende, grau	Screen, grey	Écran, gris	2,86
10	1481-00.900.04	Drehschalter, orange	Snap switch, orange	Commutateur rotatif, orange	3,22
11,14	1131-00.000.01	O-Ring 16,9x2,7	O-ring 16,9x2,7	Joint torique 16,9x2,7	0,60
12	1625-00.600.16	Blechschraube 4,2x13-C-H	Sheet metal screw 4,2x13-C-H	Vis à tôle 4,2x13-C-H	0,87
13	1481-00.900.07	Deckel, grau	Cover, grey	Couvercle, gris	3,34
15	1481-00.900.08	Becher, weiß	Can, white	Gobelet, blanc	7,52
16	1732-00.900.07	Filter 0,45 mm	Filter 0,45 mm	Filtre 0,45 mm	10,02
17	1481-00.900.10	O-Ring 68,26x3,53	O-ring 68,26x3,53	Joint torique 68,26x3,53	3,76
18	1481-00.900.11	Filterdeckel, transparent	Filter cap, transparent	Couvercle de filtre, transparent	16,92
19	1210-00.600.62	Blechschraube 3,5x16-C-H	Sheet metal screw 3,5x16-C-H	Vis à tôle 3,5x19-C-H	0,87
20	1481-00.900.13	Halter	Retainer	Support	3,26
21	1481-00.900.14	O-Ring 40x4	O-ring 40x4	Joint torique 40x4	3,01
22	1481-00.900.15	Deckel, orange	Covering, orange	Couvercle, orange	7,38
23,24	1481-00.900.16	Rückschlagventil	Non-return valve	Clapet anti-retour	10,01
24	1481-00.900.17	O-Ring 15,47x3,53	O-ring 15,47x3,53	Joint torique 15,47x3,53	1,92
25	1481-00.900.18	Ventilkörper	Valve body	Corps de soupape	5,43
26	1481-00.900.19	O-Ring 36x3	O-ring 36x3	Joint torique 36x3	1,17
27	1481-00.900.20	Ventilkugel, schwarz	Valve ball, black	Bille de soupape, noire	4,28
28	1481-00.900.21	O-Ring 25,8x3,53	O-ring 25,8x3,53	Joint torique 25,8x3,53	1,92
29	1481-00.900.22	Klammer	Clamp	Clip de fixation	4,69
30	1481-00.900.38	Druckschaltergehäuse	Housing for electric manometer switch	Logement d'interrupteur manométrique	34,34
30-38,41-47	1481-00.900.52	Druckschalter, kpl.	Electric manometer switch, cpl.	Interrupteur manométrique, cpl.	94,06
30-38,41-47,75 *	1481-00.911.00	Druckschalter-Set, kpl.	Electric manometer switch-Set, cpl.	Interrupteur manométrique-Set, cpl.	112,87
33	1481-00.900.48	Schraube 4x22	Screw 4x22	Vis 4x22	0,87
35	1481-00.900.46	Deckel	Cover	Couvercle	5,64
36	1481-00.900.49	O-Ring 50x3	O-ring 50x3	Joint torique 50x3	4,41
38	1734-00.900.01	Impeller	Impeller	Impeller	5,85
39,40	7860-00.600.01	Verschlusskappe 1" anthrazit	Sealing cap 1" grey	Capuchon de fermeture 1" gris	4,47
40	1481-00.900.25	O-Ring 21,82x3,53	O-ring 21,82x3,53	Joint torique 21,82x3,53	1,17
41	1481-00.900.50	Dichtscheibe	Gasket	Garniture	3,74
42-47	1481-00.900.53	Drucksensor, kpl.	Pressure sensor, cpl.	Sonde de pression, cpl.	28,61
49	1763-00.900.05	Gehäuse, rechts	Housing, right	Carter, droit	25,31
51	1481-00.900.30	Lüftergehäuse	Fan housing	Enveloppe de ventilateur	20,33
52	1481-00.900.33	Lüfter	Ventilator	Ventilateur	8,21
56	1426-00.900.15	Gummischeibe	Rubber washer	Rondelle caoutchouc	1,87
58	1426-00.900.12	O-Ring 150x5	O-ring 150x5	Joint torique 150x5	4,21
59	1481-00.900.37	Flanschring, schwarz	Flange ring, black	Anneau de bride, noire	7,91
60	1426-00.900.11	Gegenring, kpl.	Opposite ring, cpl.	Contre-anneau, cpl.	7,96
61	1426-00.900.10	Gleitringdichtung, kpl.	Axial face seal, cpl.	Garniture d'étanchéité, cpl.	10,25
62	1743-00.900.02	O-Ring 1"	O-ring 1"	Joint torique 1"	1,17
63	1432-00.900.01	Jetdüse	Jet nozzle	Buse haute pression	18,64
64	1426-00.900.08	Spiralgehäuse	Spiral case	Carter à spirale	16,53
65	1426-00.900.09	Turbine	Turbine	Turbine	22,53
68	1426-00.900.30	Kondensator 12,5 µF, 450 V	Capacitor 12,5 µF, 450 V	Condensateur 12,5 µF, 450 V	26,43
71	1426-00.900.35	Dichtung	Washer	Joint	4,56
74	1481-00.900.31	Netzkabel EU	Mains lead EU	Corden d'alimentation EU	32,78
76 *	1481-00.900.41	Schalterabdeckung, kpl.	Switch cover, cpl.	Couvercle de interrupteur, cpl.	18,79
78	1433-00.900.20	Schraube M3x20	Screw M3x20	Vis M3x20	0,87
79	1481-00.900.44	Befestigungsplatte	Fixing plate	Plaque de fixation	4,83
80*	1481-00.755.00	Set für Reparatur Druckschalter	Repair set for electric manometer switch	Kit de réparation p. interrupteur manométrique	4,40
Art. 1483		**Hauswasserautomat 4000/5 ep** Baujahr 2005 – 2009 bis Seriennummer 2371604	**Electronic Pressure Pump 4000/5 ep** Year of construction 2005 – 2009 until serial number 2371604	**Station de pompage 4000/5 ep** Année de fabrication 2005 – 2009 jusqu'à numéro de série 2371604	
49	1483-00.900.01	Gehäuse, rechts, orange	Housing, right, orange	Carter, droit, orange	24,97
65	1431-00.900.01	Turbine	Turbine	Turbine	21,75
68	1483-00.900.02	Kondensator 16 µF, 450 V	Capacitor 16 µF, 450 V	Condensateur 16 µF, 450 V	25,93
		Alle anderen Teile wie bei Art. 1481	All other spare parts see art. 1481	Pour toutes les autres pièces voir réf. 1481	
		Achtung! Alle mit * gekennzeichneten Teile komplett bestellen und einbauen!	**Attention:** Order and assemble all with * marked parts completely!	**Attention:** Toutes les pièces marquées d'un * sont à commander et monter ensemble!	
		Nur die aufgeführten Teile sind lieferbar!	Only the mentioned spare parts are available!	Seules les pièces indiquées sont disponibles!	

Achtung!! Die Instandsetzung von Elektrogeräten darf nur von einer Elektrofachkraft unter Berücksichtigung der gesetzlichen Vorschriften durchgeführt werden.
Attention!! The repair of electrical products must only be carried out by a qualified electrician in accordance with legal regulations.
Attention!! La réparation des produits électriques ne doit être effectuée que par un électricien qualifié conformément aux dispositions légales.

GARDENA Hauswasserautomat 4000/4 ep Art. -Nr. 1481
Hauswasserautomat 4000/5 ep Art. -Nr. 1483
ab Bj. 2009

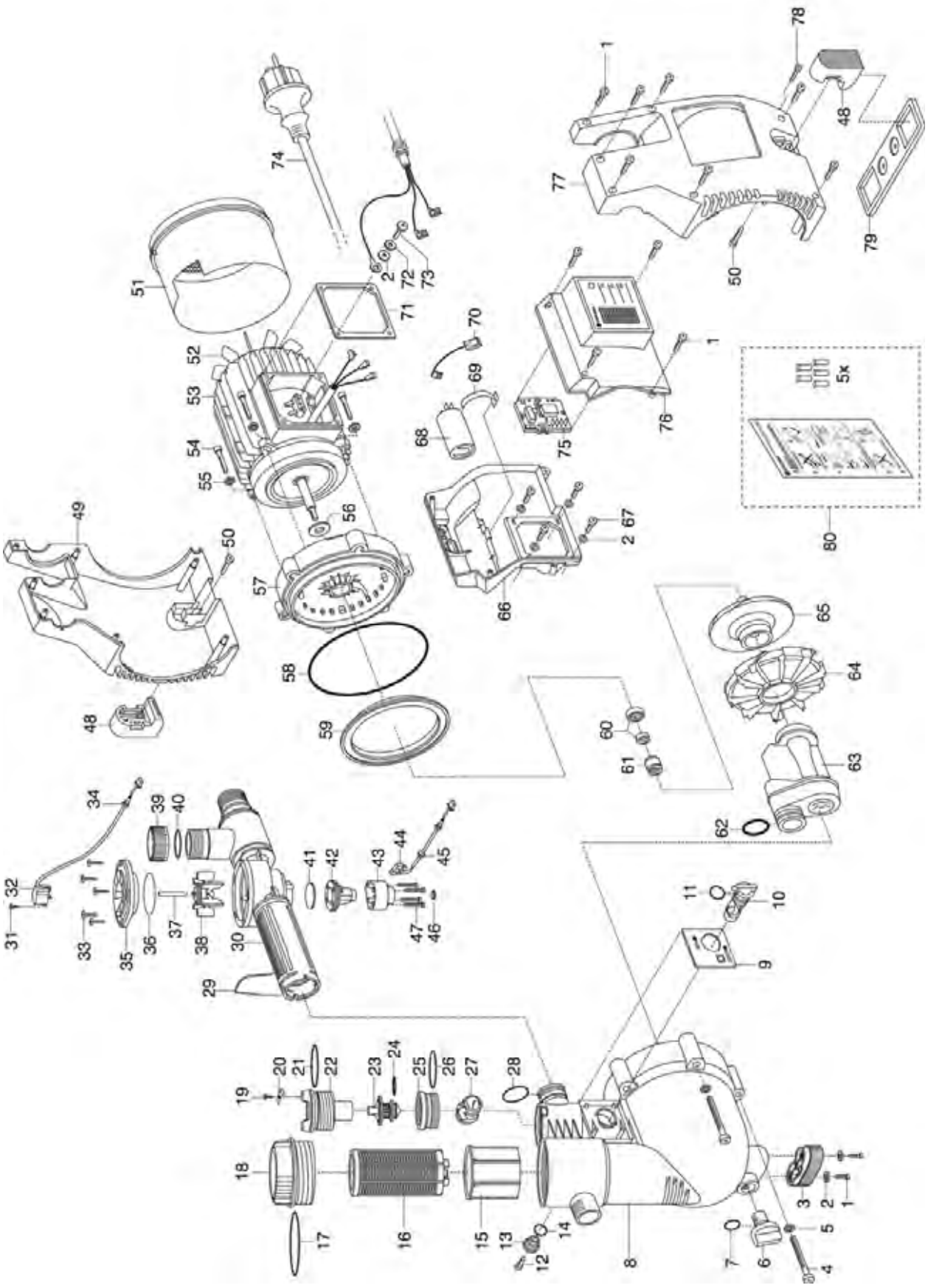

Bild Nr. Picture No.	Ersatzteil-Nr. Spare Part No.	Bezeichnung	Description	Désignation	unverb. Preisempf. EUR / inkl. MwSt.
Art. 1481		**Hauswasserautomat 4000/4 ep** Baujahr 2009 – 2014 ab Seriennummer 2371605	**Electronic Pressure Pump 4000/4 ep** Year of construction 2009 – 2014 since serial number 2371605	**Station de pompage 4000/4 ep** Année de fabrication 2009 – 2014 a partir de numéro de série 2371605	
1,67	1426-00.900.26	Schraube 3,5x20	Screw 3,5x20	Vis 3,5x20	0,87
2	1426-00.900.17	Scheibe	Disc	Disque	1,38
3	1481-00.900.01	Puffer vorne, schwarz	Buffer in front, black	Butée avant, noire	15,49
4	1426-00.900.03	Schraube M8x65	Screw M8x65	Vis M8x65	3,97
5	1426-00.900.04	Scheibe M8	Disc M8	Disque M8	1,38
6	1732-00.900.02	Verschlussschraube, rot	Locking screw, red	Bouchon de fermeture á vis, rouge	2,57
7	1426-00.900.01	O-Ring 13x3	O-ring 13x3	Joint torique 13x3	1,17
8	1763-00.900.01	Pumpendeckel	Pump cap	Couvercle de pompe	61,13
9	1763-00.900.02	Blende, grau	Screen, grey	Écran, gris	2,86
10	1481-00.900.04	Drehschalter, orange	Snap switch, orange	Commutateur rotatif, orange	3,22
11,14	1131-00.000.01	O-Ring 16,9x2,7	O-ring 16,9x2,7	Joint torique 16,9x2,7	0,60
12	1625-00.600.16	Blechschraube 4,2x13-C-H	Sheet metal screw 4,2x13-C-H	Vis à tôle 4,2x13-C-H	0,87
13	1481-00.900.07	Deckel, grau	Cover, grey	Couvercle, gris	3,34
15	1481-00.900.08	Becher, weiß	Can, white	Gobelet, blanc	7,52
16	1732-00.900.07	Filter 0,45 mm	Filter 0,45 mm	Filtre 0,45 mm	10,02
17	1481-00.900.10	O-Ring 68,26x3,53	O-ring 68,26x3,53	Joint torique 68,26x3,53	3,76
18	1481-00.900.11	Filterdeckel, transparent	Filter cap, transparent	Couvercle de filtre, transparent	16,92
19	1210-00.600.62	Blechschraube 3,5x16-C-H	Sheet metal screw 3,5x16-C-H	Vis à tôle 3,5x19-C-H	0,87
20	1481-00.900.13	Halter	Retainer	Support	3,26
21	1481-00.900.14	O-Ring 40x4	O-ring 40x4	Joint torique 40x4	3,01
22	1481-00.900.15	Deckel, orange	Covering, orange	Couvercle, orange	7,38
23,24	1481-00.900.16	Rückschlagventil	Non-return valve	Clapet anti-retour	10,01
24	1481-00.900.17	O-Ring 15,47x3,53	O-ring 15,47x3,53	Joint torique 15,47x3,53	1,92
25	1481-00.900.18	Ventilkörper	Valve body	Corps de soupape	5,43
26	1481-00.900.19	O-Ring 36x3	O-ring 36x3	Joint torique 36x3	1,17
27	1481-00.900.20	Ventilkugel, schwarz	Valve ball, black	Bille de soupape, noire	4,28
28	1481-00.900.21	O-Ring 25,8x3,53	O-ring 25,8x3,53	Joint torique 25,8x3,53	1,92
29	1481-00.900.22	Klammer	Clamp	Clip de fixation	4,69
30	1481-00.900.38	Druckschaltergehäuse	Housing for electric manometer switch	Logement d'interrupteur manométrique	34,34
30-38,41-47	1481-00.900.62	Druckschalter, kpl.	Electric manometer switch, cpl.	Interrupteur manométrique, cpl.	94,06
31,32,34,35	1481-00.900.61	Durchflusssensor, kpl.	Flow sensor, cpl.	Sonde d'écoulement, cpl.	28,44
33	1481-00.900.48	Schraube 4x22	Screw 4x22	Vis 4x22	0,87
35	1481-00.900.46	Deckel	Cover	Couvercle	5,64
36	1481-00.900.49	O-Ring 50x3	O-ring 50x3	Joint torique 50x3	4,41
38	1734-00.900.01	Impeller	Impeller	Impeller	5,85
39,40	7860-00.600.01	Verschlusskappe 1" anthrazit	Sealing cap 1" grey	Capuchon de fermeture 1" gris	4,47
40	1481-00.900.25	O-Ring 21,82x3,53	O-ring 21,82x3,53	Joint torique 21,82x3,53	1,17
41	1481-00.900.50	Dichtscheibe	Gasket	Garniture	3,74
42-47	1481-00.900.53	Drucksensor, kpl.	Pressure sensor, cpl.	Sonde de pression, cpl.	28,61
49	1763-00.900.05	Gehäuse, rechts	Housing, right	Carter, droit	25,31
51	1481-00.900.30	Lüftergehäuse	Fan housing	Enveloppe de ventilateur	20,33
52	1481-00.900.33	Lüfter	Ventilator	Ventilateur	8,21
56	1426-00.900.15	Gummischeibe	Rubber washer	Rondelle caoutchouc	1,87
58	1426-00.900.12	O-Ring 150x5	O-ring 150x5	Joint torique 150x5	4,21
59	1481-00.900.37	Flanschring, schwarz	Flange ring, black	Anneau de bride, noire	7,91
60	1426-00.900.11	Gegenring, kpl.	Opposite ring, cpl.	Contre-anneau, cpl.	7,96
61	1426-00.900.10	Gleitringdichtung, kpl.	Axial face seal, cpl.	Garniture d'étanchéité, cpl.	10,25
62	1743-00.900.02	O-Ring 1"	O-ring 1"	Joint torique 1"	1,17
63	1432-00.900.01	Jetdüse	Jet nozzle	Buse haute pression	18,64
64	1426-00.900.08	Spiralgehäuse	Spiral case	Carter à spirale	16,53
65	1426-00.900.09	Turbine	Turbine	Turbine	22,53
68	1426-00.900.30	Kondensator 12,5 µF, 450 V	Capacitor 12,5 µF, 450 V	Condensateur 12,5 µF, 450 V	26,43
71	1426-00.900.35	Dichtung	Washer	Joint	4,56
74	1481-00.900.31	Netzkabel EU	Mains lead EU	Corden d'alimentation EU	32,78
75	1481-00.900.60	Platine	Control unit	Platine	84,57
76	1481-00.900.41	Schalterabdeckung, kpl.	Switch cover, cpl.	Couvercle de interrupteur, cpl.	18,79
78	1433-00.900.20	Schraube M3x20	Screw M3x20	Vis M3x20	0,87
79	1481-00.900.44	Befestigungsplatte	Fixing plate	Plaque de fixation	4,83
Art. 1483		**Hauswasserautomat 4000/5 ep** Baujahr 2009 – 2014 ab Seriennummer 2371605	**Electronic Pressure Pump 4000/5 ep** Year of construction 2009 – 2014 since serial number 2371605	**Station de pompage 4000/5 ep** Année de fabrication 2009 – 2014 a partir de numéro de série 2371605	
49	1483-00.900.01	Gehäuse, rechts, orange	Housing, right, orange	Carter, droit, orange	24,97
65	1431-00.900.01	Turbine	Turbine	Turbine	21,75
68	1483-00.900.02	Kondensator 16 µF, 450 V	Capacitor 16 µF, 450 V	Condensateur 16 µF, 450 V	25,93
		Alle anderen Teile wie bei Art. 1481	All other spare parts see art. 1481	Pour toutes les autres pièces voir réf. 1481	
		Nur die aufgeführten Teile sind lieferbar!	Only the mentioned spare parts are available!	Seules les pièces indiquées sont disponibles!	

Achtung!! Die Instandsetzung von Elektrogeräten darf nur von einer Elektrofachkraft unter Berücksichtigung der gesetzlichen Vorschriften durchgeführt werden.
Attention!! The repair of electrical products must only be carried out by a qualified electrician in accordance with legal regulations.
Attention!! La réparation des produits électriques ne doit être effectuée que par un électricien qualifié conformément aux dispositions légales.

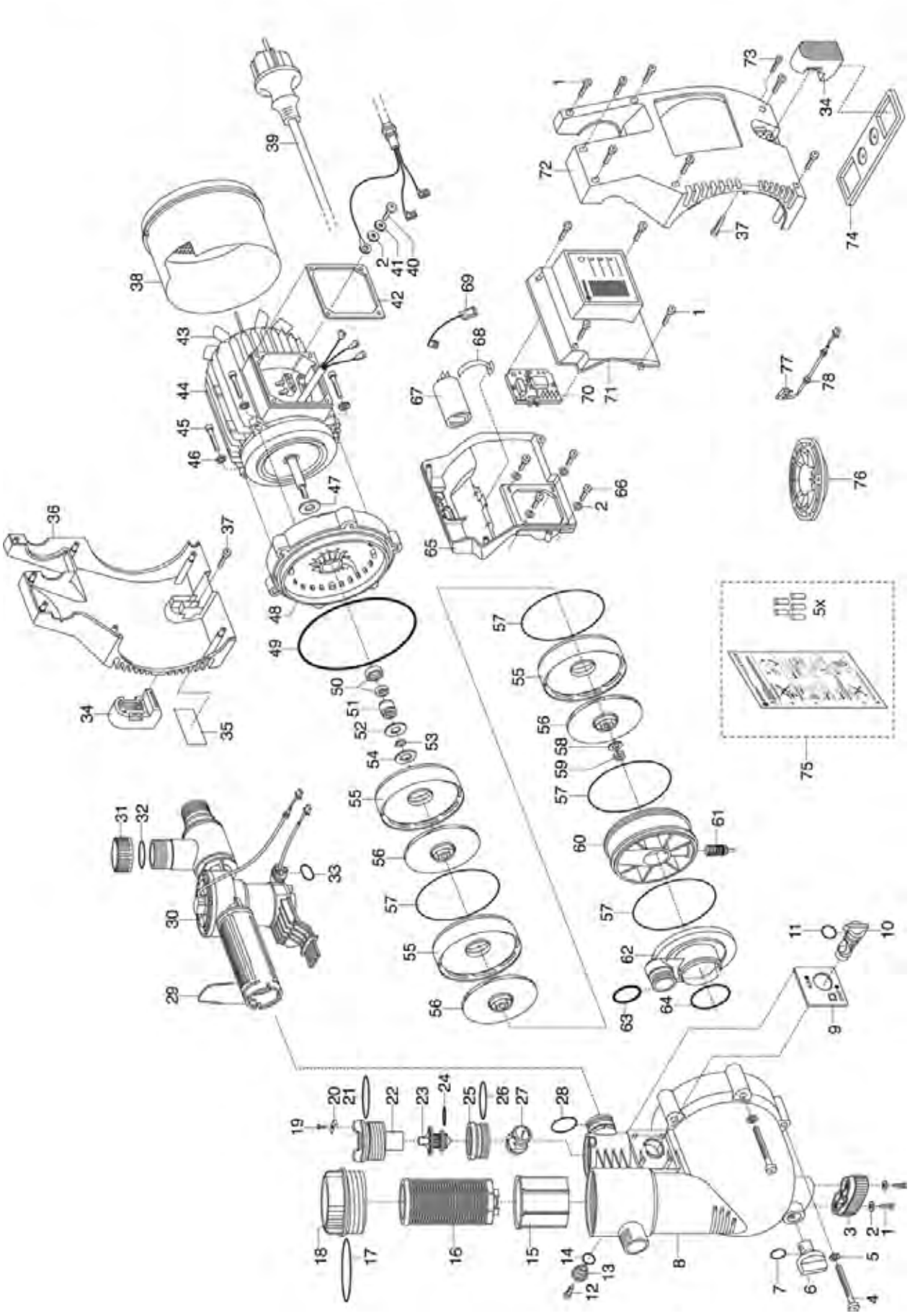
5x

Bild Nr. Picture No.	Ersatzteil-Nr. Spare Part No.	Bezeichnung	Description	Désignation	unverb. Preisempf. EUR / inkl. MwSt.
Art. 1485		**Hauswasserautomat 5000/4 ep** bis Baujahr 2004	**Electronic Pressure Pump 5000/4 ep** until 2004	**Station de pompage 5000/4 ep** jusqu'à 2004	
1,66	1426-00.900.26	Schraube 3,5x20	Screw 3,5x20	Vis 3,5x20	0,87
2	1426-00.900.17	Scheibe	Disc	Disque	1,38
3	1481-00.900.01	Puffer vorne, schwarz	Buffer in front, black	Butée avant, noire	15,49
4	1426-00.900.03	Schraube M8x65	Screw M8x65	Vis M8x65	3,97
5	1426-00.900.04	Scheibe M8	Disc M8	Disque M8	1,38
6	1732-00.900.02	Verschlussschraube, rot	Locking screw, red	Bouchon de fermeture á vis, rouge	2,57
7	1426-00.900.01	O-Ring 13x3	O-ring 13x3	Joint torique 13x3	1,17
8	1763-00.900.01	Pumpendeckel	Pump cap	Couvercle de pompe	61,13
9	1481-00.900.03	Blende, grau	Screen, grey	Écran, gris	2,86
10	1481-00.900.04	Drehschalter, orange	Snap switch, orange	Commutateur rotatif, orange	3,22
11,14	1131-00.000.01	O-Ring 16,9x2,7	O-ring 16,9x2,7	Joint torique 16,9x2,7	0,60
12	1625-00.600.16	Blechschraube 4,2x13-C-H	Sheet metal screw 4,2x13-C-H	Vis à tôle 4,2x13-C-H	0,87
13	1481-00.900.07	Deckel, grau	Covering, grey	Couvercle, gris	3,34
15	1481-00.900.08	Becher, weiß	Can, white	Gobelet, blanc	7,52
16	1732-00.900.07	Filter 0,45 mm	Filter 0,45 mm	Filtre 0,45 mm	10,02
17	1481-00.900.10	O-Ring 68,26x3,53	O-ring 68,26x3,53	Joint torique 68,26x3,53	3,76
18	1481-00.900.11	Filterdeckel, transparent	Filter cap, transparent	Couvercle de filtre, transparent	16,92
19	1210-00.600.62	Blechschraube 3,5x16-C-H	Sheet metal screw 3,5x16-C-H	Vis à tôle 3,5x19-C-H	0,87
20	1481-00.900.13	Halter	Retainer	Support	3,26
21	1481-00.900.14	O-Ring 40x4	O-ring 40x4	Joint torique 40x4	3,01
22	1481-00.900.15	Deckel, orange	Covering, orange	Couvercle, orange	7,38
23,24	1481-00.900.16	Rückschlagventil	Non-return valve	Clapet anti-retour	10,01
24	1481-00.900.17	O-Ring 15,47x3,53	O-ring 15,47x3,53	Joint torique 15,47x3,53	1,92
25	1481-00.900.18	Ventilkörper	Valve body	Corps de soupape	5,43
26	1481-00.900.19	O-Ring 36x3	O-ring 36x3	Joint torique 36x3	1,17
27	1481-00.900.20	Ventilkugel, schwarz	Valve ball, black	Bille de soupape, noire	4,28
28	1481-00.900.21	O-Ring 25,8x3,53	O-ring 25,8x3,53	Joint torique 25,8x3,53	1,92
29	1481-00.900.22	Klammer	Clamp	Clip de fixation	4,69
30-33,70 *	1481-00.911.00	Druckschalter – Set	Electric manometer switch – Set	Interrupteur manométrique – Set	112,87
31,32	7860-00.600.01	Verschlusskappe 1" anthrazit	Sealing cap 1" grey	Capuchon de fermeture 1" gris	4,47
36	1767-00.900.02	Gehäuse, rechts, grau	Housing, right, grey	Carter, droit, gris	25,37
38	1481-00.900.30	Lüftergehäuse	Fan housing	Enveloppe de ventilateur	20,33
39	1481-00.900.31	Netzkabel EU	Mains lead EU	Corden d'alimentation EU	32,78
42	1426-00.900.35	Dichtung	Washer	Joint	4,56
43	1481-00.900.33	Lüfter	Ventilator	Ventilateur	8,21
49	1426-00.900.12	O-Ring 150x5	O-ring 150x5	Joint torique 150x5	4,21
50	1426-00.900.11	Gegenring, kpl.	Opposite ring, cpl.	Contre-anneau, cpl.	7,96
51	1426-00.900.10	Gleitringdichtung, kpl.	Axial face seal, cpl.	Garniture d'étanchéité, cpl.	10,25
55	1469-00.900.19	Turbinenaufnahme	Turbine admission	Logement de turbine	13,82
56	1485-00.900.07	Turbine	Turbine	Turbine	15,51
57	1469-00.900.18	O-Ring 113x1	O-ring 113x1	Joint torique 113x1	2,03
58	1469-00.900.21	Scheibe Inox	Disc Inox	Disque Inox	1,55
59	1430-00.000.50	Sechskantmutter M8x1-8	Hexagonal nut M8x1-8	Écrou hexagonal M8x1-8	1,46
60	1485-00.900.08	Ansaugventil	Suction valve	Soupape d'aspiration	20,99
61	1485-00.900.09	Ventilverschluss, kpl.	Locking valve, cpl.	Fermeture de soupape, cpl.	21,86
63	1743-00.900.02	O-Ring 1"	O-ring 1"	Joint torique 1"	1,17
64	1487-00.900.10	O-Ring 50x4	O-ring 50x4	Joint torique 50x4	3,99
67	1426-00.900.30	Kondensator 12,5 µF, 450 V	Capacitor 12,5 µF, 450 V	Condensateur 12,5 µF, 450 V	26,43
71 *	1481-00.900.41	Schalterabdeckung, kpl.	Switch cover, cpl.	Couvercle de interrupteur, cpl.	18,79
72	1767-00.900.04	Gehäuse, links, grau	Housing, left, grey	Carter, gauche, gris	25,06
73	1433-00.900.20	Schraube M3x20	Screw M3x20	Vis M3x20	0,87
74	1481-00.900.44	Befestigungsplatte	Fixing plate	Plaque de fixation	4,83
75*	1481-00.755.00	Set für Reparatur Druckschalter	Repair set for electric manometer switch	Kit de réparation p. interrupteur manométrique	4,40
76	1481-00.900.46	Deckel für Druckschalter	Cover f. electric manometer switch	Couvercle p. interrupteur manométrique	5,64
77,78	1481-00.900.47	Microschalter für Druckschalter	Micro switch f. electric manometer switch	Microrupteur p. interrupteur manométrique	26,57
		Achtung! Alle mit * gekennzeichneten Teile komplett bestellen und einbauen! Nur die aufgeführten Teile sind lieferbar!	**Attention:** Order and assemble all with * marked parts completely! Only the mentioned spare parts are available!	**Attention:** Toutes les pièces marquées d'un * sont à commander et monter ensemble! Seules les pièces indiquées sont disponibles!	

Achtung!! Die Instandsetzung von Elektrogeräten darf nur von einer Elektrofachkraft unter Berücksichtigung der gesetzlichen Vorschriften durchgeführt werden.
Attention!! The repair of electrical products must only be carried out by a qualified electrician in accordance with legal regulations.
Attention!! La réparation des produits électriques ne doit être effectuée que par un électricien qualifié conformément aux dispositions légales.

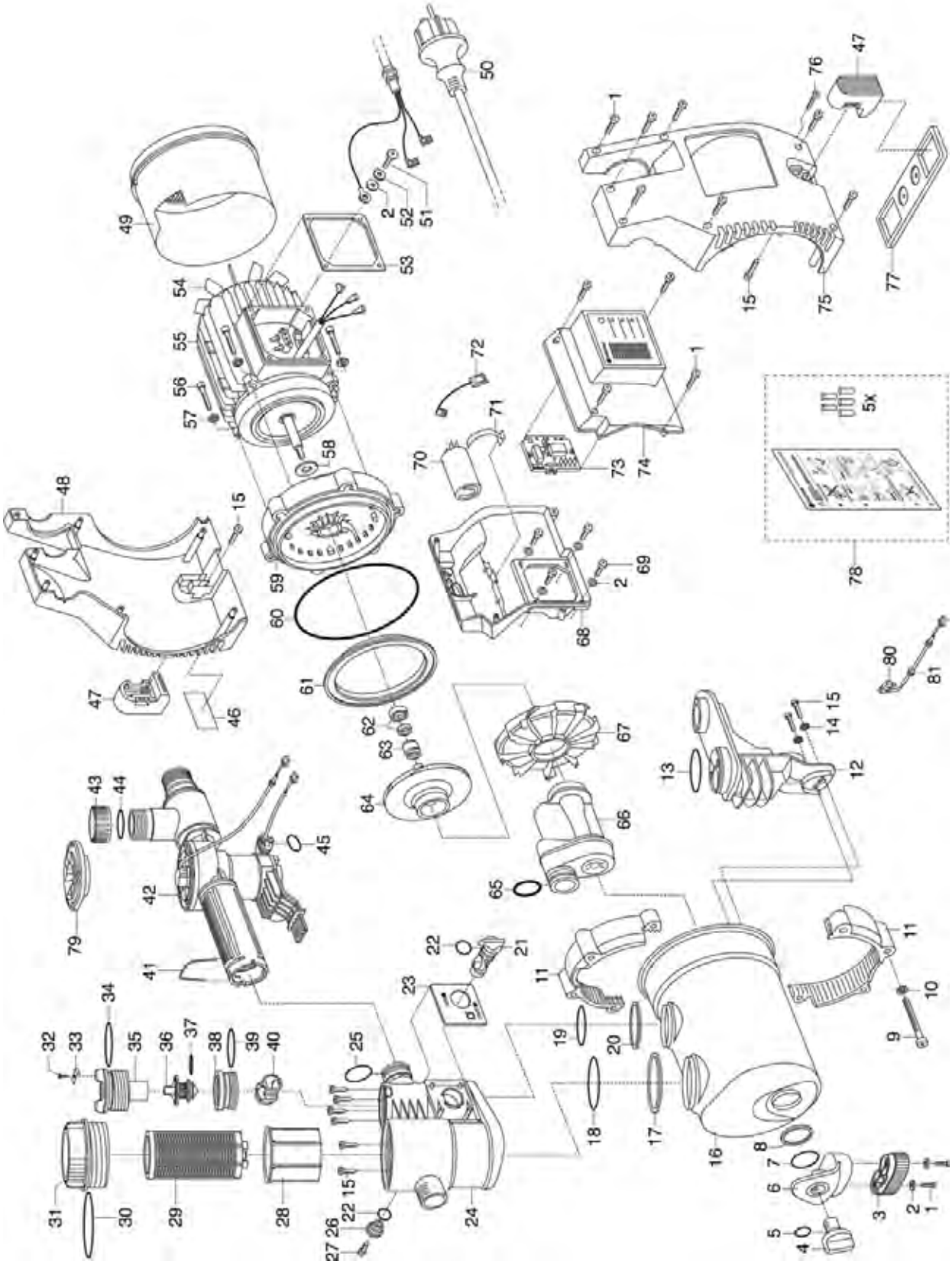
1
2
3
4
5
6
7
8
9
10
11
12
13
14
15
16
17
18
19
20
21
22
23
24
25
26
27
28
29
30
31
32
33
34
35
36
37
38
39
40
41
42
43
44
45
46
47
48
49
50
51
52
53
54
55
56
57
58
59
60
61
62
63
64
65
66
67
68
69
70
71
72
73
74
75
76
77
78
5x
79
80
81

Bild Nr. Picture No.	Ersatzteil-Nr. Spare Part No.	Bezeichnung	Description	Désignation	unverb. Preisempf. EUR / inkl. MwSt.
Art. 1487		**Hauswasserautomat 5000/5 Inox i**	**Electronic Pressure Pump 5000/5 Inox i**	**Station de pompage 5000/5 Inox i ep**	
		bis Baujahr 2004	until 2004	jusqu'à 2004	
1,69	1426-00.900.26	Schraube 3,5x20	Screw 3,5x20	Vis 3,5x20	0,87
2	1426-00.900.17	Scheibe	Disc	Disque	1,38
3	1481-00.900.01	Puffer vorne, schwarz	Buffer in front, black	Butée avant, noire	15,49
4	1732-00.900.02	Verschlussschraube, rot	Locking screw, red	Bouchon de fermeture á vis, rouge	2,57
5	1426-00.900.01	O-Ring 13x3	O-ring 13x3	Joint torique 13x3	1,17
6	1487-00.900.01	Pufferträger	Buffer support	Support de amortisseur	11,85
7	1487-00.900.02	O-Ring 38x4	O-Ring 38x4	Joint torique 38x4	2,89
9	1426-00.900.03	Schraube M8x65	Screw M8x65	Vis M8x65	3,97
10	1426-00.900.04	Scheibe M8	Disc M8	Disque M8	1,38
11	1487-00.900.04	Spannring, schwarz (1 Stück)	Straining ring, black (1 piece)	Anneau tendeur, noire (1 pièce)	12,29
12-24, 26-40	1487-00.901.00	Pumpendeckel, vollst.	Pump cap, cpl.	Couvercle de pompe, cpl.	133,35
17	1487-00.900.09	Dichtring, groß	Washer, big	Joint, grand	2,15
18	1487-00.900.10	O-Ring 50x4	O-ring 50x4	Joint torique 50x4	3,99
19,34	1481-00.900.14	O-Ring 40x4	O-ring 40x4	Joint torique 40x4	3,01
20	1487-00.900.11	Dichtring, mittel	Washer, middle	Joint, médium	1,77
21	1481-00.900.04	Drehschalter, orange	Snap switch, orange	Commutateur rotatif, orange	3,22
22	1131-00.000.01	O-Ring 16,9x2,7	O-ring 16,9x2,7	Joint torique 16,9x2,7	0,60
23	1481-00.900.03	Blende, grau	Screen, grey	Écran, gris	2,86
24	1487-00.900.12	Filterkörper	Filter body	Corps de filtre	39,17
25	1481-00.900.21	O-Ring 25,8x3,53	O-ring 25,8x3,53	Joint torique 25,8x3,53	1,92
26	1481-00.900.07	Deckel, grau	Covering, grey	Couvercle, gris	3,34
27	1625-00.600.16	Blechschraube 4,2x13-C-H	Sheet metal screw 4,2x13-C-H	Vis à tôle 4,2x13-C-H	0,87
28	1481-00.900.08	Becher, weiß	Can, white	Gobelet, blanc	7,52
29	1732-00.900.07	Filter 0,45 mm	Filter 0,45 mm	Filtre 0,45 mm	10,02
30	1481-00.900.10	O-Ring 68,26x3,53	O-ring 68,26x3,53	Joint torique 68,26x3,53	3,76
31	1481-00.900.11	Filterdeckel, transparent	Filter cap, transparent	Couvercle de filtre, transparent	16,92
32	1210-00.600.62	Blechschraube 3,5x16-C-H	Sheet metal screw 3,5x16-C-H	Vis à tôle 3,5x19-C-H	0,87
33	1481-00.900.13	Halter	Retainer	Support	3,26
35	1481-00.900.15	Deckel, orange	Covering, orange	Couvercle, orange	7,38
36,37	1481-00.900.16	Rückschlagventil	Non-return valve	Clapet anti-retour	10,01
37	1481-00.900.17	O-Ring 15,47x3,53	O-ring 15,47x3,53	Joint torique 15,47x3,53	1,92
38	1481-00.900.18	Ventilkörper	Valve body	Corps de soupape	5,43
39	1481-00.900.19	O-Ring 36x3	O-ring 36x3	Joint torique 36x3	1,17
40	1481-00.900.20	Ventilkugel, schwarz	Valve ball, black	Bille de soupape, noire	4,28
41	1481-00.900.22	Klammer	Clamp	Clip de fixation	4,69
42-45,73 *	1481-00.911.00	Druckschalter – Set	Electric manometer switch – Set	Interrupteur manométrique – Set	112,87
43,44	7860-00.600.01	Verschlusskappe 1" anthrazit	Sealing cap 1" grey	Capuchon de fermeture 1" gris	4,47
48	1767-00.900.02	Gehäuse, rechts, grau	Housing, right, grey	Carter, droit, gris	25,37
49	1481-00.900.30	Lüftergehäuse	Fan housing	Enveloppe de ventilateur	20,33
50	1481-00.900.31	Netzkabel EU	Mains lead EU	Corden d'alimentation EU	32,78
53	1426-00.900.35	Dichtung	Washer	Joint	4,56
54	1481-00.900.33	Lüfter	Ventilator	Ventilateur	8,21
58	1426-00.900.15	Gummischeibe	Rubber washer	Rondelle caoutchouc	1,87
60	1426-00.900.12	O-Ring 150x5	O-ring 150x5	Joint torique 150x5	4,21
61	1481-00.900.37	Flanschring, schwarz	Flange ring, black	Anneau de bride, noire	7,91
62	1426-00.900.11	Gegenring, kpl.	Opposite ring, cpl.	Contre-anneau, cpl.	7,96
63	1426-00.900.10	Gleitringdichtung, kpl.	Axial face seal, cpl.	Garniture d'étanchéité, cpl.	10,25
64	1775-00.900.04	Turbine	Turbine	Turbine	22,75
65	1487-00.900.17	O-Ring 28x3	O-ring 28x3	Joint torique 28x3	1,92
66	1487-00.900.14	Jetdüse	Jet nozzle	Buse haute pression	18,00
67	1426-00.900.08	Spiralgehäuse	Spiral case	Carter à spirale	16,53
70	1487-00.900.15	Kondensator 20 µF	Capacitor 20 µF	Condensateur 20 µF	26,53
74 *	1481-00.900.41	Schalterabdeckung, kpl.	Switch cover, cpl.	Couvercle de interrupteur, cpl.	18,79
75	1767-00.900.04	Gehäuse, links, grau	Housing, left, grey	Carter, gauche, gris	25,06
76	1433-00.900.20	Schraube M3x20	Screw M3x20	Vis M3x20	0,87
77	1481-00.900.44	Befestigungsplatte	Fixing plate	Plaque de fixation	4,83
78*	1481-00.755.00	Set für Reparatur Druckschalter	Repair set for electric manometer switch	Kit de réparation p. interrupteur manométrique	4,40
79	1481-00.900.46	Deckel für Druckschalter	Cover f. electric manometer switch	Couvercle p. interrupteur manométrique	5,64
80,81	1481-00.900.47	Microschalter für Druckschalter	Micro switch f. electric manometer switch	Microrupteur p. interrupteur manométrique	26,57
		Achtung! Alle mit * gekennzeichneten Teile komplett bestellen und einbauen!	**Attention:** Order and assemble all with * marked parts completely!	**Attention:** Toutes les pièces marquées d'un * sont à commander et monter ensemble!	
		Nur die aufgeführten Teile sind lieferbar!	Only the mentioned spare parts are available!	Seules les pièces indiquées sont disponibles!	

Achtung!! Die Instandsetzung von Elektrogeräten darf nur von einer Elektrofachkraft unter Berücksichtigung der gesetzlichen Vorschriften durchgeführt werden.
Attention!! The repair of electrical products must only be carried out by a qualified electrician in accordance with legal regulations.
Attention!! La réparation des produits électriques ne doit être effectuée que par un électricien qualifié conformément aux dispositions légales.

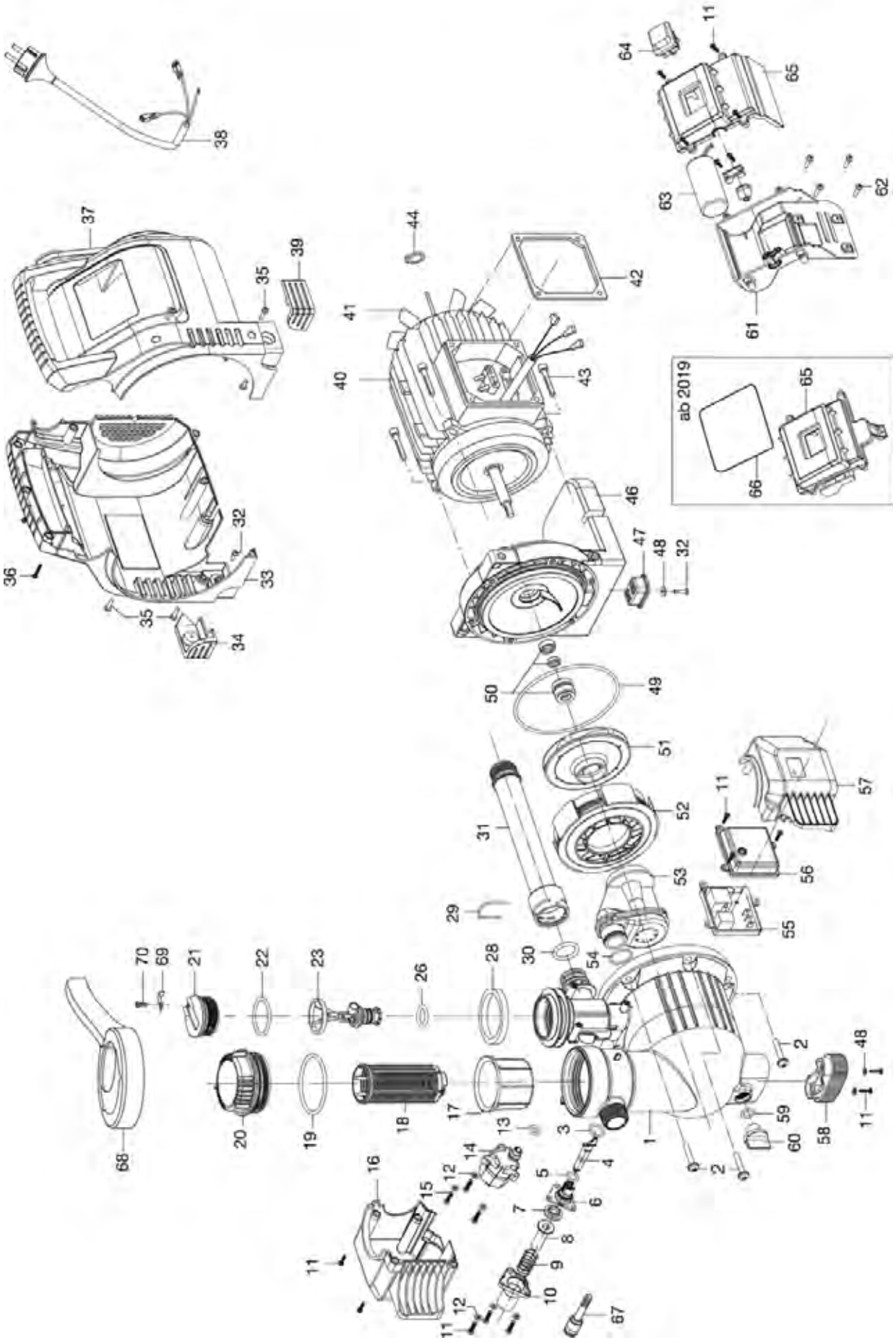
ab 2019

Bild Nr. Picture No.	Ersatzteil-Nr. Spare Part No.	Bezeichnung	Description	Désignation	unverb. Preisempf. EUR / inkl. MwSt.
Art. 1757		**Classic Hauswasserautomat 3500/4E**	**Classic Electronic Pressure Pump 3500/4 E**	**Station de pompage 3500/4E Classic**	
1	1757-00.900.01	Pumpendeckel	Pump cap	Couvercle de pompe	46,08
2	1707-00.900.01	Schraube 6,3x35	Screw 6,3x35	Vis 6,3x35	1,99
3	1757-00.900.02	O-Ring 15x3	O-ring 15x3	Joint torique 15x3	1,05
4-10	1757-00.901.00	Aushebeeinrichtung, kpl.	Lift-out unit	Dispositif d'enlèvement	10,58
11	1732-00.900.40	Schraube 3,5x16	Screw 3,5x16	Vis 3,5x16	0,70
12	1740-00.900.05	U-Scheibe	U-disc	Disque en U	1,38
13	1757-00.900.03	O-Ring 9x3,1	O-ring 9x3,1	Joint torique 9x3,1	1,05
14	1757-00.900.04	Druckschalter	Electric manometer switch	Interrupteur manométrique	47,03
15	1757-00.900.05	Schraube ST4,2x25	Screw ST4,2x25	Joint torique ST4,2x25	1,02
16	1757-00.900.06	Abdeckung, rechts	Cover, right	Couvercle, droite	12,94
17	1732-00.900.06	Becher, weiß	Can, white	Gobelet, blanc	7,04
18	1732-00.900.07	Filter 0,45 mm	Filter 0,45 mm	Filtre 0,45 mm	10,02
19	1757-00.900.07	O-Ring 68x4	O-ring 68x4	Joint torique 68x4	2,46
20	1757-00.900.08	Filterdeckel, transparent	Filter cap, transparent	Couvercle de filtre, transparent	16,21
21	1732-00.900.01	Verschlusskappe	Sealing cap	Capuchon de fermeture	3,68
22	1736-00.900.04	O-Ring 41x4	O-ring 41x4	Joint torique 41x4	1,05
23,26	1757-00.903.00	Rückschlagventil, kpl.	Non-return valve, cpl.	Clapet anti-retour, cpl.	9,89
26	1757-00.900.09	O-Ring 20x4	O-ring 20x4	Joint torique 20x4	1,05
28	1757-00.900.11	Dichtring, groß	Washer, big	Joint, grand	3,74
29	1732-00.900.41	Klammer	Clamp	Clip de fixation	1,80
30	1732-00.900.39	O-Ring 25x4,2	O-ring 25x4,2	Joint torique 25x4,2	1,05
31	1757-00.900.12	Druckrohr	Pressure tube	Tube de pression	14,01
32	1757-00.900.13	Schraube ST4,2x11	Screw ST4,2x11	Joint torique ST4,2x11	0,87
33	1757-00.900.14	Gehäuse, rechts (bis Bj. 2018)	Housing, right (until 2018)	Carter, droit (jusqu'à 2018)	22,73
34	1757-00.900.15	Fuß, rechts	Foot, right	Pied, droite	5,22
35	1707-00.900.10	Schraube 4,2x16	Screw 4,2x16	Vis 4,2x16	0,70
36	1757-00.900.16	Schraube ST3,5x22	Screw ST3,5x22	Joint torique ST3,5x22	0,87
37	1757-00.900.17	Gehäuse, links (bis Bj. 2018)	Housing, left (until 2018)	Carter, gauche (jusqu'à 2018)	22,66
38	1757-00.900.18	Netzkabel EU	Mains lead EU	Cordon d'alimentation EU	27,00
39	1757-00.900.19	Fuß, links	Foot, left	Pied, gauche	5,22
41	1757-00.900.20	Lüfter	Ventilator	Ventilateur	6,72
44	1757-00.900.21	Sicherungsring für Lüfter	Locking ring ventilator	Circlip ventilateur	1,38
47	1757-00.900.22	Fuß	Base	Pied en fonte	4,39
48	1757-00.900.23	Scheibe	Disc	Disque	1,38
49	1757-00.900.24	O-Ring 130x4,2	O-ring 130x4,2	Joint torique 130x4,2	2,57
50	1707-00.900.09	Gleitringdichtung, kpl.	Axial face seal, cpl.	Garniture d'étanchéité, cpl.	14,09
51	1709-00.900.03	Turbine	Turbine	Turbine	18,91
52	1757-00.900.25	Spiralgehäuse	Spiral case	Carter à spirale	11,52
53	1757-00.900.26	Jetdüse	Jet nozzle	Buse haute pression	18,77
54	1707-00.900.05	O-Ring 26,3x2,2	O-ring 26,3x2,2	Joint torique 26,3x2,2	1,05
55	1757-00.900.27	Platine	Control unit	Platine	73,01
56	1757-00.900.28	Platinenabdeckung	Cover	Couvercle	5,51
57	1757-00.900.29	Abdeckung, links	Cover, left	Couvercle, gauche	11,67
58	1757-00.900.30	Puffer, vorne schwarz	Buffer, front black	Butée, avant noir	16,47
59	1757-00.900.31	O-Ring 12x3	O-ring 12x3	Joint torique 12x3	1,05
60	1732-00.900.02	Verschlussschraube, rot	Locking screw, red	Bouchon de fermeture á vis, rouge	2,57
61	1757-00.900.32	Schalterabdeckung, unten	Bottom switch cover	Couvercle de interrupteur, inférieure	10,77
62	1757-00.900.33	Schraube M4x14	Screw M4x14	Vis M4x14	0,87
63	1757-00.900.34	Kondensator 10 µF / 450 V	Capacitor 10 µF / 450 V	Condensateur 10 µF / 450 V	7,68
64	1757-00.900.35	Schalter	Switch	Interrupteur	19,02
65	1757-00.900.36	Schalterabdeckung, oben	Top switch cover	Couvercle de interrupteur, supérieure	10,57
67	1757-00.900.37	Zughilfe	Lift-out unit	Dispositif d'enlèvement	3,49
68	1732-00.901.00	Drehgriff + Einlegeblatt	Turning handle + Addition sheet	Poignée rotative + Feuille intercalaire	5,81
69	1732-00.900.42	Halter	Retainer	Support	1,88
70	1732-00.900.44	Schraube ST 3,5x11	Screw ST 3,5x11	Vis ST 3,5x11	0,70
		ab Baujahr 2019	since 2019	a partir de 2019	
61	1757-00.900.38	Schalterabdeckung, unten	Bottom switch cover	Couvercle de interrupteur, inférieure	12,96
65	1757-00.900.39	Schalterabdeckung, oben	Top switch cover	Couvercle de interrupteur, supérieure	9,64
66	1757-00.900.40	Dichtung	Sealing	Joint	3,93
		Nur die aufgeführten Teile sind lieferbar!	Only the mentioned spare parts are available!	Seules les pièces indiquées sont disponibles!	

Achtung!! Die Instandsetzung von Elektrogeräten darf nur von einer Elektrofachkraft unter Berücksichtigung der gesetzlichen Vorschriften durchgeführt werden.
Attention!! The repair of electrical products must only be carried out by a qualified electrician in accordance with legal regulations.
Attention!! La réparation des produits électriques ne doit être effectuée que par un électricien qualifié conformément aux dispositions légales.

GARDENA Hauswasserautomat 4000/5E Art.-Nr. 1758
Hauswasserautomat 5000/5E LCD Art.-Nr. 1759
smart Pressure Pump Art.-Nr. 19080

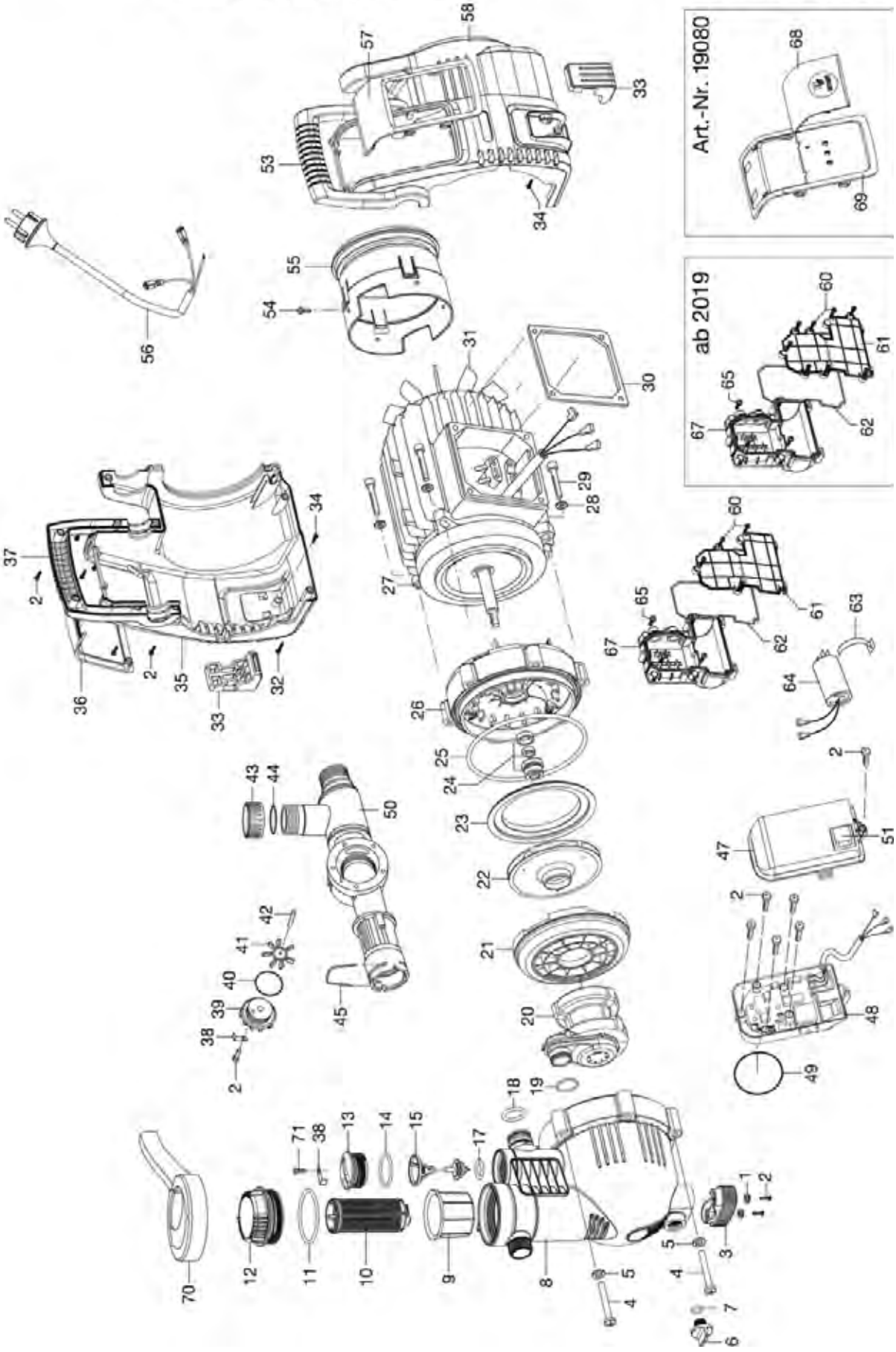

Bild Nr. / Picture No.	Ersatzteil-Nr. / Spare Part No.	Bezeichnung	Description	Désignation	unverb. Preisempf. EUR / inkl. MwSt.
Art. 1758		**Comfort Hauswasserautomat 4000/5E**	**Comfort Electronic Pressure Pump 4000/5 E**	**Station de pompage 4000/5E Comfort**	
		ab Baujahr 2019	since 2019	a partir de 2019	
1	1758-00.900.01	Scheibe	Washer	Disque	1,38
2	1732-00.900.40	Schraube ST3,5x16	Screw ST3,5x16	Vis ST3,5x16	0,70
3	1757-00.900.30	Puffer, vorne schwarz	Buffer, front black	Butée, avant noir	16,47
4	1732-00.900.04	Schraube M8x63	Screw M8x65	Vis M8x65	4,01
5	1732-00.900.36	Scheibe M8	Washer M8	Disque M8	1,38
6	1732-00.900.02	Verschlussschraube, rot	Locking screw, red	Bouchon de fermeture á vis, rouge	2,57
7	1757-00.900.31	O-Ring 12x3	O-ring 12x3	Joint torique 12x3	1,05
8	1758-00.900.02	Pumpendeckel	Pump cap	Couvercle de pompe	57,01
9	1732-00.900.06	Becher, weiß	Can, white	Gobelet, blanc	7,04
10	1732-00.900.07	Filter 0,45 mm	Filter 0,45 mm	Filtre 0,45 mm	10,02
11	1757-00.900.07	O-Ring 68x4	O-ring 68x4	Joint torique 68x4	2,46
12	1757-00.900.08	Filterdeckel, transparent	Filter cap, transparent	Couvercle de filtre, transparent	16,21
13	1732-00.900.01	Verschlusskappe	Sealing cap	Capuchon de fermeture	3,68
14	1732-00.900.38	O-Ring 41x3,55	O-ring 41x3,55	Joint torique 41x3,55	1,05
15,17	1758-00.901.00	Rückschlagventil, kpl.	Non-return valve, cpl.	Clapet anti-retour, cpl.	10,13
17	1757-00.900.09	O-Ring 20x4	O-ring 20x4	Joint torique 20x4	1,05
18	1732-00.900.39	O-Ring 25x4,2	O-ring 25x4,2	Joint torique 25x4,2	1,05
19	1707-00.900.05	O-Ring 26,3x2,2	O-ring 26,3x2,2	Joint torique 26,3x2,2	1,05
20	1732-00.900.29	Jetdüse	Jet nozzle	Buse haute pression	26,03
21	1758-00.900.03	Spiralgehäuse	Spiral case	Carter à spirale	17,34
22	1732-00.900.12	Turbine	Turbine	Turbine	20,66
23	1732-00.900.17	Flanschring, schwarz	Flange ring, black	Anneau de bride, noire	8,00
24	1758-00.900.04	Gleitringdichtung, kpl.	Axial face seal, cpl.	Garniture d'étanchéité, cpl.	20,21
25	1758-00.900.05	O-Ring 160x5,5	O-ring 160x5,5	Joint torique 160x5,5	5,93
31	1758-00.900.06	Lüfter	Ventilator	Ventilateur	7,38
32	1757-00.900.16	Schraube ST3,5x22	Screw ST3,5x22	Joint torique ST3,5x22	0,87
33	1758-00.900.07	Fuß	Foot	Pied	8,14
34	1758-00.900.08	Schraube ST3,5x14	Screw ST3,5x14	Joint torique ST3,5x14	0,70
35	1758-00.900.09	Gehäuse rechts, türkis (bis Bj. 2018)	Housing right, turquoise (until 2018)	Carter droite, turquoise (jusqu'à 2018)	26,16
36	1758-00.900.10	Gehäuseabdeckung rechts, schwarz (bis Bj. 2018)	Cover right, black (until Bj. 2018)	Couvercle droite, noir (jusqu'à 2018)	9,51
37	1758-00.900.11	Griff, rechts	Handle, right	Poignée, droite	8,28
38	1732-00.900.42	Halter	Retainer	Support	1,88
39	1732-00.900.20	Sensordeckel	Sensor cap	Couvercle de sonde	7,50
40	1732-00.900.21	O-Ring 47,5x3,55	O-ring 47,5x3,55	Joint torique 47,5x3,55	1,05
41	1734-00.900.01	Impeller	Impeller	Impeller	5,85
42	1734-00.900.02	Achse	Axle	Axe	2,55
43	1758-00.900.12	Verschlusskappe	Sealing cap	Capuchon de fermeture	2,55
44	1732-00.900.23	O-Ring 22x3,5	O-ring 22x3,5	Joint torique 22x3,5	1,05
45	1732-00.900.41	Klammer	Clamp	Clip de fixation	1,80
47	1758-00.900.28	Schalterabdeckung	Switch cover	Couvercle de interrupteur	11,16
48	1758-00.900.31	Platine	Control unit	Platine	78,39
49	1732-00.900.32	O-Ring 49x3,55	O-ring 49x3,55	Joint torique 49x3,55	1,05
50	1758-00.900.15	Druckschaltergehäuse	Housing for electric manometer switch	Logement d'interrupteur manométrique	23,44
51	1757-00.900.35	Schalter	Switch	Interrupteur	19,02
53	1758-00.900.16	Griff, links	Handle, left	Poignée, gauche	8,28
54	1758-00.900.17	Schraube M4x8	Srew M4x8	Vis M4x8	0,70
55	1758-00.900.18	Lüftergehäuse	Fan housing	Enveloppe de ventilateur	15,09
56	1758-00.900.19	Netzkabel EU	Mains lead EU	Cordon d'alimentation EU	27,00
57	1758-00.900.20	Gehäuseabdeckung links, schwarz (bis Bj. 2018)	Cover left, black (until 2018)	Couvercle gauche, noir (jusqu'à 2018)	6,56
58	1758-00.900.21	Gehhäuse links, türkis (bis Bj. 2018)	Housing left, turquoise (until 2018)	Carter gauche, turquoise (jusqu'à 2018)	25,97
60	1707-00.900.16	Schraube ST4,2x14	Screw ST4,2x14	Vis ST4,2x14	0,87
61	1758-00.900.37	Abdeckung	Cover	Couvercle	8,57
62	1758-00.900.36	Dichtung	Washer	Joint	3,93
63	1758-00.900.24	Halteclip	Clamp	Clip de fixation	1,80
64	1758-00.900.25	Kondensator 16 µF / 450 V	Capacitor 16 µF / 450 V	Condensateur 16 µF / 450 V	9,97
65	1758-00.900.26	Schraube ST4,2x8	Screw ST4,2x8	Vis ST4,2x8	0,70
67	1758-00.900.33	Gehäuse	Housing	Carter	11,52
70	1732-00.901.00	Drehgriff + Einlegeblatt	Turning handle + Addition sheet	Poignée rotative + Feuille intercalaire	5,81
71	1732-00.900.44	Schraube ST 3,5x11	Screw ST 3,5x11	Vis ST 3,5x11	0,70
		bis Baujahr 2018	until 2018	jusqu'a 2018	
47	1758-00.900.13	Schalterabdeckung	Switch cover	Couvercle de interrupteur	11,10
48	1758-00.900.14	Platine	Control unit	Platine	78,58
61	1758-00.900.22	Abdeckung	Cover	Couvercle	6,85
62	1758-00.900.23	Dichtung	Washer	Joint	3,53
67	1758-00.900.27	Gehäuse	Housing	Carter	11,14
Art. 1759		**Comfort Hauswasserautomat 5000/5E LCD**	**Comfort Electronic Pressure Pump 5000/5E LCD**	**Station de pompage 5000/5E LCD Comfort**	
		ab Baujahr 2019	since 2019	a partir de 2019	
47	1759-00.900.06	Schalterabdeckung	Switch cover	Couvercle de interrupteur	63,82
48	1759-00.900.07	Platine	Control unit	Platine	88,13
61	1758-00.900.37	Abdeckung	Cover	Couvercle	8,57
62	1758-00.900.36	Dichtung	Washer	Joint	3,93
67	1758-00.900.33	Gehäuse	Housing	Carter	11,52
		bis Baujahr 2018	until 2018	jusqu'à 2018	
20	1759-00.900.01	Jetdüse	Jet nozzle	Buse haute pression	26,85
22	1734-00.900.03	Turbine	Turbine	Turbine	21,54
47	1759-00.900.02	Schalterabdeckung mit Elektronik	Switch cover with electronic	Couvercle de interrupteur avec électronique	63,99
48	1759-00.900.03	Platine	Control unit	Platine	88,39
60	1759-00.900.04	Sicherheitsschraube ST3,5x16	Safety screw ST3,5x16	Vis de sécurité ST3,5x16	1,58
64	1759-00.900.05	Kondensator 25 µF / 450 V	Capacitor 25 µF / 450 V	Condensateur 25 µF / 450 V	12,44
65	1707-00.900.16	Schraube ST4,2x14	Screw ST4,2x14	Vis ST4,2x14	0,87
		Alle anderen Teile wie bei Art. 1758	All other spare parts see art. 1758	Pour toutes les autres pièces voir réf. 1758	
Art. 19080		**smart Pressure Pump**	**smart Pressure Pump**	**smart Pressure Pump**	
		ab Baujahr 2019	since 2019	a partir de 2019	
47	19080-00.641.00	Abdeckung smart Elektronik	Cover	Couvercle	74,82
48	19080-00.625.00	smart Elektronik	smart Electronic	smart Electronique	88,13
61	1758-00.900.37	Abdeckung	Cover	Couvercle	8,57
62	1758-00.900.36	Dichtung	Washer	Joint	3,93
67	1758-00.900.33	Gehäuse	Housing	Carter	11,52
		bis Baujahr 2018	until 2018	jusqu'à 2018	
20	1759-00.900.01	Jetdüse	Jet nozzle	Buse haute pression	26,85
22	1734-00.900.03	Turbine	Turbine	Turbine	21,54
35	19080-00.650.03	Gehäuse rechts, schwarz (bis Bj. 2018)	Housing right, black (until 2018)	Carter droite, noir (jusqu'à 2018)	26,18
47	19080-00.640.00	Abdeckung smart Elektronik (bis Bj. 2018)	Cover (until 2018)	Couvercle (jusqu'à 2018)	69,03
48	19080-00.624.00	smart Elektronik	smart Electronic	smart Electronique	81,11
58	19080-00.650.01	Gehäuse links, schwarz (bis Bj. 2018)	Housing left, black (until 2018)	Carter gauche, noir (jusqu'à 2018)	26,06
60	1759-00.900.04	Sicherheitsschraube ST3,5x16	Safety screw ST3,5x16	Vis de sécurité ST3,5x16	1,58
64	1759-00.900.05	Kondensator 25 µF / 450 V	Capacitor 25 µF / 450 V	Condensateur 25 µF / 450 V	12,44
65	1707-00.900.16	Schraube ST4,2x14	Screw ST4,2x14	Vis ST4,2x14	0,87
68	19080-00.650.02	Blende smart Elektronik	Screen	Écran	3,34
69	19080-00.650.04	Gehäuseabdeckung links, türkis	Cover left, turquoise	Couvercle gauche, turquoise	7,76
		Alle anderen Teile wie bei Art. 1758	All other spare parts see art. 1758	Pour toutes les autres pièces voir réf. 1758	
		Nur die aufgeführten Teile sind lieferbär!	Only the mentioned spare parts are available!	Seules les pièces indiquées sont disponibles!	

Achtung!! Die Instandsetzung von Elektrogeräten darf nur von einer Elektrofachkraft unter Berücksichtigung der gesetzlichen Vorschriften durchgeführt werden.
Attention!! The repair of electrical products must only be carried out by a qualified electrician in accordance with legal regulations.
Attention!! La réparation des produits électriques ne doit être effectuée que par un électricien qualifié conformément aux dispositions légales.

GARDENA Hauswasserautomat 6000/6E LCD

Art.-Nr. 1760
bis Feb. 2015

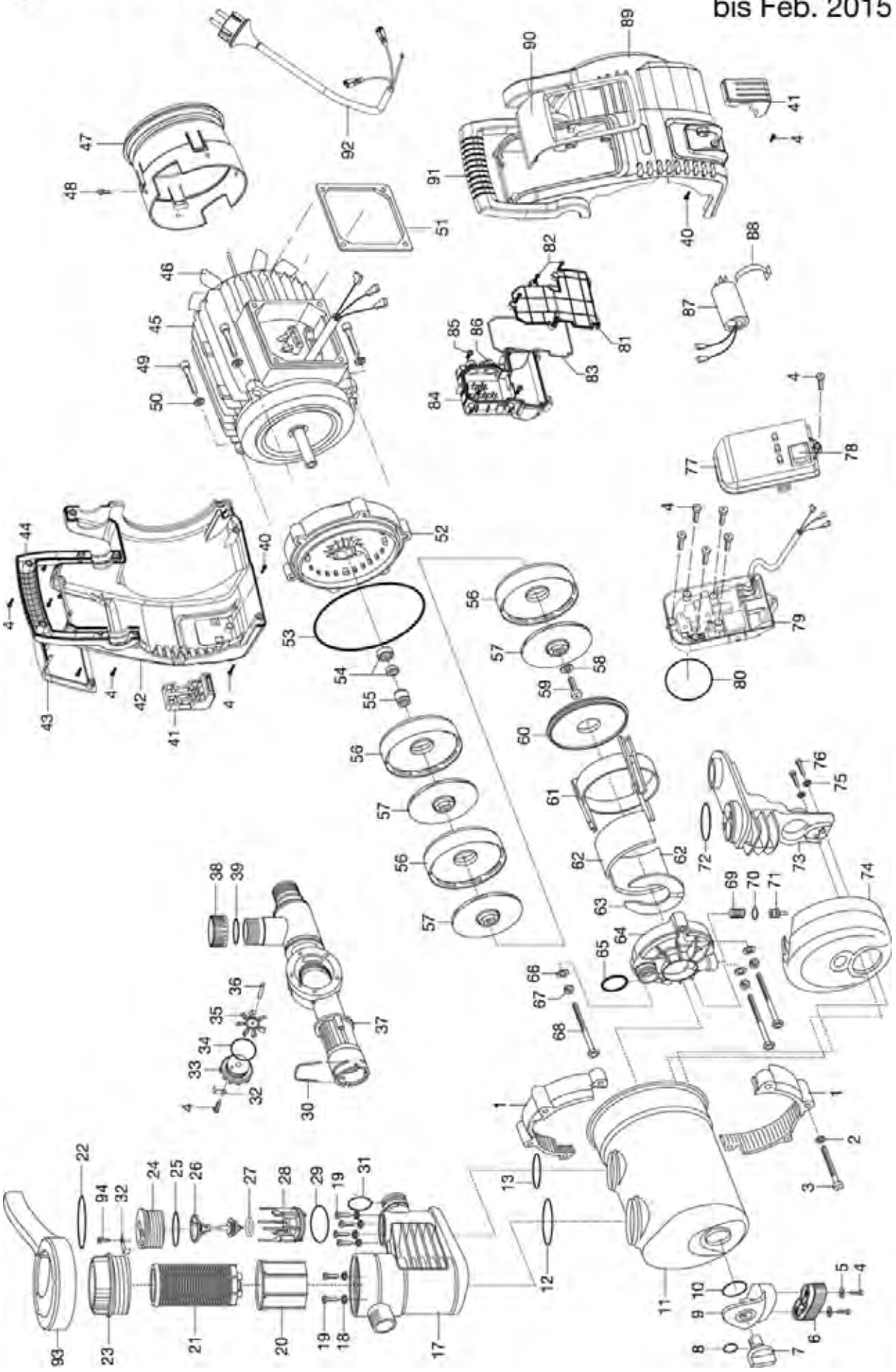

Bild Nr. / Picture No.	Ersatzteil-Nr. / Spare Part No.	Bezeichnung	Description	Désignation	unverb. Preisempf. EUR / inkl. MwSt.
Art. 1760		**Premium Hauswasserautomat 6000/6E LCD Inox**	**Premium Electronic Pressure Pump 6000/6E LCD inox**	**Station de pompage 6000/6E inox LCD Premium**	
		bis 02/2015	until 02/2015	jusqu'à 02/2015	
1	1736-00.900.01	Spannring	Straining ring	Anneau tendeur	9,53
2	1732-00.900.36	Scheibe M8	Washer M8	Disque M8	1,38
3	1732-00.900.04	Schraube M8x65	Screw M8x65	Vis M8x65	4,01
4	1732-00.900.40	Schraube 3,5x16	Screw 3,5x16	Vis 3,5x16	0,70
5	1426-00.900.17	Scheibe	Disc	Disque	1,38
6	1481-00.900.01	Puffer vorne, schwarz	Buffer in front, black	Butée avant, noire	15,49
7	1732-00.900.02	Verschlussschraube, rot	Locking screw, red	Bouchon de fermeture á vis, rouge	2,57
8	1757-00.900.31	O-Ring 12x3	O-ring 12x3	Joint torique 12x3	1,05
9	1487-00.900.01	Pufferträger	Buffer support	Support de amortisseur	11,85
10	1736-00.900.29	O-Ring 39x3,55	O-ring 39x3,55	Joint torique 39x3,55	1,05
11	1736-00.900.02	Pumpendeckel inox	Pump cap inox	Couvercle de pompe inox	105,56
12	1760-00.900.14	O-Ring 51x4	O-ring 51x4	Joint torique 51x4	1,17
13	1736-00.900.04	O-Ring 41x4	O-ring 41x4	Joint torique 41x4	1,05
18	1740-00.900.05	U-Scheibe	Washer	Disque	1,38
19	1736-00.900.25	Schraube ST4,7x16	Screw ST4,7x16	Vis ST4,7x16	0,87
20	1732-00.900.06	Becher, weiß	Can, white	Gobelet, blanc	7,04
21	1732-00.900.07	Filter 0,45 mm	Filter 0,45 mm	Filtre 0,45 mm	10,02
22	1757-00.900.07	O-Ring 68x4	O-ring 68x4	Joint torique 68x4	2,46
23	1757-00.900.08	Filterdeckel, transparent	Filter cap, transparent	Couvercle de filtre, transparent	16,21
24	1732-00.900.01	Verschlusskappe	Sealing cap	Capuchon de fermeture	3,68
25	1732-00.900.38	O-Ring 41x3,55	O-ring 41x3,55	Joint torique 41x3,55	1,05
26,27	1760-00.900.07	Rückschlagventil, kpl.	Non-return valve, cpl.	Clapet anti-retour, cpl.	14,48
27	1757-00.900.09	O-Ring 20x4	O-ring 20x4	Joint torique 20x4	1,05
28	1760-00.900.08	Ventilsitz	Valve seating	Siège de soupape	7,00
29	1760-00.900.22	O-Ring 32x2,65	O-ring 32x2,65	Joint torique 32x2,65	1,05
30	1732-00.900.41	Klammer	Clamp	Clip de fixation	1,80
31	1732-00.900.39	O-Ring 25x4,2	O-ring 25x4,2	Joint torique 25x4,2	1,05
32	1732-00.900.42	Halter	Retainer	Support	1,88
33	1732-00.900.20	Sensordeckel	Sensor cap	Couvercle de sonde	7,50
34	1732-00.900.21	O-Ring 47,5x3,55	O-ring 47,5x3,55	Joint torique 47,5x3,55	1,05
35	1734-00.900.01	Impeller	Impeller	Impeller	5,85
36	1734-00.900.02	Achse	Axle	Axe	2,55
37	1758-00.900.15	Druckschaltergehäuse	Housing for electric manometer switch	Logement d'interrupteur manométrique	23,44
38	1758-00.900.12	Verschlusskappe	Sealing cap	Capuchon de fermeture	2,55
39	1732-00.900.23	O-Ring 22x3,5	O-ring 22x3,5	Joint torique 22x3,5	1,05
40	1758-00.900.08	Schraube ST3,5x14	Screw ST3,5x14	Joint torique ST3,5x14	0,70
41	1758-00.900.07	Fuß	Foot	Pied	8,14
42	1760-00.900.09	Gehäuse rechts, schwarz	Housing right, black	Carter droite, noir	26,01
43	1760-00.900.10	Gehäuseabdeckung rechts, silber	Cover right, silver	Couvercle droite, argentin	9,37
44	1758-00.900.11	Griff, rechts	Handle, right	Poignée, droite	8,28
46	1758-00.900.06	Lüfter	Ventilator	Ventilateur	7,38
47	1758-00.900.18	Lüftergehäuse	Fan housing	Enveloppe de ventilateur	15,09
48	1758-00.900.17	Schraube M4x8	Screw M4x8	Vis M4x8	0,70
53	1736-00.900.28	O-Ring 160x6,7	O-ring 160x6,7	Joint torique 160x6,7	4,64
54,55	1758-00.900.04	Gleitringdichtung kpl.	Axial face seal, cpl.	Garniture d'étanchéité, cpl.	20,21
56	1736-00.900.31	Turbinenaufnahme	Turbine admission	Logement de turbine	17,11
57	1736-00.900.30	Turbine	Turbine	Turbine	16,05
58	1736-00.900.09	U-Scheibe	Washer	Disque	1,55
59	1736-00.900.10	Schraube M6x12	Screw M6x12	Vis M6x12	1,19
60	1736-00.900.32	Impellerdeckel	Impeller cap	Couvercle de impeller	10,66
61	1760-00.900.11	Turbinenhalter	Holder for turbine	Support pour tubine	11,84
62	1736-00.900.13	Druckkompensator	Pressure compensator	Compensateur de pression	6,85
63	1736-00.900.14	Druckkompensator	Pressure compensator	Compensateur de pression	7,62
64	1736-00.900.15	Ansaugventilgehäuse	Suction valve housing	Carter de soupape d'aspiration	20,05
65	1707-00.900.05	O-Ring 26,3x2,2	O-ring 26,3x2,2	Joint torique 26,3x2,2	1,05
66	1736-00.900.17	U-Scheibe M5	Washer M5	Disque M5	1,38
67	1736-00.900.16	Sicherungsring	Locking ring	Circlip	1,38
68	1736-00.900.18	Schraube ST4,7x158	Screw ST4,7x158	Vis ST4,7x158	2,65
69	1736-00.900.19	Feder	Spring	Ressort	2,00
70	1760-00.900.13	O-Ring 12x3,55	O-ring 12x3,55	Joint torique 12x3,55	1,05
71	1736-00.900.21	Saugventil	Suction valve	Soupape d'aspiration	1,99
72	1760-00.900.05	O-Ring 45x2,65	O-ring 45x2,65	Joint torique 45x2,65	1,05
74	1736-00.900.22	Druckkompensator	Pressure compensator	Compensateur de pression	35,20
75	1740-00.900.05	U-Scheibe	Washer	Disque	1,38
76	1736-00.900.25	Schraube 4,7x16	Screw 4,7x16	Vis 4,7x16	0,87
77	1760-00.900.15	Schalterabdeckung	Switch cover	Couvercle de interrupteur	63,99
78	1757-00.900.35	Schalter	Switch	Interrupteur	19,02
79	1760-00.900.16	Platine	Control unit	Platine	89,33
80	1732-00.900.32	O-Ring 49x3,55	O-ring 49x3,55	Joint torique 49x3,55	1,05
81	1758-00.900.22	Abdeckung	Cover	Couvercle	6,85
82	1759-00.900.04	Sicherheitsschraube ST3,5x16	Safety screw ST3,5x16	Vis de sécurité ST3,5x16	1,58
83	1758-00.900.23	Dichtung	Washer	Joint	3,53
84	1758-00.900.27	Gehäuse	Housing	Carter	11,14
85	1707-00.900.16	Schraube ST4,2x14	Screw ST4,2x14	Vis ST4,2x14	0,87
87	1759-00.900.05	Kondensator 25 µF / 450 V	Capacitor 25 µF / 450 V	Condensateur 25 µF / 450 V	12,44
88	1758-00.900.24	Halteclip	Clamp	Clip de fixation	1,80
89	1760-00.900.17	Gehäuse links, schwarz	Housing left, black	Carter gauche, noir	25,86
90	1760-00.900.18	Gehäuseabdeckung links, silber	Cover left, silver	Couvercle gauche, argentin	6,43
91	1758-00.900.16	Griff, links	Handle, left	Poignée, gauche	8,28
92	1758-00.900.19	Netzkabel EU	Mains lead EU	Cordon d'alimentation EU	27,00
93	1732-00.901.00	Drehgriff + Einlegeblatt	Turning handle + Addition sheet	Poignée rotative + Feuille intercalaire	5,81
94	1732-00.900.44	Schraube ST3,5x11	Screw ST3,5x11	Vis ST3,5x11	0,70
		Nur die aufgeführten Teile sind lieferbar!	Only the mentioned spare parts are available!	Seules les pièces indiquées sont disponibles!	

Achtung!! Die Instandsetzung von Elektrogeräten darf nur von einer Elektrofachkraft unter Berücksichtigung der gesetzlichen Vorschriften durchgeführt werden.
Attention!! The repair of electrical products must only be carried out by a qualified electrician in accordance with legal regulations.
Attention!! La réparation des produits électriques ne doit être effectuée que par un électricien qualifié conformément aux dispositions légales.

GARDENA Hauswasserautomat 6000/6E LCD

Art.-Nr. 1760
ab März 2015

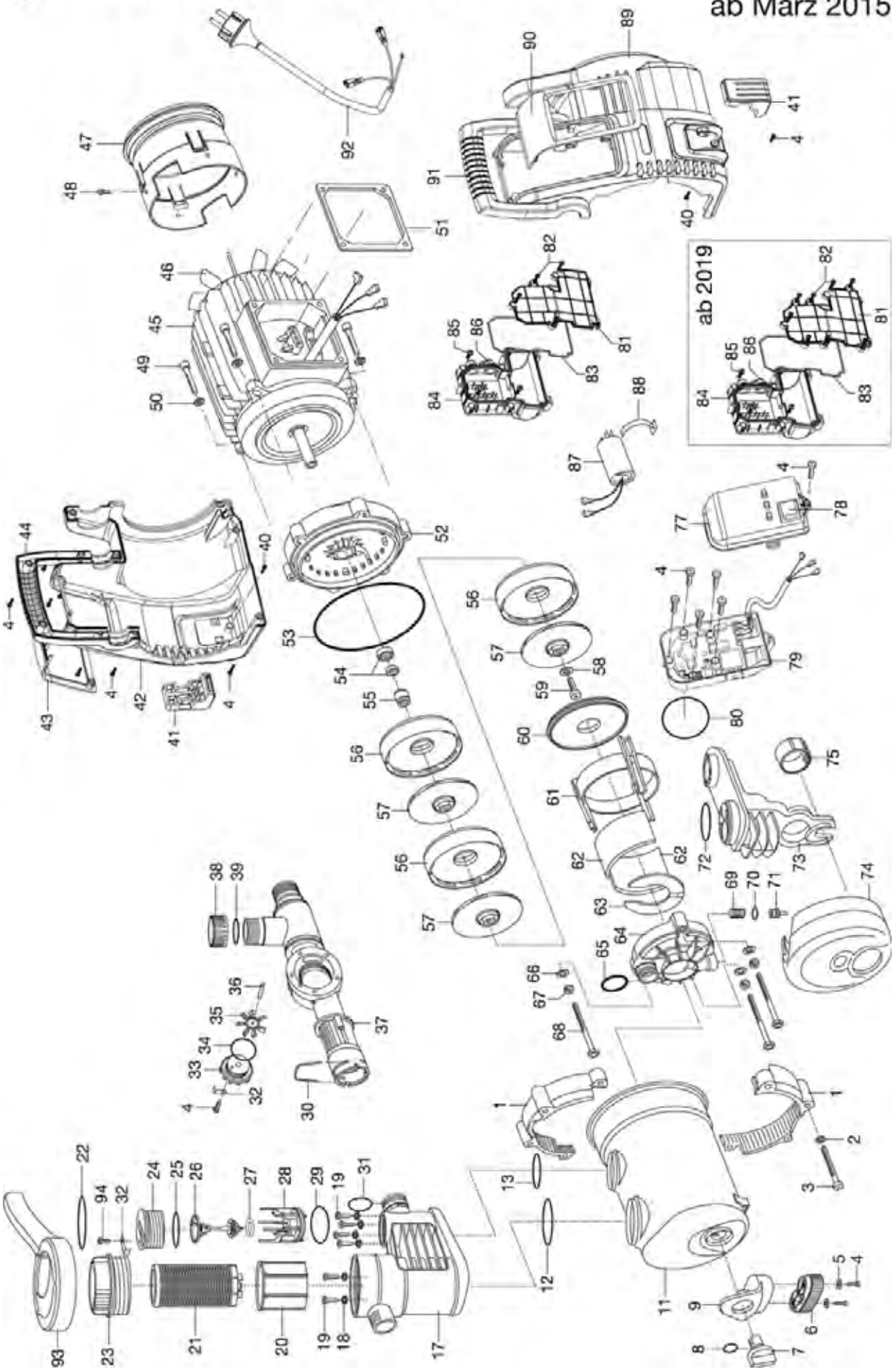

Bild Nr. / Picture No.	Ersatzteil-Nr. / Spare Part No.	Bezeichnung	Description	Désignation	unverb. Preisempf. EUR / inkl. MwSt.
Art. 1760		**Premium Hauswasserautomat 6000/6E LCD Inox**	**Premium Electronic Pressure Pump 6000/6E LCD inox**	**Station de pompage 6000/6E inox LCD Premium**	
		ab Baujahr 2019	since 2019	a partir de 2019	
1	1736-00.900.01	Spannring	Straining ring	Anneau tendeur	9,53
2	1732-00.900.36	Scheibe M8	Washer M8	Disque M8	1,38
3	1732-00.900.04	Schraube M8x65	Screw M8x65	Vis M8x65	4,01
4	1760-00.900.01	Schraube M4x14	Screw M4x14	Vis M4x14	0,70
5	1758-00.900.01	U-Scheibe	Washer	Disque	1,38
6	1757-00.900.30	Puffer, vorne schwarz	Buffer, front black	Butée, avant noir	16,47
7	1732-00.900.02	Verschlussschraube, rot	Locking screw, red	Bouchon de fermeture á vis, rouge	2,57
8	1757-00.900.31	O-Ring 12x3	O-ring 12x3	Joint torique 12x3	1,05
9	1760-00.900.02	Pufferträger	Buffer support	Support de amortisseur	9,76
11	1760-00.900.04	Pumpendeckel inox	Pump cap inox	Couvercle de pompe inox	101,66
12	1760-00.900.14	O-Ring 51x4	O-ring 51x4	Joint torique 51x4	1,17
13	1736-00.900.04	O-Ring 41x4	O-ring 41x4	Joint torique 41x4	1,05
17	1760-00.900.21	Filtergehäuse	Filter case	Carter de filtre	29,63
18	1740-00.900.05	U-Scheibe	Washer	Disque	1,38
19	1736-00.900.25	Schraube ST4,7x16	Screw ST4,7x16	Vis ST4,7x16	0,87
20	1732-00.900.06	Becher, weiß	Can, white	Gobelet, blanc	7,04
21	1732-00.900.07	Filter 0,45 mm	Filter 0,45 mm	Filtre 0,45 mm	10,02
22	1757-00.900.07	O-Ring 68x4	O-ring 68x4	Joint torique 68x4	2,46
23	1757-00.900.08	Filterdeckel, transparent	Filter cap, transparent	Couvercle de filtre, transparent	16,21
24	1732-00.900.01	Verschlusskappe	Sealing cap	Capuchon de fermeture	3,68
25	1732-00.900.38	O-Ring 41x3,55	O-ring 41x3,55	Joint torique 41x3,55	1,05
26,27	1760-00.900.07	Rückschlagventil, kpl.	Non-return valve, cpl.	Clapet anti-retour, cpl.	14,48
27	1757-00.900.09	O-Ring 20x4	O-ring 20x4	Joint torique 20x4	1,05
28	1760-00.900.08	Ventilsitz	Valve seating	Siège de soupape	7,00
29	1760-00.900.22	O-Ring 32x2,65	O-ring 32x2,65	Joint torique 32x2,65	1,05
30	1732-00.900.41	Klammer	Clamp	Clip de fixation	1,80
31	1732-00.900.39	O-Ring 25x4,2	O-ring 25x4,2	Joint torique 25x4,2	1,05
32	1732-00.900.42	Halter	Retainer	Support	1,88
33	1732-00.900.20	Sensordeckel	Sensor cap	Couvercle de sonde	7,50
34	1732-00.900.21	O-Ring 47,5x3,55	O-ring 47,5x3,55	Joint torique 47,5x3,55	1,05
35	1734-00.900.01	Impeller	Impeller	Impeller	5,85
36	1734-00.900.02	Achse	Axle	Axe	2,55
37	1758-00.900.15	Druckschaltergehäuse	Housing for electric manometer switch	Logement d'interrupteur manométrique	23,44
38	1758-00.900.12	Verschlusskappe	Sealing cap	Capuchon de fermeture	2,55
39	1732-00.900.23	O-Ring 22x3,5	O-ring 22x3,5	Joint torique 22x3,5	1,05
40	1758-00.900.08	Schraube ST3,5x14	Screw ST3,5x14	Joint torique ST3,5x14	0,70
41	1758-00.900.07	Fuß	Foot	Pied	8,14
42	1760-00.900.09	Gehäuse rechts, schwarz (bis Bj. 2018)	Housing right, black (until 2018)	Carter droite, noir (jusqu'à 2018)	26,01
43	1760-00.900.10	Gehäuseabdeckung rechts, silber (bis Bj. 2018)	Cover right, silver (until 2018)	Couvercle droite, argentin (jusqu'à 2018)	9,37
44	1758-00.900.11	Griff, rechts	Handle, right	Poignée, droite	8,28
46	1758-00.900.06	Lüfter	Ventilator	Ventilateur	7,38
47	1758-00.900.18	Lüftergehäuse	Fan housing	Enveloppe de ventilateur	15,09
48	1758-00.900.17	Schraube M4x8	Screw M4x8	Vis M4x8	0,70
53	1736-00.900.28	O-Ring 160x6,7	O-ring 160x6,7	Joint torique 160x6,7	4,64
54,55	1758-00.900.04	Gleitringdichtung kpl.	Axial face seal, cpl.	Garniture d'étanchéité, cpl.	20,21
56	1736-00.900.31	Turbinenaufnahme	Turbine admission	Logement de turbine	17,11
57	1736-00.900.30	Turbine	Turbine	Turbine	16,05
58	1736-00.900.09	U-Scheibe	Washer	Disque	1,55
59	1736-00.900.10	Schraube M6x12	Screw M6x12	Vis M6x12	1,19
60	1736-00.900.32	Impellerdeckel	Impeller cap	Couvercle de impeller	10,66
61	1760-00.900.11	Turbinenhalter	Holder for turbine	Support pour tubine	11,84
62	1736-00.900.13	Druckkompensator	Pressure compensator	Compensateur de pression	6,85
63	1736-00.900.14	Druckkompensator	Pressure compensator	Compensateur de pression	7,62
64	1736-00.900.15	Ansaugventilgehäuse	Suction valve housing	Carter de soupape d'aspiration	20,05
65	1707-00.900.05	O-Ring 26,3x2,2	O-ring 26,3x2,2	Joint torique 26,3x2,2	1,05
66	1736-00.900.17	U-Scheibe M5	Washer M5	Disque M5	1,38
67	1736-00.900.16	Sicherungsring	Locking ring	Circlip	1,38
68	1736-00.900.18	Schraube ST4,7x158	Screw ST4,7x158	Vis ST4,7x158	2,65
69	1736-00.900.19	Feder	Spring	Ressort	2,00
70	1760-00.900.13	O-Ring 12x3,55	O-ring 12x3,55	Joint torique 12x3,55	1,05
71	1736-00.900.21	Saugventil	Suction valve	Soupape d'aspiration	1,99
72	1760-00.900.05	O-Ring 45x2,65	O-ring 45x2,65	Joint torique 45x2,65	1,05
73	1760-00.900.23	Halterung	Retainer	Crochet	16,48
74	1736-00.900.22	Druckkompensator	Pressure compensator	Compensateur de pression	35,20
75	1760-00.900.24	Druckring	Thrust collar	Bague de serrage	2,71
77	1760-00.900.25	Schalterabdeckung	Switch cover	Couvercle de interrupteur	63,82
78	1757-00.900.35	Schalter	Switch	Interrupteur	19,02
79	1760-00.900.26	Platine	Control unit	Platine	89,07
80	1732-00.900.32	O-Ring 49x3,55	O-ring 49x3,55	Joint torique 49x3,55	1,05
81	1758-00.900.37	Abdeckung	Cover	Couvercle	8,57
82	1759-00.900.04	Sicherheitsschraube ST3,5x16	Safety screw ST3,5x16	Vis de sécurité ST3,5x16	1,58
83	1758-00.900.36	Dichtung	Washer	Joint	3,93
84	1758-00.900.33	Gehäuse	Housing	Carter	11,52
85	1707-00.900.16	Schraube ST4,2x14	Screw ST4,2x14	Vis ST4,2x14	0,87
87	1759-00.900.05	Kondensator 25 µF / 450 V	Capacitor 25 µF / 450 V	Condensateur 25 µF / 450 V	12,44
88	1758-00.900.24	Halteclip	Clamp	Clip de fixation	1,80
89	1760-00.900.17	Gehäuse links, schwarz (bis Bj. 2018)	Housing left, black (until 2018)	Carter gauche, noir (jusqu'à 2018)	25,86
90	1760-00.900.18	Gehäuseabdeckung links, silber (bis Bj. 2018)	Cover left, silver (until 2018)	Couvercle gauche, argentin (jusqu'à 2018)	6,43
91	1758-00.900.16	Griff, links	Handle, left	Poignée, gauche	8,28
92	1758-00.900.19	Netzkabel EU	Mains lead EU	Cordon d'alimentation EU	27,00
93	1732-00.901.00	Drehgriff + Einlegeblatt	Turning handle + Addition sheet	Poignée rotative + Feuille intercalaire	5,81
94	1732-00.900.44	Schraube ST3,5x11	Screw ST3,5x11	Vis ST3,5x11	0,70
		ab Baujahr 03/2015	since 03/2015	A partir de 03/2015	
77	1760-00.900.15	Schalterabdeckung	Switch cover	Couvercle de interrupteur	63,99
79	1760-00.900.16	Platine	Control unit	Platine	89,33
81	1758-00.900.22	Abdeckung	Cover	Couvercle	6,85
83	1758-00.900.23	Dichtung	Washer	Joint	3,53
84	1758-00.900.27	Gehäuse	Housing	Carter	11,14
		Nur die aufgeführten Teile sind lieferbar!	Only the mentioned spare parts are available!	Seules les pièces indiquées sont disponibles!	

Achtung!! Die Instandsetzung von Elektrogeräten darf nur von einer Elektrofachkraft unter Berücksichtigung der gesetzlichen Vorschriften durchgeführt werden.
Attention!! The repair of electrical products must only be carried out by a qualified electrician in accordance with legal regulations.
Attention!! La réparation des produits électriques ne doit être effectuée que par un électricien qualifié conformément aux dispositions légales.

GARDENA Hauswasserautomat 4000/4 LCD Art.-Nr. 1763
Hauswasserautomat 4000/5 LCD Art.-Nr. 1765
Hauswasserautomat 5000/5 LCD Art.-Nr. 1767

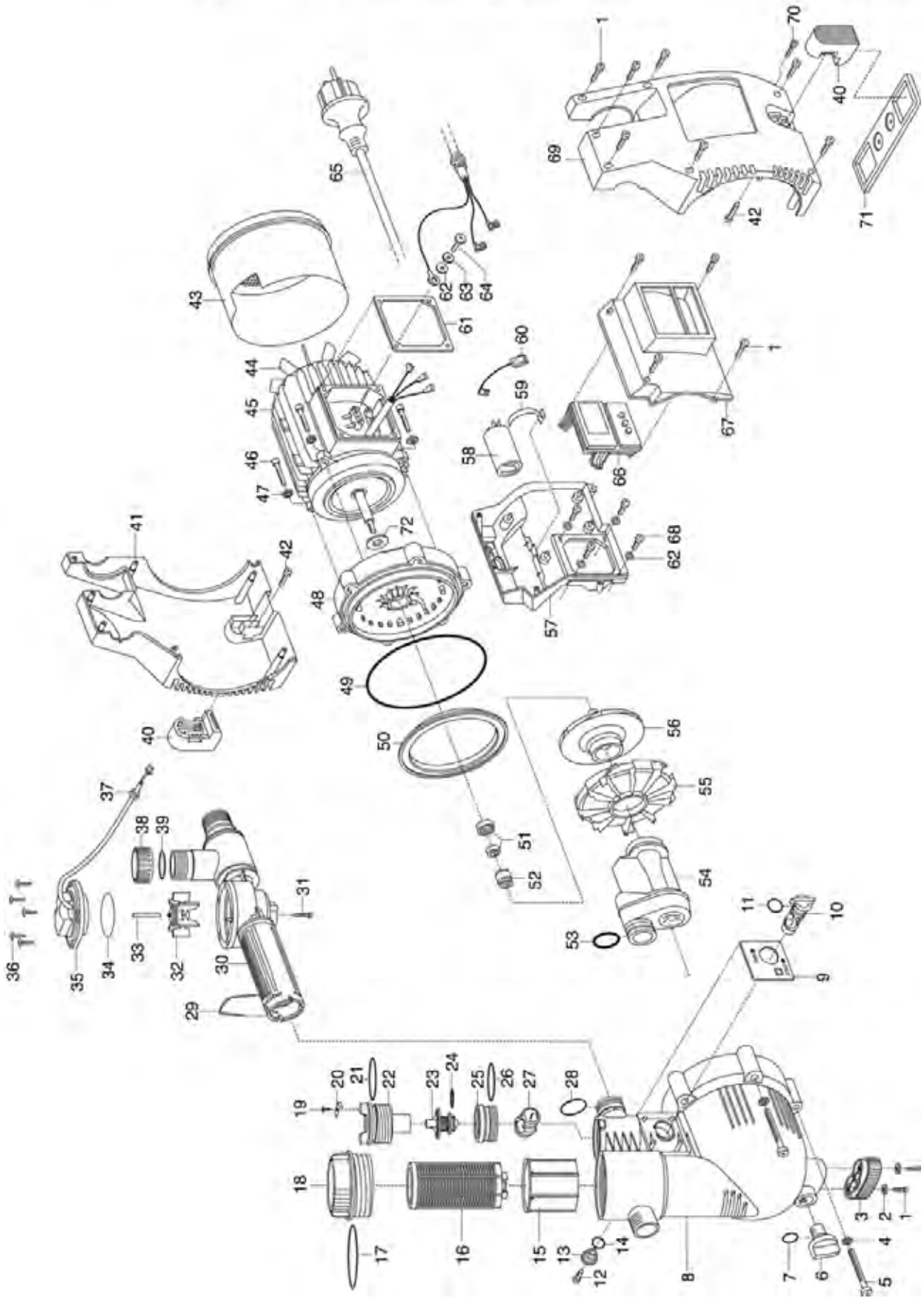

Bild Nr. Picture No.	Ersatzteil-Nr. Spare Part No.	Bezeichnung	Description	Désignation	unverb. Preisempf. EUR / inkl. MwSt.
Art. 1763		**Hauswasserautomat 4000/4 LCD**	**Electronic Pressure Pump 4000/4 LCD**	**Station de pompage 4000/4 LCD**	
		bis Baujahr 2014	until 2014	jusqu'à 2014	
1,68	1426-00.900.26	Schraube 3,5x20	Screw 3,5x20	Vis 3,5x20	0,87
3	1481-00.900.01	Puffer vorne, schwarz	Buffer in front, black	Butée avant, noire	15,49
4	1426-00.900.04	Scheibe M8	Disc M8	Disque M8	1,38
5	1426-00.900.03	Schraube M8x65	Screw M8x65	Vis M8x65	3,97
6	1732-00.900.02	Verschlussschraube, rot	Locking screw, red	Bouchon de fermeture á vis, rouge	2,57
7	1426-00.900.01	O-Ring 13x3	O-ring 13x3	Joint torique 13x3	1,17
8	1763-00.900.01	Pumpendeckel	Pump cap	Couvercle de pompe	61,13
9	1763-00.900.02	Blende, grau	Screen, grey	Écran, gris	2,86
10	1481-00.900.04	Drehschalter, orange	Rotary switch, orange	Commutateur rotatif, orange	3,22
11,14	1131-00.000.01	O-Ring 16,9x2,7	O-ring 16,9x2,7	Joint torique 16,9x2,7	0,60
12	1625-00.600.16	Blechschraube 4,2x13-C-H	Sheet metal screw 4,2x13-C-H	Vis à tôle 4,2x13-C-H	0,87
13	1481-00.900.07	Deckel, grau	Cover, grey	Couvercle, gris	3,34
15	1481-00.900.08	Becher, weiß	Can, white	Gobelet, blanc	7,52
16	1732-00.900.07	Filter 0,45 mm	Filter 0,45 mm	Filtre 0,45 mm	10,02
17	1481-00.900.10	O-Ring 68,26x3,53	O-ring 68,26x3,53	Joint torique 68,26x3,53	3,76
18	1481-00.900.11	Filterdeckel, transparent	Filter cap, transparent	Couvercle de filtre, transparent	16,92
19	1210-00.600.62	Blechschraube 3,5x16-C-H	Sheet metal screw 3,5x16-C-H	Vis à tôle 3,5x19-C-H	0,87
20	1481-00.900.13	Halter	Retainer	Support	3,26
21	1481-00.900.14	O-Ring 40x4	O-ring 40x4	Joint torique 40x4	3,01
22	1481-00.900.15	Deckel, orange	Cover, orange	Couvercle, orange	7,38
23,24	1481-00.900.16	Rückschlagventil	Non-return valve	Clapet anti-retour	10,01
24	1481-00.900.17	O-Ring 15,47x3,53	O-ring 15,47x3,53	Joint torique 15,47x3,53	1,92
25	1481-00.900.18	Ventilkörper	Valve body	Corps de soupape	5,43
26	1481-00.900.19	O-Ring 36x3	O-ring 36x3	Joint torique 36x3	1,17
27	1481-00.900.20	Ventilkugel, schwarz	Valve ball, black	Bille de soupape, noire	4,28
28	1481-00.900.21	O-Ring 25,8x3,53	O-ring 25,8x3,53	Joint torique 25,8x3,53	1,92
29	1481-00.900.22	Klammer	Clamp	Clip de fixation	4,69
30,31	1763-00.900.03	Druckschaltergehäuse	Housing for electric manometer switch	Logement d'interrupteur manométrique	34,62
30-39	1763-00.900.09	Druckschalter	Electric manometer switch	Interrupteur manométrique	94,06
32	1734-00.900.01	Impeller	Impeller	Impeller	5,85
34	1481-00.900.49	O-Ring 50x3	O-ring 50x3	Joint torique 50x3	4,41
35,37	1763-00.900.04	Deckel mit Sensor	Cover with sensor	Couvercle avec la sonde	71,04
36	1481-00.900.48	Schraube 4x22	Screw 4x22	Vis 4x22	0,87
38,39	7860-00.600.01	Verschlusskappe 1" anthrazit	Sealing cap 1" grey	Capuchon de fermeture 1" gris	4,47
39	1481-00.900.25	O-Ring 21,82x3,53	O-ring 21,82x3,53	Joint torique 21,82x3,53	1,17
41	1763-00.900.05	Gehäuse, rechts	Housing, right	Carter, droit	25,31
43	1481-00.900.30	Lüftergehäuse	Fan housing	Enveloppe de ventilateur	20,33
44	1481-00.900.33	Lüfter	Ventilator	Ventilateur	8,21
49	1426-00.900.12	O-Ring 150x5	O-ring 150x5	Joint torique 150x5	4,21
50	1481-00.900.37	Flanschring, schwarz	Flange ring, black	Anneau de bride, noire	7,91
51	1426-00.900.11	Gegenring, kpl.	Opposite ring, cpl.	Contre-anneau, cpl.	7,96
52	1426-00.900.10	Gleitringdichtung, kpl.	Axial face seal, cpl.	Garniture d'étanchéité, cpl.	10,25
53	1743-00.900.02	O-Ring 1"	O-ring 1"	Joint torique 1"	1,17
54	1432-00.900.01	Jetdüse	Jet nozzle	Buse haute pression	18,64
55	1426-00.900.08	Spiralgehäuse	Spiral case	Carter à spirale	16,53
56	1426-00.900.09	Turbine	Turbine	Turbine	22,53
58	1426-00.900.30	Kondensator 12,5 µF, 450 V	Capacitor 12,5 µF, 450 V	Condensateur 12,5 µF, 450 V	26,43
61	1426-00.900.35	Dichtung	Washer	Joint	4,56
62	1426-00.900.17	Scheibe	Disc	Disque	1,38
65	1481-00.900.31	Netzkabel EU	Mains lead EU	Corden d'alimentation EU	32,78
66	1763-00.900.06	Elektronik	Electronic circuit	Électronique	103,98
70	1433-00.900.20	Schraube M3x20	Screw M3x20	Vis M3x20	0,87
71	1481-00.900.44	Befestigungsplatte	Fixing plate	Plaque de fixation	4,83
72	1426-00.900.15	Gummischeibe	Rubber washer	Rondelle caoutchouc	1,87
Art. 1765		**Hauswasserautomat 4000/5 LCD**	**Electronic Pressure Pump 4000/5 LCD**	**Station de pompage 4000/5 LCD**	
		bis Baujahr 2014	until 2014	jusqu'à 2014	
41	1763-00.900.05	Gehäuse, rechts	Housing, right	Carter, droit	25,31
56	1431-00.900.01	Turbine	Turbine	Turbine	21,75
58	1483-00.900.02	Kondensator 16 µF, 450 V	Capacitor 16 µF, 450 V	Condensateur 16 µF, 450 V	25,93
		Alle anderen Teile siehe Art. 1763	All other spare parts see art. 1763	Pout toutes les autres pièces voir réf. 1763	
Art. 1767		**Hauswasserautomat 5000/5 LCD**	**Electronic Pressure Pump 5000/5 LCD**	**Station de pompage 5000/5 LCD**	
		bis Baujahr 2014	until 2014	jusqu'à 2014	
41	1767-00.900.02	Gehäuse, rechts, grau	Housing, right, grey	Carter, droit, gris	25,37
54	1487-00.900.14	Jetdüse	Jet nozzle	Buse haute pression	18,00
56	1775-00.900.04	Turbine	Turbine	Turbine	22,75
58	1487-00.900.15	Kondensator 20 µF	Capacitor 20 µF	Condensateur 20 µF	26,53
69	1767-00.900.04	Gehäuse, links, grau	Housing, left, grey	Carter, gauche, gris	25,06
		Alle anderen Teile siehe Art. 1763	All other spare parts see art. 1763	Pout toutes les autres pièces voir réf. 1763	
		Nur die aufgeführten Teile sind lieferbar!	Only the mentioned spare parts are available!	Seules les pièces indiquées sont disponibles!	

Achtung!! Die Instandsetzung von Elektrogeräten darf nur von einer Elektrofachkraft unter Berücksichtigung der gesetzlichen Vorschriften durchgeführt werden.
Attention!! The repair of electrical products must only be carried out by a qualified electrician in accordance with legal regulations.
Attention!! La réparation des produits électriques ne doit être effectuée que par un électricien qualifié conformément aux dispositions légales.

GARDENA Hauswasserautomat 6000/5 LCD Art.-Nr. 1769

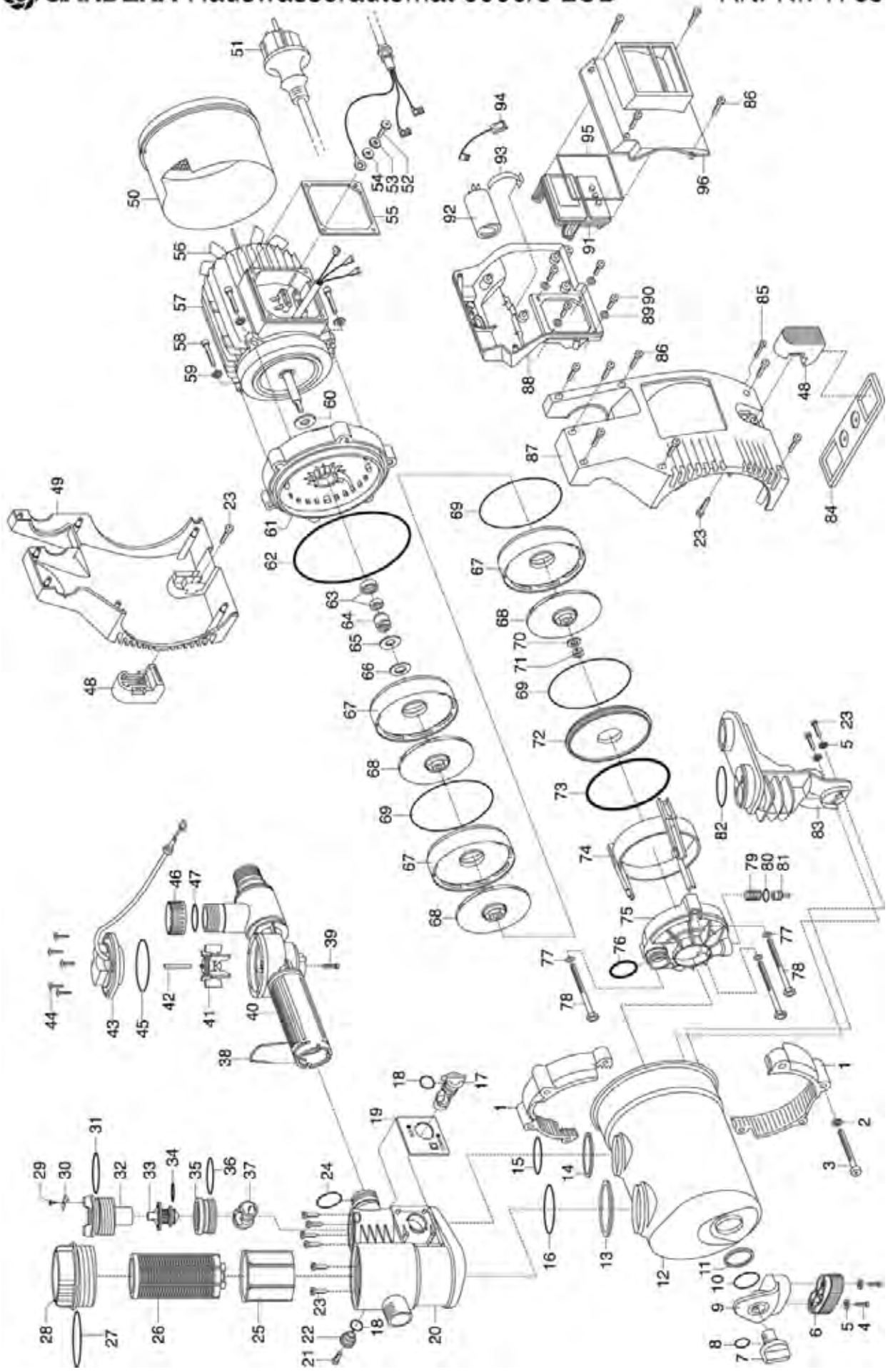

Bild Nr. / Picture No.	Ersatzteil-Nr. / Spare Part No.	Bezeichnung	Description	Désignation	unverb. Preisempf. EUR / inkl. MwSt.
Art. 1769		**Hauswasserautomat 6000/5 LCD**	**Electronic Pressure Pump 6000/5 LCD**	**Station de pompage 6000/5 LCD**	
		bis Baujahr 2014	until 2014	jusqu'à 2014	
1	1487-00.900.04	Spannring, schwarz (1 Stück)	Straining ring, black (1 piece)	Anneau tendeur, noire (1 pièce)	12,29
2	1426-00.900.04	Scheibe M8	Disc M8	Disque M8	1,38
3	1426-00.900.03	Schraube M8x65	Screw M8x65	Vis M8x65	3,97
4	1426-00.900.26	Schraube 3,5x20	Screw 3,5x20	Vis 3,5x20	0,87
6	1481-00.900.01	Puffer vorne, schwarz	Buffer in front, black	Butée avant, noire	15,49
7	1732-00.900.02	Verschlussschraube, rot	Locking screw, red	Bouchon de fermeture á vis, rouge	2,57
8	1426-00.900.01	O-Ring 13x3	O-ring 13x3	Joint torique 13x3	1,17
9	1487-00.900.01	Pufferträger	Buffer support	Support de amortisseur	11,85
10	1487-00.900.02	O-Ring 38x4	O-Ring 38x4	Joint torique 38x4	2,89
12-37,82,83	1487-00.901.00	Pumpendeckel, vollst.	Pump cap, cpl.	Couvercle de pompe, cpl.	133,35
13	1487-00.900.09	Dichtring, groß	Washer, big	Joint, grand	2,15
14	1487-00.900.11	Dichtring, mittel	Washer, middle	Joint, médium	1,77
15	1481-00.900.14	O-Ring 40x4	O-ring 40x4	Joint torique 40x4	3,01
16	1487-00.900.10	O-Ring 50x4	O-ring 50x4	Joint torique 50x4	3,99
17	1481-00.900.04	Drehschalter, orange	Rotary switch, orange	Commutateur rotatif, orange	3,22
18	1131-00.000.01	O-Ring 16,9x2,7	O-ring 16,9x2,7	Joint torique 16,9x2,7	0,60
19	1763-00.900.02	Blende, grau	Screen, grey	Écran, gris	2,86
20	1487-00.900.12	Filterkörper	Filter body	Corps de filtre	39,17
21	1625-00.600.16	Blechschraube 4,2x13-C-H	Sheet metal screw 4,2x13-C-H	Vis à tôle 4,2x13-C-H	0,87
22	1481-00.900.07	Deckel, grau	Cover, grey	Couvercle, gris	3,34
24	1481-00.900.21	O-Ring 25,8x3,53	O-ring 25,8x3,53	Joint torique 25,8x3,53	1,92
25	1481-00.900.08	Becher, weiß	Can, white	Gobelet, blanc	7,52
26	1732-00.900.07	Filter 0,45 mm	Filter 0,45 mm	Filtre 0,45 mm	10,02
27	1481-00.900.10	O-Ring 68,26x3,53	O-ring 68,26x3,53	Joint torique 68,26x3,53	3,76
28	1481-00.900.11	Filterdeckel, transparent	Filter cap, transparent	Couvercle de filtre, transparent	16,92
29	1210-00.600.62	Blechschraube 3,5x16-C-H	Sheet metal screw 3,5x16-C-H	Vis à tôle 3,5x19-C-H	0,87
30	1481-00.900.13	Halter	Retainer	Support	3,26
31	1481-00.900.14	O-Ring 40x4	O-ring 40x4	Joint torique 40x4	3,01
32	1481-00.900.15	Deckel, orange	Cover, orange	Couvercle, orange	7,38
33	1481-00.900.16	Rückschlagventil	Non-return valve	Clapet anti-retour	10,01
34	1481-00.900.17	O-Ring 15,47x3,53	O-ring 15,47x3,53	Joint torique 15,47x3,53	1,92
35	1481-00.900.18	Ventilkörper	Valve body	Corps de soupape	5,43
36	1481-00.900.19	O-Ring 36x3	O-ring 36x3	Joint torique 36x3	1,17
37	1481-00.900.20	Ventilkugel, schwarz	Valve ball, black	Bille de soupape, noire	4,28
38	1481-00.900.22	Klammer	Clamp	Clip de fixation	4,69
39,40	1763-00.900.03	Druckschaltergehäuse	Housing for electric manometer switch	Logement d'interrupteur manométrique	34,62
39-45	1763-00.900.09	Druckschalter	Electric manometer switch	Interrupteur manométrique	94,06
41	1734-00.900.01	Impeller	Impeller	Impeller	5,85
43	1763-00.900.04	Deckel mit Sensor	Cover with sensor	Couvercle avec la sonde	71,04
44	1481-00.900.48	Schraube 4x22	Screw 4x22	Vis 4x22	0,87
45	1481-00.900.49	O-Ring 50x3	O-ring 50x3	Joint torique 50x3	4,41
46	7860-00.600.01	Verschlusskappe 1" anthrazit	Sealing cap 1" grey	Capuchon de fermeture 1" gris	4,47
47	1481-00.900.25	O-Ring 21,82x3,53	O-ring 21,82x3,53	Joint torique 21,82x3,53	1,17
49	1767-00.900.02	Gehäuse, rechts, grau	Housing, right, grey	Carter, droit, gris	25,37
50	1481-00.900.30	Lüftergehäuse	Fan housing	Enveloppe de ventilateur	20,33
51	1481-00.900.31	Netzkabel EU	Mains lead EU	Corden d'alimentation EU	32,78
54	1426-00.900.17	Scheibe	Disc	Disque	1,38
55	1426-00.900.35	Dichtung	Washer	Joint	4,56
56	1481-00.900.33	Lüfter	Ventilator	Ventilateur	8,21
62	1769-00.900.03	O-Ring 150x6	O-ring 150x6	Joint torique 150x5	5,07
63	1426-00.900.11	Gegenring, kpl.	Opposite ring, cpl.	Contre-anneau, cpl.	7,96
64	1426-00.900.10	Gleitringdichtung, kpl.	Axial face seal, cpl.	Garniture d'étanchéité, cpl.	10,25
67	1469-00.900.19	Turbinenaufnahme	Turbine admission	Logement de turbine	13,82
68	1769-00.900.04	Turbine	Turbine	Turbine	15,40
69	1469-00.900.18	O-Ring 113x1	O-ring 113x1	Joint torique 113x1	2,03
70	1469-00.900.21	Scheibe Inox	Disc Inox	Disque Inox	1,55
71	1430-00.000.50	Sechskantmutter M8x1-8	Hexagonal nut M8x1-8	Écrou hexagonal M8x1-8	1,46
72	1769-00.900.05	Turbinendeckel	Turbine cover	Couvercle de turbine	9,33
73	1769-00.900.06	O-Ring 112x4	O-ring 112x4	Joint torique 112x4	2,57
75	1769-00.900.08	Flansch	Flange	Bride	15,72
76	1769-00.900.09	O-Ring 26,58x3,53	O-ring 26,58x3,53	Joint torique 26,58x3,53	2,68
81	1769-00.900.11	Ventilkolben	Valve piston	Piston de soupape	3,71
84	1481-00.900.44	Befestigungsplatte	Fixing plate	Plaque de fixation	4,83
85	1433-00.900.20	Schraube M3x20	Screw M3x20	Vis M3x20	0,87
86,90	1426-00.900.26	Schraube 3,5x20	Screw 3,5x20	Vis 3,5x20	0,87
87	1767-00.900.04	Gehäuse, links, grau	Housing, left, grey	Carter, gauche, gris	25,06
88	1769-00.900.15	Schaltergehäuse	Switch cover	Carter de commande	12,92
89	1426-00.900.17	Scheibe	Disc	Disque	1,38
91	1763-00.900.06	Elektronik	Electronic circuit	Électronique	103,98
92	1483-00.900.02	Kondensator 16 µF, 450 V	Capacitor 16 µF, 450 V	Condensateur 16 µF, 450 V	25,93
		Nur die aufgeführten Teile sind lieferbar!	Only the mentioned spare parts are available!	Seules les pièces indiquées sont disponibles!	

Achtung!! Die Instandsetzung von Elektrogeräten darf nur von einer Elektrofachkraft unter Berücksichtigung der gesetzlichen Vorschriften durchgeführt werden.
Attention!! The repair of electrical products must only be carried out by a qualified electrician in accordance with legal regulations.
Attention!! La réparation des produits électriques ne doit être effectuée que par un électricien qualifié conformément aux dispositions légales.

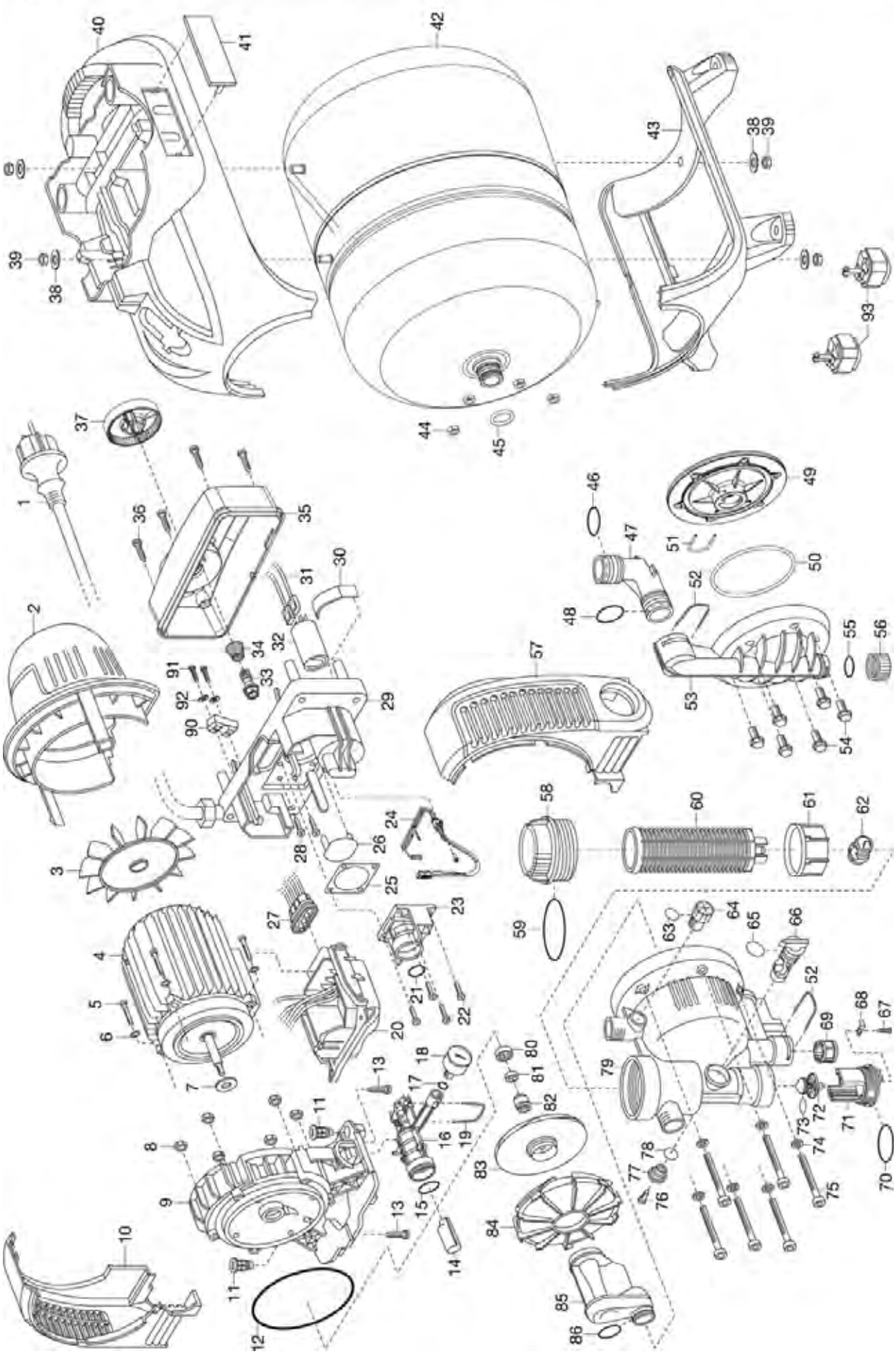

Bild Nr. Picture No.	Ersatzteil-Nr. Spare Part No.	Bezeichnung	Description	Désignation	unverb. Preisempf. EUR / inkl. MwSt.
Art. 1753		**Classic Hauswasserwerk 3000/4 eco**	**Classic Pressure Tank Unit 3000/4 eco**	**Groupe de surpression 3000/4 eco Classic**	
1,22-37	1753-00.902.00	Druckschalter, kpl. mit Thermosensor	Electric manometer switch cpl.	Interrupteur manométrique, cpl.	94,06
2	1770-00.900.01	Lüfterabdeckung	Ventilator cover	Couvercle de ventilateur	21,03
3	1422-00.900.12	Lüfter	Ventilator	Ventilateur	7,38
5	1753-00.900.01	Schraube 5x45	Screw 5x45	Vis 5x45	1,34
8,44	1770-00.900.35	Mutter M8	Nut M8	Ecrou M8	1,19
10	1770-00.900.02	Motorverkleidung rechts	Engine cowling right	Carter de moteur droite	13,55
12	1422-00.900.09	O-Ring 130x4	O-ring 130x4	Joint torique 130x4	2,03
14	1770-00.600.01	Druckkompensator	Pressure compensator	Compensateur de pression	4,38
14,16	1770-00.900.05	Druckrohr	Pressure tube	Tube de pression	10,77
15	1770-00.900.04	O-Ring 24x2	O-ring 24x2	Joint torique 24x2	1,17
17	7486-22.900.12	O-Ring 11x2	O-ring 11x2	Joint torique 11x2	1,49
18	1770-00.900.06	Manometer	Pressure gauge	Manomètre	30,69
19,52	1481-00.900.22	Klammer	Clamp	Clip de fixation	4,69
21	1753-00.900.02	O-Ring 15,47x3,53	O-ring 15,47x3,53	Joint torique 15,47x3,53	1,05
24	1753-00.900.03	Thermosensor	Thermo sensor	Thermo-senseur	37,56
25	1770-00.900.29	Membrane	Diaphragm	Diaphragme	4,57
32	1422-00.900.15	Kondensator 8 µF, 450 V	Capacitor 8 µF, 450 V	Condensateur 8 µF, 450 V	10,07
33-35,37	1753-00.903.00	Deckel vollst.	Cover, cpl	Couvercle, cpl.	19,21
36	1426-00.900.26	Schraube 3,5x20	Screw 3,5x20	Vis 3,5x20	0,87
42	1770-00.900.36	Behälter	Tank	Reservoir	129,34
43	1770-00.900.12	Tankverkleidung unten	Tank casing bottom part	Déguisement de reservoir inférieure	24,85
45	1770-00.900.34	O-Ring 21x3,53	O-ring 21x3,53	Joint torique 21x3,53	1,05
47	1770-00.900.14	Druckwinkel	Pressure elbow joint	Angle de pression	5,43
48	1481-00.900.21	O-Ring 25,8x3,53	O-ring 25,8x3,53	Joint torique 25,8x3,53	1,92
49	1770-00.900.32	Flansch, weiss	Flange, white	Bride, blanc	14,86
50	1770-00.900.31	Dichtung	Washer	Joint	5,62
51	1770-00.900.33	Klammer	Clamp	Clip de fixation	2,36
53	1770-00.900.37	Druckdeckel	Pressure cap	Couvercle de pression	27,87
55	1481-00.900.25	O-Ring 21,82x3,53	O-ring 21,82x3,53	Joint torique 21,82x3,53	1,17
56	1422-00.900.03	Schraubkappe 1", rot	Screw cap 1", red	Bouchon fileté 1", rouge	2,49
57	1770-00.900.18	Motorverkleidung links	Engine cowling left	Carter de moteur gauche	13,57
58	1770-00.900.19	Filterkappe transparent	Filter cap transparent	Couvercle de filtre transparent	16,68
59	1770-00.900.20	O-Ring 67x4	O-ring 67x4	Joint torique 67x4	1,82
60	1732-00.900.07	Filter 0,45 mm	Filter 0,45 mm	Filtre 0,45 mm	10,02
61	1770-00.900.21	Becher	Can	Gobelet	6,44
62	1481-00.900.20	Ventilkugel, schwarz	Valve ball, black	Bille de soupape, noire	4,28
63	1426-00.900.01	O-Ring 13x3	O-ring 13x3	Joint torique 13x3	1,17
64	1770-00.900.22	Entlüftungsschraube	Vent srew	Vis d'evacuation d'air	2,21
65	1131-00.000.01	O-Ring 16,9x2,7	O-ring 16,9x2,7	Joint torique 16,9x2,7	0,60
66	1481-00.900.04	Drehschalter, orange	Snap switch, orange	Commutateur rotatif, orange	3,22
68	1481-00.900.13	Halter	Retainer	Support	3,26
69	1770-00.900.30	Filter	Filter	Filtre	9,40
70	1481-00.900.14	O-Ring 40x4	O-ring 40x4	Joint torique 40x4	3,01
71	1481-00.900.15	Deckel, orange	Covering, orange	Couvercle, orange	7,38
72,73	1770-00.900.27	Rückschlagventil kpl.	Non-return valve cpl.	Clapet anti-retoure cpl.	8,19
75	1770-00.900.23	Schraube M8x80	Screw M8x80	Vis M8x80	4,83
76	1625-00.600.16	Blechschraube 4,2x13-C-H	Sheet metal screw 4,2x13-C-H	Vis à tôle 4,2x13-C-H	0,87
77	1481-00.900.07	Deckel, grau	Covering, grey	Couvercle, gris	3,34
78	1131-00.000.01	O-Ring 16,9x2,7	O-ring 16,9x2,7	Joint torique 16,9x2,7	0,60
79	1770-00.900.24	Pumpendeckel	Pump cap	Couvercle de pompe	51,36
80,81	1426-00.900.11	Gegenring, kpl.	Opposite ring, cpl.	Contre-anneau, cpl.	7,96
82	1426-00.900.10	Gleitringdichtung, kpl.	Axial face seal, cpl.	Garniture d'étanchéité, cpl.	10,25
83	1770-00.900.25	Turbine	Turbine	Turbine	19,56
84	1422-00.900.07	Spiralgehäuse	Spiral case	Carter à spirale	11,34
85	1422-00.900.06	Jetdüse	Jet nozzle	Buse haute pression	17,70
86	1422-00.900.05	O-Ring 25x3	O-ring 25x3	Joint torique 25x3	1,17
90	1753-00.900.05	Kabelklemme	Cable clip	Serre-câble	1,98
93	1753-00.901.00	Federgelagerte Füße (4x)	Rubber feet kit (4x)	Pied caoutchouté kit (4x)	14,38
		Nur die aufgeführten Teile sind lieferbar.	Only the mentioned spare part are available.	Seules les pièces indiquées sont disponibles.	

Achtung!! Die Instandsetzung von Elektrogeräten darf nur von einer Elektrofachkraft unter Berücksichtigung der gesetzlichen Vorschriften durchgeführt werden.
Attention!! The repair of electrical products must only be carried out by a qualified electrician in accordance with legal regulations.
Attention!! La réparation des produits électriques ne doit être effectuée que par un électricien qualifié conformément aux dispositions légales.

GARDENA

Hauswasserwerk 4000/5 Eco Art.-Nr. 1754
Hauswasserwerk 5000/5 Eco Art.-Nr. 1755
Hauswasserwerk 5000/5 Eco inox Art.-Nr. 1756

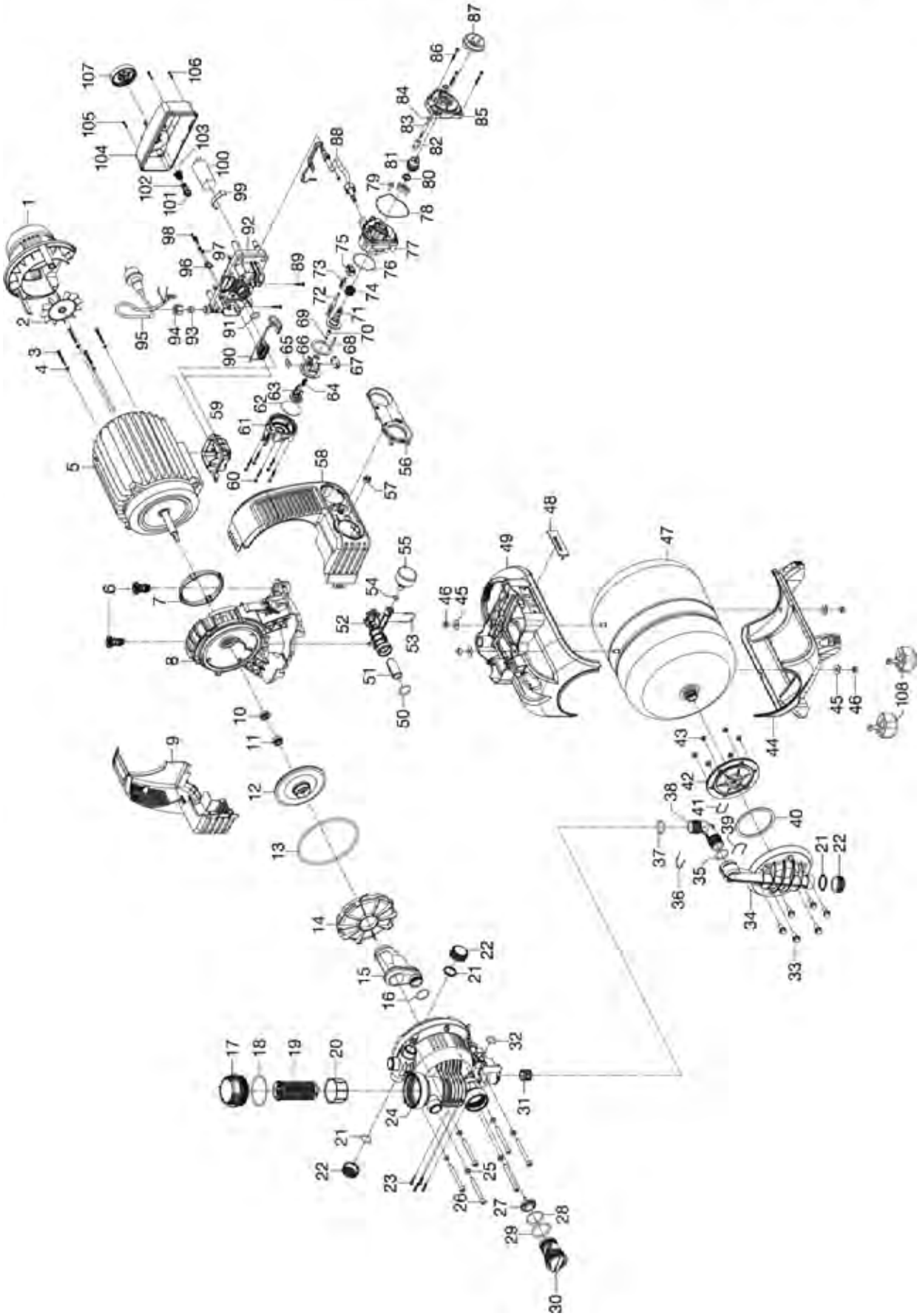

Bild Nr. Picture No.	Ersatzteil-Nr. Spare Part No.	Bezeichnung	Description	Désignation	unverb. Preisempf. EUR / inkl. MwSt.
Art. 1754		**Comfort Hauswasserwerk 4000/5 eco**	**Comfort Pressure Tank Unit 4000/5 eco**	**Groupe de surpression 4000/5 eco Comfort**	
2	1422-00.900.12	Lüfter	Ventilator	Ventilateur	7,38
3	1753-00.900.01	Schraube 5x45	Screw 5x45	Vis 5x45	1,34
9	1754-00.900.01	Motorverkleidung rechts	Engine cowling right	Carter de moteur droite	14,83
10	1426-00.900.11	Gegenring, kpl.	Opposite ring, cpl.	Contre-anneau, cpl.	7,96
11	1426-00.900.10	Gleitringdichtung, kpl.	Axial face seal, cpl.	Garniture d'étanchéité, cpl.	10,25
12	1426-00.900.09	Turbine	Turbine	Turbine	22,53
13	1426-00.900.12	O-Ring 150x5	O-ring 150x5	Joint torique 150x5	4,21
14	1426-00.900.08	Spiralgehäuse	Spiral case	Carter à spirale	16,53
15	1772-00.900.04	Jetdüse	Jet nozzle	Buse haute pression	18,39
16	1422-00.900.05	O-Ring 25x3	O-ring 25x3	Joint torique 25x3	1,17
17	1770-00.900.19	Filterkappe transparent	Filter cap transparent	Couvercle de filtre transparent	16,68
18	1770-00.900.20	O-Ring 67x4	O-ring 67x4	Joint torique 67x4	1,82
19	1732-00.900.07	Filter 0,45 mm	Filter 0,45 mm	Filtre 0,45 mm	10,02
20	1770-00.900.21	Becher	Can	Gobelet	6,44
21	1481-00.900.25	O-Ring 21,82x3,53	O-ring 21,82x3,53	Joint torique 21,82x3,53	1,17
22	1422-00.900.03	Schraubkappe 1", rot	Screw cap 1", red	Bouchon fileté 1", rouge	2,49
24	1754-00.900.02	Pumpendeckel	Pump cap	Couvercle de pompe	61,96
26	1770-00.900.23	Schraube M8x80	Screw M8x80	Vis M8x80	4,83
27	1754-00.900.03	Rückschlagventil kpl.	Non-return valve cpl.	Clapet anti-retoure cpl.	3,62
28	1754-00.900.04	O-Ring 38x3	O-ring 38x3	Joint torique 38x3	2,46
29	1481-00.900.14	O-Ring 40x4	O-ring 40x4	Joint torique 40x4	3,01
30	1754-00.900.05	Drehschalter, orange	Rotary switch, orange	Commutateur rotatif, orange	4,90
31	1770-00.900.30	Filter	Filter	Filtre	9,40
32	1754-00.900.06	O-Ring 18x3	O-ring 18x3	Joint torique 18x3	1,05
34	1770-00.900.37	Druckdeckel	Pressure cap	Couvercle de pression	27,87
36,39,53	1481-00.900.22	Klammer	Clamp	Clip de fixation	4,69
38	1770-00.900.14	Druckwinkel	Pressure elbow joint	Angle de pression	5,43
40	1770-00.900.31	Dichtung	Washer	Joint	5,62
41	1770-00.900.33	Klammer	Clamp	Clip de fixation	2,36
42	1770-00.900.32	Flansch, weiß	Flange, white	Bride, blanc	14,86
43	1770-00.900.35	Mutter M8	Nut M8	Ecrou M8	1,19
44	1770-00.900.12	Tankverkleidung unten	Tank casing bottom part	Déguisement de reservoir inférieure	24,85
47	1770-00.900.36	Behälter	Tank	Reservoir	129,34
50	1770-00.900.04	O-Ring 24x2	O-ring 24x2	Joint torique 24x2	1,17
51	1770-00.600.01	Druckkompensator	Pressure compensator	Compensateur de pression	4,38
52,51	1770-00.900.05	Druckrohr	Pressure tube	Tube de pression	10,77
54	7486-22.900.12	O-Ring 11x2	O-ring 11x2	Joint torique 11x2	1,49
55	1754-00.900.10	Manometer	Pressure gauge	Manomètre	30,46
56	1754-00.900.07	Blende grau	Screen, grey	Écran, gris	4,82
57	1754-00.900.08	LED Fenster	LED window	LED fenêtre	1,89
58	1754-00.900.09	Motorverkleidung links	Engine cowling left	Carter de moteur gauche	15,30
60-88	1754-00.901.00	Druckschalter, kpl.	Electric manometer switch, cpl.	Interrupteur manométrique, cpl.	94,06
60-88,90,92-107	1754-00.902.00	Steuereinheit kpl.	Control unit, kpl.	Unité de contrôle	112,87
91	1753-00.900.02	O-Ring 15,47x3,53	O-ring 15,47x3,53	Joint torique 15,47x3,53	1,05
96	1753-00.900.05	Kabelklemme	Cable clip	Serre-câble	1,98
100	1426-00.900.30	Kondensator 12,5 µF, 450 V	Capacitor 12,5 µF, 450 V	Condensateur 12,5 µF, 450 V	26,43
101-104,107	1753-00.903.00	Deckel vollst.	Cover, cpl	Couvercle, cpl.	19,21
108	1753-00.901.00	Federgelagerte Füße (4x)	Rubber feet kit (4x)	Pied caoutchouté kit (4x)	14,38
Art. 1755		**Comfort Hauswasserwerk 5000/5 eco**	**Comfort Pressure Tank Unit 5000/5 eco**	**Groupe de supression 5000/5 eco Comfort**	
1	1775-00.900.01	Lüfterabdeckung	Ventilator cover	Couvercle de ventilateur	14,92
2	1481-00.900.33	Lüfter	Ventilator	Ventilateur	8,21
3	1755-00.900.01	Schraube 5x35	Screw 5x35	Vis 5x35	1,19
9	1755-00.900.02	Motorverkleidung rechts	Engine cowling right	Carter de moteur droite	14,83
12	1775-00.900.04	Turbine	Turbine	Turbine	22,75
15	1487-00.900.14	Jetdüse	Jet nozzle	Buse haute pression	18,00
16	1487-00.900.17	O-Ring 28x3	O-ring 28x3	Joint torique 28x3	1,92
47	1770-00.900.36	Behälter	Tank	Reservoir	129,34
56	1755-00.900.03	Blende, grau	Screen, grey	Écran, gris	4,82
58	1755-00.900.04	Motorverkleidung links	Engine cowling left	Carter de moteur gauche	15,30
60-88,90,92-107	1755-00.901.00	Steuereinheit kpl.	Control unit, kpl.	Unité de contrôle	112,87
100	1483-00.900.02	Kondensator 16 µF, 450 V	Capacitor 16 µF, 450 V	Condensateur 16 µF, 450 V	25,93
		Alle anderen Ersatzteile wie bei Art. 1754	All the other spare parts see art. 1754	Pour toutes les autres pièces, voir réf. 1754	
Art. 1756		**Premium Hauswasserwerk 5000/5 eco inox**	**Premium Pressure Tank Unit 5000/5 eco inox**	**Groupe de supression 5000/5 eco inox Premium**	
1	1775-00.900.01	Lüfterabdeckung	Ventilator cover	Couvercle de ventilateur	14,92
2	1481-00.900.33	Lüfter	Ventilator	Ventilateur	8,21
3	1755-00.900.01	Schraube 5x35	Screw 5x35	Vis 5x35	1,19
9	1755-00.900.02	Motorverkleidung rechts	Engine cowling right	Carter de moteur droite	14,83
12	1775-00.900.04	Turbine	Turbine	Turbine	22,75
15	1487-00.900.14	Jetdüse	Jet nozzle	Buse haute pression	18,00
16	1487-00.900.17	O-Ring 28x3	O-ring 28x3	Joint torique 28x3	1,92
47	1775-00.900.02	Behälter	Tank	Reservoir	173,91
56	1755-00.900.03	Blende, grau	Screen, grey	Écran, gris	4,82
58	1755-00.900.04	Motorverkleidung links	Engine cowling left	Carter de moteur gauche	15,30
60-88,90,92-107	1755-00.901.00	Steuereinheit kpl.	Control unit, kpl.	Unité de contrôle	112,87
100	1483-00.900.02	Kondensator 16 µF, 450 V	Capacitor 16 µF, 450 V	Condensateur 16 µF, 450 V	25,93
		Alle anderen Ersatzteile wie bei Art. 1754	All the other spare parts see art. 1754	Pour toutes les autres pièces, voir réf. 1754	
		Nur die aufgeführten Teile sind lieferbar.	Only the mentioned spare part are available.	Seules les pièces indiquées sont disponibles.	

Achtung!! Die Instandsetzung von Elektrogeräten darf nur von einer Elektrofachkraft unter Berücksichtigung der gesetzlichen Vorschriften durchgeführt werden.
Attention!! The repair of electrical products must only be carried out by a qualified electrician in accordance with legal regulations.
Attention!! La réparation des produits électriques ne doit être effectuée que par un électricien qualifié conformément aux dispositions légales.

GARDENA Hauswasserwerk 3000/4 bis Bj 2011 Art.-Nr. 1770
Hauswasserwerk 4000/5 bis Bj 2011 Art.-Nr. 1772
Hauswasserwerk 5000/5 bis Bj 2011 Art.-Nr. 1774
Hauswasserwerk 5000/5 Inox bis Bj 2011 Art.-Nr. 1775

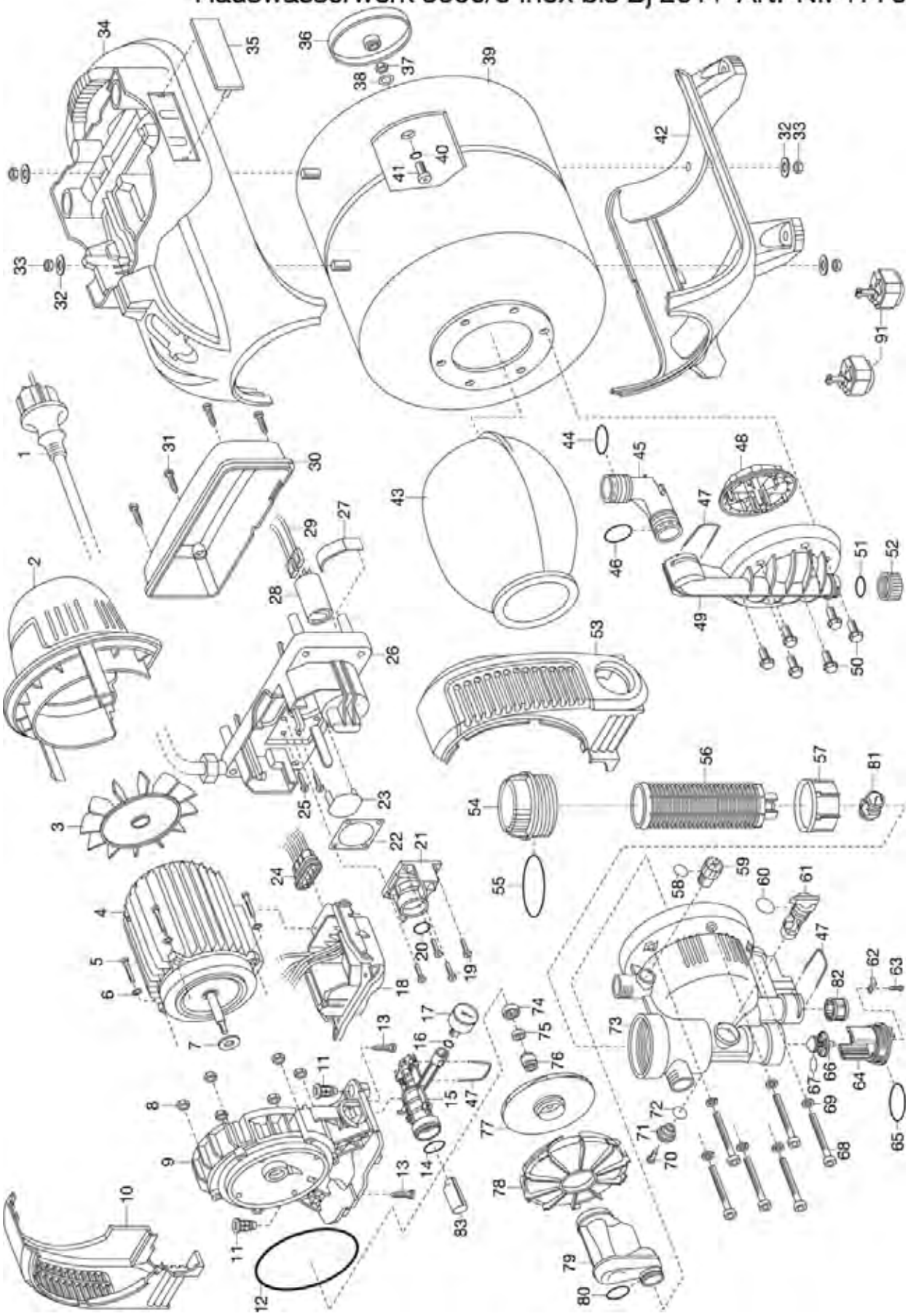

Bild Nr. / Picture No.	Ersatzteil-Nr. / Spare Part No.	Bezeichnung	Description	Désignation	unverb. Preisempf. EUR / inkl. MwSt.
Art. 1770		**Hauswasserwerk 3000/4**	**Pressure Tank Unit 3000/4**	**Groupe de surpression 3000/4**	
		bis Baujahr 2011	until 2011	jusqu'à 2011	
1,19,21-31	1770-00.900.26	Druckschalter kpl.	Electric manometer switch cpl.	Interrupteur manométrique, cpl.	94,06
2	1770-00.900.01	Lüfterabdeckung	Ventilator cover	Couvercle de ventilateur	21,03
3	1422-00.900.12	Lüfter	Ventilator	Ventilateur	7,38
10	1770-00.900.02	Motorverkleidung rechts	Engine cowling right	Carter de moteur droite	13,55
12	1422-00.900.09	O-Ring 130x4	O-ring 130x4	Joint torique 130x4	2,03
14	1770-00.900.04	O-Ring 24x2	O-ring 24x2	Joint torique 24x2	1,17
15,83	1770-00.900.05	Druckrohr	Pressure tube	Tube de pression	10,77
16	7486-22.900.12	O-Ring 11x2	O-ring 11x2	Joint torique 11x2	1,49
17	1770-00.900.06	Manometer	Pressure gauge	Manomètre	30,69
20	1481-00.900.17	O-Ring 15,47x3,53	O-ring 15,47x3,53	Joint torique 15,47x3,53	1,92
22	1770-00.900.29	Membrane	Diaphragm	Diaphragme	4,57
28	1422-00.900.15	Kondensator 8 µF, 450 V	Capacitor 8 µF, 450 V	Condensateur 8 µF, 450 V	10,07
31	1426-00.900.26	Schraube 3,5x20	Screw 3,5x20	Vis 3,5x20	0,87
36	1770-00.900.10	Ventildeckel	Valve cover	Couvercle de soupape	4,14
37,38,40,41	7486-22.900.08	Ventil kpl.	Valve cpl.	Soupape cpl.	8,57
42	1770-00.900.12	Tankverkleidung unten	Tank casing bottom part	Déguisement de reservoir inférieure	24,85
43	1770-00.900.13	Gummiblase	Rubber bellow	Vessie en caoutchouc	44,29
44	1770-00.900.28	O-Ring 26x4	O-ring 26x4	Joint torique 26x4	1,49
45	1770-00.900.14	Druckwinkel	Pressure elbow joint	Angle de pression	5,43
46	1481-00.900.21	O-Ring 25,8x3,53	O-ring 25,8x3,53	Joint torique 25,8x3,53	1,92
47	1481-00.900.22	Klammer	Clamp	Clip de fixation	4,69
48	1770-00.900.15	Verteilerdeckel	Distributor cap	Couvercle de distributeur	7,43
49	1770-00.900.16	Druckdeckel	Pressure cap	Couvercle de pression	28,42
51	1481-00.900.25	O-Ring 21,82x3,53	O-ring 21,82x3,53	Joint torique 21,82x3,53	1,17
52	1422-00.900.03	Schraubkappe 1", rot	Screw cap 1", red	Bouchon fileté 1", rouge	2,49
53	1770-00.900.18	Motorverkleidung links	Engine cowling left	Carter de moteur gauche	13,57
54	1770-00.900.19	Filterkappe transparent	Filter cap transparent	Couvercle de filtre transparent	16,68
55	1770-00.900.20	O-Ring 67x4	O-ring 67x4	Joint torique 67x4	1,82
56	1732-00.900.07	Filter 0,45 mm	Filter 0,45 mm	Filtre 0,45 mm	10,02
57	1770-00.900.21	Becher	Can	Gobelet	6,44
58	1426-00.900.01	O-Ring 13x3	O-ring 13x3	Joint torique 13x3	1,17
59	1770-00.900.22	Entlüftungsschraube	Vent srew	Vis d'evacuation d'air	2,21
60	1131-00.000.01	O-Ring 16,9x2,7	O-ring 16,9x2,7	Joint torique 16,9x2,7	0,60
61	1481-00.900.04	Drehschalter, orange	Rotary switch, orange	Commutateur rotatif, orange	3,22
62	1481-00.900.13	Halter	Retainer	Support	3,26
63	1210-00.600.62	Blechschraube 3,5x16-C-H	Sheet metal screw 3,5x16-C-H	Vis à tôle 3,5x19-C-H	0,87
64	1481-00.900.15	Deckel, orange	Cover, orange	Couvercle, orange	7,38
65	1481-00.900.14	O-Ring 40x4	O-ring 40x4	Joint torique 40x4	3,01
66,67	1770-00.900.27	Rückschlagventil kpl.	Non-return valve cpl.	Clapet anti-retoure cpl.	8,19
68	1770-00.900.23	Schraube M8x80	Screw M8x80	Vis M8x80	4,83
70	1625-00.600.16	Blechschraube 4,2x13-C-H	Sheet metal screw 4,2x13-C-H	Vis à tôle 4,2x13-C-H	0,87
71	1481-00.900.07	Deckel, grau	Cover, grey	Couvercle, gris	3,34
72	1131-00.000.01	O-Ring 16,9x2,7	O-ring 16,9x2,7	Joint torique 16,9x2,7	0,60
73	1770-00.900.24	Pumpendeckel	Pump cap	Couvercle de pompe	51,36
74-75	1426-00.900.11	Gegenring, kpl.	Opposite ring, cpl.	Contre-anneau, cpl.	7,96
76	1426-00.900.10	Gleitringdichtung, kpl.	Axial face seal, cpl.	Garniture d'étanchéité, cpl.	10,25
77	1770-00.900.25	Turbine	Turbine	Turbine	19,56
78	1422-00.900.07	Spiralgehäuse	Spiral case	Carter à spirale	11,34
79	1422-00.900.06	Jetdüse	Jet nozzle	Buse haute pression	17,70
80	1422-00.900.05	O-Ring 25x3	O-ring 25x3	Joint torique 25x3	1,17
81	1481-00.900.20	Ventilkugel, schwarz	Valve ball, black	Bille de soupape, noire	4,28
82	1770-00.900.30	Filter	Filter	Filtre	9,40
83	1770-00.600.01	Druckkompensator	Pressure compensator	Compensateur de pression	4,38
91	1753-00.901.00	Federgelagerte Füße (4x)	Rubber feet kit (4x)	Pied caoutchouté kit (4x)	14,38
Art. 1772		**Hauswasserwerk 4000/5**	**Pressure Tank Unit 4000/5**	**Groupe de surpression 4000/5**	
		bis Baujahr 2011	until 2011	jusqu'à 2011	
12	1426-00.900.12	O-Ring 150x5	O-ring 150x5	Joint torique 150x5	4,21
28	1426-00.900.30	Kondensator 12,5 µF, 450 V	Capacitor 12,5 µF, 450 V	Condensateur 12,5 µF, 450 V	26,43
73	1772-00.900.02	Pumpendeckel	Pump cap	Couvercle de pompe	59,61
77	1426-00.900.09	Turbine	Turbine	Turbine	22,53
78	1426-00.900.08	Spiralgehäuse	Spiral case	Carter à spirale	16,53
79	1772-00.900.04	Jetdüse	Jet nozzle	Buse haute pression	18,39
80	1487-00.900.17	O-Ring 28x3	O-ring 28x3	Jonit torique 28x3	1,92
1,19,21-31	1772-00.900.05	Druckschalter kpl.	Electric manometer switch cpl.	Interrupteur manométrique, cpl.	94,06
Art. 1774		**Hauswasserwerk 5000/5**	**Pressure Tank Unit 5000/5**	**Groupe de surpression 5000/5**	
		bis Baujahr 2011	until 2011	jusqu'à 2011	
2	1775-00.900.01	Lüfterabdeckung	Ventilator cover	Couvercle de ventilateur	14,92
3	1481-00.900.33	Lüfter	Ventilator	Ventilateur	8,21
12	1426-00.900.12	O-Ring 150x5	O-ring 150x5	Joint torique 150x5	4,21
28	1483-00.900.02	Kondensator 16 µF, 450 V	Capacitor 16 µF, 450 V	Condensateur 16 µF, 450 V	25,93
42	1774-00.900.04	Tankverkleidung unten	Tank casing bottom part	Déguisement de reservoir inférieure	24,67
73	1772-00.900.02	Pumpendeckel	Pump cap	Couvercle de pompe	59,61
77	1775-00.900.04	Turbine	Turbine	Turbine	22,75
78	1426-00.900.08	Spiralgehäuse	Spiral case	Carter à spirale	16,53
79	1487-00.900.14	Jetdüse	Jet nozzle	Buse haute pression	18,00
80	1487-00.900.17	O-Ring 28x3	O-ring 28x3	Joint torique 28x3	1,92
1,19,21-31	1775-00.900.03	Druckschalter kpl.	Electric manometer switch cpl.	Interrupteur manométrique, cpl.	94,06
Art. 1775		**Hauswasserwerk 5000/5 Inox**	**Pressure Tank Unit 5000/5 Inox**	**Groupe de surpression 5000/5 Inox**	
		bis Baujahr 2011	until 2011	jusqu'à 2011	
1,19,21-31	1775-00.900.03	Druckschalter, kpl.	Electric manometer switch cpl.	Interrupteur manométrique, cpl.	94,06
2	1775-00.900.01	Lüfterabdeckung	Ventilator covering	Couvercle de ventilateur	14,92
3	1481-00.900.33	Lüfter	Ventilator	Ventilateur	8,21
12	1426-00.900.12	O-Ring 150x5	O-ring 150x5	Joint torique 150x5	4,21
28	1487-00.900.15	Kondensator 20 µF	Capacitor 20 µF	Condensateur 20 µF	26,53
39	Nicht lieferbar!	Behälter	Container	Réservoir	
42	1774-00.900.04	Tankverkleidung unten	Tank casing bottom part	Déguisement de reservoir inférieure	24,67
73	1772-00.900.02	Pumpendeckel	Pump cap	Couvercle de pompe	59,61
77	1775-00.900.04	Turbine	Turbine	Turbine	22,75
78	1426-00.900.08	Spiralgehäuse	Spiral case	Carter à spirale	16,53
79	1487-00.900.14	Jetdüse	Jet nozzle	Buse haute pression	18,00
80	1487-00.900.17	O-Ring 28x3	O-ring 28x3	Joint torique 28x3	1,92
		Alle anderen Ersatzteile für Art. 1772/1774 und 1775 wie bei Art. 1770	All the other spare parts for art. 1772/1774 and 1775 see art. 1770	Pout toutes les autres pièces pour réf. 1772/1774/1775 voir réf. 1770	
		Nur die aufgeführten Teile sind lieferbar!	Only the mentioned spare parts are available!	Seules les pièces indiquées sont disponibles!	

Achtung!! Die Instandsetzung von Elektrogeräten darf nur von einer Elektrofachkraft unter Berücksichtigung der gesetzlichen Vorschriften durchgeführt werden.
Attention!! The repair of electrical products must only be carried out by a qualified electrician in accordance with legal regulations.
Attention!! La réparation des produits électriques ne doit être effectuée que par un électricien qualifié conformément aux dispositions légales.

GARDENA Hauswasserwerk 3000/4 ab Bj 2012 Art.-Nr. 1770
Hauswasserwerk 4000/5 ab Bj 2012 Art.-Nr. 1772
Hauswasserwerk 5000/5 ab Bj 2012 Art.-Nr. 1774
Hauswasserwerk 5000/5 Inox ab Bj 2012 Art.-Nr. 1775

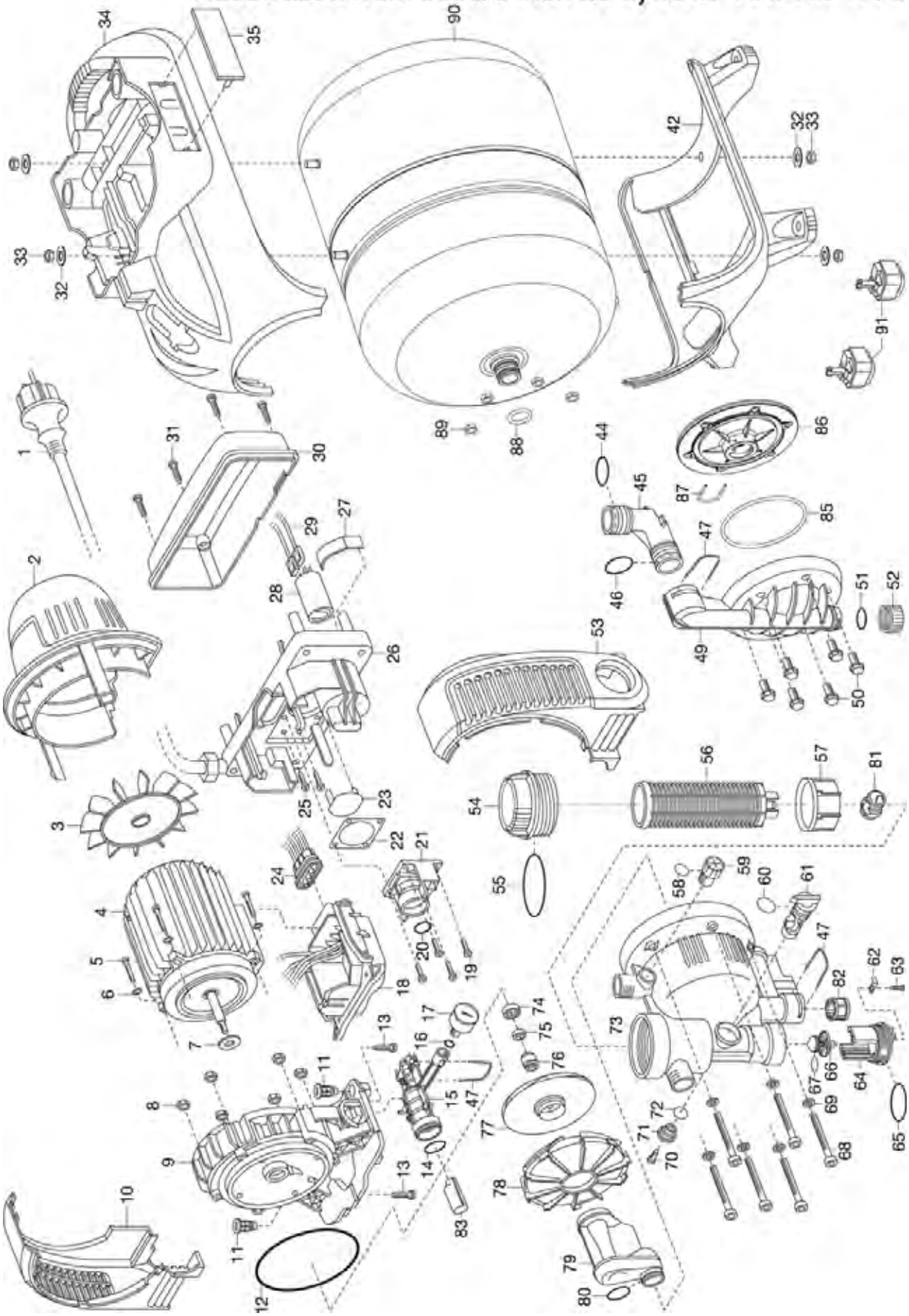

Bild Nr. / Picture No.	Ersatzteil-Nr. / Spare Part No.	Bezeichnung	Description	Désignation	unverb. Preisempf. EUR / inkl. MwSt.
Art. 1770		**Hauswasserwerk 3000/4**	**Pressure Tank Unit 3000/4**	**Groupe de surpression 3000/4**	
		Baujahr 2012 – 2013	Year of construction 2012 – 2013	Année de fabrication 2012 – 2013	
1,19,21-31	1770-00.900.26	Druckschalter kpl.	Electric manometer switch cpl.	Interrupteur manométrique, cpl.	94,06
2	1770-00.900.01	Lüfterabdeckung	Ventilator cover	Couvercle de ventilateur	21,03
3	1422-00.900.12	Lüfter	Ventilator	Ventilateur	7,38
10	1770-00.900.02	Motorverkleidung rechts	Engine cowling right	Carter de moteur droite	13,55
12	1422-00.900.09	O-Ring 130x4	O-ring 130x4	Joint torique 130x4	2,03
14	1770-00.900.04	O-Ring 24x2	O-ring 24x2	Joint torique 24x2	1,17
15,83	1770-00.900.05	Druckrohr	Pressure tube	Tube de pression	10,77
16	7486-22.900.12	O-Ring 11x2	O-ring 11x2	Joint torique 11x2	1,49
17	1770-00.900.06	Manometer	Pressure gauge	Manomètre	30,69
20	1481-00.900.17	O-Ring 15,47x3,53	O-ring 15,47x3,53	Joint torique 15,47x3,53	1,92
22	1770-00.900.29	Membrane	Diaphragm	Diaphragme	4,57
28	1422-00.900.15	Kondensator 8 µF, 450 V	Capacitor 8 µF, 450 V	Condensateur 8 µF, 450 V	10,07
31	1426-00.900.26	Schraube 3,5x20	Screw 3,5x20	Vis 3,5x20	0,87
42	1770-00.900.12	Tankverkleidung unten	Tank casing bottom part	Déguisement de reservoir inférieure	24,85
44	1770-00.900.28	O-Ring 26x4	O-ring 26x4	Joint torique 26x4	1,49
45	1770-00.900.14	Druckwinkel	Pressure elbow joint	Angle de pression	5,43
46	1481-00.900.21	O-Ring 25,8x3,53	O-ring 25,8x3,53	Joint torique 25,8x3,53	1,92
47	1481-00.900.22	Klammer	Clamp	Clip de fixation	4,69
49	1770-00.900.37	Druckdeckel	Pressure cap	Couvercle de pression	27,87
51	1481-00.900.25	O-Ring 21,82x3,53	O-ring 21,82x3,53	Joint torique 21,82x3,53	1,17
52	1422-00.900.03	Schraubkappe 1", rot	Screw cap 1", red	Bouchon fileté 1", rouge	2,49
53	1770-00.900.18	Motorverkleidung links	Engine cowling left	Carter de moteur gauche	13,57
54	1770-00.900.19	Filterkappe transparent	Filter cap transparent	Couvercle de filtre transparent	16,68
55	1770-00.900.20	O-Ring 67x4	O-ring 67x4	Joint torique 67x4	1,82
56	1732-00.900.07	Filter 0,45 mm	Filter 0,45 mm	Filtre 0,45 mm	10,02
57	1770-00.900.21	Becher	Can	Gobelet	6,44
58	1426-00.900.01	O-Ring 13x3	O-ring 13x3	Joint torique 13x3	1,17
59	1770-00.900.22	Entlüftungsschraube	Vent srew	Vis d'evacuation d'air	2,21
60	1131-00.000.01	O-Ring 16,9x2,7	O-ring 16,9x2,7	Joint torique 16,9x2,7	0,60
61	1481-00.900.04	Drehschalter, orange	Rotary switch, orange	Commutateur rotatif, orange	3,22
62	1481-00.900.13	Halter	Retainer	Support	3,26
63	1210-00.600.62	Blechschraube 3,5x16-C-H	Sheet metal screw 3,5x16-C-H	Vis à tôle 3,5x19-C-H	0,87
64	1481-00.900.15	Deckel, orange	Cover, orange	Couvercle, orange	7,38
65	1481-00.900.14	O-Ring 40x4	O-ring 40x4	Joint torique 40x4	3,01
66,67	1770-00.900.27	Rückschlagventil kpl.	Non-return valve cpl.	Clapet anti-retoure cpl.	8,19
68	1770-00.900.23	Schraube M8x80	Screw M8x80	Vis M8x80	4,83
70	1625-00.600.16	Blechschraube 4,2x13-C-H	Sheet metal screw 4,2x13-C-H	Vis à tôle 4,2x13-C-H	0,87
71	1481-00.900.07	Deckel, grau	Cover, grey	Couvercle, gris	3,34
72	1131-00.000.01	O-Ring 16,9x2,7	O-ring 16,9x2,7	Joint torique 16,9x2,7	0,60
73	1770-00.900.24	Pumpendeckel	Pump cap	Couvercle de pompe	51,36
74-75	1426-00.900.11	Gegenring, kpl.	Opposite ring, cpl.	Contre-anneau, cpl.	7,96
76	1426-00.900.10	Gleitringdichtung, kpl.	Axial face seal, cpl.	Garniture d'étanchéité, cpl.	10,25
77	1770-00.900.25	Turbine	Turbine	Turbine	19,56
78	1422-00.900.07	Spiralgehäuse	Spiral case	Carter à spirale	11,34
79	1422-00.900.06	Jetdüse	Jet nozzle	Buse haute pression	17,70
80	1422-00.900.05	O-Ring 25x3	O-ring 25x3	Joint torique 25x3	1,17
81	1481-00.900.20	Ventilkugel, schwarz	Valve ball, black	Bille de soupape, noire	4,28
82	1770-00.900.30	Filter	Filter	Filtre	9,40
83	1770-00.600.01	Druckkompensator	Pressure compensator	Compensateur de pression	4,38
85	1770-00.900.31	Dichtung	Washer	Joint	5,62
86	1770-00.900.32	Flansch, weiß	Flange, white	Bride, blanc	14,86
87	1770-00.900.33	Klammer	Clamp	Clip de fixation	2,36
88	1770-00.900.34	O-Ring 21x3,53	O-ring 21x3,53	Joint torique 21x3,53	1,05
89	1770-00.900.35	Mutter M8	Nut M8	Ecrou M8	1,19
90	1770-00.900.36	Behälter	Tank	Reservoir	129,34
91	1753-00.901.00	Federgelagerte Füße (4x)	Rubber feet kit (4x)	Pied caoutchouté kit (4x)	14,38
Art. 1772		**Hauswasserwerk 4000/5**	**Pressure Tank Unit 4000/5**	**Groupe de surpression 4000/5**	
		Baujahr 2012 – 2013	Year of construction 2012 – 2013	Année de fabrication 2012 – 2013	
12	1426-00.900.12	O-Ring 150x5	O-ring 150x5	Joint torique 150x5	4,21
28	1426-00.900.30	Kondensator 12,5 µF, 450 V	Capacitor 12,5 µF, 450 V	Condensateur 12,5 µF, 450 V	26,43
73	1772-00.900.02	Pumpendeckel	Pump cap	Couvercle de pompe	59,61
77	1426-00.900.09	Turbine	Turbine	Turbine	22,53
78	1426-00.900.08	Spiralgehäuse	Spiral case	Carter à spirale	16,53
79	1772-00.900.04	Jetdüse	Jet nozzle	Buse haute pression	18,39
80	1487-00.900.17	O-Ring 28x3	O-ring 28x3	Jonit torique 28x3	1,92
1,19,21-31	1772-00.900.05	Druckschalter kpl.	Electric manometer switch cpl.	Interrupteur manométrique, cpl.	94,06
Art. 1774		**Hauswasserwerk 5000/5**	**Pressure Tank Unit 5000/5**	**Groupe de surpression 5000/5**	
		Baujahr 2012 – 2013	Year of construction 2012 – 2013	Année de fabrication 2012 – 2013	
2	1775-00.900.01	Lüfterabdeckung	Ventilator cover	Couvercle de ventilateur	14,92
3	1481-00.900.33	Lüfter	Ventilator	Ventilateur	8,21
12	1426-00.900.12	O-Ring 150x5	O-ring 150x5	Joint torique 150x5	4,21
28	1483-00.900.02	Kondensator 16 µF, 450 V	Capacitor 16 µF, 450 V	Condensateur 16 µF, 450 V	25,93
42	1774-00.900.04	Tankverkleidung unten	Tank casing bottom part	Déguisement de reservoir inférieure	24,67
73	1772-00.900.02	Pumpendeckel	Pump cap	Couvercle de pompe	59,61
77	1775-00.900.04	Turbine	Turbine	Turbine	22,75
78	1426-00.900.08	Spiralgehäuse	Spiral case	Carter à spirale	16,53
79	1487-00.900.14	Jetdüse	Jet nozzle	Buse haute pression	18,00
80	1487-00.900.17	O-Ring 28x3	O-ring 28x3	Joint torique 28x3	1,92
1,19,21-31	1775-00.900.03	Druckschalter kpl.	Electric manometer switch cpl.	Interrupteur manométrique, cpl.	94,06
Art. 1775		**Hauswasserwerk 5000/5 Inox**	**Pressure Tank Unit 5000/5 Inox**	**Groupe de surpression 5000/5 Inox**	
		Baujahr 2012 – 2013	Year of construction 2012 – 2013	Année de fabrication 2012 – 2013	
1,19,21-31	1775-00.900.03	Druckschalter, kpl.	Electric manometer switch cpl.	Interrupteur manométrique, cpl.	94,06
2	1775-00.900.01	Lüfterabdeckung	Ventilator covering	Couvercle de ventilateur	14,92
3	1481-00.900.33	Lüfter	Ventilator	Ventilateur	8,21
12	1426-00.900.12	O-Ring 150x5	O-ring 150x5	Joint torique 150x5	4,21
28	1487-00.900.15	Kondensator 20 µF	Capacitor 20 µF	Condensateur 20 µF	26,53
42	1774-00.900.04	Tankverkleidung unten	Tank casing bottom part	Déguisement de reservoir inférieure	24,67
73	1772-00.900.02	Pumpendeckel	Pump cap	Couvercle de pompe	59,61
77	1775-00.900.04	Turbine	Turbine	Turbine	22,75
78	1426-00.900.08	Spiralgehäuse	Spiral case	Carter à spirale	16,53
79	1487-00.900.14	Jetdüse	Jet nozzle	Buse haute pression	18,00
80	1487-00.900.17	O-Ring 28x3	O-ring 28x3	Joint torique 28x3	1,92
90	1775-00.900.02	Behälter	Container	Réservoir	173,91
		Alle anderen Ersatzteile für Art. 1772/ 1774 und 1775 wie bei Art. 1770	All the other spare parts for art. 1772/ 1774 and 1775 see art. 1770	Pout toutes les autres pièces pour réf. 1772/1774/1775 voir réf. 1770	
		Nur die aufgeführten Teile sind lieferbar!	Only the mentioned spare parts are available!	Seules les pièces indiquées sont disponibles!	

Achtung!! Die Instandsetzung von Elektrogeräten darf nur von einer Elektrofachkraft unter Berücksichtigung der gesetzlichen Vorschriften durchgeführt werden.
Attention!! The repair of electrical products must only be carried out by a qualified electrician in accordance with legal regulations.
Attention!! La réparation des produits électriques ne doit être effectuée que par un électricien qualifié conformément aux dispositions légales.

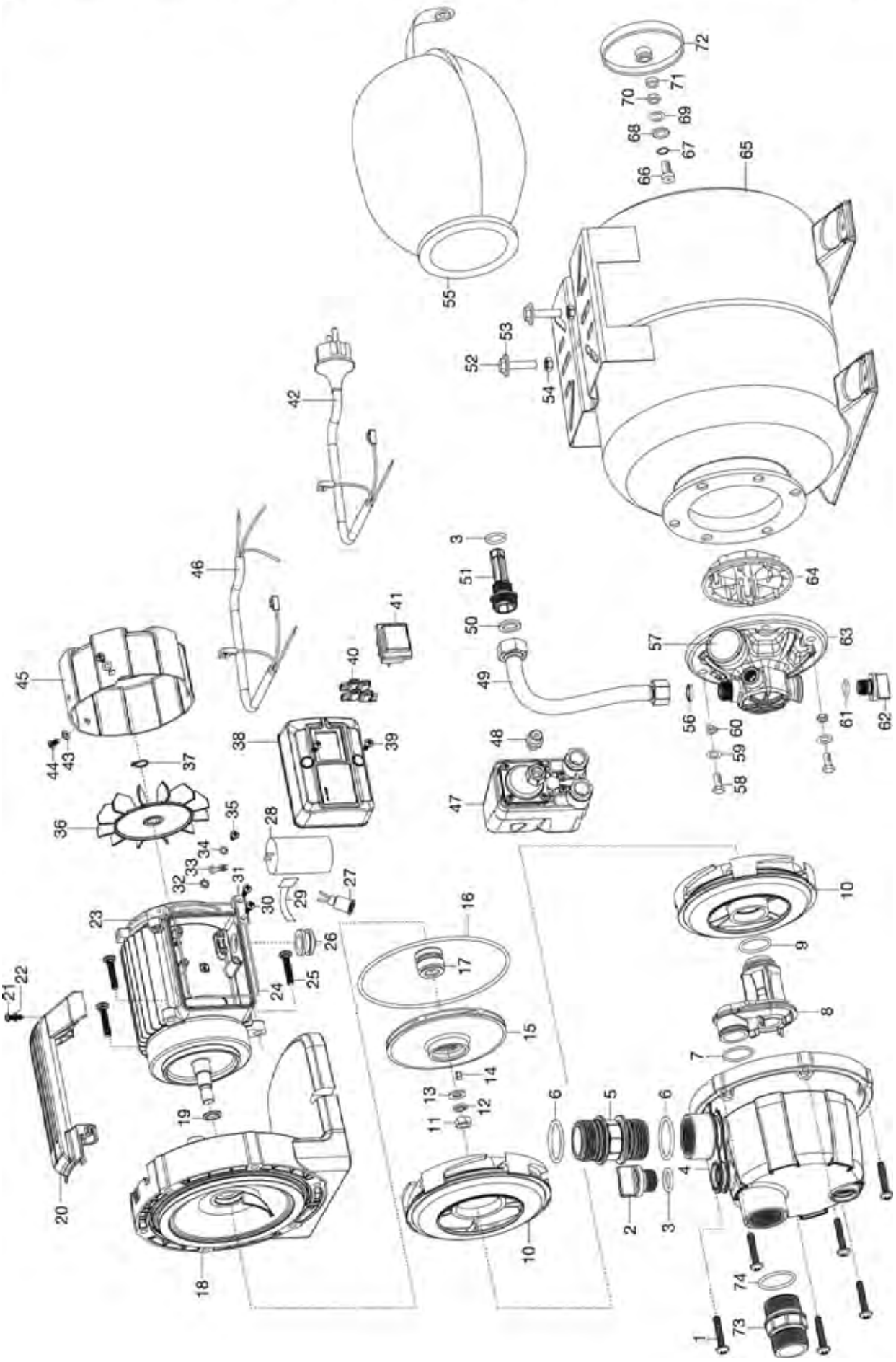
1
2
3
4
5
6
7
8
9
10
11
12
13
14
15
16
17
18
19
20
21
22
23
24
25
26
27
28
29
30
31
32
33
34
35
36
37
38
39
40
41
42
43
44
45
46
47
48
49
50
51
52
53
54
55
56
57
58
59
60
61
62
63
64
65
66
67
68
69
70
71
72
73
74

Bild Nr. Picture No.	Ersatzteil-Nr. Spare Part No.	Bezeichnung	Description	Désignation	unverb. Preisempf. EUR / inkl. MwSt.
Art. 9023		**Hauswasserwerk 3700/4**	**Pressure Tank Unit 3700/4**	**Groupe de surpression 3700/4**	
2	9013-00.600.06	Verschlussschraube, rot	Locking screw, red	Bouchon de fermeture á vis, rouge	2,75
3	9013-00.600.34	O-Ring 15,8x3,1	O-Ring 15,8x3,1	Joint torique 15,8x3,1	1,05
4	9010-00.600.01	Pumpendeckel	Pump cap	Couvercle de pompe	28,87
5,6	9013-00.630.00	Adapter 1" - 1", kpl.	Adapter 1" - 1", cpl.	Adaptateur 1" - 1", cpl.	3,00
6,74	9013-00.600.35	O-Ring 28x2,65	O-Ring 28x2,65	Joint torique 28x2,65	1,05
7	1707-00.900.05	O-Ring 26,3x2,2	O-Ring 26,3x2,2	Joint torique 26,3x2,2	1,05
8	9023-00.600.36	Jetdüse	Jet nozzle	Buse haute pression	13,42
9	9013-00.600.37	O-Ring 25X2,65	O-Ring 25X2,65	Joint torique 25X2,65	1,05
10	9013-00.600.38	Spiralgehäuse	Spiral case	Carter à spirale	13,82
15	9013-00.620.00	Turbine	Turbine	Turbine	17,47
16	9013-00.600.43	O-Ring 140x3,55	O-Ring 140x3,55	Joint torique 140x3,55	2,03
17	9013-00.600.44	Gleitringdichtung, kpl.	Axial face seal, cpl.	Garniture d'étanchéité, cpl.	14,09
20	9013-00.600.21	Griff	Handle	Poigneé	6,95
24	9013-00.600.70	Dichtung	Washer	Joint	1,77
26	9013-00.600.69	Kabeldurchführung	Cable lead-through	Entrée de câble	1,63
27	9013-00.650.00	Verbinder	Connector	Connecteur	1,89
28	9013-00.600.63	Kondensator 10 µF, 450 V	Capacitor 10 µF, 450 V	Condensateur 10 µF, 450 V	5,77
29	9013-00.600.66	Halteclip	Clamp	Clip de fixation	1,80
31	9013-00.600.68	Kabelzugentlastung	Cable pull relief	Guide-câble	1,80
36	9013-00.600.31	Lüfter	Ventilator	Ventilateur	6,56
38	9013-00.600.62	Schaltergehäuse	Switch cover	Carter de commande	10,03
41	9013-00.600.57	Schalter, wasserdicht	Switch, waterproof	Interrupteur, étanche	12,91
42	9022-00.650.00	Netzkabel	Mains lead	Corden d'alimentation	30,46
45	9013-00.600.26	Lüfterabdeckung	Ventilator cover	Couvercle de ventilateur	11,66
46	9022-00.640.00	Kabel	Cable	Câble	11,19
47	9022-00.600.39	Druckschalter 1,5 – 2,8 bar	Electric manometer switch 1,5 – 2,8 bar	Interrupteur manométrique 1,5 – 2,8 bar	94,06
48	9022-00.600.40	Verbindungsrohr	Connecting tube	Tube de connexion	3,51
49	9022-00.600.35	Schlauch	Hose	Tuyau	7,09
50	9022-00.600.34	Flachdichtung 16x25,5x3	Washer 16x25,5x3	Joint plat 16x25,5x3	1,77
51	9022-00.600.33	Filter	Filter	Filtre	4,97
55	9022-00.630.15	Gummiblase	Rubber bellow	Vessie en caoutchouc	44,47
55,58,59, 60,63-71	9022-00.630.00	Behälter, kpl.	Container, cpl.	Réservoir, cpl.	124,51
56	9022-00.600.41	Dichtung	Washer	Joint	1,77
57	9022-00.600.42	Manometer	Pressure gauge	Manomètre	14,14
61	9022-00.600.43	O-Ring 12x3	O-Ring 12x3	Joint torique 12x3	1,05
62	9022-00.600.44	Verschlussschraube, rot G3/8"	Locking screw, red G3/8"	Bouchon de fermeture á vis, rouge G3/8"	2,57
63	9022-00.630.01	Druckdeckel	Pressure cap	Couvercle de pression	27,31
64	9022-00.630.11	Flansch	Flange	Bride	5,90
66	9022-00.630.16	Ventil	Valve	Soupape	5,55
67	9022-00.630.17	O-Ring 7,3x2,4	O-Ring 7,3x2,4	Joint torique 7,3x2,4	1,69
68	9022-00.630.22	Scheibe	Washer	Disque	2,00
72	9022-00.630.06	Ventildeckel	Valve cover	Couvercle de soupape	2,81
73,74	9023-00.640.00	Rückschlagventil, kpl.	Non-return valve, cpl.	Clapet anti-retour, cpl.	11,38

Achtung!! Folgende Teile sind nicht als Ersatzteil verfügbar, da es sich um Normteile handelt.
Attention!! The following parts are not available as spare parts as they are standard parts.
Attention!! Les pièces suivantes ne sont pas disponibles en tant que pièces de rechange car celles-ci sont des pièces standard disponibles dans le commerce.

1	Schraube ST6,3x35	Screw ST6,3x35	Vis ST6,3x35
11	Mutter M8	Nut M8	Ecrou M8
14	Passfeder 4x4x8	Feather key 4x4x8	Clavette 4x4x8
21	Schraube M4x12	Screw M4x12	Vis M4x12
22	Scheibe M4	Washer M4	Disque M4
25	Schraube ST6,3x30	Screw ST6,3x30	Vis ST6,3x30
30	Schraube M4x12	Screw M4x12	Vis M4x12
39	Schraube ST4,4x11	Screw ST4,4x11	Vis ST4,4x11
44	Schraube M4x8	Screw M4x8	Vis M4x8
52	Schraube M8x35	Screw M8x35	Vis M8x35
54	Mutter M8	Nut M8	Ecrou M8
58	Schraube M8x25	Screw M8x25	Vis M8x25
60	Mutter M8	Nut M8	Ecrou M8
70	Mutter M8	Nut M8	Ecrou M8
	Nur die aufgeführten Teile sind lieferbar.	Only the mentioned spare part are available.	Seules les pièces indiquées sont disponibles.

Achtung!! Die Instandsetzung von Elektrogeräten darf nur von einer Elektrofachkraft unter Berücksichtigung der gesetzlichen Vorschriften durchgeführt werden.
Attention!! The repair of electrical products must only be carried out by a qualified electrician in accordance with legal regulations.
Attention!! La réparation des produits électriques ne doit être effectuée que par un électricien qualifié conformément aux dispositions légales.

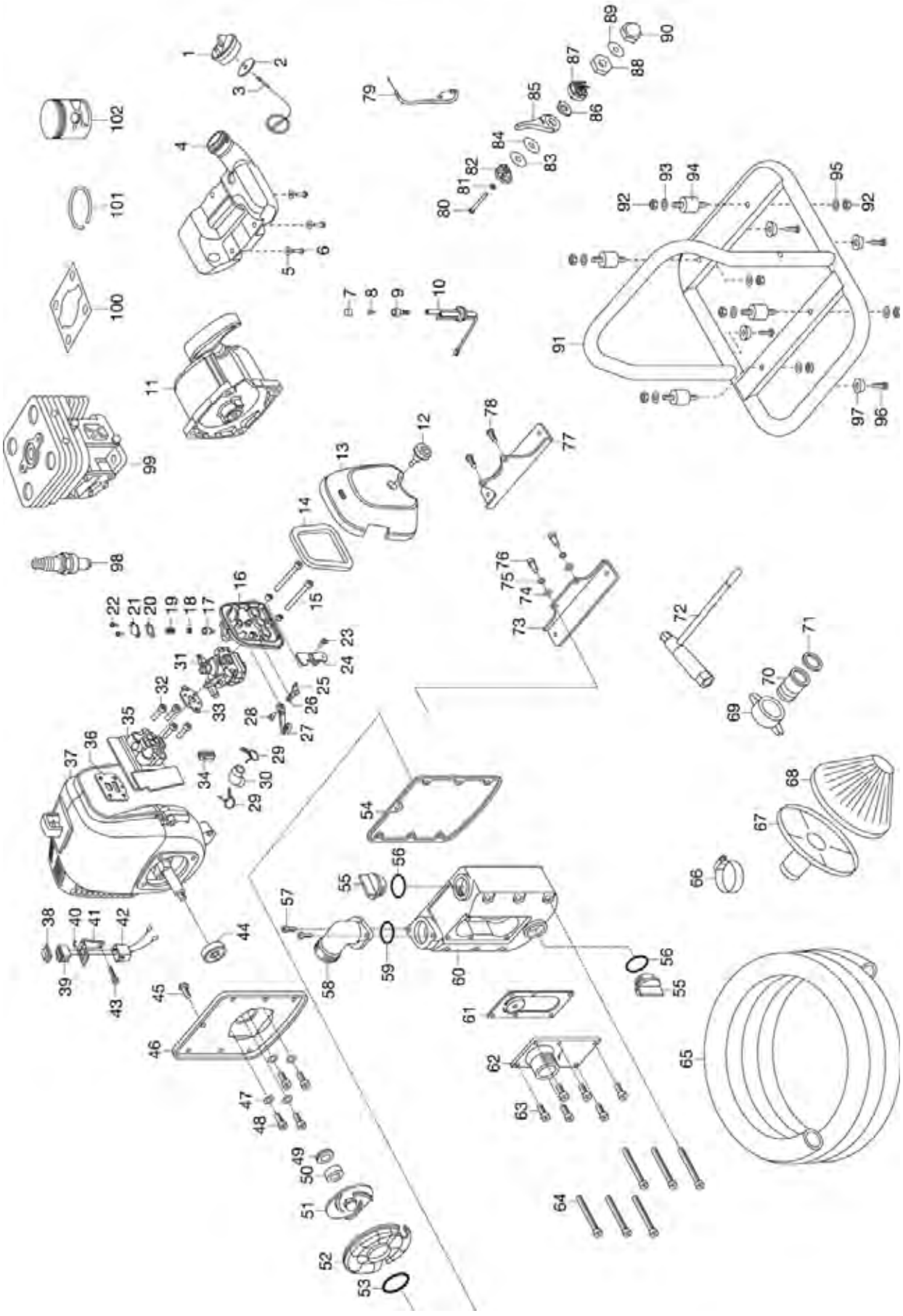

Bild Nr. Picture No.	Ersatzteil-Nr. Spare Part No.	Bezeichnung	Description	Désignation	unverb. Preisempf. EUR / inkl. MwSt.
Art. 1436		**Benzinmotorpumpe 9000/3**	**Petrol-driven Motor Pump 9000/3**	**Pompe thermique 9000/3**	
		bis Baujahr 2015	until 2015	jusqu'à 2015	
1-3	1436-00.900.01	Tankdeckel, vollst.	Tank cap, cpl.	Bouchon de réservoir, cpl.	7,29
1-10	1436-00.900.02	Tank, kpl.	Tank, cpl.	Réservoir, cpl.	21,30
7	1436-00.900.03	Tankbelüftungsfilter	Tank air filter	Filtre à air de réservoir	1,34
11	1436-00.900.04	Starterdeckel, kpl.	Starter covering, cpl.	Ensemble démarreur cpl.	27,20
12	1436-00.900.05	Schraube	Screw	Vis	2,24
13	1436-00.900.06	Filterdeckel	Filter cover	Couvercle de filtre	13,58
14	1436-00.900.07	Filter	Filter	Filtre	3,99
16-28	1436-00.900.08	Filtermechanik, kpl.	Filter mechanism, cpl.	Mécanique de filtre, cpl.	9,10
31	1436-00.900.09	Vergaser	Carburettor	Carburateur	44,83
33	1436-00.900.10	Dichtung	Washer	Joint	3,20
38	1436-00.900.11	Gummischutz	Rubber cover	Étui caoutchouc	2,45
39	1436-00.900.12	Schalter	Switch	Interrupteur	11,98
41	1436-00.900.13	Halterung	Retainer	Crochet	3,42
42	1436-00.900.14	Gummischutz	Rubber cover	Étui caoutchouc	2,84
47	1436-00.900.34	Scheibe	Disc	Disque	1,38
48	1436-00.900.35	Imbussschraube	Screw	Vis	1,69
49,50	1436-00.900.15	Gleitringdichtung, kpl.	Axial face seal, cpl.	Garniture d'étanchéité, cpl.	13,32
51	1436-00.900.16	Turbine	Turbine	Turbine	13,32
52	1436-00.900.17	Turbinengehäuse	Turbine casing	Carter de turbine	11,83
53	1436-00.900.18	O-Ring 320x3	O-ring 320x3	Joint torique 320x3	1,05
54	1436-00.900.19	Gehäusedichtung	Housing gasket	Joint de carter	6,22
55	1436-00.900.20	Verschlusskappe	Sealing cap	Chapeau de fermeture	5,84
58	1436-00.900.22	Auslass	Outlet	Sortie	12,13
59	1436-00.900.23	O-Ring 23x4	O-ring 23x4	Joint torique 23x4	1,05
60	1436-00.900.24	Pumpengehäusedeckel	Cover for pump case	Couvercle de carter de pompe	29,49
62	1436-00.900.26	Einlass	Inlet	Admission	15,54
66,69-72	1436-00.900.27	Zubehörbox, kpl.	Accessory box, cpl.	Box d'accessoires, cpl.	19,18
94	1436-00.900.36	Puffer	Buffer	Butée	6,12
97	1436-00.900.28	Vibrationsdämpfer	Vibration damper	Amortisseur de vibration	1,99
98	1436-00.900.29	Zündkerze	Spark plug	Bougie	2,67
99	1436-00.900.30	Zylinder	Cylinder	Cylindre	36,93
100	1436-00.900.31	Zylinderfussdichtung	Gasket	Joint	3,89
101	1436-00.900.32	Kolbenring	Piston ring	Segment de piston	3,24
102	1436-00.900.33	Kolben	Piston	Piston	10,34
Art. 1494		**Benzinmotorpumpe 7000/3 2T**	**Petrol-Driven Motor Pumpe 7000/3 2T**	**Pompe thermique pour arrosage 7000/3 2T**	
		bis Baujahr 2007	until 2007	jusqu'à 2007	
	1426-00.900.01	O-Ring 13x3	O-ring 13x3	Joint torique 13x3	1,17
	1494-00.900.04	Pumpendeckel	Pump cap	Couvercle de pompe	52,71
	1494-00.900.05	Deckeldichtung	Cover washer	Joint de couvercle	11,10
	1494-00.900.06	Dichtung mit Rückschlagventil	Washer with non-return valve	Joint avec clapet anti-retour	9,82
	1494-00.900.08	Wellendichtung, kpl.	Shaft seal, cpl.	Joint d'axe, cpl.	15,61
	1494-00.701.00	Starterdeckel, vollst.	Starter covering, cpl.	Ensemble démarreur cpl.	81,60
	1494-00.900.11	Verschlussschraube	Locking screw	Bouchon de fermeture à vis	4,17
		Nur die aufgeführten Teile sind lieferbar!	Only the mentioned spare parts are available!	Seules les pièces indiquées sont disponibles!	

GARDENA Tauch Druckpumpe 6000/5 automatic ab Bj. 2012 Art.-Nr. 1476

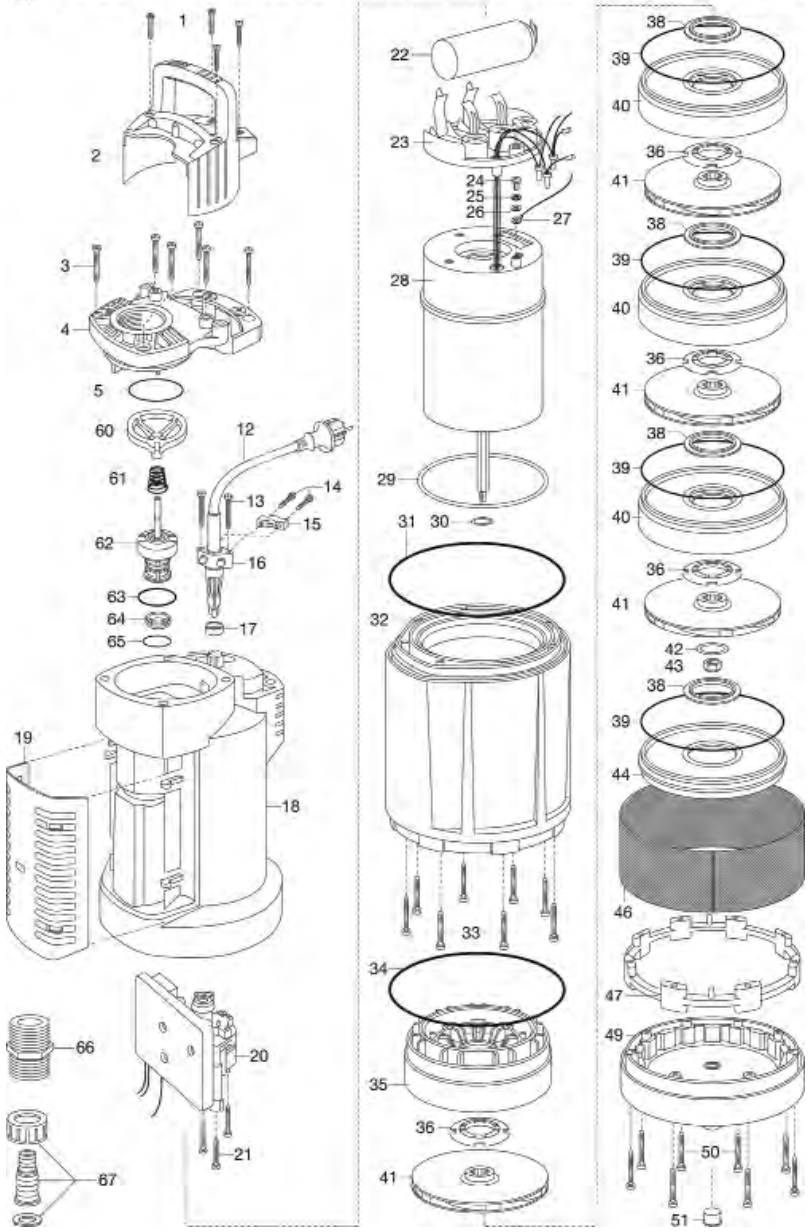

GARDENA Tauch-Druckpumpe 5500/3 Art.-Nr. 1461
Tauch-Druckpumpe 6000/4 Art.-Nr. 1468

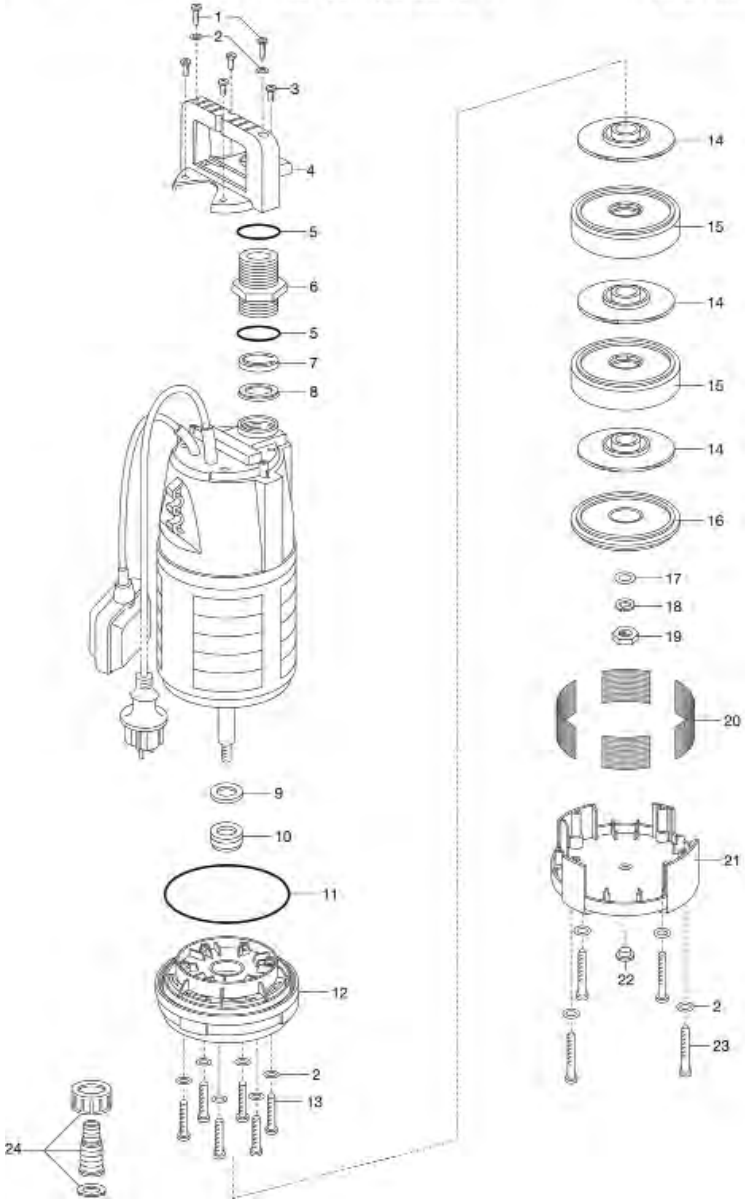

Bild Nr. Picture No.	Ersatzteil-Nr. Spare Part No.	Bezeichnung	Description	Désignation	unverb. Preisempf. EUR / inkl. MwSt.
Art. 1461		**Classic Tauch-Druckpumpe 5500/3**	**Classic Submersible Pressure Pump 5500/3**	**Pompe immergée pour arrosage 5500/3 Classic**	
		bis Baujahr 2019	until 2019	jusqu'à 2019	
1	1461-00.900.01	Schraube	Screw	Vis	1,37
2	1461-00.900.02	Scheibe	Disc	Disque	1,38
3	1461-00.900.03	Schraube	Screw	Vis	1,26
4	1461-00.900.04	Griffstück	Handle part	Poignée	8,01
5	1743-00.900.02	O-Ring 1"	O-ring 1"	Joint torique 1"	1,17
6	1745-00.701.00	Anschlussstück 1" – 1"	Connector 1" – 1"	Pièce de raccordement 1" – 1"	5,49
7	1469-00.900.01	Absperrklappe	Shut-off flap	Clapet d'arret	4,81
8	1461-00.900.05	Stützring	Back-up ring	Bague d'appui	2,77
9	1461-00.900.06	Gegenring	Opposite ring	Contre-anneau	10,25
10	1461-00.900.07	Gleitringdichtung	Axial face seal	Garniture d'étanchéité	11,78
11	1461-00.900.08	O-Ring 130x3	O-ring 130x3	Joint torique 130x3	1,26
12	1461-00.900.09	Diffusor	Diffusor	Diffuseur	11,59
13	1461-00.900.10	Schraube	Screw	Vis	1,49
14	1461-00.900.11	Turbine	Turbine	Turbine	14,96
15	1461-00.900.12	Turbinengehäuse	Turbine casing	Carter de turbine	13,91
16	1461-00.900.13	Abschlussdeckel	End cover	Couvercle	8,76
17	1461-00.900.14	U-Scheibe	U-disc	Disque en U	1,38
19	1461-00.900.16	Mutter	Nut	Écrou	1,75
20	1461-00.900.17	Sieb (4x)	Filter (4x)	Filtre (4x)	5,66
21	1461-00.900.18	Fuß	Base	Pied en fonte	18,29
22	1461-00.900.19	Kappe	Cap	Capuchon	1,49
23	1461-00.900.20	Schraube	Screw	Vis	1,69
24	1476-00.900.14	Universalanschluss 1" – 3/4"	Universal connector 1" – 3/4"	Embout universal 1" – 3/4"	6,30
Art. 1468		**Classic Tauch-Druckpumpe 6000/4**	**Classic Submersible Pressure Pump 6000/4**	**Pompe immergée pour arrosage 6000/4 Classic**	
		bis Baujahr 2019	until 2019	jusqu'à 2019	
20	1468-00.900.01	Sieb (4x)	Filter (4x)	Filtre (4x)	2,03
21	1468-00.900.02	Fuß	Base	Pied en fonte	20,05
		Alle anderen Teile wie bei Art. 1461	All other spare parts see art. 1461	Pour toutes les autres pièces, voir réf. 1461	
Art. 1476		**Tauch-Druckpumpe 6000/5 automatic**	**Submersible Pressure Pump 6000/5 automatic**	**Pompe immergée 6000/5 automatic**	
		ab Baujahr 2013	since 2013	A partir de 2013	
2	1476-00.900.01	Griffteil	Handle part	Poignée	9,23
4	1476-00.900.20	Pumpendeckel	Pump cap	Couvercle de pompe	22,51
5	1476-00.900.03	O-Ring 630x5	O-ring 630x5	Joint torique 630x5	2,24
35,36	1476-00.900.22	Gehäusedeckel, kpl.	Housing cover, cpl.	Couvercle de carter, cpl.	18,58
36	1476-00.900.23	Scheibe	Disc	Disque	1,86
38	1476-00.900.24	Kunststoffscheibe	Disc, plastic	Disque, plastique	1,69
39	1469-00.900.18	O-Ring 113x1	O-ring 113x1	Joint torique 113x1	2,03
40	1476-00.900.25	Turbinenaufnahme	Turbine admission	Logement de turbine	14,48
41	1476-00.900.26	Turbine	Turbine	Turbine	14,85
42	1469-00.900.21	Scheibe Inox	Disc Inox	Disque Inox	1,55
43	1430-00.000.50	Sechskantmutter M8x1-8	Hexagonal nut M8x1-8	Écrou hexagonal M8x1-8	1,46
44	1476-00.900.27	Abschlussdeckel	End cover	Couvercle	9,82
46	1476-00.900.11	Feinfilter	Fine filter	Filtre fin	22,50
47	1476-00.900.12	Abstandshalter	Measuring rod	Piece de distance	7,04
49	1476-00.900.13	Pumpenfuß	Pump foot	Pied de pompe	17,66
50	1469-00.900.12	Schraube 4,7x65	Screw 4,7x65	Vis 4,7x65	1,51
60-65	1476-00.900.21	Rückschlagventil, kpl.	Non-return valve, cpl.	Clapet anti-retour, cpl.	31,69
66	1745-00.701.00	Anschlussstück 1" – 1"	Connector 1" – 1"	Pièce de raccordement 1" – 1"	5,49
67	1476-00.900.14	Universalanschluss 1" – 3/4"	Universal connector 1" – 3/4"	Embout universal 1" – 3/4"	6,30
		bis Baujahr 2012	until 2012	jusqu'à 2012	
36	1469-00.900.16	Dichtung	Washer	Joint	4,51
38	1476-00.900.07	Kunststoffscheibe	Disc, plastic	Disque, plastique	1,69
40	1476-00.900.08	Turbinenaufnahme	Turbine admission	Logement de turbine	14,20
41	1476-00.900.09	Turbine	Turbine	Turbine	14,85
44	1476-00.900.10	Abschlussdeckel	End cover	Couvercle	9,37
60-65	1476-00.900.04	Rückschlagventil	Non-return valve	Clapet anti-retour	32,58
		Nur die aufgeführten Teile sind lieferbar!	Only the mentioned spare parts are available!	Seules les pièces indiquées sont disponibles!	

Achtung!! Die Instandsetzung von Elektrogeräten darf nur von einer Elektrofachkraft unter Berücksichtigung der gesetzlichen Vorschriften durchgeführt werden.
Attention!! The repair of electrical products must only be carried out by a qualified electrician in accordance with legal regulations.
Attention!! La réparation des produits électriques ne doit être effectuée que par un électricien qualifié conformément aux dispositions légales.

GARDENA Tiefbrunnenpumpe 5500/5 inox Art.-Nr. 1489
Tiefbrunnenpumpe 6000/5 inox Art.-Nr. 1492
Tiefbrunnenpumpe 6000/5 inox automatic Art.-Nr. 1499

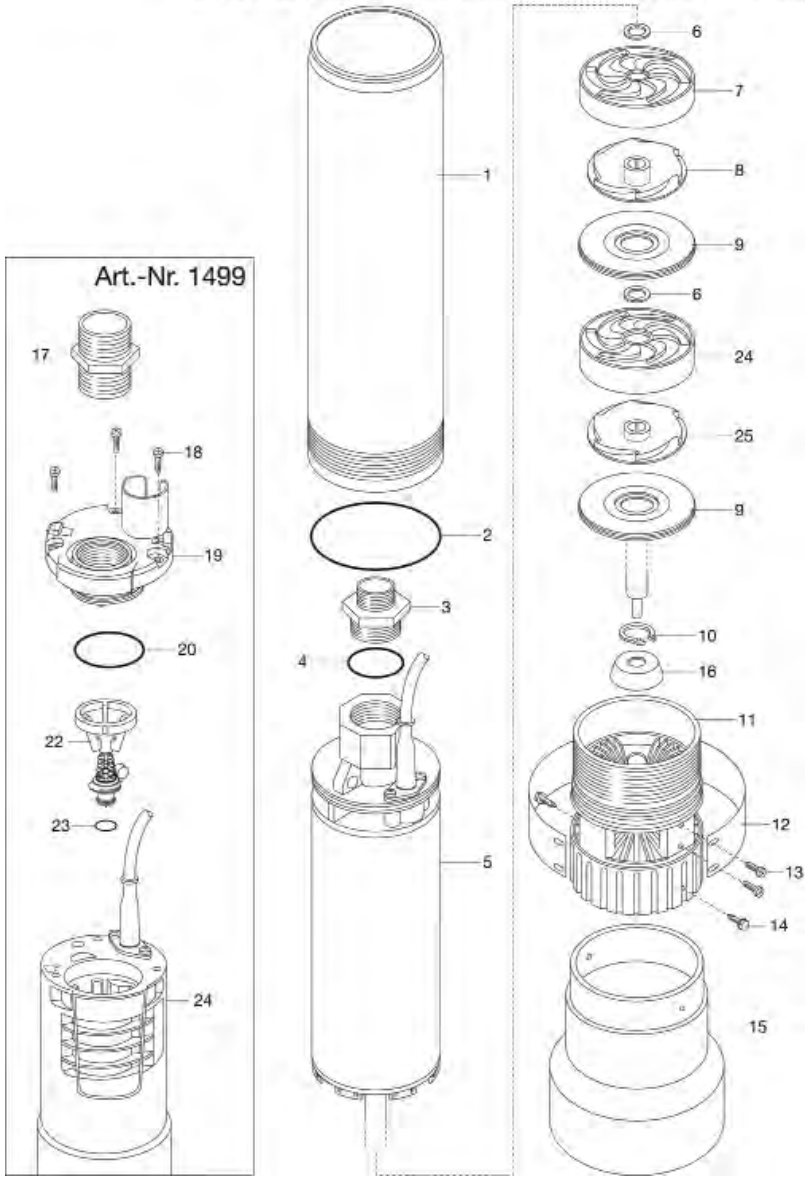

GARDENA Tauch-Druckpumpe 6000/3 S Art.-Nr. 1469
Tauch-Druckpumpe 6000/5 S Art.-Nr. 1473

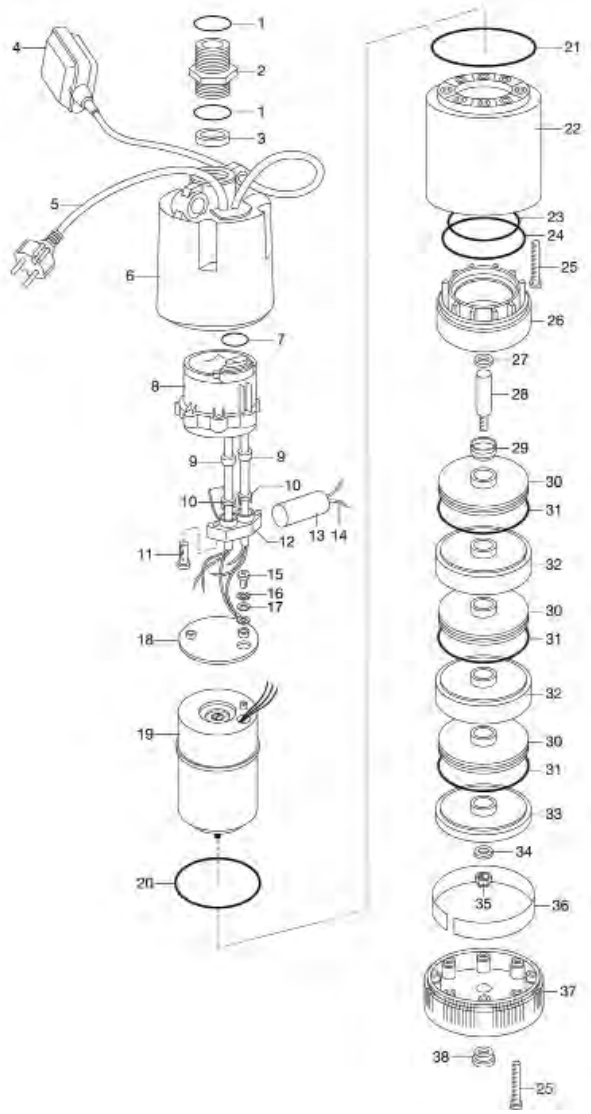

Bild Nr. / Picture No.	Ersatzteil-Nr. / Spare Part No.	Bezeichnung	Description	Désignation	unverb. Preisempf. EUR / inkl. MwSt.
Art. 1469		**Tauch-Druckpumpe 6000/3 S**	**Submersible Pressure Pump 6000/3 S**	**Pompe immergée pour arrosage 6000/3 S**	
Art. 1473		**Tauch-Druckpumpe 6000/5 S**	**Submersible Pressure Pump 6000/5 S**	**Pompe immergée pour arrosage 6000/5 S**	
		bis Baujahr 2009	until 2009	jusqu'à 2009	
1	1743-00.900.02	O-Ring 1"	O-ring 1"	Joint torique 1"	1,17
2,1	1745-00.701.00	Anschlussstück 1" – 1"	Connector 1" – 1"	Pièce de raccordement 1" – 1"	5,49
3	1469-00.900.01	Absperrklappe	Shut-off flap	Clapet d'arret	4,81
23	1469-00.900.10	O-Ring 95x2	O-ring 95x2	Joint torique 95x2	3,33
24	1469-00.900.11	O-Ring 110x4	O-ring 110x4	Joint torique 110x4	2,24
25	1469-00.900.12	Schraube 4,7x65	Screw 4,7x65	Vis 4,7x65	1,51
29	1469-00.900.16	Dichtung	Washer	Joint	4,51
30	1469-00.900.17	Turbine	Turbine	Turbine	15,40
31	1469-00.900.18	O-Ring 113x1	O-ring 113x1	Joint torique 113x1	2,03
32	1469-00.900.19	Turbinenaufnahme	Turbine admission	Logement de turbine	13,82
33	1469-00.900.20	Abschlussdeckel	End cover	Couvercle	9,42
34	1469-00.900.21	Scheibe Inox	Disc Inox	Disque Inox	1,55
35	1430-00.000.50	Sechskantmutter M8x1-8	Hexagonal nut M8x1-8	Écrou hexagonal M8x1-8	1,46
37	1469-00.900.24	Saugfuß	Suction foot	Pied d'aspiration	24,40
Art. 1474		**Tiefbrunnenpumpe 4000/6 Inox**	**Deep Well Pump 4000/6 Inox**	**Pompe immergée de forage 4000/6 Inox**	
		bis Baujahr 2009	until 2009	jusqu'à 2009	
	1474-00.600.01	Feinfilter	Fine filter	Filtre fin	19,91
	1474-00.900.01	Kondensator 25 µF	Capacitor 25 µF	Condensateur 25 µF	23,82
	1474-00.900.05	Fuß	Base	Pied en fonte	10,78
	1478-00.610.00	Seil, 15 mtr.	Cord, 15 m	Corde, 15 m	12,97
Art. 1478		**Tauch-Druckpumpe 4000/6 Inox**	**Subm. Pressure Pump 4000/6 Inox**	**Pompe immergée pour arrosage 4000/6 Inox**	
		bis Baujahr 2001	until 2001	jusqu'à 2001	
	1478-00.610.00	Seil, 15 mtr.	Cord, 15 m	Corde, 15 m	12,97
	1478-00.900.03	Kondensator 12,5 µF	Capacitor 12,5 µF	Condensateur 12,5 µF	22,06
	1478-00.900.04	Steckergehäuse, unten	Connector shell, bottom part	Carter de commande, partie inférieure	16,59
	1478-00.900.13	Feinfilter	Fine filter	Filtre fin	14,86
	1478-00.900.14	Pumpenfuß	Pump foot	Pied de pompe	12,58
	1743-00.900.02	O-Ring 1"	O-ring 1"	Joint torique 1"	1,17
	1745-00.701.00	Anschlussstück 1" – 1"	Connector 1" – 1"	Pièce de raccordement 1" – 1"	5,49
	2546-00.600.28	Blechschraube 4,2x19-C-H	Sheet metal screw 4,2x19-C-H	Vis à tôle 4,2x19-C-H	0,87
Art. 1479		**Tauch-Druckpumpe 4000/5 Inox**	**Subm. Pressure Pump 4000/5 Inox**	**Pompe Immergée pour Arrosage 4000/5 Inox**	
		bis Baujahr 2009	until 2009	jusqu'à 2009	
	1745-00.701.00	Anschlussstück 1" – 1"	Connector 1" – 1"	Pièce de raccordement 1" – 1"	5,49
	1478-00.610.00	Seil, 15 mtr.	Cord, 15 m	Corde, 15 m	12,97
	1478-00.900.13	Feinfilter	Fine filter	Filtre fin	14,86
	1478-00.900.14	Pumpenfuß	Pump foot	Pied de pompe	12,58
Art. 1489		**Premium Tiefbrunnenpumpe 5500/5 inox**	**Premium Deep Well Pump 5500/5 inox**	**Pompe immergée de forage 5500/5 inox Premium**	
Art. 1492		**Premium Tiefbrunnenpumpe 6000/5 inox**	**Premium Deep Well Pump 6000/5 inox**	**Pompe immergée de forage 6000/5 inox Premium**	
		bis Baujahr 11/2014	until 11/2014	jusqu'à 11/2014	
		– Sechskant Motorwelle –	– Engine shaft hexagonal –	– Arbre du moteur hexagonal –	
3,4	1489-00.900.01	Anschlussstück 1 1/4"	Connector 1 1/4"	Pièce de raccordement 1 1/4"	4,90
6	1489-00.900.02	Dichtscheibe	Gasket	Joint plat	1,77
7	1489-00.900.03	Turbinengehäuse	Turbine casing	Carter de turbine	9,02
8	1489-00.900.04	Turbine	Turbine	Turbine	13,32
9	1489-00.900.05	Turbinengehäusedeckel	Turbine casing cover	Couvercle de carter de turbine	5,90
10	1489-00.900.06	Sicherungsring	Locking ring	Circlip	1,38
11	1489-00.900.07	Pumpenfuß	Pump foot	Pied de pompe	25,35
12	1489-00.900.08	Filtersieb	Filter	Filtre	2,21
13	4200-00.600.27	Blechschraube 4,2x9,5-F-H	Sheet metal screw 4,2x9,5-F-H	Vis à tôle 4,2x9,5-F-H	0,70
14	1489-00.900.09	Schraube	Screw	Vis	1,26
15	1489-00.900.10	Standfuß	Base	Pied en fonte	29,20
16	1489-00.900.11	Dichtung	Washer	Joint	1,77
	1489-00.900.12	Seil, 22 mtr.	Cord, 22 m	Corde, 22 m	19,43
		ab Baujahr 12/2014	since 12/2014	A partir de 12/2014	
		– Runde Motorwelle –	– Engine shaft round –	– Arbre du moteur rond –	
7	1489-00.900.15	Turbinengehäuse	Turbine casing	Carter de turbine	8,91
8	1489-00.900.16	Turbine	Turbine	Turbine	13,21
11	1489-00.900.13	Pumpenfuß	Pump foot	Pied de pompe	25,73
16	1489-00.900.17	Dichtung	Washer	Joint	1,77
24	1489-00.900.18	Turbinengehäuse	Turbine casing	Carter de turbine	9,14
25	1489-00.900.19	Turbine	Turbine	Turbine	13,09
Art. 1499		**Premium Tiefbrunnenpumpe 6000/5 inox automatic**	**Premium Deep Well Pump 6000/5 inox automatic**	**Pompe Immergée de forage 6000/5 inox automatic Premium**	
17	1745-00.701.00	Anschlussstück 1" – 1"	Connector 1" – 1"	Pièce de raccordement 1" – 1"	5,49
18	1499-00.900.01	Torxschraube	Screw Torx	Vis Torx	2,24
19	1499-00.900.02	Deckel	Cover	Couvercle	7,97
20	1499-00.900.03	O-Ring	O-ring	Joint torique	1,05
22,23	1499-00.900.05	Rückschlagventil	Non-return valve	Clapet anti-retour	22,42
23	1499-00.900.06	O-Ring	O-ring	Joint torique	1,05
	1489-00.900.12	Seil, 22 mtr.	Cord, 22 m	Corde, 22 m	19,43
		Alle anderen Teile wie bei Art. 1489/1492	All other spare parts see art. 1489/1492	Pout toutes les autres pièces voir réf. 1489/1492	
		Nur die aufgeführten Teile sind lieferbar!	Only the mentioned spare parts are available!	Seules les pièces indiquées sont disponibles!	

Achtung!! Die Instandsetzung von Elektrogeräten darf nur von einer Elektrofachkraft unter Berücksichtigung der gesetzlichen Vorschriften durchgeführt werden.
Attention!! The repair of electrical products must only be carried out by a qualified electrician in accordance with legal regulations.
Attention!! La réparation des produits électriques ne doit être effectuée que par un électricien qualifié conformément aux dispositions légales.

GARDENA Tauch-Druckpumpe 5500/4 inox Art.-Nr. 1768
Tauch-Druckpumpe 5900/4 inox automatic Art.-Nr. 1771
Tauch-Druckpumpe 6100/5 inox automatic Art.-Nr. 1773

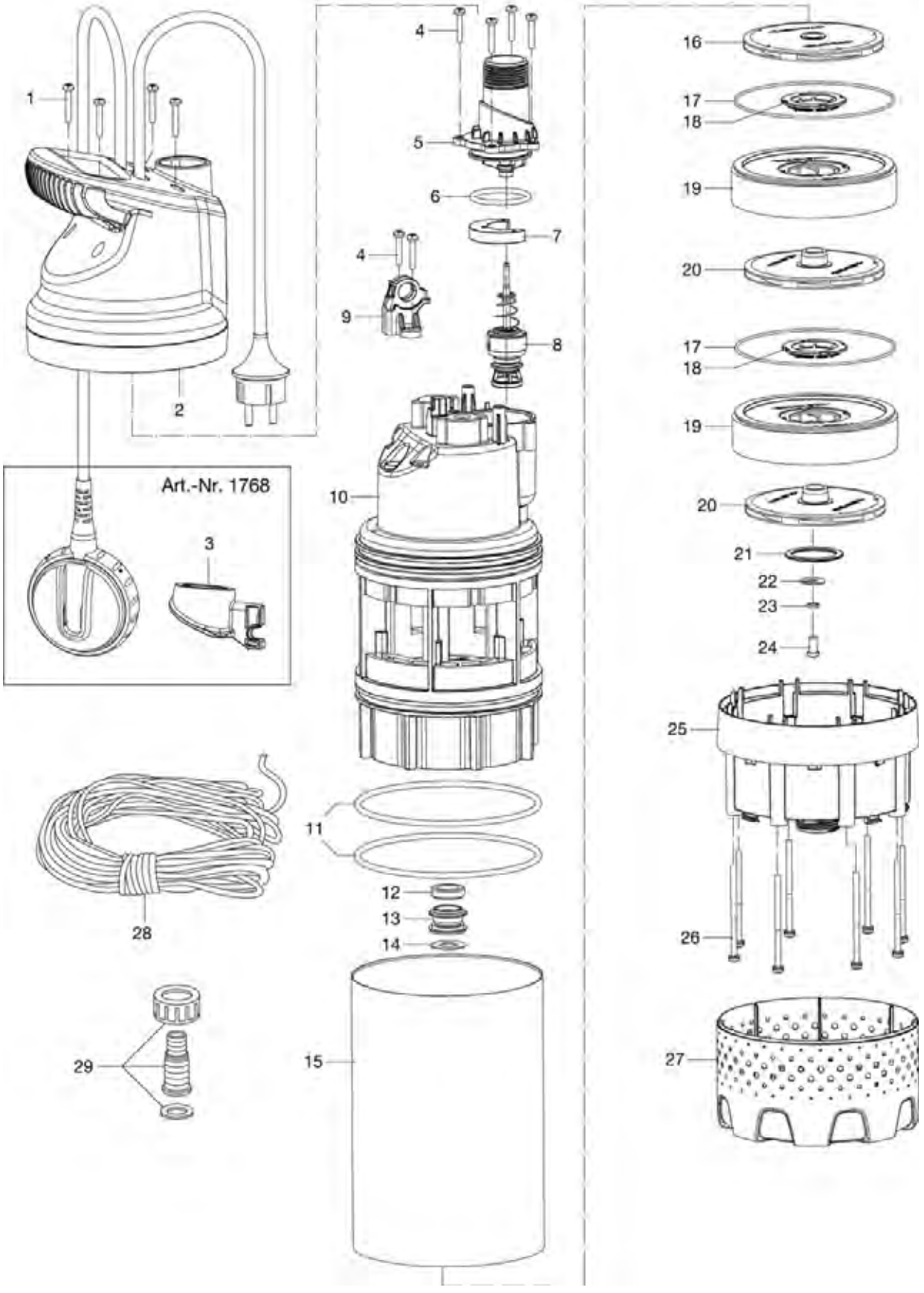

Bild Nr. Picture No.	Ersatzteil-Nr. Spare Part No.	Bezeichnung	Description	Désignation	unverb. Preisempf. EUR / inkl. MwSt.
Art. 1768		**Tauch-Druckpumpe 5900/4 inox**	**Subm. Pressure Pump 5900/4 inox**	**Pompe immergée 5900/4 inox**	
3	1768-00.600.41	Kabelhalter	Holder twist lock	Support cable	2,65
5	1766-00.631.00	Anschluss	Connector	Pièce de raccordement	9,69
6	1766-00.630.01	O-Ring 38,3x3,55	O-Ring 38,3x3,55	Joint torique 38,3x3,55	1,05
7	1766-00.600.41	Druckkompensator	Pressure compensator	Compensateur de pression	3,90
8	1768-00.620.00	Rückschlagventil, kpl.	Non-return valve, cpl.	Clapet anti-retour, cpl.	5,18
9	1766-00.600.11	Öse	Loop	Oeillet	2,46
11	1766-00.600.86	O-Ring 130x4,2	O-Ring 130x4,2	Joint torique 130x4,2	2,14
12,13	1768-00.600.36	Gleitringdichtung kpl.	Axial face seal, cpl.	Garniture d'étanchéité, cpl.	20,21
14	1768-00.600.82	Scheibe	Washer	Disque	1,69
16	1768-00.630.00	Turbine, oben	Top turbine	Turbine, supérieure	14,74
17,18,19	1764-00.640.00	Diffusor	Diffusor	Diffuseur	17,59
20	1768-00.640.00	Turbine, unten	Lower turbine	Turbine, inférieure	15,17
21	1766-00.600.46	Distanzscheibe	Spacer	Espaceur	1,55
22	1764-00.600.83	Scheibe 6,5x18x1	Washer 6,5x18x1	Disque, 6,5x18x1	1,69
23	1762-00.600.89	Federscheibe	Spring washer	Ressort disque	1,14
24	1764-00.600.84	Schraube M6x12	Screw M6x12	Vis M6x12	1,19
25	1768-00.600.16	Pumpenfuß	Pump foot	Pied de pompe	22,10
27	1768-00.600.21	Filter	Filter	Filtre	15,10
28	1768-00.600.46	Seil 20 m	Cord 20 m	Corde 20 m	18,43
29	1748-00.650.00	Schlauchanschluss, kpl.	Hose connector, cpl.	Raccordement pour tuyau	2,50
Achtung!!	Folgende Teile sind nicht als Ersatzteil verfügbar, da es sich um Normteile handelt.				
Attention!!	The following parts are not available as spare parts as they are standard parts.				
Attention!!	Les pièces suivantes ne sont pas disponibles en tant que pièces de rechange car celles-ci sont des pièces standard disponibles dans le commerce.				
1		Schraube ST4,7x25	Screw ST4,7x25	Vis ST4,7x25	
4		Schraube ST4,7x22	Screw ST4,7x22	Vis ST4,7x22	
26		Schraube ST4,7x75	Screw ST4,7x75	Vis ST4,7x75	
Art. 1771		**Tauch-Druckpumpe 5900/4 inox automatic**	**Submersible Pressure Pump 5900/4 inox automatic**	**Pompe immergée 5900/4 inox automatique**	
8	1766-00.610.00	Rückschlagventil, kpl.	Non-return valve, cpl.	Clapet anti-retour, cpl.	6,66
		Alle anderen Teile wie bei Art. 1768	All other spare parts see art. 1768	Pour toutes les autres pièces, voir réf. 1768	
Art. 1773		**Tauch-Druckpumpe 6100/5 inox automatic**	**Submersible Pressure Pump 6100/5 inox automatic**	**Pompe immergée 6100/5 inox automatique**	
8	1766-00.610.00	Rückschlagventil, kpl.	Non-return valve, cpl.	Clapet anti-retour, cpl.	6,66
28	1773-00.600.16	Seil 23 m	Cord 23 m	Corde 23 m	21,46
Achtung!!	Folgende Teile sind nicht als Ersatzteil verfügbar, da es sich um Normteile handelt.				
Attention!!	The following parts are not available as spare parts as they are standard parts.				
Attention!!	Les pièces suivantes ne sont pas disponibles en tant que pièces de rechange car celles-ci sont des pièces standard disponibles dans le commerce.				
26		Schraube ST4,7x100	Screw ST4,7x100	Vis ST4,7x100	
		Alle anderen Teile wie bei Art. 1768	All other spare parts see art. 1768	Pour toutes les autres pièces, voir réf. 1768	
		Nur die aufgeführten Teile sind lieferbar!	Only the mentioned spare parts are available!	Seules les pièces indiquées sont disponibles!	

GARDENA Tauchpumpe 9000 aquasensor — Art.-Nr. 1783
Tauchpumpe 13000 aquasensor — Art.-Nr. 1785

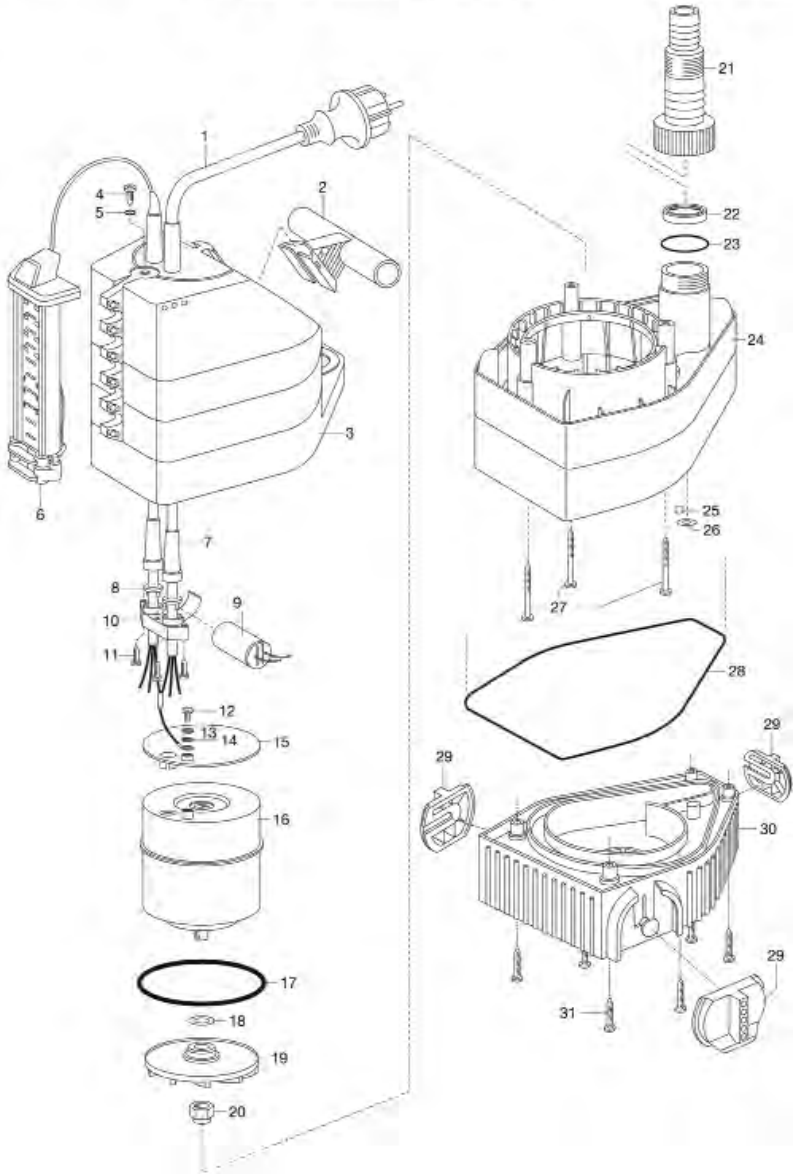

GARDENA Tauchpumpe 7000 S — Art.-Nr. 1449
Tauchpumpe 5000 S — Art.-Nr. 1778/1779
Tauchpumpe 4800 S — Art.-Nr. 1776
Tauchpumpe 6000 S — Art.-Nr. 1777

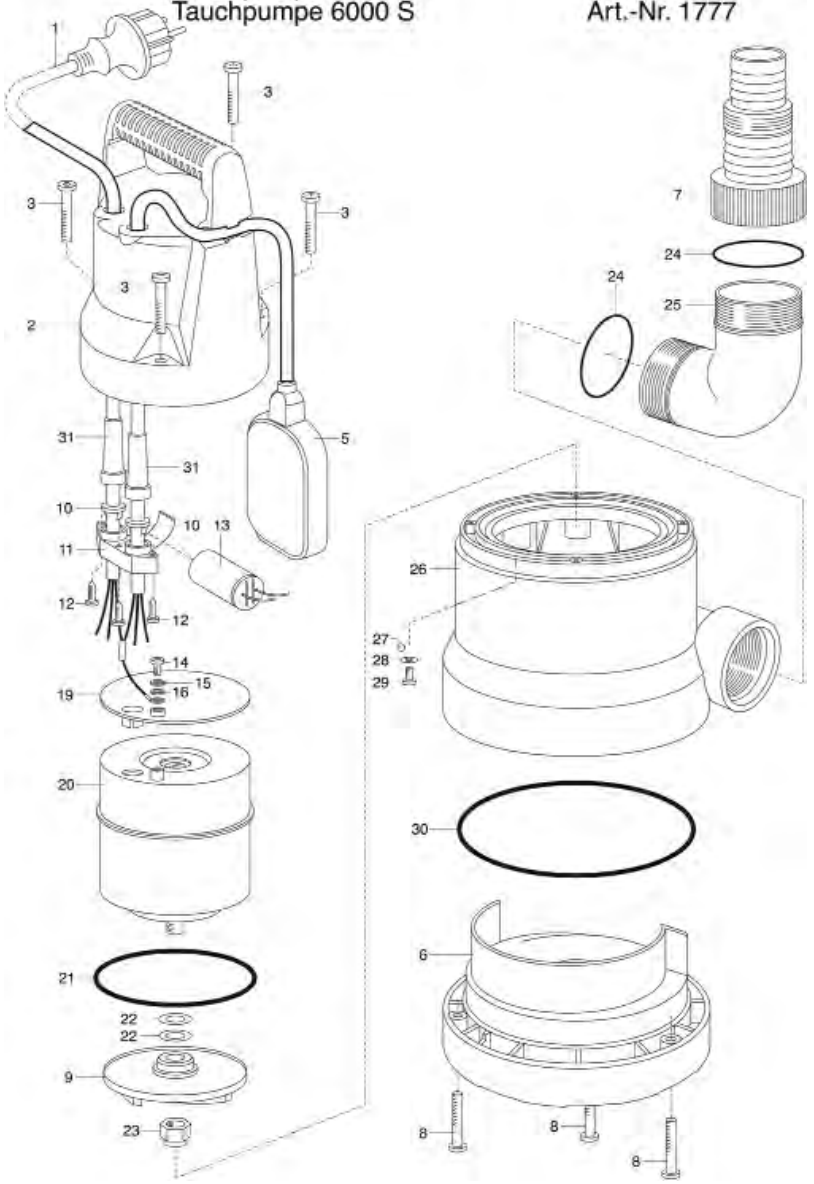

Bild Nr. / Picture No.	Ersatzteil-Nr. / Spare Part No.	Bezeichnung	Description	Désignation	unverb. Preisempf. EUR / inkl. MwSt.
Art. 1449		**Tauchpumpe 7000 S** bis Baujahr 2001	**Submersible Pressure Pump 7000 S** until 2001	**Pompe d'évacuation p. eaux claires 7000 S** jusqu'à 2001	
Art. 1451		**Tauchpumpe 8500 S** bis Baujahr 2001	**Submersible Pressure Pump 8500 S** until 2001	**Pompe d'évacuation p. eaux claires 8500 S** jusqu'à 2001	
Art. 1452		**Tauchpumpe 9000 S Inox** bis Baujahr 2002	**Submersible Pump 9000 S Inox** until 2002	**Pompe d'évacuation p. eaux claires 9000 S Inox** jusqu'à 2002	
Art. 1453		**Tauchpumpe 15000 S** (Abb. siehe Art. 1449/1779) bis Baujahr 2001	**Submersible Pump 15000 S** (Picture see art. 1449/1779) until 2001	**Pompe d'évacuation p. eaux claires 15000 S** (Figure voir réf. 1449/1779) jusqu'à 2001	
Art. 1779		**Tauchpumpe 5000 S** bis Baujahr 2002	**Submersible Pump 5000 S** until 2002	**Pompe d'évacuation p. eaux claires 5000 S** jusqu'à 2002	
7	1782-00.900.05	Universalanschluss 1 1/4"	Universal connector 1 1/4"	Embout universal 1 1/4"	9,37
24	1744-00.900.02	O-Ring 5/4"	O-ring 5/4"	Joint torique 5/4"	1,17
25	1449-00.900.19	TP-Winkelteil 5/4" – 5/4"	Pump fitting 5/4" – 5/4"	Raccord coudé 5/4" – 5/4"	5,62
Art. 1777		**Tauchpumpe 6000 S** bis Baujahr 2016	**Submersible Pump 6000 S** until 2016	**Pompe d'évacuation p.eaux claires 6000 S** jusqu'à 2016	
6	1777-00.900.01	Saugfuß	Suction foot	Pied d'aspiration	13,13
7	1782-00.900.05	Universalanschluss 1 1/4"	Universal connector 1 1/4"	Embout universal 1 1/4"	9,37
8	1449-00.900.17	Schraube 4,7x40	Screw 4,7x40	Vis 4,7x40	1,19
9	1782-00.900.03	Turbine	Turbine	Turbine	12,98
23	312-00.600.12	Sechskantmutter M6	Hexagonal nut M6	Écrou hexagonal M6	1,05
24	1744-00.900.02	O-Ring 5/4"	O-ring 5/4"	Joint torique 5/4"	1,17
25	1449-00.900.19	TP-Winkelteil 5/4" – 5/4"	Pump fitting 5/4" – 5/4"	Raccord coudé 5/4" – 5/4"	5,62
30	1777-00.900.02	O-Ring 135x3	O-ring 135x3	Joint torique 135x3	2,68
Art. 1778		**Tauchpumpe 5000 S** bis Baujahr 2005	**Submersible Pump 5000 S** until 2005	**Pompe d'évacuation p. eaux claires 5000S** jusqu'à 2005	
6	1449-00.900.16	Saugfuß	Suction foot	Pied d'aspiration	32,38
7	1782-00.900.05	Universalanschluss 1 1/4"	Universal connector 1 1/4"	Embout universal 1 1/4"	9,37
8	1449-00.900.17	Schraube 4,7x40	Screw 4,7x40	Vis 4,7x40	1,19
9	1449-00.900.13	Turbine	Turbine	Turbine	12,21
21	1449-00.900.11	O-Ring 90x5	O-ring 90x5	Joint torique 90x5	2,24
23	312-00.600.12	Sechskantmutter M6	Hexagonal nut M6	Écrou hexagonal M6	1,05
24	1744-00.900.02	O-Ring 5/4"	O-ring 5/4"	Joint torique 5/4"	1,17
25	1449-00.900.19	TP-Winkelteil 5/4" – 5/4"	Pump fitting 5/4" – 5/4"	Raccord coudé 5/4" – 5/4"	5,62
30	1449-00.900.15	O-Ring 123x3	O-ring 123x3	Joint torique 123x3	3,01
Art. 1783		**Tauchpumpe 9000 auqasensor**	**Submersible Pump 9000 aquasensor**	**Pompe d'évacuation pour eaux claires 9000 aquasensor**	
19	1783-00.900.01	Turbine	Turbine	Turbine	12,00
20	1783-00.900.02	Mutter	Nut	Écrou	1,84
21	1782-00.900.05	Universalanschluss 1 1/4"	Universal connector 1 1/4"	Embout universal 1 1/4"	9,37
22	1783-00.900.04	Absperrklappe	Shut-off flap	Clapet d'arret	7,71
23	1744-00.900.02	O-Ring 5/4"	O-ring 5/4"	Joint torique 5/4"	1,17
29	1782-00.900.02	Standfuß	Base	Pied en fonte	4,28
30	1783-00.900.03	Pumpenfuß	Pump foot	Pied de pompe	23,30
31	1780-00.900.06	Schraube 3,5x35	Screw 3,5x35	Vis 3,5x35	0,87
Art. 1785		**Tauchpumpe 13000 auqasensor**	**Submersible Pump 13000 aquasensor**	**Pompe d'évacuation pour eaux claires 13000 aquasensor**	
19	1453-00.900.03	Turbine	Turbine	Turbine	13,97
30	1785-00.900.01	Pumpenfuß	Pump foot	Pied de pompe	22,30
		Alle anderen Teile wie bei Art. 1783	All other spare parts see art. 1783	Pour toutes les autres pièces, voir réf. 1783	
		Nur die aufgeführten Teile sind lieferbar!	Only the mentioned spare parts are available!	Seules les pièces indiquées sont disponibles!	

Achtung!! Die Instandsetzung von Elektrogeräten darf nur von einer Elektrofachkraft unter Berücksichtigung der gesetzlichen Vorschriften durchgeführt werden.
Attention!! The repair of electrical products must only be carried out by a qualified electrician in accordance with legal regulations.
Attention!! La réparation des produits électriques ne doit être effectuée que par un électricien qualifié conformément aux dispositions légales.

GARDENA Tauchpumpe 11000 SLa — Art.-Nr. 1786
Tauchpumpe 15000 SLa — Art.-Nr. 1788

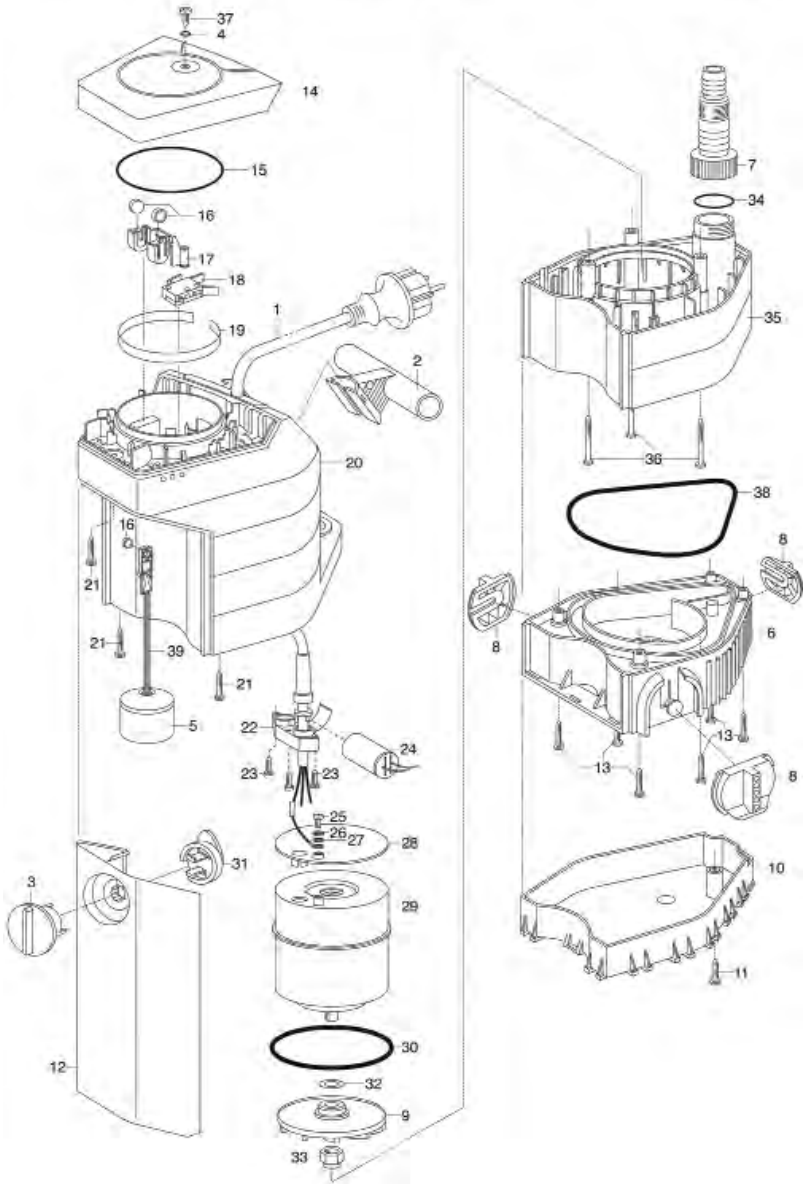

GARDENA Tauchpumpe 7000 SL — Art.-Nr. 1780
Tauchpumpe 8500 SL — Art.-Nr. 1782
Tauchpumpe 10000 SL Inox — Art.-Nr. 1784

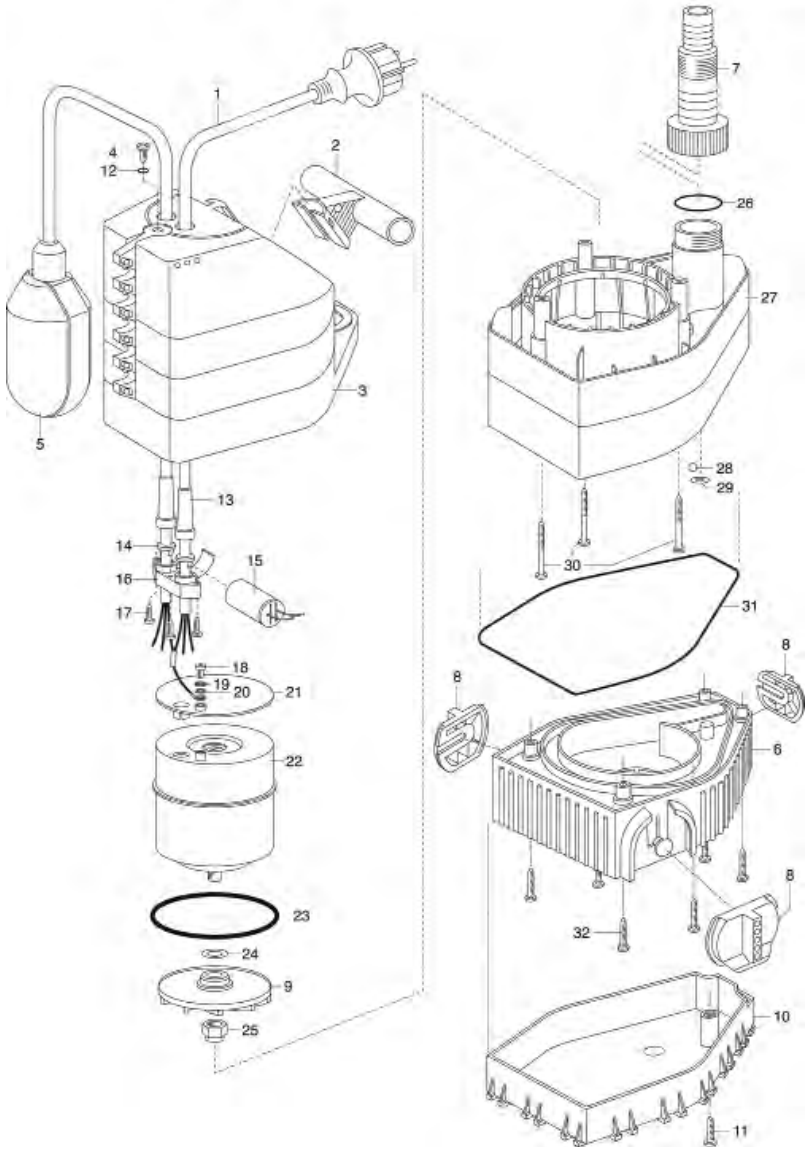

Bild Nr. Picture No.	Ersatzteil-Nr. Spare Part No.	Bezeichnung	Description	Désignation	unverb. Preisempf. EUR / inkl. MwSt.
Art. 1780		**Tauchpumpe 7000 SL**	**Submersible Pump 7000 SL**	**Pompe d'évacuation p. eaux claires 7000 SL**	
6	1780-00.900.01	Gehäusefuß	Housing base	Pied de carter	24,68
7	1782-00.900.05	Universalanschluss 1 1/4"	Universal connector 1 1/4"	Embout universal 1 1/4"	9,37
8	1780-00.900.02	Standfuß	Base	Pied en fonte	4,08
9	1449-00.900.13	Turbine	Turbine	Turbine	12,21
23	1449-00.900.11	O-Ring 90x5	O-ring 90x5	Joint torique 90x5	2,24
25	312-00.600.12	Sechskantmutter M6	Hexagonal nut M6	Écrou hexagonal M6	1,05
26	1744-00.900.02	O-Ring 5/4"	O-ring 5/4"	Joint torique 5/4"	1,17
30	1449-00.900.17	Schraube 4,7x40	Screw 4,7x40	Vis 4,7x40	1,19
31	1780-00.900.05	O-Ring 125x3	O-ring 125x3	Joint torique 125x3	4,31
32	1780-00.900.06	Schraube 3,5x35	Screw 3,5x35	Vis 3,5x35	0,87
Art. 1782		**Tauchpumpe 8500 SL**	**Submersible Pump 8500 SL**	**Pompe d'évacuation p. eaux claires 8500 SL**	
		bis Baujahr 2007	until 2007	jusqu'à 2007	
6	Nicht mehr lieferbar!	Gehäusefuß	Housing base	Pied de carter	
7	1782-00.900.05	Universalanschluss 1 1/4"	Universal connector 1 1/4"	Embout universal 1 1/4"	9,37
8	Nicht mehr lieferbar!	Standfuß	Base	Pied en fonte	
9	1782-00.900.03	Turbine	Turbine	Turbine	12,98
30	1469-00.900.12	Schraube 4,7x65	Screw 4,7x65	Vis 4,7x65	1,51
		Alle anderen Ersatzteile wie bei Art. 1780	All the other spare parts see art. 1780	Pout toutes les autres pièces. voir réf. 1780	
Art. 1784		**Tauchpumpe 10000 SL Inox**	**Submersible Pump 10000 SL Inox**	**Pompe d'évacuation p. eaux claires 10000 SL Inox**	
		bis Baujahr 2007	until 2007	jusqu'à 2007	
6	Nicht mehr lieferbar!	Gehäusefuß	Housing base	Pied de carter	
8	1782-00.900.02	Standfuß	Base	Pied en fonte	4,28
9	1784-00.900.02	Turbine	Turbine	Turbine	12,66
30	1469-00.900.12	Schraube 4,7x65	Screw 4,7x65	Vis 4,7x65	1,51
		Alle anderen Ersatzteile wie bei Art. 1780	All the other spare parts see art. 1780	Pout toutes les autres pièces. voir réf. 1780	
Art. 1787		**Tauchpumpe 21000 inox**	**Submersible Pump 21000 inox**	**Pompe d'évacuation p. eaux claires 21000 inox**	
7	1798-00.900.05	Universalanschluss 1 1/2"	Universal connector 1 1/2"	Embout universal 1 1/2"	3,47
8	1782-00.900.02	Standfuß	Base	Pied en fonte	4,28
9	1798-00.900.02	Turbine	Turbine	Turbine	15,17
25	1430-00.000.50	Sechskantmutter M8x1-8	Hexagonal nut M8x1-8	Écrou hexagonal M8x1-8	1,46
32	1780-00.900.06	Schraube 3,5x35	Screw 3,5x35	Vis 3,5x35	0,87
		Abbildung siehe Art. 1784	Picture see art. 1784	Figure voir réf. 1784	
Art. 1786		**Tauchpumpe 11000 SL automatic**	**Submersible Pump 11000 SL automatic**	**Pompe d'évacuation pour eaux claires 11000 SL automatic**	
		bis Baujahr 2007	until 2007	jusqu'à 2007	
3,12,31	1786-00.901.00	Deckel, vollst.	Cover, cpl.	Courvercle, cpl.	18,84
5,16,39	1786-00.902.00	Schwimmerschalter, vollst.	Float switch, cpl.	Interrupteur a flotteur, cpl.	36,18
7	1782-00.900.05	Universalanschluss 1 1/4"	Universal connector 1 1/4"	Embout universal 1 1/4"	9,37
8	1782-00.900.02	Standfuß	Base	Pied en fonte	4,28
13	1469-00.900.12	Schraube 4,7x65	Screw 4,7x65	Vis 4,7x65	1,51
30	1449-00.900.11	O-Ring 90x5	O-ring 90x5	Joint torique 90x5	2,24
33	312-00.600.12	Sechskantmutter M6	Hexagonal nut M6	Écrou hexagonal M6	1,05
34	1744-00.900.02	O-Ring 5/4"	O-ring 5/4"	Joint torique 5/4"	1,17
Art. 1788		**Tauchpumpe 15000 SL automatic**	**Submersible Pump 15000 SL automatic**	**Pompe d'évacuation pour eaux claires 15000 SL automatic**	
		bis Baujahr 2007	until 2007	jusqu'à 2007	
9	1453-00.900.03	Turbine	Turbine	Turbine	13,97
		Alle anderen Ersatzteile wie bei Art. 1786	All the other spare parts see art. 1786	Pout toutes les autres pièces. voir réf. 1786	
		Nur die aufgeführten Teile sind lieferbar!	Only the mentioned spare parts are available!	Seules les pièces indiquées sont disponibles!	

Achtung!! Die Instandsetzung von Elektrogeräten darf nur von einer Elektrofachkraft unter Berücksichtigung der gesetzlichen Vorschriften durchgeführt werden.
Attention!! The repair of electrical products must only be carried out by a qualified electrician in accordance with legal regulations.
Attention!! La réparation des produits électriques ne doit être effectuée que par un électricien qualifié conformément aux dispositions légales.

GARDENA Schmutzwasserpumpe 8500 aquasensor — Art.-Nr. 1797
Schmutzwasserpumpe 13000 aquasensor — Art.-Nr. 1799

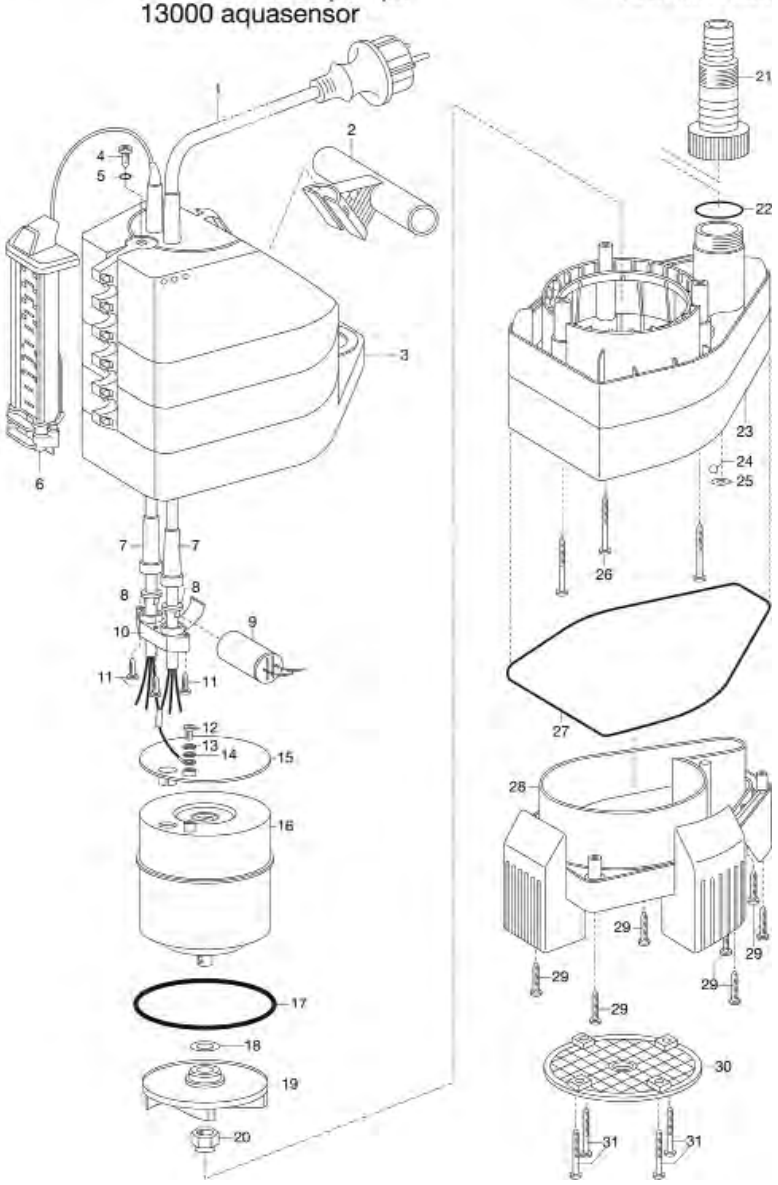

GARDENA Schmutzwasserpumpe 7500 S/SP — Art.-Nr. 1455
Schmutzwasserpumpe 14000 S/SP — Art.-Nr. 1457
Schmutzwasserpumpe 6000 SP — Art.-Nr. 1790
Schmutzwasserpumpe 6000 SP — Art.-Nr. 1791

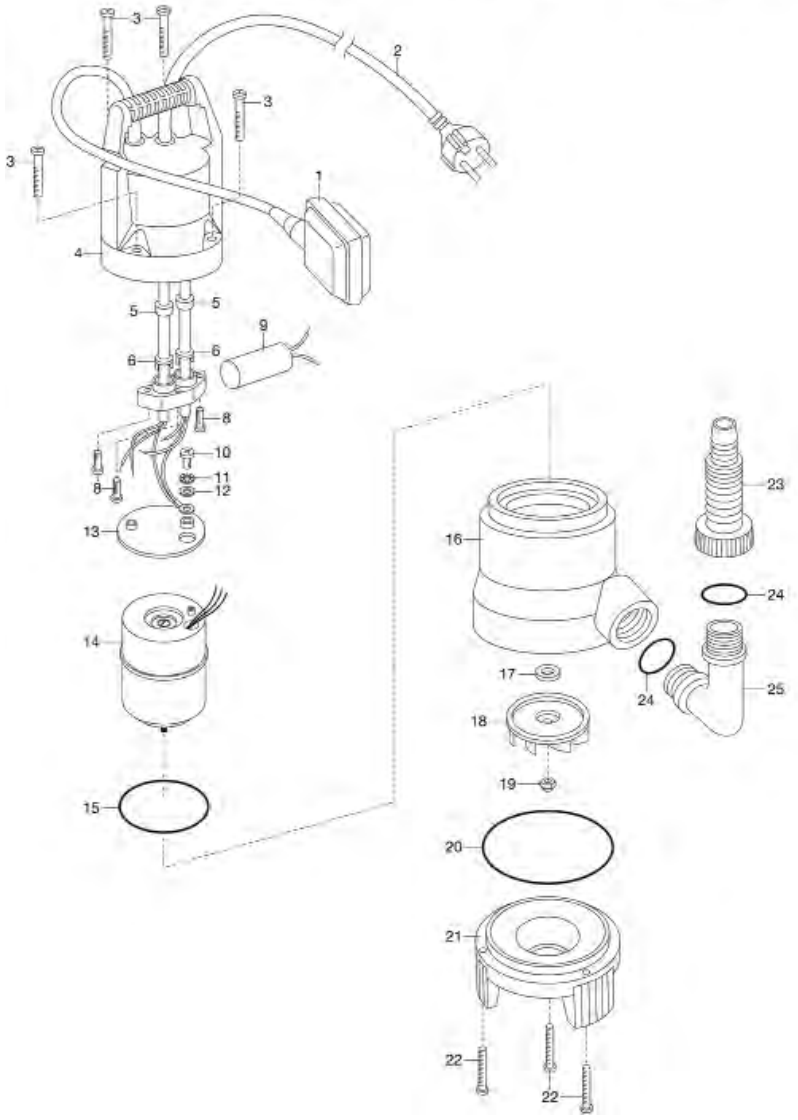

Bild Nr. Picture No.	Ersatzteil-Nr. Spare Part No.	Bezeichnung	Description	Désignation	unverb. Preisempf. EUR / inkl. MwSt.
Art. 1455		**Schmutzwasserpumpe 7500 S/Sp**	**Dirty-Water Pump 7500 S/SP**	**Pompe d'évacuation pour eaux chargées 7500 S/SP**	
		bis Baujahr 2004	until 2004	jusqu'à 2004	
Art. 1457		**Schmutzwasserpumpe 14000 S/SP**	**Dirty-Water Pump 14000 S/SP**	**Pompe d'évacuation pour eaux chargées 14000 S/SP**	
		bis Baujahr 2001	until 2001	jusqu'à 2001	
Art. 1459		**Schmutzwasserpumpe 15000 S/SP Inox**	**Dirty Water Pump 15000 S/SP Inox**	**Pompe d'évacuation pour eaux chargées 15000 S/SP Inox**	
		bis Baujahr 2002	until 2002	jusqu'à 2002	
		(Abb. siehe Art. 1455/1457)	(Picture see art. 1455/1457)	(Figure voir réf. 1455/1457)	
23	1782-00.900.05	Universalanschluss 1 1/4"	Universal connector 1 1/4"	Embout universal 1 1/4"	9,37
24	1744-00.900.02	O-Ring 5/4"	O-ring 5/4"	Joint torique 5/4"	1,17
25	1449-00.900.19	TP-Winkelteil 5/4" – 5/4"	Pump fitting 5/4" – 5/4"	Raccord coudé 5/4" – 5/4"	5,62
Art. 1790		**Schmutzwasserpumpe 6000 SP**	**Dirty Water Pump 6000 SP**	**Pompes d'évacuation pour eaux chargées 6000 SP**	
		bis Baujahr 2016	until 2016	jusqu'à 2016	
18	1792-00.900.02	Turbine	Turbine	Turbine	12,33
19	312-00.600.12	Sechskantmutter M6	Hexagonal nut M6	Écrou hexagonal M6	1,05
20	1777-00.900.02	O-Ring 135x3	O-ring 135x3	Joint torique 135x3	2,68
21	1790-00.900.01	Saugfuß	Suction foot	Pied d'aspiration	13,70
22	1449-00.900.17	Schraube 4,7x40	Screw 4,7x40	Vis 4,7x40	1,19
23	1782-00.900.05	Universalanschluss 1 1/4"	Universal connector 1 1/4"	Embout universal 1 1/4"	9,37
24	1744-00.900.02	O-Ring 5/4"	O-ring 5/4"	Joint torique 5/4"	1,17
25	1449-00.900.19	TP-Winkelteil 5/4" – 5/4"	Pump fitting 5/4" – 5/4"	Raccord coudé 5/4" – 5/4"	5,62
Art. 1791		**Schmutzwasserpumpe 6000 SP**	**Dirty-Water Pump 6000 SP**	**Pompe d'évacuation pour eaux chargées**	
		bis Baujahr 2005	until 2005	jusqu'à 2005	
18	1792-00.900.02	Turbine	Turbine	Turbine	12,33
19	312-00.600.12	Sechskantmutter M6	Hexagonal nut M6	Écrou hexagonal M6	1,05
21	1791-00.900.01	Saugfuß	Suction foot	Pied d'aspiration	15,59
23	1782-00.900.05	Universalanschluss 1 1/4"	Universal connector 1 1/4"	Embout universal 1 1/4"	9,37
24	1744-00.900.02	O-Ring 5/4"	O-ring 5/4"	Joint torique 5/4"	1,17
25	1449-00.900.19	TP-Winkelteil 5/4" – 5/4"	Pump fitting 5/4" – 5/4"	Raccord coudé 5/4" – 5/4"	5,62
Art. 1797		**Schmutzwasserpumpe 8500 aquasensor**	**Dirty Water Pump 8500 aquasensor**	**Pompe d'évacuation pour eaux chargées 8500 aquasensor**	
19	1794-00.900.02	Turbine	Turbine	Turbine	12,98
20	1783-00.900.02	Mutter	Nut	Écrou	1,84
21	1782-00.900.05	Universalanschluss 1 1/4"	Universal connector 1 1/4"	Embout universal 1 1/4"	9,37
22	1744-00.900.02	O-Ring 5/4"	O-ring 5/4"	Joint torique 5/4"	1,17
28	1797-00.900.02	Pumpenfuß	Pump foot	Pied de pompe	27,24
29,31	1780-00.900.06	Schraube 3,5x35	Screw 3,5x35	Vis 3,5x35	0,87
Art. 1799		**Schmutzwasserpumpe 13000 aquasensor**	**Dirty Water Pump 13000 aquasensor**	**Pompe d'évacuation pour eaux chargées 13000 aquasensor**	
19	1796-00.900.01	Turbine	Turbine	Turbine	12,88
		Alle anderen Teile wie bei Art. 1797	All other spare parts see art. 1797	Pour toutes les autres pièces, voir réf. 1797	
		Nur die aufgeführten Teile sind lieferbar!	Only the mentioned spare parts are available!	Seules les pièces indiquées sont disponibles!	

Achtung!! Die Instandsetzung von Elektrogeräten darf nur von einer Elektrofachkraft unter Berücksichtigung der gesetzlichen Vorschriften durchgeführt werden.
Attention!! The repair of electrical products must only be carried out by a qualified electrician in accordance with legal regulations.
Attention!! La réparation des produits électriques ne doit être effectuée que par un électricien qualifié conformément aux dispositions légales.

GARDENA Schmutzwasserpumpe 6500 SP Art.-Nr. 1792
Schmutzwasserpumpe 8000 SP Art.-Nr. 1794
Schmutzwasserpumpe 13000 SP Art.-Nr. 1796
Schmutzwasserpumpe 18000 SP Inox Art.-Nr. 1798

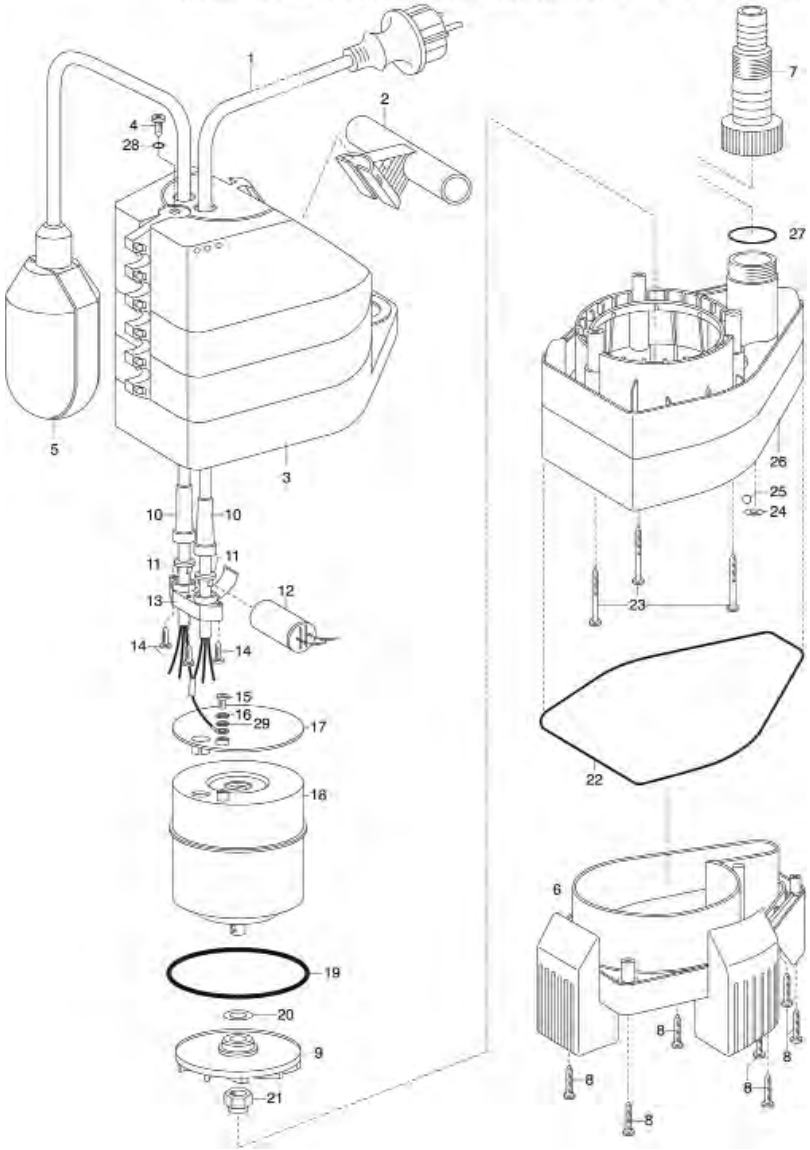

GARDENA Tauchpumpe 7000/C Art.-Nr. 1661
Schmutzwasserpumpe 7000/D Art.-Nr. 1665

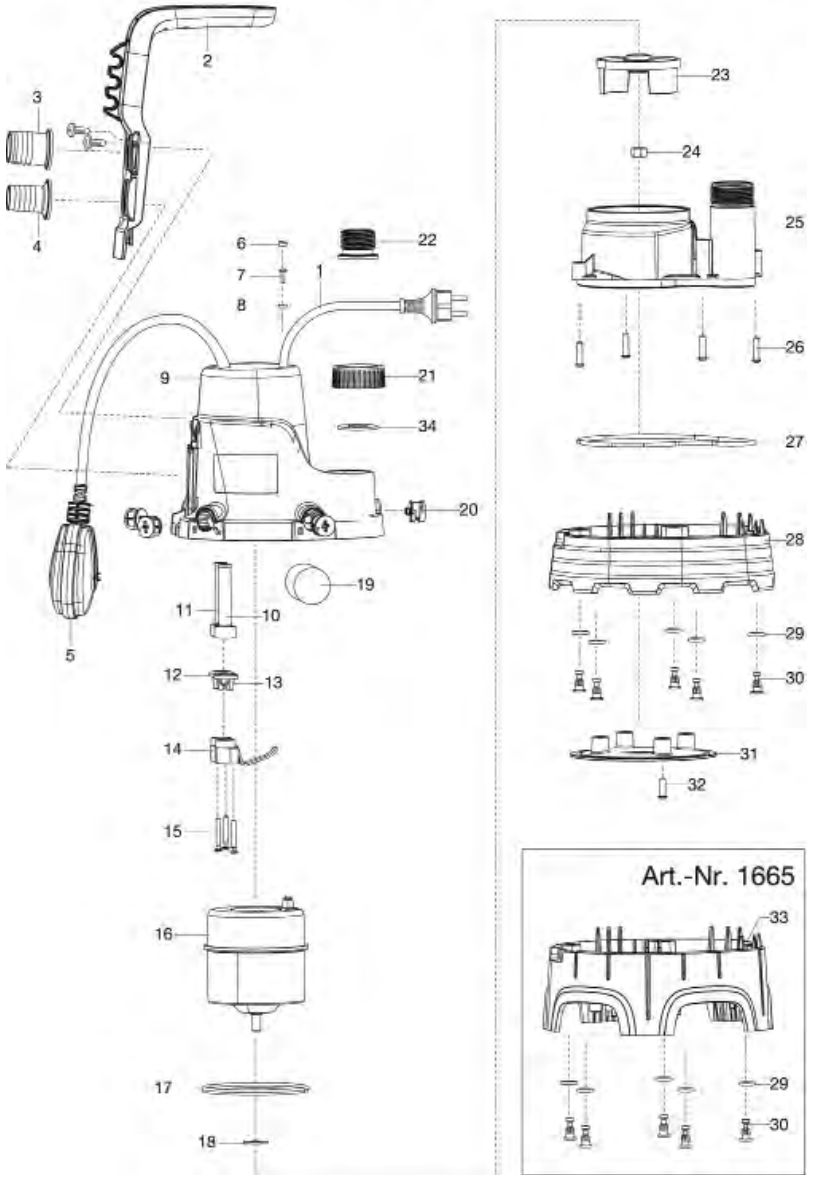

Bild Nr. / Picture No.	Ersatzteil-Nr. / Spare Part No.	Bezeichnung	Description	Désignation	unverb. Preisempf. EUR / inkl. MwSt.
Art. 1661		**Klarwasser-Tauchpumpe 7000/C**	**Clear Water Submersible Pump 7000/C**	**Pompe d'évacuation pour eaux claires 7000/C**	
2	1661-00.600.61	Griff mit Schrauben ST4x9	Handle with screws ST4x9	Poignée avec vis ST4x9	9,31
3	1661-00.600.51	Anschluss 1,25"	Connector 1.25"	Pièce de raccordement 1,25"	2,57
4	1661-00.600.46	Anschluss 1"	Connector 1"	Pièce de raccordement 1"	2,25
20	1661-00.901.00	Drehverriegelung – Set (5x)	Twistlock kit (5x)	Kit verrouillé par rotation (5x)	4,66
21	1661-00.600.41	Überwurfmutter	Union nut	Écrou-raccord	2,23
22	1661-00.600.36	Gewinde Anschluss G1	Threaded Connector G1	Pièce de raccordement fileté G1	2,25
23	1661-00.620.21	Turbine	Turbine	Turbine	12,10
24	1661-00.620.01	Mutter M8	Nut M8	Ecrou M8	1,32
27	1661-00.620.11	Dichtung	Washer	Joint	2,06
28	1661-00.620.26	Pumpenfuß	Pump foot	Pied de pompe	22,88
29,30	1661-00.902.00	Pin mit Dichtung Set (5x)	Pin with washer kit (5x)	Kit pin avec joint (5x)	3,12
27,28,29,30	1661-00.903.00	Pumpenfuß Set	Pump foot kit	Kit pied de pompe	30,30
34	1661-00.600.47	Flachdichtung	Washer	Joint plat	1,87
Art. 1665		**Schmutzwasser-Tauchpumpe 7000/D**	**Dirty Water Submersible Pump 7000/D**	**Pompe d'evacuation pour eaux chargees 7000/D**	
27,29,30,31,32,33	1665-00.901.00	Pumpenfuß Set	Pump foot kit	Kit pied de pompe	34,82
31	1665-00.610.01	Abdeckung	Cover	Couvercle	4,71
32	1661-00.600.13	Schraube	Screw	Vis	0,87
33	1665-00.610.06	Pumpenfuß	Pump foot	Pied de pompe	23,82
		Alle anderen Teile wie bei Art. 1661	All other spare parts see art. 1661	Pour toutes les autres pièces, voir réf. 1661	
Art. 1792		**Schmutzwasserpumpe 6500 SP**	**Dirty Water Pump 6500 SP**	**Pompes d'évacuation pour eaux chargées 6500 SP**	
		bis Baujahr 2007	until 2007	jusqu'à 2007	
7	1782-00.900.05	Universalanschluss 1 1/4"	Universal connector 1 1/4"	Embout universal 1 1/4"	9,37
9	1792-00.900.02	Turbine	Turbine	Turbine	12,33
19	1449-00.900.11	O-Ring 90x5	O-ring 90x5	Joint torique 90x5	2,24
21	312-00.600.12	Sechskantmutter M6	Hexagonal nut M6	Écrou hexagonal M6	1,05
22	1780-00.900.05	O-Ring 125x3	O-ring 125x3	Joint torique 125x3	4,31
23	1449-00.900.17	Schraube 4,7x40	Screw 4,7x40	Vis 4,7x40	1,19
27	1744-00.900.02	O-Ring 5/4"	O-ring 5/4"	Joint torique 5/4"	1,17
Art. 1794		**Schmutzwasserpumpe 8000 SP**	**Dirty Water Pump 8000 SP**	**Pompes d'évacuation pour eaux chargées 8000 SP**	
		bis Baujahr 2007	until 2007	jusqu'à 2007	
9	1794-00.900.02	Turbine	Turbine	Turbine	12,98
23	1469-00.900.12	Schraube 4,7x65	Screw 4,7x65	Vis 4,7x65	1,51
		Alle anderen Ersatzteile wie bei Art. 1792	All the other spare parts see art. 1792	Pout toutes les autres pièces. voir réf. 1792	
Art. 1795		**Schmutzwasserpumpe 7500**	**Dirty Water Pump 7500**	**Pompe d'évacuation pour eaux chargées 7500**	
6	1795-00.900.01	Pumpenfuß	Pump foot	Pied de pompe	37,29
7	1782-00.900.05	Universalanschluss 1 1/4"	Universal connector 1 1/4"	Embout universal 1 1/4"	9,37
8	1780-00.900.06	Schraube 3,5x35	Screw 3,5x35	Vis 3,5x35	0,87
9	1794-00.900.02	Turbine	Turbine	Turbine	12,98
19	1449-00.900.11	O-Ring 90x5	O-ring 90x5	Joint torique 90x5	2,24
21	312-00.600.12	Sechskantmutter M6	Hexagonal nut M6	Écrou hexagonal M6	1,05
22	1780-00.900.05	O-Ring 125x3	O-ring 125x3	Joint torique 125x3	4,31
23	1449-00.900.17	Schraube 4,7x40	Screw 4,7x40	Vis 4,7x40	1,19
27	1744-00.900.02	O-Ring 5/4"	O-ring 5/4"	Joint torique 5/4"	1,17
		Abbildung siehe Art. 1792	Picture see art. 1792	Figure voir réf. 1792	
Art. 1796		**Schmutzwasserpumpe 13000 SP**	**Dirty Water Pump 13000 SP**	**Pompes d'évacuation pour eaux chargées 13000 SP**	
		bis Baujahr 2007	until 2007	jusqu'à 2007	
9	1796-00.900.01	Turbine	Turbine	Turbine	12,88
23	1469-00.900.12	Schraube 4,7x65	Screw 4,7x65	Vis 4,7x65	1,51
		Alle anderen Ersatzteile wie bei Art. 1792	All the other spare parts see art. 1792	Pout toutes les autres pièces. voir réf. 1792	
Art. 1798		**Schmutzwasserpumpe 18000 SP Inox**	**Dirty Water Pump 18000 SP Inox**	**Pompes d'évacuation pour eaux chargées 18000 SP Inox**	
		bis Baujahr 2007	until 2007	jusqu'à 2007	
7	1798-00.900.05	Universalanschluss 1 1/2"	Universal connector 1 1/2"	Embout universal 1 1/2"	3,47
8	1469-00.900.12	Schraube 4,7x65	Screw 4,7x65	Vis 4,7x65	1,51
9	1798-00.900.02	Turbine	Turbine	Turbine	15,17
20	1469-00.900.21	Scheibe Inox	Disc Inox	Disque Inox	1,55
21	1430-00.000.50	Sechskantmutter M8x1-8	Hexagonal nut M8x1-8	Écrou hexagonal M8x1-8	1,46
		Alle anderen Ersatzteile wie bei Art. 1792	All the other spare parts see art. 1792	Pout toutes les autres pièces. voir réf. 1792	
Art. 1802		**Schmutzwasserpumpe 20000 inox**	**Dirty Water Pump 20000 inox**	**Pompe d'évacuation pour eaux chargées 20000 inox**	
6	1802-00.900.01	Saugfuß	Suction foot	Pied d'aspiration	54,29
7	1798-00.900.05	Universalanschluss 1 1/2"	Universal connector 1 1/2"	Embout universal 1 1/2"	3,47
8	1780-00.900.06	Schraube 3,5x35	Screw 3,5x35	Vis 3,5x35	0,87
9	1798-00.900.02	Turbine	Turbine	Turbine	15,17
21	1430-00.000.50	Sechskantmutter M8x1-8	Hexagonal nut M8x1-8	Écrou hexagonal M8x1-8	1,46
		Abbildung siehe Art. 1798	Picture see art. 1798	Figure voir réf. 1798	
		Nur die aufgeführten Teile sind lieferbar!	Only the mentioned spare parts are available!	Seules les pièces indiquées sont disponibles!	

Achtung!! Die Instandsetzung von Elektrogeräten darf nur von einer Elektrofachkraft unter Berücksichtigung der gesetzlichen Vorschriften durchgeführt werden.
Attention!! The repair of electrical products must only be carried out by a qualified electrician in accordance with legal regulations.
Attention!! La réparation des produits électriques ne doit être effectuée que par un électricien qualifié conformément aux dispositions légales.

GARDENA Klarwasser-Tauchpumpe 11000 Aquasensor Art.-Nr. 9034
Klarwasser-Tauchpumpe 17000 Aquasensor Art.-Nr. 9036

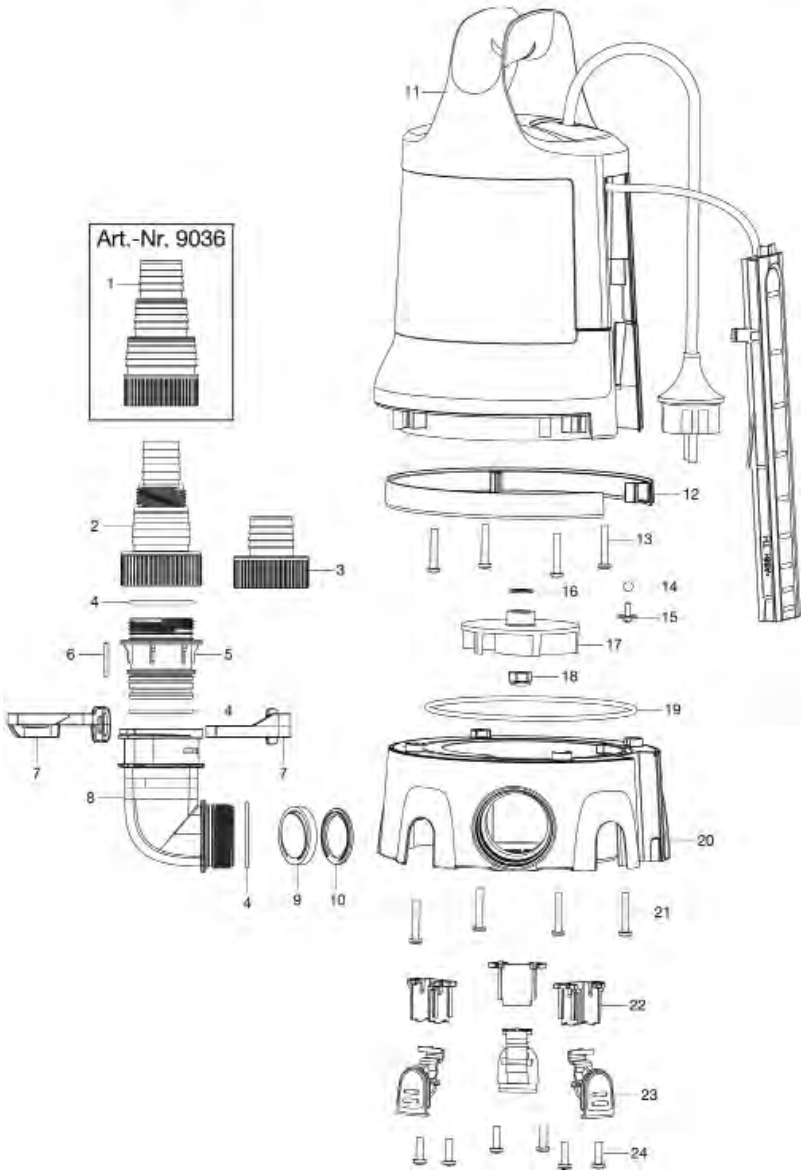

GARDENA Klarwasser-Tauchpumpe 9000 Art.-Nr. 9030
Klarwasser-Tauchpumpe 11000 Art.-Nr. 9032
Schmutzwasser-Tauchpumpe 9000 Art.-Nr. 9040

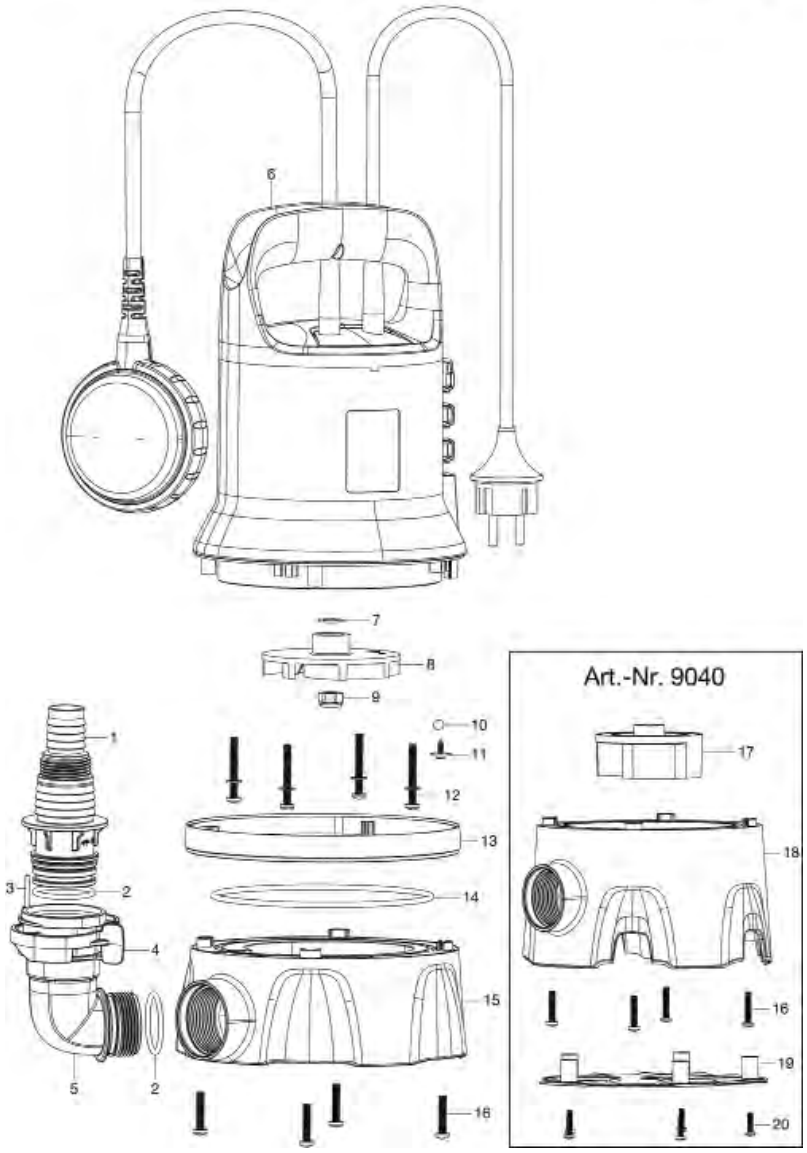

Bild Nr. Picture No.	Ersatzteil-Nr. Spare Part No.	Bezeichnung	Description	Désignation	unverb. Preisempf. EUR / inkl. MwSt.
Art. 9030		**Klarwasser-Tauchpumpe 9000**	**Clear Water Submersible Pump 9000**	**Pompes d'évacuation p. eaux claires 9000**	
1	9030-00.610.05	Universalanschluss 1 1/4"	Universal connector 1 1/4"	Embout universal 1 1/4"	2,57
2	9030-00.610.04	O-Ring 34,8x3,1	O-ring 34,8x3,1	Joint torique 34,8x3,1	1,05
3	9030-00.610.03	Stift 2,5x25	Pin 2,5x25	Goupille 2,5x25	2,08
4	9030-00.610.02	Clip 1 1/4"	Clip 1 1/4"	Clip 1 1/4"	2,15
5	9030-00.610.01	Winkel 1 1/4"	Elbow 1 1/4"	Jarret 1 1/4"	3,40
8	9030-00.600.05	Turbine	Turbine	Turbine	12,21
10	1748-00.600.14	Kugel	Ball	Boule	2,52
11	9030-00.600.33	Schraube ST2,9x8,5	Screw ST2,9x8,5	Vis ST2,9x8,5	0,70
13	9030-00.600.04	Farbring	Color ring	Collier couleur	3,95
14	9030-00.600.28	O-Ring 120x3,1	O-ring 120x3,1	Joint torique 120x3,1	2,24
15	9030-00.600.03	Pumpenfuß	Pump foot	Pied de pompe	26,97
Achtung!!	Folgende Teile sind nicht als Ersatzteil verfügbar, da es sich um Normteile handelt.				
Attention!!	The following parts are not available as spare parts as they are standard parts.				
Attention!!	Les pièces suivantes ne sont pas disponibles en tant que pièces de rechange car celles-ci sont des pièces standard disponibles dans le commerce.				
12		Schraube ST4,7x35	Screw ST4,7x35	Vis ST4,7x35	
16		Schraube ST4,2x25	Screw ST4,2x25	Vis ST4,2x25	
20		Schraube ST3,5x14	Screw ST3,5x14	Vis ST3,5x14	
Art. 9032		**Klarwasser-Tauchpumpe 11000**	**Clear Water Submersible Pump 11000**	**Pompes d'évacuation p. eaux claires 11000**	
8	9032-00.600.03	Turbine	Turbine	Turbine	12,33
		Alle anderen Teile wie bei Art. 9030	All other spare parts see art. 9030	Pour toutes les autres pièces, voir réf. 9030	
Art. 9040		**Schmutzwasser-Tauchpumpe 9000**	**Dirty Water Submersible Pump 9000**	**Pompe d'évacuation p. eaux chargées 9000**	
1	9030-00.610.05	Universalanschluss 1 1/4"	Universal connector 1 1/4"	Embout universal 1 1/4"	2,57
2	9030-00.610.04	O-Ring 34,8x3,1	O-ring 34,8x3,1	Joint torique 34,8x3,1	1,05
3	9030-00.610.03	Stift 2,5x25	Pin 2,5x25	Goupille 2,5x25	2,08
4	9030-00.610.02	Clip 1 1/4"	Clip 1 1/4"	Clip 1 1/4"	2,15
5	9030-00.610.01	Winkel 1 1/4"	Elbow 1 1/4"	Jarret 1 1/4"	3,40
10	1748-00.600.14	Kugel	Ball	Boule	2,52
11	9030-00.600.33	Schraube ST2,9x8,5	Screw ST2,9x8,5	Vis ST2,9x8,5	0,70
13	9030-00.600.04	Farbring	Color ring	Collier couleur	3,95
14	9030-00.600.28	O-Ring 120x3,1	O-ring 120x3,1	Joint torique 120x3,1	2,24
17	9040-00.600.03	Turbine	Turbine	Turbine	13,86
18	9040-00.600.01	Pumpenfuß	Pump foot	Pied de pompe	31,64
19	9040-00.600.02	Bodenplatte	Base plate	Plaque de base	4,36
Achtung!!	Folgende Teile sind nicht als Ersatzteil verfügbar, da es sich um Normteile handelt.				
Attention!!	The following parts are not available as spare parts as they are standard parts.				
Attention!!	Les pièces suivantes ne sont pas disponibles en tant que pièces de rechange car celles-ci sont des pièces standard disponibles dans le commerce.				
12		Schraube ST4,7x35	Screw ST4,7x35	Vis ST4,7x35	
16		Schraube ST4,2x25	Screw ST4,2x25	Vis ST4,2x25	
20		Schraube ST3,5x14	Screw ST3,5x14	Vis ST3,5x14	
Art. 9034		**Klarwasser-Pumpe 11000 Aquasensor**	**Clear Water Pump 11000 Aquasensor**	**Pompes d'évacuation pour eaux claires 11000 Aquasensor**	
2	9034-00.610.05	Universalanschluss 1 1/2"	Universal connector 1 1/2"	Embout universal 1 1/2"	3,15
3	9042-00.610.01	Adapter 1 1/2"	Adapter 1 1/2"	Adaptateur 1 1/2"	2,82
4	9034-00.610.04	O-Ring 42x2,65	O-ring 42x2,65	Joint torique 42x2,65	1,17
5	9034-00.610.03	Anschlussverbinder 1 1/2"	Connector 1 1/2"	Connecteur 1 1/2"	2,90
6	9030-00.610.03	Stift 2,5x25	Pin 2,5x25	Goupille 2,5x25	2,08
7	9034-00.610.02	Clip	Clip	Clip	2,15
8	9034-00.610.01	Winkel 1 1/2"	Elbow 1 1/2"	Jarret 1 1/2"	4,14
9	9034-00.600.17	Absperrklappe	Shut-off flap	Clapet d'arret	2,40
10	9034-00.600.18	Absperrklappen Sitz	Shut-off flap seat	Siège de clapet d'arret	1,89
12	9034-00.600.05	Farbring	Color ring	Collier couleur	3,95
14	1748-00.600.14	Kugel	Ball	Boule	2,52
15	9030-00.600.33	Schraube ST2,9x8,5	Screw ST2,9x8,5	Vis ST2,9x8,5	0,70
17	9032-00.600.03	Turbine	Turbine	Turbine	12,33
19	9034-00.600.12	O-Ring 128x3,1	O-ring 128x3,1	Joint torique 128x3,1	2,24
20	9034-00.600.04	Pumpenfuß	Pump foot	Pied de pompe	29,57
22	9034-00.600.07	Halter	Holder	Support	2,92
23	9034-00.600.06	Clip	Clip	Clip	2,84
Achtung!!	Folgende Teile sind nicht als Ersatzteil verfügbar, da es sich um Normteile handelt				
Attention!!	The following parts are not available as spare parts as they are standard parts.				
Attention!!	Les pièces suivantes ne sont pas disponibles en tant que pièces de rechange car celles-ci sont des pièces standard disponibles dans le commerce.				
17		Schraube ST4,2x25	Screw ST4,2x25	Vis ST4,2x25	
19		Schraube ST3,5x14	Screw ST3,5x14	Vis ST3,5x14	
Art. 9036		**Klarwasser-Pumpe 17000 Aquasensor**	**Clear Water Pump 17000 Aquasensor**	**Pompes d'évacuation pour eaux claires 17000 Aquasensor**	
1	9036-00.610.01	Universalanschluss 1 1/2"	Universal connector 1 1/2"	Embout universal 1 1/2"	3,32
17	9036-00.600.01	Turbine	Turbine	Turbine	14,74
		Alle anderen Teile wie bei Art. 9034	All other spare parts see art. 9034	Pour toutes les autres pièces, voir réf. 9034	
		Nur die aufgeführten Teile sind lieferbar!	Only the mentioned spare parts are available!	Seules les pièces indiquées sont disponibles!	

GARDENA Schmutzwasser-Tauchpumpe 20000 Aquasensor Art.-Nr. 9044

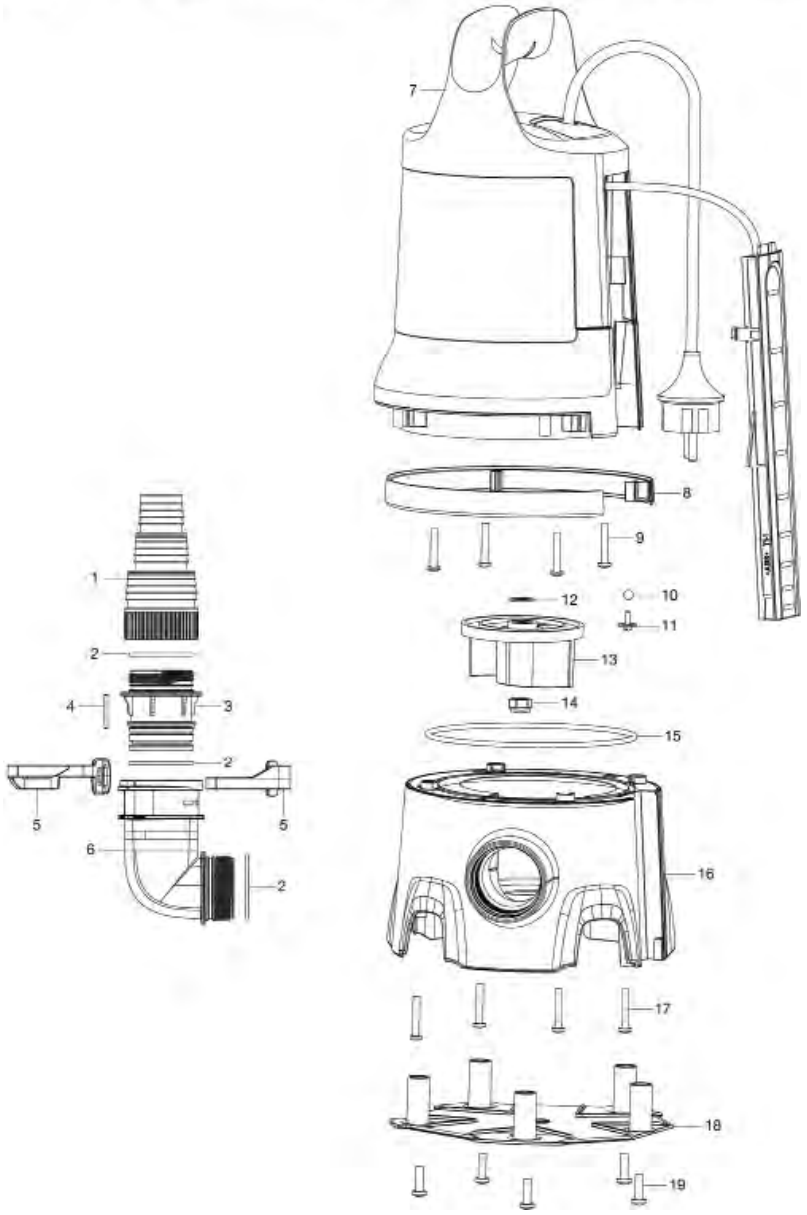

GARDENA Schmutzwasser-Tauchpumpe 16000 Art.-Nr. 9042

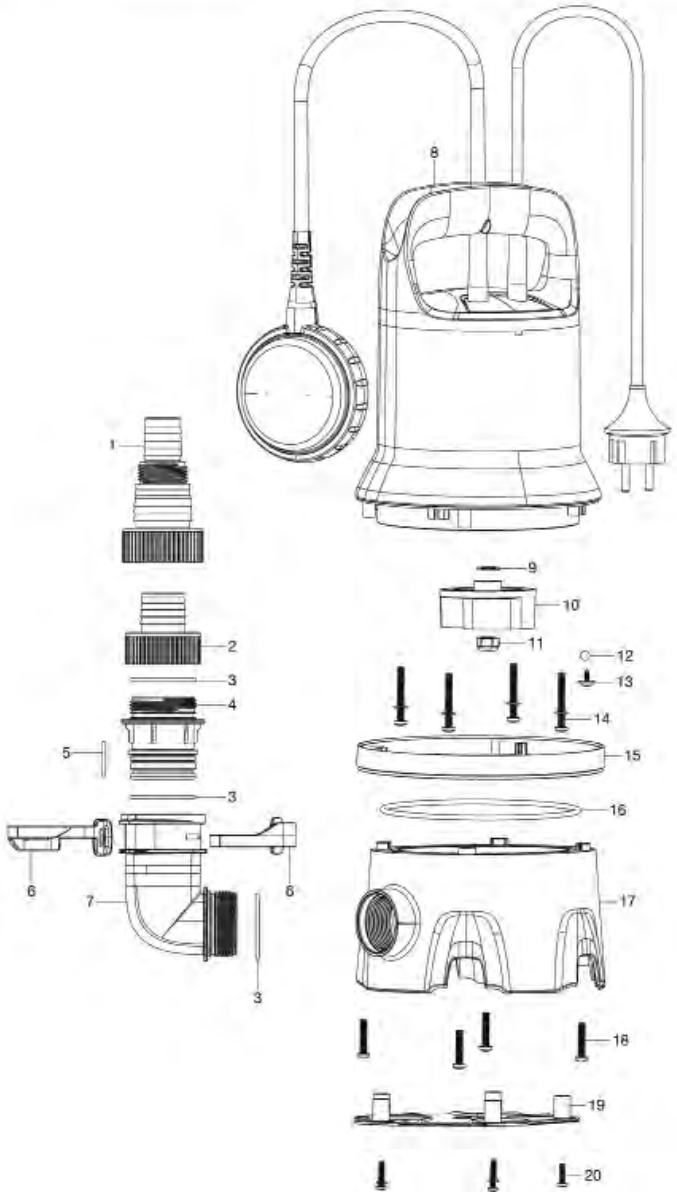

Bild Nr. Picture No.	Ersatzteil-Nr. Spare Part No.	Bezeichnung	Description	Désignation	unverb. Preisempf. EUR / inkl. MwSt.
Art. 9042		**Schmutzwasser-Tauchpumpe 16000**	**Dirty Water Submersible Pump 16000**	**Pompe d'évacuation pour eaux chargées 16000**	
1	9034-00.610.05	Universalanschluss 1 1/2"	Universal connector 1 1/2"	Embout universal 1 1/2"	3,15
2	9042-00.610.01	Adapter 1 1/2"	Adapter 1 1/2"	Adaptateur 1 1/2"	2,82
3	9034-00.610.04	O-Ring 42x2,65	O-ring 42x2,65	Joint torique 42x2,65	1,17
4	9034-00.610.03	Anschlussverbinder 1 1/2"	Connector 1 1/2"	Connecteur 1 1/2"	2,90
5	9030-00.610.03	Stift 2,5x25	Pin 2,5x25	Goupille 2,5x25	2,08
6	9034-00.610.02	Clip	Clip	Clip	2,15
7	9034-00.610.01	Winkel 1 1/2"	Elbow 1 1/2"	Jarret 1 1/2"	4,14
10	9042-00.600.02	Turbine	Turbine	Turbine	13,86
12	1748-00.600.14	Kugel	Ball	Boule	2,52
13	9030-00.600.33	Schraube ST2,9x8,5	Screw ST2,9x8,5	Vis ST2,9x8,5	0,70
15	9030-00.600.04	Farbring	Color ring	Collier couleur	3,95
16	9030-00.600.28	O-Ring 120x3,1	O-ring 120x3,1	Joint torique 120x3,1	2,24
17	9042-00.600.01	Pumpenfuß	Pump foot	Pied de pompe	25,55
19	9040-00.600.02	Bodenplatte	Base plate	Plaque de base	4,36

Achtung!! Folgende Teile sind nicht als Ersatzteil verfügbar, da es sich um Normteile handelt.
Attention!! The following parts are not available as spare parts as they are standard parts.
Attention!! Les pièces suivantes ne sont pas disponibles en tant que pièces de rechange car celles-ci sont des pièces standard disponibles dans le commerce.

18		Schraube ST4,2x25	Screw ST4,2x25	Vis ST4,2x25	
20		Schraube ST3,5x14	Screw ST3,5x14	Vis ST3,5x14	

Art. 9044		**Schmutzwasser-Tauchpumpe 20000 Aquasensor**	**Dirty Water Submersible Pump 20000 Aquasensor**	**Pompe d'évacuation pour eaux chargées 20000 Aquasensor**	
1	9036-00.610.01	Universalanschluss 1 1/2"	Universal connector 1 1/2"	Embout universal 1 1/2"	3,32
2	9034-00.610.04	O-Ring 42x2,65	O-ring 42x2,65	Joint torique 42x2,65	1,17
3	9034-00.610.03	Anschlussverbinder 1 1/2"	Connector 1 1/2"	Connecteur 1 1/2"	2,90
4	9030-00.610.03	Stift 2,5x25	Pin 2,5x25	Goupille 2,5x25	2,08
5	9034-00.610.02	Clip	Clip	Clip	2,15
6	9034-00.610.01	Winkel 1 1/2"	Elbow 1 1/2"	Jarret 1 1/2"	4,14
8	9034-00.600.05	Farbring	Color ring	Collier couleur	3,95
10	1748-00.600.14	Kugel	Ball	Boule	2,52
11	9030-00.600.33	Schraube ST2,9x8,5	Screw ST2,9x8,5	Vis ST2,9x8,5	0,70
13	9044-00.600.03	Turbine	Turbine	Turbine	16,49
15	9034-00.600.12	O-Ring 128x3,1	O-ring 128x3,1	Joint torique 128x3,1	2,24
16	9044-00.600.01	Pumpenfuß	Pump foot	Pied de pompe	37,07
18	9044-00.600.02	Bodenplatte	Base plate	Plaque de base	5,18

Achtung!! Folgende Teile sind nicht als Ersatzteil verfügbar, da es sich um Normteile handelt.
Attention!! The following parts are not available as spare parts as they are standard parts.
Attention!! Les pièces suivantes ne sont pas disponibles en tant que pièces de rechange car celles-ci sont des pièces standard disponibles dans le commerce.

17		Schraube ST4,2x25	Screw ST4,2x25	Vis ST4,2x25	
19		Schraube ST3,5x14	Screw ST3,5x14	Vis ST3,5x14	
		Nur die aufgeführten Teile sind lieferbar!	Only the mentioned spare parts are available!	Seules les pièces indiquées sont disponibles!	

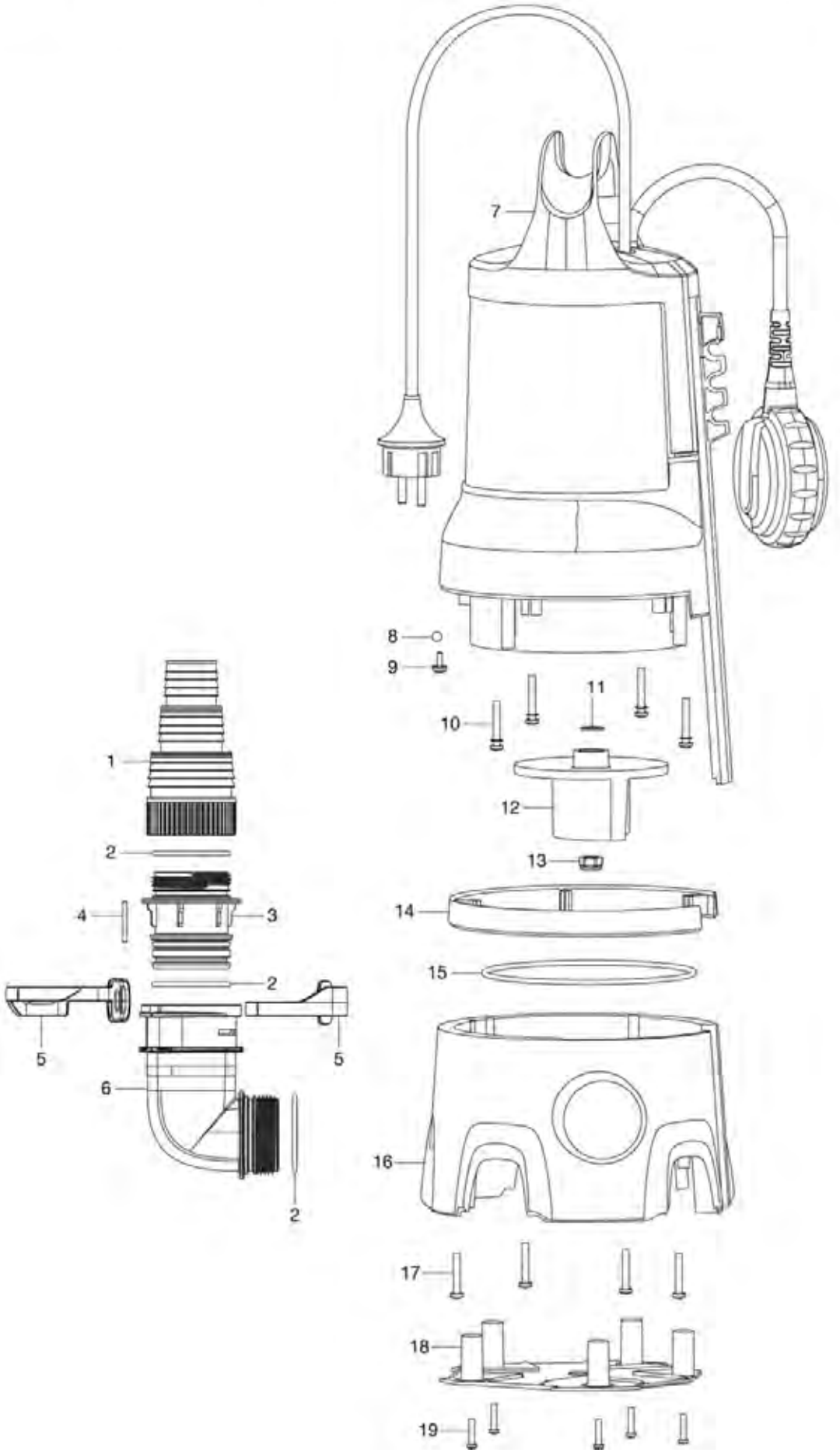
1
2
4
3
2
5
5
6
2
7
8
9
10
11
12
13
14
15
16
17
18
19

Bild Nr. Picture No.	Ersatzteil-Nr. Spare Part No.	Bezeichnung	Description	Désignation	unverb. Preisempf. EUR / inkl. MwSt.
Art. 9046		**Schmutzwasser-Pumpe 25000**	**Dirty Water Submersible Pump 25000**	**Pompe d'évacuation pour eaux chargées 25000**	
1	9036-00.610.01	Universalanschluss 1 1/2"	Universal connector 1 1/2"	Embout universal 1 1/2"	3,32
2	9034-00.610.04	O-Ring 42x2,65	O-ring 42x2,65	Joint torique 42x2,65	1,17
3	9034-00.610.03	Anschlussverbinder 1 1/2"	Connector 1 1/2"	Connecteur 1 1/2"	2,90
4	9030-00.610.03	Stift 2,5x25	Pin 2,5x25	Goupille 2,5x25	2,08
5	9034-00.610.02	Clip	Clip	Clip	2,15
6	9034-00.610.01	Winkel 1 1/2"	Elbow 1 1/2"	Jarret 1 1/2"	4,14
8	1748-00.600.14	Kugel	Ball	Boule	2,52
9	9030-00.600.33	Schraube ST2,9x8,5	Screw ST2,9x8,5	Vis ST2,9x8,5	0,70
12	9046-00.600.05	Turbine	Turbine	Turbine	14,74
14	9046-00.600.04	Farbring	Color ring	Collier couleur	4,09
15	9034-00.600.12	O-Ring 128x3,1	O-ring 128x3,1	Joint torique 128x3,1	2,24
16	9046-00.600.03	Pumpenfuß	Pump foot	Pied de pompe	18,00
18	9044-00.600.02	Bodenplatte	Base plate	Plaque de base	5,18

Achtung!! Folgende Teile sind nicht als Ersatzteil verfügbar, da es sich um Normteile handelt.
Attention!! The following parts are not available as spare parts as they are standard parts.
Attention!! Les pièces suivantes ne sont pas disponibles en tant que pièces de rechange car celles-ci sont des pièces standard disponibles dans le commerce.

17		Schraube ST4,2x25	Screw ST4,2x25	Vis ST4,2x25
19		Schraube ST3,5x14	Screw ST3,5x14	Vis ST3,5x14
		Nur die aufgeführten Teile sind lieferbar!	Only the mentioned spare parts are available!	Seules les pièces indiquées sont disponibles!

GARDENA Regenfasspumpe 4000/2 — Art.-Nr. 1740
Regenfasspumpe 4000/2 automatic — Art.-Nr. 1742

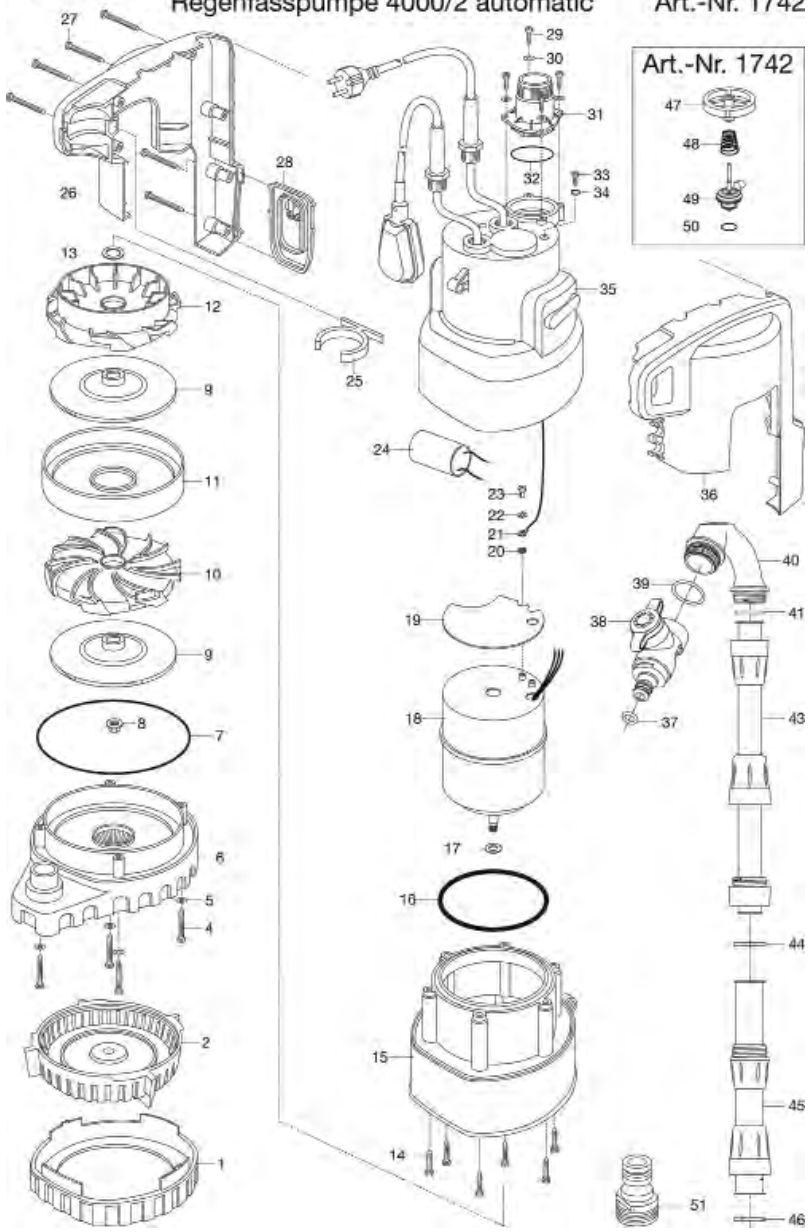

GARDENA Regenfaßpumpe 2000/1 — Art.-Nr. 1466

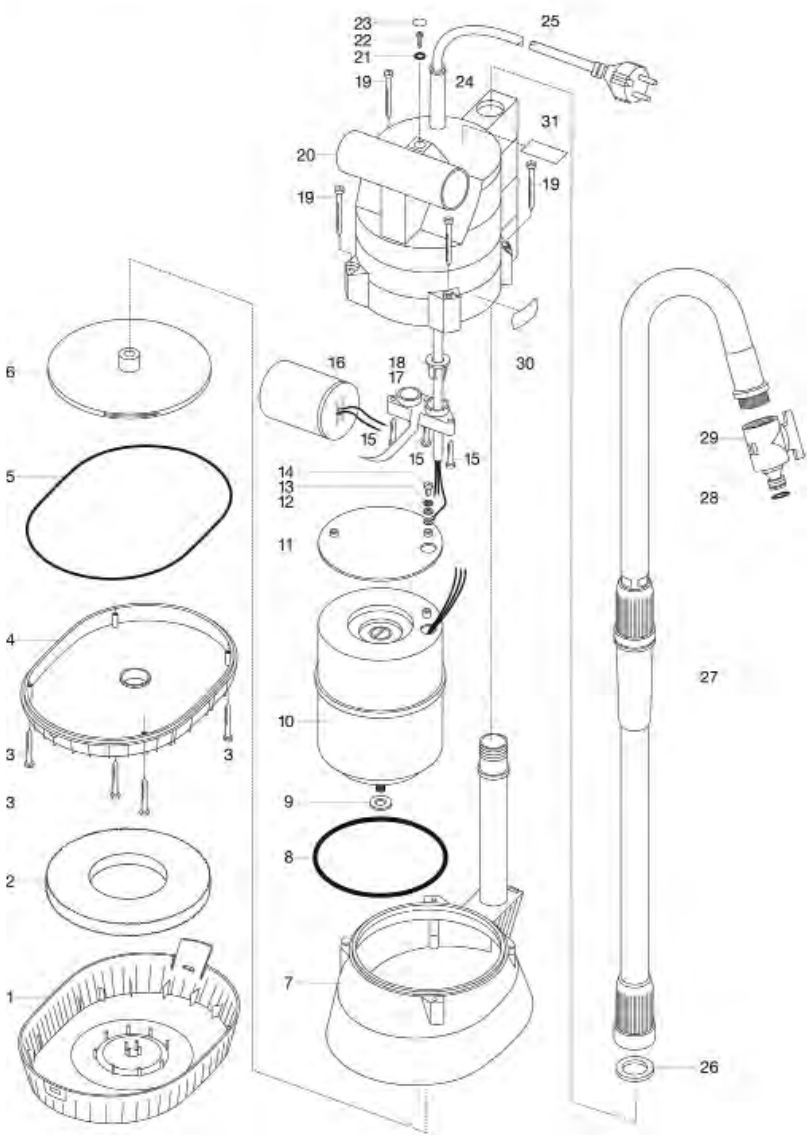

Bild Nr. / Picture No.	Ersatzteil-Nr. / Spare Part No.	Bezeichnung	Description	Désignation	unverb. Preisempf. EUR / inkl. MwSt.
Art. 1466		**Regenfaßpumpe 2000/1**	**Rain Water Tank Pump 2000/1**	**Pompe pour collecteur d'eau de pluie 2000/1**	
		bis Baujahr 2010	until 2010	jusqu'à 2010	
1	1466-00.900.01	Filterboden, schwarz	Bottom filter, black	Fond de filtre, noir	8,27
2	1466-00.900.02	Schwammfilter	Filter sponge	Filtre en mousse	5,80
5	1466-00.900.12	O-Ring 129,8x3,53	O-ring 129,8x3,53	Joint torique 129,8x3,53	2,46
6	1466-00.900.06	Turbine	Turbine	Turbine	14,41
7	1466-00.900.07	Pumpenkörper, türkis	Pump body, turquoise	Corps de pompe, turquoise	30,49
9	1469-00.900.21	Scheibe Inox	Disc Inox	Disque Inox	1,55
26	1121-00.600.01	Flachdichtung 25,6/15,6x3 (3/4")	Washer 25,6/15,6x3 (3/4")	Joint plat 25,6/15,6x3 (3/4")	1,87
27-29	1466-00.620.00	Teleskoprohr, vollst.	Telescope tube, cpl.	Tube prolongateur, cpl.	26,24
28	18300-00.600.16	O-Ring 10,5x2,7	O-ring 10,5x2,7	Joint torique 10,5x2,7	0,51
Art. 1490		**Bohrmaschinenpumpe**	**Electric-Drill-Pump**	**Mini-Pompe pour perceuse**	
	1490-00.001.11	Lamellenrad	Lamellar wheel	Turbine à lamelles	10,46
	1490-00.001.18	O-Ring 50,5x2,4	O-ring 50,5x2,4	Joint torique 50,5x2,4	1,26
	2546-00.600.28	Blechschraube 4,2x19-C-H	Sheet metal screw 4,2x19-C-H	Vis à tôle 4,2x19-C-H	0,87
Art. 1498		**Accu-Pumpe 1500/1**	**Accu-Pump 1500/1**	**Pompe immergée sur accu 1500/1**	
		bis Baujahr 2007	until 2007	jusqu'à 2007	
	18300-00.600.16	O-Ring 10,5x2,7	O-ring 10,5x2,7	Joint torique 10,5x2,7	0,51
	1121-00.600.01	Flachdichtung 25,6/15,6x3 (3/4")	Washer 25,6/15,6x3 (3/4")	Joint plat 25,6/15,6x3 (3/4")	1,87
	1174-00.610.07	Blechschraube 3,5x25-F-H	Sheet metal screw 3,5x25-F-H	Vis à tôle 3,5x25-F-H	0,87
	1449-00.900.11	O-Ring 90x5	O-ring 90x5	Joint torique 90x5	2,24
	1466-00.620.00	Teleskoprohr, vollst.	Telescope tube, cpl.	Tube prolongateur, cpl.	26,24
	1466-00.900.01	Filterboden, schwarz	Bottom filter, black	Fond de filtre, noir	8,27
	1466-00.900.02	Schwammfilter	Filter sponge	Filtre en mousse	5,80
	1466-00.900.12	O-Ring 129,8x3,53	O-ring 129,8x3,53	Joint torique 129,8x3,53	2,46
	2105-00.620.00	Steckerladegerät EU	Battery charger EU	Transformateur de charge EU	21,15
	2110-00.600.45	Ladebuchse	Loading socket	Douille de chargement	6,16
	6904-00.100.00	Hahnstück, kpl. mit USA Gewinde	Tap connector cpl. with USA thread	Nez de robinet cpl. avec filetage américain	4,05
Art. 1740		**Classic Regenfasspumpe 4000/2**	**Classic Rain Water Tank Pump 4000/2**	**Pompe pour collecteur d'eau de pluie 4000/2 Classic**	
		bis Baujahr 2019	until 2019	jusqu'à 2019	
1	1740-00.900.01	Standfuß	Base	Pied en fonte	9,62
2	1740-00.900.02	Filterboden	Bottom filter	Fond de filtre	5,49
4	1740-00.900.04	Schraube	Screw	Vis	0,70
5	1740-00.900.05	U-Scheibe	U-disc	Disque en U	1,38
6	1740-00.900.06	Pumpenfuß	Pump foot	Pied de pompe	17,91
7	1740-00.900.07	O-Ring	O-ring	Joint torique	1,82
8	1740-00.900.08	Mutter	Nut	Écrou	1,37
9	1740-00.900.09	Turbine	Turbine	Turbine	14,52
10	1740-00.900.10	Turbinengehäuse	Turbine casing	Carter de turbine	6,75
11	1740-00.900.11	Turbinenaufnahme	Turbine admission	Logement de turbine	11,23
12	1740-00.900.12	Diffusor	Diffusor	Diffuseur	13,01
25	1740-00.900.13	Rohrclip	Pipe clip	Clip du tube	2,30
28	1740-00.600.06	Drücker	Trigger	Gâchette	5,03
31	1740-00.900.14	Anschlussstück	Connector	Pièce de raccordement	2,50
32	1740-00.900.15	O-Ring	O-ring	Joint torique	1,05
37	18300-00.600.16	O-Ring 10,5x2,7	O-ring 10,5x2,7	Joint torique 10,5x2,7	0,51
37-38**	1762-00.652.00	Ventil, kpl.	Valve, cpl.	Soupape, cpl.	10,38
37-46**	1762-00.650.00	Teleskoprohr, kpl.	Telescope tube, cpl.	Tube prolongateur, cpl.	21,92
39**	1762-00.655.06	O-Ring 28x2,65	O-ring 28x2,65	Joint torique 28x2,65	1,05
40**	1762-00.655.01	Bogen, klein	Bow, small	Pièce en arc, petit	5,64
41	1740-00.900.21	Dichtung	Washer	Joint	1,77
43**	1762-00.653.00	Rohr oben	Tube upper part	Tube partie supérieure	9,89
44	1740-00.900.22	Dichtung	Washer	Joint	1,77
45**	1762-00.654.00	Rohr unten, kpl.	Tube bottom part, cpl.	Tube partie inférieure, cpl.	8,03
46	1740-00.900.17	Flachdichtung	Washer	Joint plat	1,87
51	1740-00.900.18	Gerätestück 3/4" Profi-System	Tap connector 3/4" profi	Connecteur 3/4" profi	3,90

Achtung!! Ab dem Jahr 2020 nur noch neues Teleskoprohr erhältlich! Alle mit ** markierten Einzelteile (Positionen 37-38, 39, 40, 43,45) sind nicht mit dem alten Teleskoprohr kompatibel. Es muss das kpl. Teleskoprohr ausgetauscht werden.

Attention!! Only the new telescope tube is available from year 2020! All parts marked with ** (Ref.-No. 37-38, 39, 40, 43, 45) are not compatible with the old telescope tube. The complete telescope tube has to be changed.

Attention!! À partir de l'année 2020, seul le nouveau tube télescopique est disponible ! Toutes les pièces marquées ** (réf. No. 37-38, 39, 40, 43, 45) ne sont pas compatibles avec l'ancien tube télescopique. Le tube télescopique complet doit être remplacé.

Art. 1742		**Comfort Regenfasspumpe 4000/2 automatic**	**Comfort Rain Water Tank Pump 4000/2 automatic**	**Pompe pour collecteur d'eau de pluie 4000/2 automatic Comfort**	
		bis Baujahr 2019	until 2019	jusqu'à 2019	
47-50	1742-00.901.00	Rückschlagventil, kpl.	Non-return valve, cpl.	Clapet anti-retour, cpl.	5,49
		Alle anderen Teile wie bei Art. 1740	All other spare parts see art. 1740	Pour toutes les autres pièces, voir réf. 1740	
		Nur die aufgeführten Teile sind lieferbar!	Only the mentioned spare parts are available!	Seules les pièces indiquées sont disponibles!	

Achtung!! Die Instandsetzung von Elektrogeräten darf nur von einer Elektrofachkraft unter Berücksichtigung der gesetzlichen Vorschriften durchgeführt werden.

Attention!! The repair of electrical products must only be carried out by a qualified electrician in accordance with legal regulations.

Attention!! La réparation des produits électriques ne doit être effectuée que par un électricien qualifié conformément aux dispositions légales.

GARDENA Regenfasspumpe 4000/1 Art.-Nr. 1762

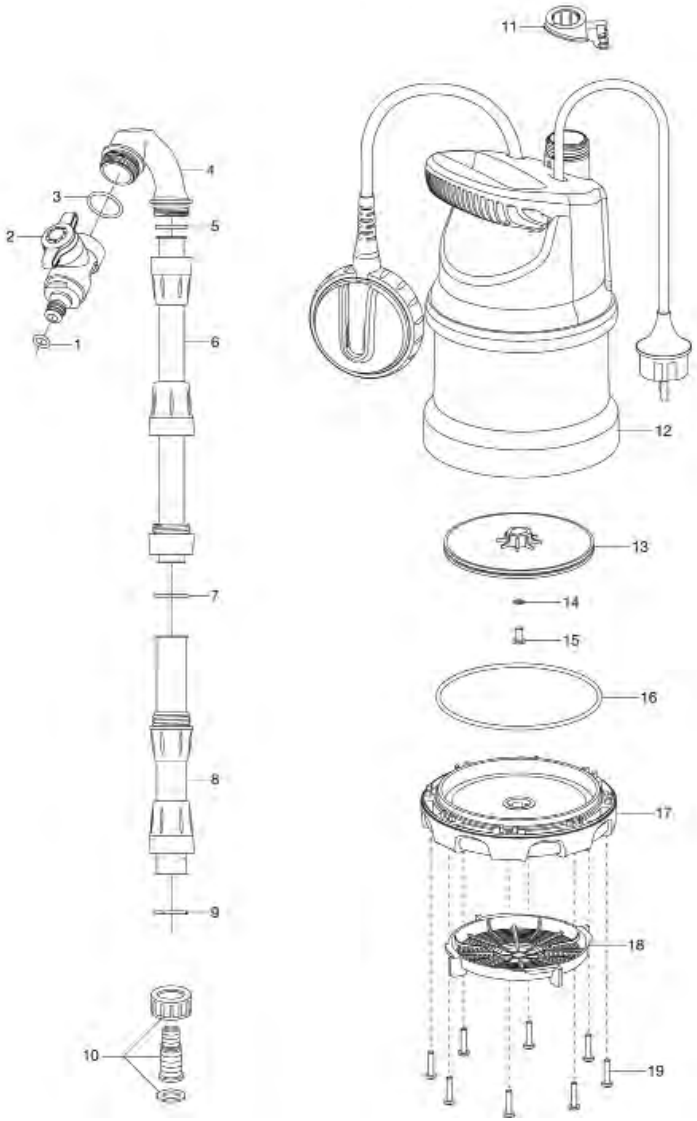

GARDENA Akku-Klarwasser-Tauchpumpe 2000/2 Li-18 Art.-Nr.1748
Akku-Regenfasspumpe 2000/2 Li-18 Art.-Nr.1749

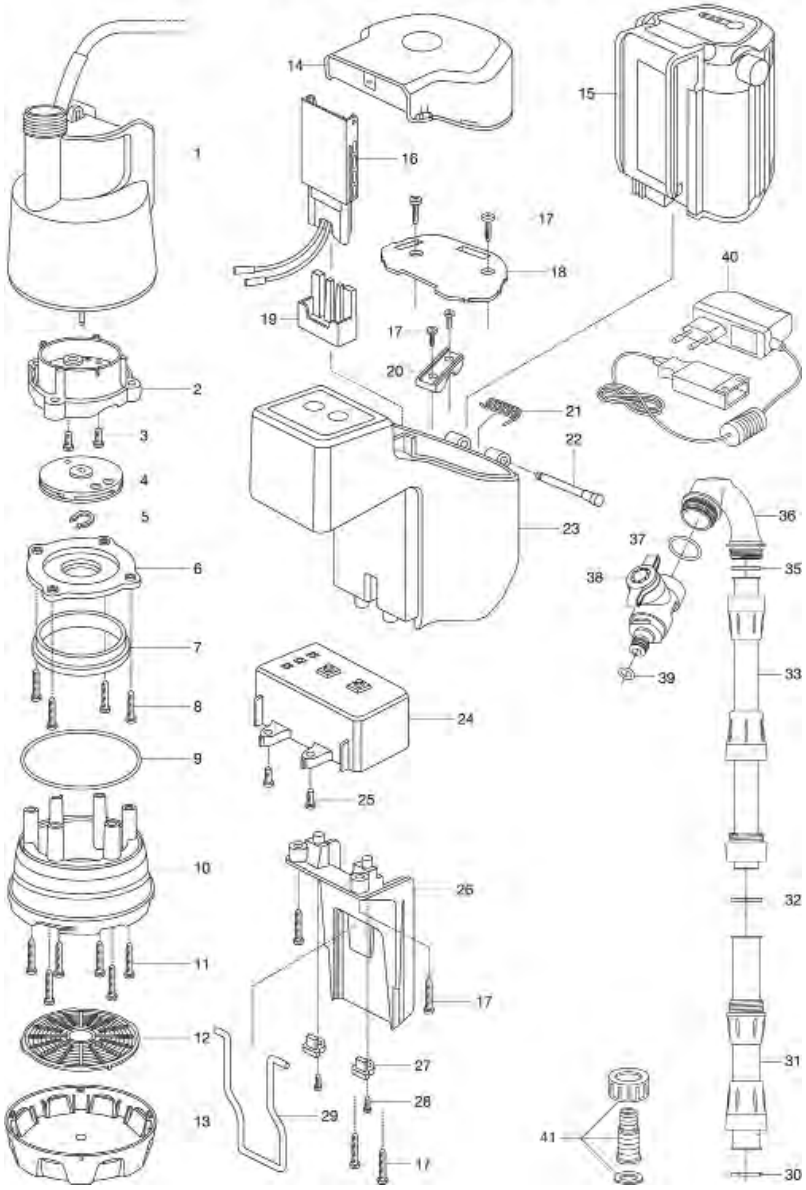

Bild Nr. / Picture No.	Ersatzteil-Nr. / Spare Part No.	Bezeichnung	Description	Désignation	unverb. Preisempf. EUR / inkl. MwSt.
Art. 1748		**Akku-Klarwasser-Tauchpumpe 2000/2 Li-18**	**Accu-Clear Water Submersible Pump 2000/2 Li-18**	**Pompe d'évacuation pour eaux claires 2000/2 Li-18 sur batterie**	
Art. 1749		**Akku-Regenfasspumpe 2000/2 Li-18**	**Accu-Rain Water Tank Pump 2000/2 Li-18**	**Pompes pour collecteur d'eau de pluie 2000/2 Li-18 sur batterie**	
2	1748-00.610.07	Diffusor	Diffusor	Diffuseur	7,62
4	1748-00.612.00	Turbine	Turbine	Turbine	10,25
5	1748-00.610.10	Sicherungsring	Locking ring	Circlip	1,38
6	1748-00.610.09	Diffusor Deckel	Diffusor cover	Couvercle de diffuseur	5,03
7	1748-00.600.13	Dichtung	Washer	Joint	2,15
9	1748-00.600.09	O-Ring 106x2,65	O-Ring 106x2,65	Joint torique 106x2,65	1,82
10	1748-00.600.08	Pumpenfuß	Pump foot	Pied de pompe	14,66
12	1748-00.600.10	Filterboden	Bottom filter	Fond de filtre	5,63
13	1748-00.600.15	Standfuß	Base	Pied en fonte	10,10
14,21-23	1748-00.901.00	Batteriebox	Battery box	Box de batterie	25,11
15	9839-00.701.00	Wechsel-Accu Li-Ion 18 V, 2,6 Ah (Art. 9839-20)	Replacement battery Li-Ion 18 V, 2,6 Ah (Art. 9839-20)	Batterie remplacable Li-Ion 18 V, 2,6 Ah (Réf. 9839-20)	79,99
24	1748-00.622.00	Elektronik	Electronic circuit	Électronique	40,78
26	1748-00.620.04	Batterieboxhalterung	Holder for battery box	Support pour box de batterie	9,50
27	1748-00.620.07	Metallbügelarretrierung	Locking device	Arrêtoir	1,89
29	1748-00.620.06	Metallbügel	Metal bow	Arc métallique	2,74
30	1740-00.900.17	Flachdichtung	Washer	Joint plat	1,87
31**	1762-00.654.00	Rohr unten, kpl.	Tube bottom part, cpl.	Tube partie inférieure, cpl.	8,03
32	1740-00.900.22	Dichtung	Washer	Joint	1,77
33**	1762-00.653.00	Rohr oben	Tube upper part	Tube partie supérieure	9,89
35	1740-00.900.21	Dichtung	Washer	Joint	1,77
36**	1762-00.655.01	Bogen, klein	Bow, small	Pièce en arc, petit	5,64
37**	1762-00.655.06	O-Ring 28x2,65	O-ring 28x2,65	Joint torique 28x2,65	1,05
30-39**	1762-00.650.00	Teleskoprohr, kpl.	Telescope tube, cpl.	Tube prolongateur, cpl.	21,92
38-39**	1762-00.652.00	Ventil, kpl.	Valve, cpl.	Soupape, cpl.	10,38
39	18300-00.600.16	O-Ring 10,5x2,7	O-ring 10,5x2,7	Joint torique 10,5x2,7	0,51
40	9825-00.630.00	Ladegerät 18 V Li-Ion (Art. 8833-20)	Battery charger 18 V Li-Ion (Art. 8833-20)	Transformateur de charge 18 V Li-Ion (Réf. 8833-20)	19,99
41	1748-00.650.00	Schlauchanschluss, kpl.	Hose connector	Raccordement pour tuyau	2,50

Achtung!! Ab dem Jahr 2020 nur noch neues Teleskoprohr erhältlich! Alle mit ** markierten Einzelteile (Positionen 37-38, 39, 40, 43,45) sind nicht mit dem alten Teleskoprohr kompatibel. Es muss das kpl. Teleskoprohr ausgetauscht werden.

Attention!! Only the new telescope tube is available from year 2020! All parts marked with ** (réf. -No. 37-38, 39, 40, 43, 45) are not compatible with the old telescope tube. The complete telescope tube has to be changed.

Attention!! À partir de l'année 2020, seul le nouveau tube télescopique est disponible ! Toutes les pièces marquées ** (réf. No. 37-38, 39, 40, 43, 45) ne sont pas compatibles avec l'ancien tube télescopique. Le tube télescopique complet doit être remplacé.

Achtung!! Folgende Teile sind nicht als Ersatzteil verfügbar, da es sich um Normteile handelt.
Attention!! The following parts are not available as spare parts as they are standard parts.
Attention!! Les pièces suivantes ne sont pas disponibles en tant que pièces de rechange car celles-ci sont des pièces standard disponibles dans le commerce.

3		Schraube M4x12	Screw M4x12	Vis M4x12
8,28		Schraube ST4,2x11	Screw ST4,2x11	Vis ST4,2x11
11		Schraube ST4,2x22	Screw ST4,2x22	Vis ST4,2x22
17		Schraube ST4,4x14	Screw ST4,2x14	Vis ST4,2x14
25		Schraube ST2,9x16	Screw ST2,9x16	Vis ST2,9x16

Art. 1762		**Regenfasspumpe 4000/1**	**Rain Water Tank Pump 4000/1**	**Pompe pour collecteur d'eau de pluie 4000/1**	
1	18300-00.600.16	O-Ring 10,5x2,7	O-ring 10,5x2,7	Joint torique 10,5x2,7	0,51
1,2	1762-00.652.00	Ventil, kpl.	Valve, cpl.	Soupape, cpl.	10,38
1-9	1762-00.650.00	Teleskoprohr, kpl.	Telescope tube, cpl.	Tube prolongateur, cpl.	21,92
3	1762-00.655.06	O-Ring 28x2,65	O-Ring 28x2,65	Joint torique 28x2,65	1,05
4	1762-00.655.01	Bogen, klein	Pipe elbow, small	Coude, petit	5,64
5	1740-00.900.21	Dichtung	Washer	Joint	1,77
6	1762-00.653.00	Rohr oben	Tube top part	Tube partie supérieure	9,89
7	1740-00.900.22	Dichtung	Washer	Joint	1,77
8	1762-00.654.00	Rohr unten	Tube bottom part	Tube partie inférieure	8,03
9	1740-00.900.17	Flachdichtung	Washer	Joint plat	1,87
10	1748-00.650.00	Schlauchanschluss, kpl.	Hose connector, cpl.	Raccordement pour tuyau	2,50
11	1762-00.600.46	Kabelhalter	Holder twist lock	Support cable	2,08
13	1762-00.630.00	Turbine	Turbine	Turbine	15,95
14	1762-00.600.89	Federscheibe	Spring washer	Ressort disque	1,14
15	1762-00.600.93	Schraube M5x10	Screw M5x10	Vis M5x10	1,02
16	1762-00.600.96	O-Ring 120x3,1	O-Ring 120x3,1	Joint torique 120x3,1	1,49
17	1762-00.600.11	Pumpenfuß	Pump foot	Pied de pompe	12,76
18	1762-00.600.21	Filter	Filter	Filtre	5,33

Achtung!! Folgende Teile sind nicht als Ersatzteil verfügbar, da es sich um Normteile handelt.
Attention!! The following parts are not available as spare parts as they are standard parts.
Attention!! Les pièces suivantes ne sont pas disponibles en tant que pièces de rechange car celles-ci sont des pièces standard disponibles dans le commerce.

19		Schraube ST4,2x19	Screw ST4,2x19	Vis ST4,2x19
		Nur die aufgeführten Teile sind lieferbar!	Only the mentioned spare parts are available!	Seules les pièces indiquées sont disponibles!

GARDENA Regenfasspumpe 4700/2 inox automatic Art.-Nr. 1766

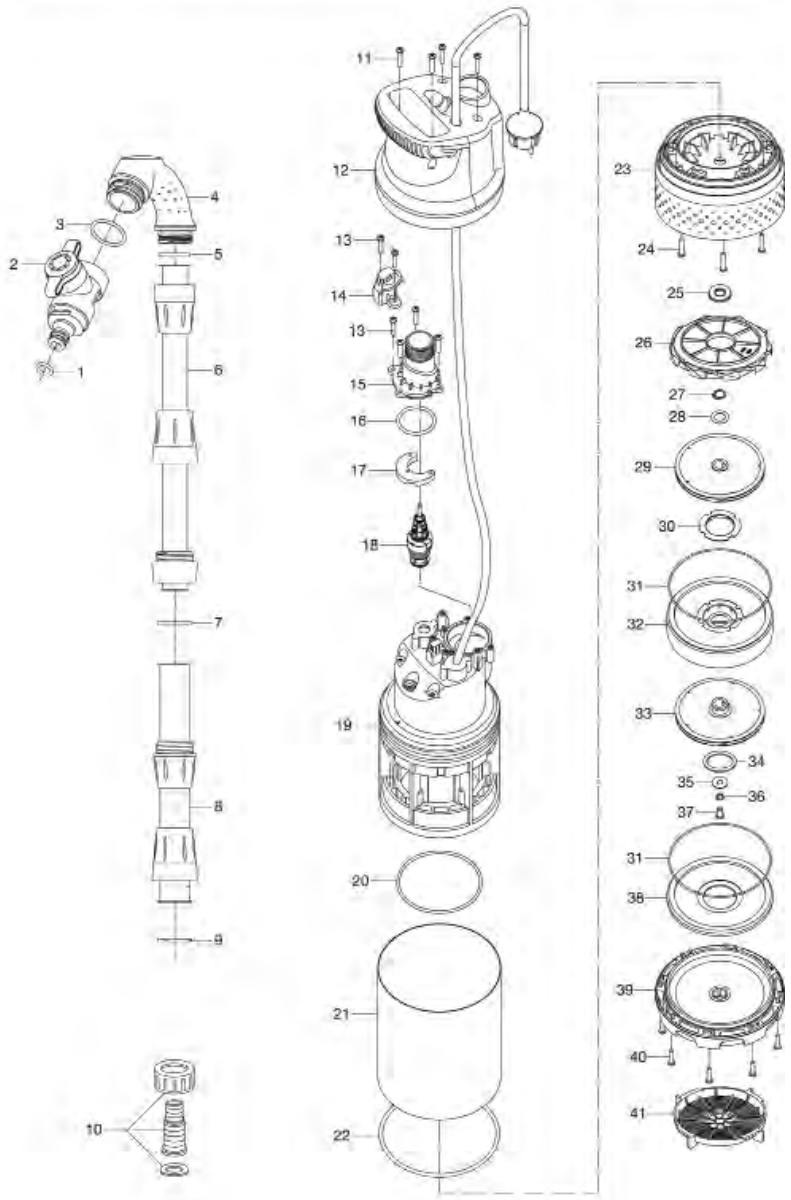

GARDENA Regenfasspumpe 4700/2 inox Art.-Nr. 1764

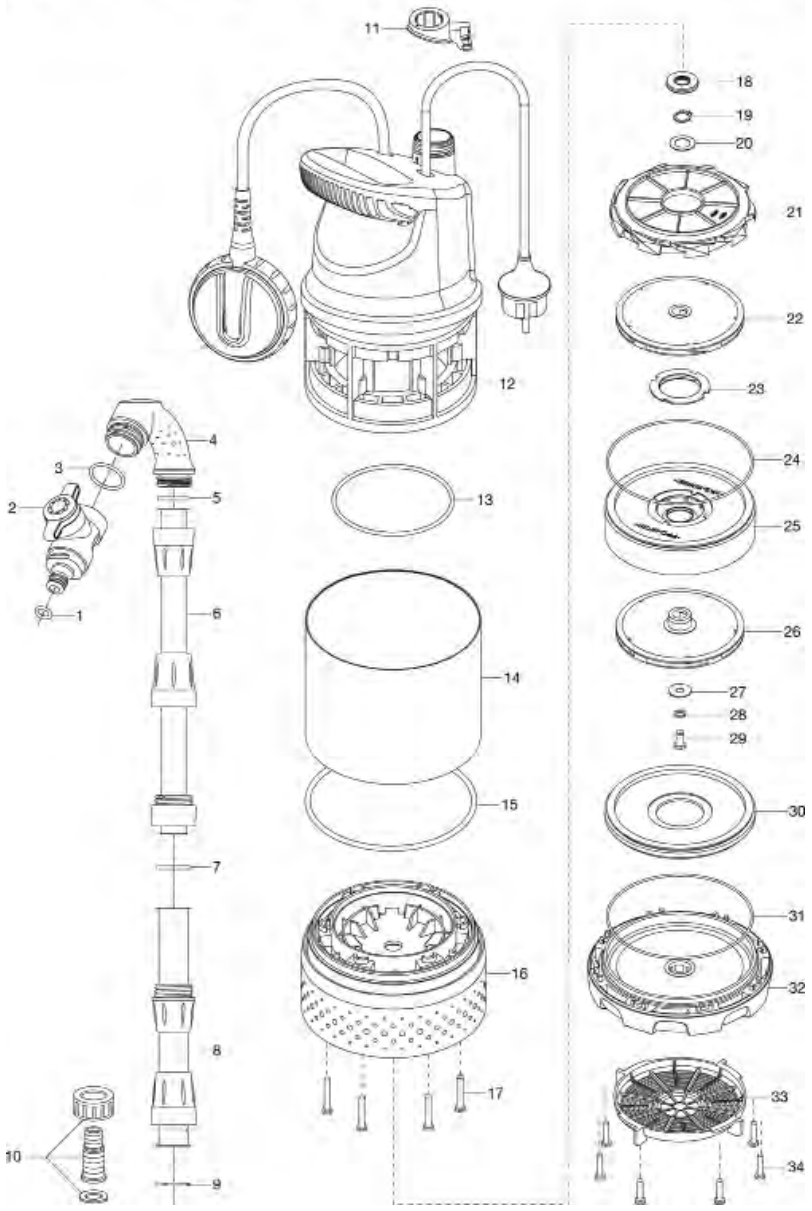

Bild Nr. / Picture No.	Ersatzteil-Nr. / Spare Part No.	Bezeichnung	Description	Désignation	unverb. Preisempf. EUR / inkl. MwSt.
Art. 1764		**Regenfasspumpe 4700/2 inox**	**Rain Water Tank Pump 4700/2 inox**	**Pompe pour collecteur d'eau de pluie 4700/2 inox**	
1	18300-00.600.16	O-Ring 10,5x2,7	O-ring 10,5x2,7	Joint torique 10,5x2,7	0,51
1,2	1762-00.652.00	Ventil, kpl.	Valve, cpl.	Soupape, cpl.	10,38
1-9	1764-00.660.00	Teleskoprohr, kpl.	Telescope tube, cpl.	Tube prolongateur, cpl.	22,81
3	1762-00.655.06	O-Ring 28x2,65	O-Ring 28x2,65	Joint torique 28x2,65	1,05
4	1764-00.661.00	Bogen, groß	Pipe elbow, large	Coude, grand	7,83
5	1740-00.900.21	Dichtung	Washer	Joint	1,77
6	1762-00.653.00	Rohr oben	Tube top part	Tube partie supérieure	9,89
7	1740-00.900.22	Dichtung	Washer	Joint	1,77
8	1762-00.654.00	Rohr unten	Tube bottom part	Tube partie inférieure	8,03
9	1740-00.900.17	Flachdichtung	Washer	Joint plat	1,87
10	1748-00.650.00	Schlauchanschluss, kpl.	Hose connector, cpl.	Raccordement pour tuyau	2,50
11	1762-00.600.46	Kabelhalter	Holder twist lock	Support cable	2,08
13	1764-00.600.87	O-Ring 90x3,1	O-Ring 90x3,1	Joint torique 90x3,1	1,05
15	1764-00.600.88	O-Ring 130x4	O-Ring 130x4	Joint torique 130x4	2,14
16	1764-00.600.06	Flansch	Flange	Bride	16,35
21	1764-00.600.11	Diffusor	Diffusor	Diffuseur	8,44
22	1764-00.620.00	Turbine, oben	Top turbine	Turbine, supérieure	14,74
23-25	1764-00.640.00	Diffusor	Diffusor	Diffuseur	17,59
26	1764-00.630.00	Turbine, unten	Lower turbine	Turbine, inférieure	15,17
27	1764-00.600.83	Scheibe 6,5x18x1	Washer 6,5x18x1	Disque, 6,5x18x1	1,69
28	1762-00.600.89	Federscheibe	Spring washer	Ressort disque	1,14
29	1764-00.600.84	Schraube M6x12	Screw M6x12	Vis M6x12	1,19
30,31	1764-00.650.00	Diffusordeckel mit O-Ring 108x1,8	Diffusor cover with O-Ring 108x1,8	Couvercle de diffuseur avec joint torique 108x1,8	8,66
32	1762-00.600.11	Pumpenfuß	Pump foot	Pied de pompe	12,76
33	1762-00.600.21	Filter	Filter	Filtre	5,33

Achtung!! Folgende Teile sind nicht als Ersatzteil verfügbar, da es sich um Normteile handelt.
Attention!! The following parts are not available as spare parts as they are standard parts.
Attention!! Les pièces suivantes ne sont pas disponibles en tant que pièces de rechange car celles-ci sont des pièces standard disponibles dans le commerce.

17		Schraube ST4,7x30	Screw ST4,7x30	Vis ST4,7x30
34		Schraube ST4,2x19	Screw ST4,2x19	Vis ST4,2x19

Art. 1766		Regenfasspumpe 4700/2 inox automatic	Rain Water Tank Pump 4700/2 inox automatic	Pompe pour collecteur d'eau de pluie 4700/2 inox automatique	
1	18300-00.600.16	O-Ring 10,5x2,7	O-ring 10,5x2,7	Joint torique 10,5x2,7	0,51
1,2	1762-00.652.00	Ventil, kpl.	Valve, cpl.	Soupape, cpl.	10,38
1-9	1764-00.660.00	Teleskoprohr, kpl.	Telescope tube, cpl.	Tube prolongateur, cpl.	22,81
3	1762-00.655.06	O-Ring 28x2,65	O-Ring 28x2,65	Joint torique 28x2,65	1,05
4	1764-00.661.00	Bogen, groß	Pipe elbow, large	Coude, grand	7,83
5	1740-00.900.21	Dichtung	Washer	Joint	1,77
6	1762-00.653.00	Rohr oben	Tube top part	Tube partie supérieure	9,89
7	1740-00.900.22	Dichtung	Washer	Joint	1,77
8	1762-00.654.00	Rohr unten	Tube bottom part	Tube partie inférieure	8,03
9	1740-00.900.17	Flachdichtung	Washer	Joint plat	1,87
10	1748-00.650.00	Schlauchanschluss, kpl.	Hose connector, cpl.	Raccordement pour tuyau	2,50
14	1766-00.600.11	Öse	Loop	Oeillet	2,46
15	1766-00.630.00	Anschluss	Connector	Pièce de raccordement	9,69
16	1766-00.630.01	O-Ring 38,3x3,55	O-Ring 38,3x3,55	Joint torique 38,3x3,55	1,05
17	1766-00.600.41	Druckkompensator	Pressure compensator	Compensateur de pression	3,90
18	1766-00.610.00	Rückschlagventil, kpl.	Non-return valve, cpl.	Clapet anti-retour, cpl.	6,66
20	1764-00.600.87	O-Ring 90x3,1	O-Ring 90x3,1	Joint torique 90x3,1	1,05
22	1764-00.600.88	O-Ring 130x4	O-Ring 130x4	Joint torique 130x4	2,14
23	1764-00.600.06	Flansch	Flange	Bride	16,35
25	1762-00.610.41	Dichtung	Sealing	Joint	2,06
29	1764-00.620.00	Turbine, oben	Top turbine	Turbine, supérieure	14,74
30-32	1764-00.640.00	Diffusor	Diffusor	Diffuseur	17,59
31,38	1764-00.650.00	Diffusordeckel mit O-Ring 108x1,8	Diffusor cover with O-Ring 108x1,8	Couvercle de diffuseur avec joint torique 108x1,8	8,66
33	1764-00.630.00	Turbine, unten	Lower turbine	Turbine, inférieure	15,17
34	1766-00.600.46	Distanzscheibe	Spacer	Espaceur	1,55
35	1764-00.600.83	Scheibe 6,5x18x1	Washer 6,5x18x1	Disque, 6,5x18x1	1,69
36	1762-00.600.89	Federscheibe	Spring washer	Ressort disque	1,14
37	1764-00.600.84	Schraube M6x12	Screw M6x12	Vis M6x12	1,19
39	1762-00.600.11	Pumpenfuß	Pump foot	Pied de pompe	12,76
41	1762-00.600.21	Filter	Filter	Filtre	5,33

Achtung!! Folgende Teile sind nicht als Ersatzteil verfügbar, da es sich um Normteile handelt.
Attention!! The following parts are not available as spare parts as they are standard parts.
Attention!! Les pièces suivantes ne sont pas disponibles en tant que pièces de rechange car celles-ci sont des pièces standard disponibles dans le commerce.

11		Schraube ST4,7x25	Screw ST4,7x25	Vis ST4,7x25
13		Schraube ST4,7x22	Screw ST4,7x22	Vis ST4,7x22
24		Schraube ST4,7x30	Screw ST4,7x30	Vis ST4,7x30
40		Schraube ST4,2x19	Screw ST4,2x19	Vis ST4,2x19
		Nur die aufgeführten Teile sind lieferbar!	Only the mentioned spare parts are available!	Seules les pièces indiquées sont disponibles!

GARDENA Regen-Sammelfilter Art.-Nr. 3820
Regen-Sammelfilter mit Adapter Art.-Nr. 3821

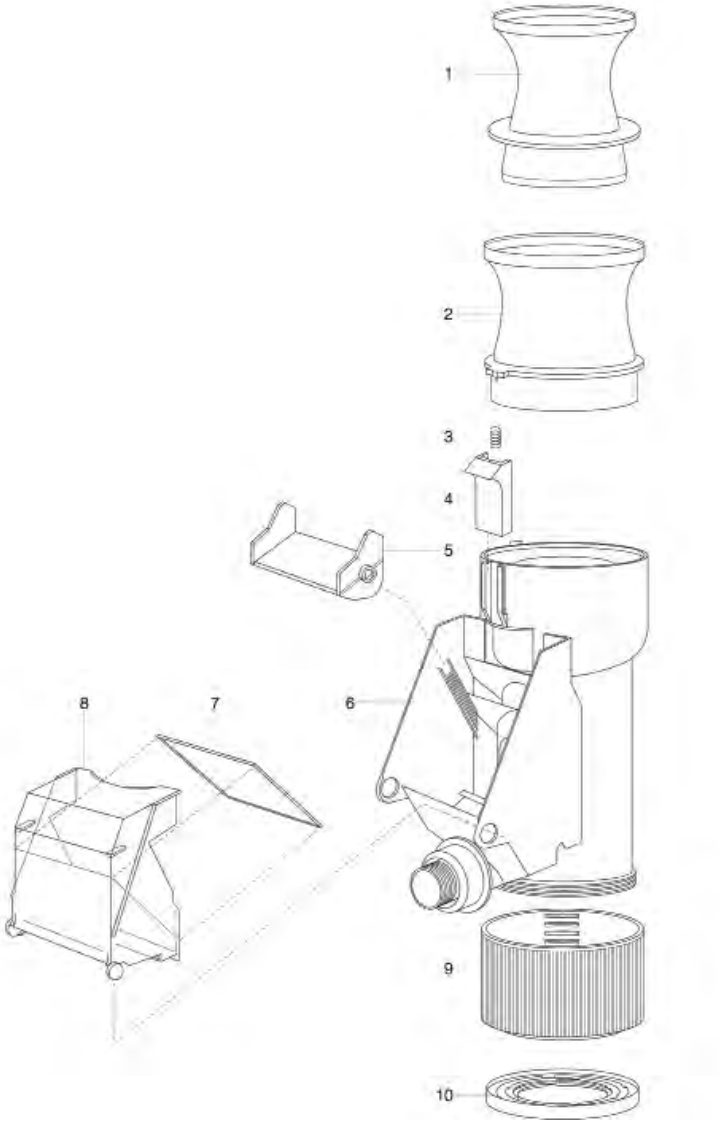

GARDENA

3800 Regensammler 400 l
3804 Regensammler 800 l

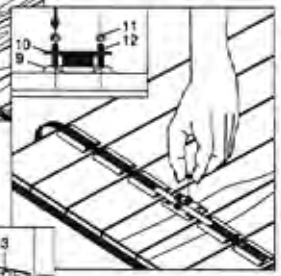

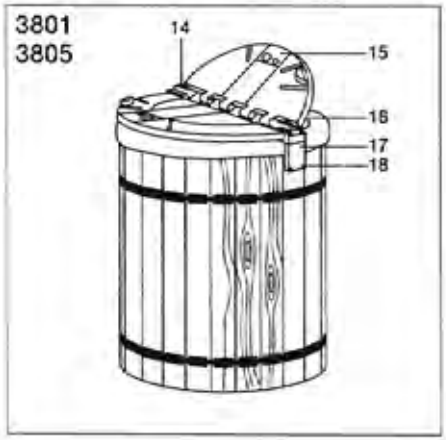

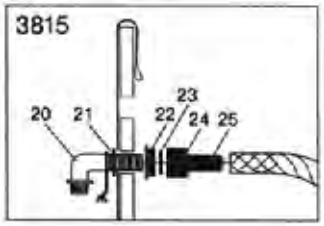

Bild Nr. Picture No.	Ersatzteil-Nr. Spare Part No.	Bezeichnung	Description	Désignation	unverb. Preisempf. EUR / inkl. MwSt.
Art. 3800		**Regensammler 400 L**	**Rain Water Tank 400 L**	**Collecteur d'eau de pluie 400 L**	
		bis Baujahr 2014	until 2014	jusqu'à 2014	
1	3800-00.600.21	PVC-Foliensack 400 l	PVC Foil sack 400 l	Bâche 400 l	80,15
4	3800-00.600.28	Lochbrett, vollst., 2x	Board with hole, cpl., 2x	Planche avec trous, cpl., 2x	10,27
6	3800-00.600.01	Bandträger	Strap guide	Support de ruban	3,07
8	3800-00.702.00	Band vollst.	Holding strap, cpl.	Ruban, cpl.	7,91
9	3800-00.600.37	Verschluss	Sealing cap	Fermeture	5,38
10*	3800-00.600.38	Klemmplatte -Verschluss-	Clamping plate -seal-	Plaque de serrage -fermeture-	2,61
12	3800-00.600.41	Schraube M5x12 -Verschluss-	Screw M5x12 -seal-	Vis M5x12 -fermeture-	1,34
13*	3800-00.600.43	Verschlusskappe	Sealing cap	Capuchon de fermeture	2,84
*	3800-00.701.00	Polybeutel, kpl.(incl. Mutter M5)	Accessory bag, cpl. (incl. Nut M5)	Sachet d'accessoires, cpl. (incl. Ecrou M5)	5,30
	3800-00.600.49	Stützprofil 4x	Fitting strip 4x	Clip 4x	3,82
Art. 3804		**Regensammler 800 L**	**Rain Water Tank 800 L**	**Collecteur d'eau de pluie 800 L**	
		bis Baujahr 2014	until 2014	jusqu'à 2014	
2	3804-00.600.01	PVC-Foliensack 800 l	PVC-Foil sack 800 l	Bâche 800 l	90,18
	3800-00.600.49	Stützprofil 5x	Fitting strip 5x	Clip 5x	3,82
		Alle anderen Ersatzteile wie bei Art. 3800.	All other sapre parts see art. 3800.	Pour toutes les autres pièces, voir réf. 3800	
Art. 3801		**Abdeckung f. Regensammler 400 L**	**Cover for Rain Water Tank 400 L**	**Couvercle pour collecteur d'eau 400 L**	
Art. 3805		**Abdeckung f. Regensammler 800 L**	**Cover for Rain Water Tank 800 L**	**Couvercle pour collecteur d'eau 800 L**	
		bis Baujahr 2014	until 2014	jusqu'à 2014	
14	1625-00.600.16	Blechschraube 4,2x13-C-H	Sheet metal screw 4,2x13-C-H	Vis à tôle 4,2x13-C-H	0,87
17	3801-00.600.06	Lagerbock	Swivel fixed pivot bracket	Palier	5,28
18	3801-00.600.12	Spax-Schraube 4x30 – Lagerbock –	Screw 4x30 – swivel fixed pivot brack –	Spax-vis 4x30 – palier –	1,37
Art. 3815		**Anschluss- u. Verbindungs-Set**	**Connecting Set**	**Nécessaire de raccordement pour collecteur d'eau**	
		bis Baujahr 2014	until 2014	jusqu'à 2014	
22	3815-00.600.06	Mutter, hellgrau	Nut, light grey	Écrou, gris clair	2,30
23	1122-00.000.01	Flachdichtung 31,5/20x3 (1")	Washer 31,5/20x3 (1")	Joint plat 31,5/20x3 (1")	1,96
24	1724-00.600.07	Überwurfmutter	Union nut	Écrou-raccord	2,03
25	1724-00.600.11	Schlauchhülse	Hose sleeve	Raccord	3,68
Art. 3820		**Regen-Sammelfilter**	**Rain Water Collection Filter**	**Récupérateur-filtre pour d'eau de pluie**	
		bis Baujahr 2014	until 2014	jusqu'à 2014	
5	3820-00.600.16	Kippschalter	Tumbler switch	Interrupteur à bascule	4,68
7	3820-00.600.31	Filterelement	Filter element	Filtre-élément	3,82
Art. 3821		**Regen-Sammelfilter mit Adapter**	**Rain Water Collection Filter w. Adapter**	**Récupérateur-filtre pour d'eau avec adaptateur**	
		bis Baujahr 2003	until 2003	jusqu'à 2003	
1	3821-00.600.01	Reduzierstück, oben	Reducer, top part	Réducteur, supérieure	12,50
10	3821-00.600.06	Reduzierstück, unten 65-100	Reducer, bottom part 65-100	Réducteur, inférieure 65-100	5,76
		Alle anderen Ersatzteile wie bei Art. 3820.	All other spare parts see art. 3820.	Pour toutes les autres pièces, voir réf. 3820	
		Nur die aufgeführten Teile sind lieferbar!	Only the mentioned spare parts are available!	Seules les pièces indiquées sont disponibles!	

Art.-Nr. 1730
Art.-Nr. 1731

GARDENA Pumpen-Vorfilter
Pumpen-Vorfilter

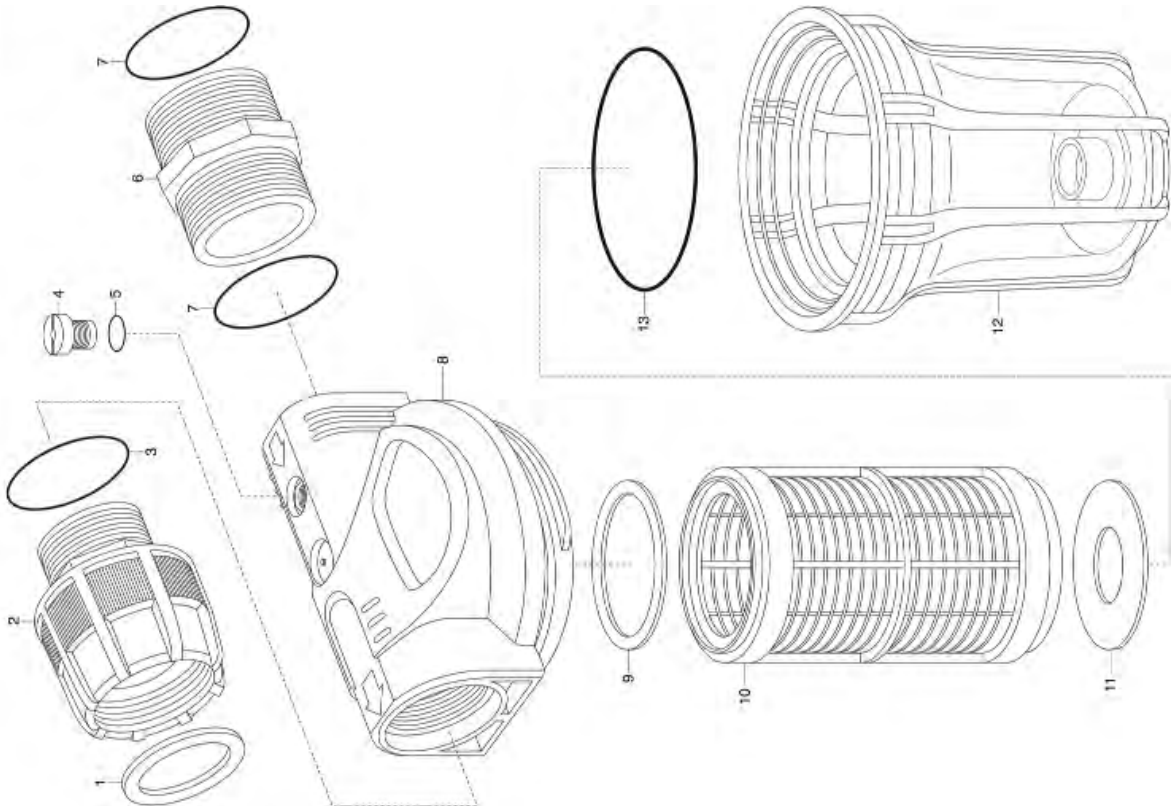

GARDENA Elektronischer Druckschalter

Art.-Nr. 1739

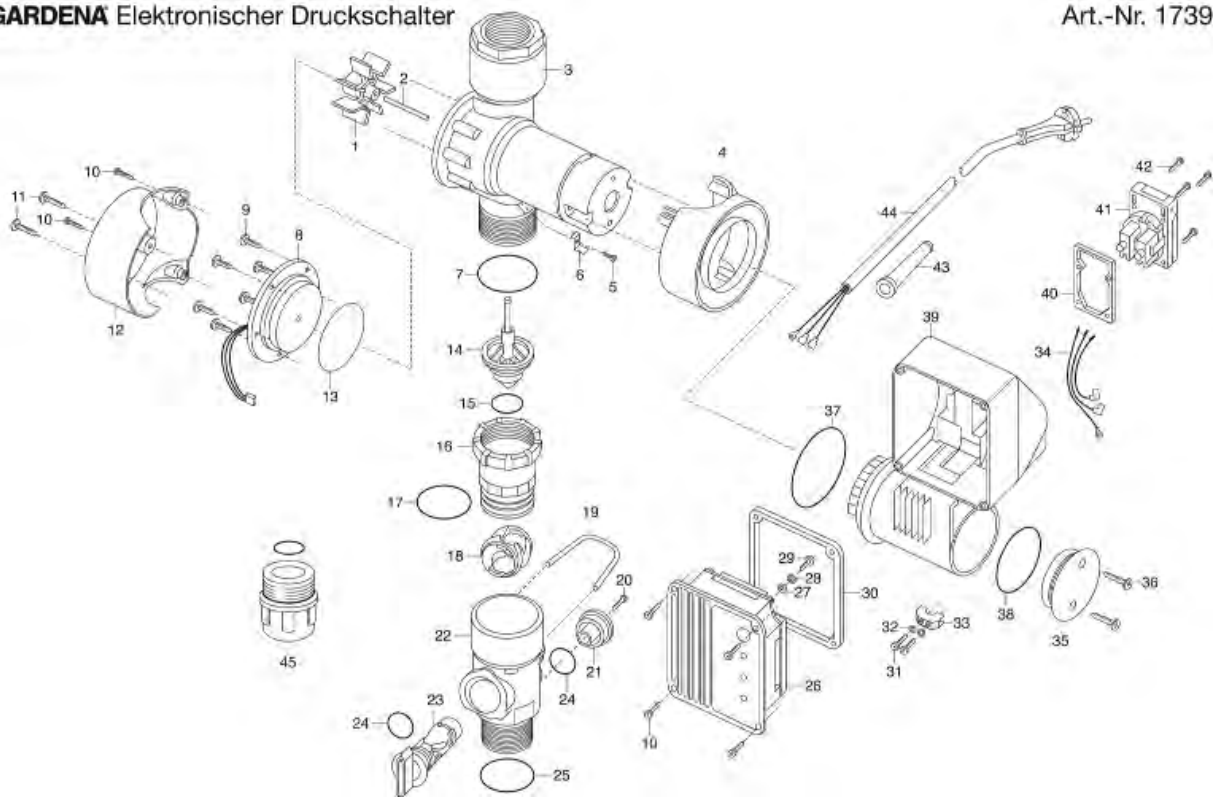

Bild Nr. / Picture No.	Ersatzteil-Nr. / Spare Part No.	Bezeichnung	Description	Désignation	unverb. Preisempf. EUR / inkl. MwSt.
Art. 1411		**Sauggarnitur 3,5 m**	**Suction unit 3,5 m**	**Équipement d'aspiration 3,5 m**	
Art. 1412		**Saugschlauch 3,5 m**	**Suction hose 3,5 m**	**Tuyau d'aspiration annelé 3,5 m**	
Art. 1418		**Sauggarnitur 7 m**	**Suction unit 7 m**	**Équipement d'aspiration 7 m**	
	1122-00.000.01	Flachdichtung 31,5/20x3 (1")	Washer 31,5/20x3 (1")	Joint plat 31,5/20x3 (1")	1,96
	1407-00.000.00	Rückflussverhinderer	Non-return valve	Clapet anti-retour	7,96
	1414-00.000.01	Filter, grau	Filter, grey	Filtre, gris	4,06
	1418-00.002.16	O-Ring 23x3,6	O-ring 23x3,6	Joint torique 23x3,6	1,05
	1724-00.600.07	Überwurfmutter	Union nut	Écrou-raccord	2,03
	1724-00.600.11	Schlauchhülse	Hose sleeve	Raccord	3,68
	1727-00.600.02	Anschlusshülse 1"	Conductor barrel 1"	Douille de raccord 1"	4,19
	7192-00.600.01	Klemme 20-32 mm	Clamp 20-32 mm	Borne 20-32 mm	2,86
Art. 1723		**Saugschlauch-Anschlussstück 3/4"**	**Suction Hose Fitting 3/4"**	**Adaptateur pour tuyau d'aspiration 3/4"**	
Art. 1724		**Saugschlauch-Anschlussstück 1"**	**Suction Hose Fitting 1"**	**Adaptateur pour tuyau d'aspiration 1"**	
	1122-00.000.01	Flachdichtung 31,5/20x3 (1")	Washer 31,5/20x3 (1")	Joint plat 31,5/20x3 (1")	1,96
	1419-00.702.00	Anschluss-Set für Saugschlauch (Art. 1724-20)	Connecting kit for suction hose (Art. 1724-20)	Kit de raccordement p. tuyau d'aspiration (Réf. 1724-20)	6,96
	1724-00.600.07	Überwurfmutter	Union nut	Écrou-raccord	2,03
	1724-00.600.11	Schlauchhülse	Hose sleeve	Raccord	3,68
	7192-00.600.01	Klemme 20-32 mm	Clamp 20-32 mm	Borne 20-32 mm	2,86
Art. 1726		**Saugfilter mit Rückflussstop 3/4"**	**Suction Filter 3/4"**	**Filtre d'aspiration av. clapet anti-retour 3/4"**	
Art. 1727		**Saugfilter mit Rückflussstop 1"**	**Suction Filter 1"**	**Filtre d'aspiration av. clapet anti-retour 1"**	
	1407-00.000.00	Rückflussverhinderer	Non-return valve	Clapet anti-retour	7,96
	1414-00.000.01	Filter, grau	Filter, grey	Filtre, gris	4,06
	1726-00.600.02	Anschlusshülse 3/4"	Conductor barrel 3/4"	Douille de raccord 3/4"	4,05
	1727-00.600.02	Anschlusshülse 1"	Conductor barrel 1"	Douille de raccord 1"	4,19
	7192-00.600.01	Klemme 20-32 mm	Clamp 20-32 mm	Borne 20-32 mm	2,86
Art. 1729		**Schlagbrunnen-Saugschlauch 1"**	**Bove Hole Suction Hose 1"**	**Tuyau d'aspiration pour puits piqué 1"**	
	1419-00.701.00	Saugschlauch Brunnen 50 cm (Art. 1729-20)	Suction hose pipe connect, cpl., 0,5 m (Art. 1729-20)	Tuyau de raccordement, cpl. 0,5 m (Réf. 1729-20)	16,23
Art. 1730		**Pumpen-Vorfilter 6000**	**Preliminery Filter 6000**	**Filtre anti-sable 6000**	
Art. 1731		**Pumpen-Vorfilter 3000**	**Preliminery Filter 3000**	**Filtre anti-sable 3000**	
1	1122-00.000.01	Flachdichtung 31,5/20x3 (1")	Washer 31,5/20x3 (1")	Joint plat 31,5/20x3 (1")	1,96
1-3	1731-00.901.00	Anschlussadapter 1" – 1"	Connecting adapter 1" – 1"	Adaptateur de raccordement 1" – 1"	7,63
3,7	1743-00.900.02	O-Ring 1"	O-ring 1"	Joint torique 1"	1,17
4,5	1731-00.900.04	Messingschraube	Brass screw	Vis en laiton	2,02
6,7	1745-00.701.00	Anschlussstück 1" – 1"	Connector 1" – 1"	Pièce de raccordement 1" – 1"	5,49
8	1731-00.900.01	Deckel, kpl.	Cover, cpl.	Couvercle, cpl.	35,35
9	1731-00.900.07	Dichtscheibe 40 mm innen	Gasket 40 mm	Joint plat 40 mm	1,86
10	1731-00.900.05	Filter 3000	Filter 3000	Filtre 3000	15,41
10	1730-00.900.02	Filter 6000	Filter 6000	Filtre 6000	32,86
11	1731-00.900.03	Dichtscheibe 25 mm innen	Gasket 25 mm	Joint plat 25 mm	2,00
12	1731-00.900.02	Klarsichtkörper 3000	Transparent body 3000	Corps transparent 3000	35,81
12	1730-00.900.01	Klarsichtkörper 6000	Transparent body 6000	Corps transparent 6000	44,34
13	1731-00.900.06	O-Ring 90x4	O-ring 90x4	Joint torique 90x4	5,87
Art. 1739		**Elektronischer Druckschalter**	**Electronic Manometric Switch with Dry-Running Safety**	**Interrupteur manométrique avec sécurité manque d'eau**	
1	1734-00.900.01	Impeller	Impeller	Impeller	5,85
7,17	1481-00.900.19	O-Ring 36x3	O-ring 36x3	Joint torique 36x3	1,17
14,15	1481-00.900.16	Rückschlagventil	Non-return valve	Clapet anti-retour	10,01
15	1481-00.900.17	O-Ring 15,47x3,53	O-ring 15,47x3,53	Joint torique 15,47x3,53	1,92
16-25	1739-00.641.00	Hauptteil, kpl.	Main part, cpl.	Partie principale, cpl.	46,74
20	1625-00.600.16	Blechschraube 4,2x13-C-H	Sheet metal screw 4,2x13-C-H	Vis à tôle 4,2x13-C-H	0,87
21	1481-00.900.07	Deckel, grau	Cover, grey	Couvercle, gris	3,34
22	1739-00.900.01	Hauptteil	Main part	Partie principale	17,47
23	1481-00.900.04	Drehschalter, orange	Rotary switch, orange	Commutateur rotatif, orange	3,22
24	1131-00.000.01	O-Ring 16,9x2,7	O-ring 16,9x2,7	Joint torique 16,9x2,7	0,60
25	1743-00.900.02	O-Ring 1"	O-ring 1"	Joint torique 1"	1,17
45	1739-00.650.00	Adapter	Adapter	Adaptateur	7,38
Art. 1743		**Tauchpumpen-Anschlussstück G1" / G1"**	**Pump fitting G1" / G1"**	**Adaptateurs pour pompe G1" / G1"**	
Art. 1744		**Tauchpumpen-Anschlussstück G5/4" / G1"**	**Pump fitting G5/4" / G1"**	**Adaptateurs pour pompe G5/4" / G1"**	
Art. 1745		**Pumpen-Anschlussstück G1" / G1"**	**Pump fitting G1" / G1"**	**Adaptateurs pour pompe G1" / G1"**	
	1743-00.900.01	TP-Winkelteil 1" – 1"	Pump fitting 1" – 1"	Raccord coudé 1" – 1"	5,99
	1743-00.900.02	O-Ring 1"	O-ring 1"	Joint torique 1"	1,17
	1744-00.900.02	O-Ring 5/4"	O-ring 5/4"	Joint torique 5/4"	1,17
	1745-00.701.00	Anschlussstück 1" – 1"	Connector 1" – 1"	Pièce de raccordement 1" – 1"	5,49
		Nur die aufgeführten Teile sind lieferbar!	Only the mentioned spare parts are available!	Seules les pièces indiquées sont disponibles!	

Achtung!! Die Instandsetzung von Elektrogeräten darf nur von einer Elektrofachkraft unter Berücksichtigung der gesetzlichen Vorschriften durchgeführt werden.
Attention!! The repair of electrical products must only be carried out by a qualified electrician in accordance with legal regulations.
Attention!! La réparation des produits électriques ne doit être effectuée que par un électricien qualifié conformément aux dispositions légales.

GARDENA Cleansystem
Fensterwascher mit Abzieher

Art.-Nr. 5564

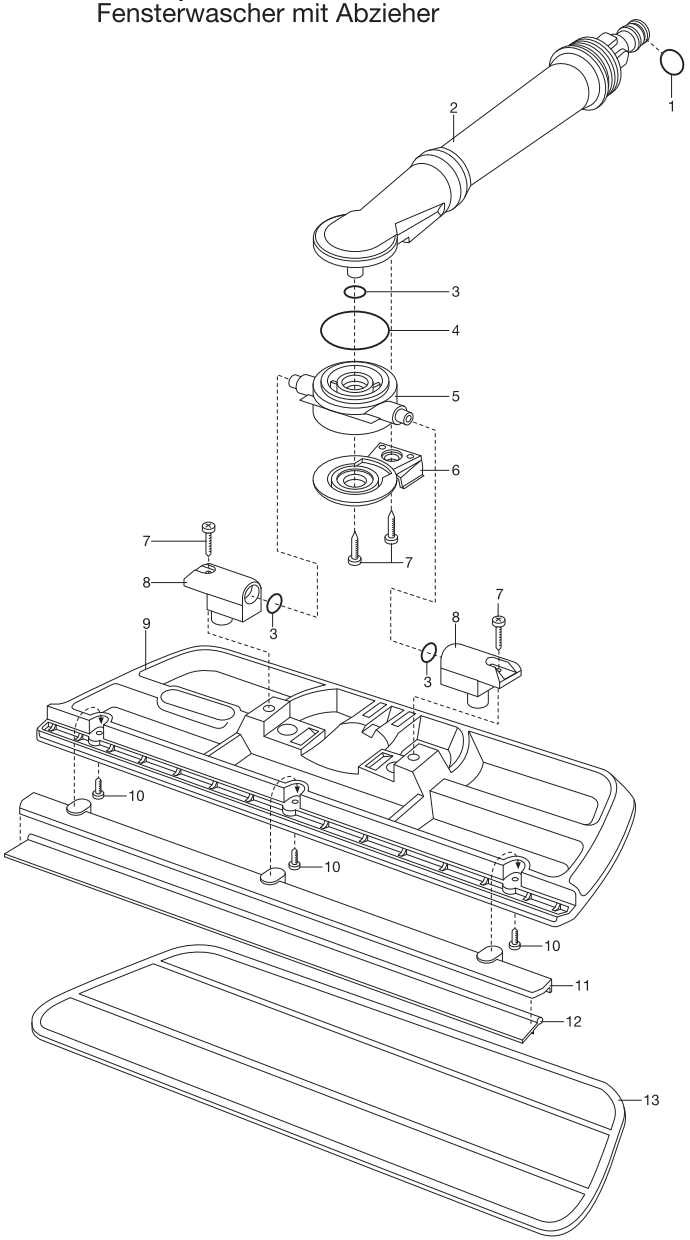

GARDENA Teleskop-Wasserstiel

Art.-Nr. 5554

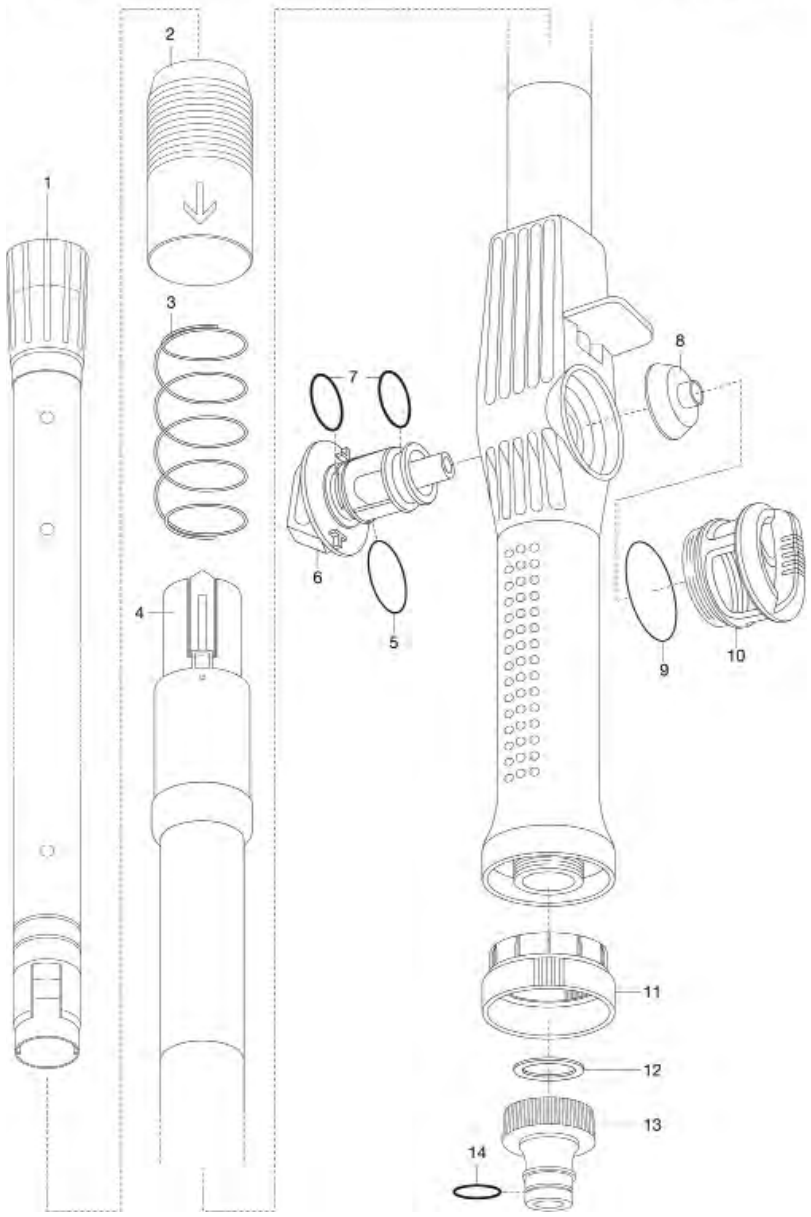

Bild Nr. Picture No.	Ersatzteil-Nr. Spare Part No.	Bezeichnung	Description	Désignation	unverb. Preisempf. EUR / inkl. MwSt.
		GARDENA Cleansystem	**GARDENA Cleansystem**	**GARDENA Cleansystem**	
Art. 1610		**Clean Set**	**Clean Set**	**Nécessaire clean-system**	
		bis Baujahr 2007	until 2007	jusqu'à 2007	
Art. 1670		**clean-system Basisstiel**	**clean-system Basic handle**	**clean-system Manche de base**	
		bis Baujahr 2007	until 2007	jusqu'à 2007	
Art. 1622		**clean-system Waschbürste 20**	**clean-system Wash brush 20**	**clean-system Brosse lavage 20**	
		bis Baujahr 2007	until 2007	jusqu'à 2007	
Art. 1627		**clean-system Waschbürste 26**	**clean-system Wash brush 26**	**clean-system Brosse lavage 26**	
		bis Baujahr 2007	until 2007	jusqu'à 2007	
	871-00.000.22	O-Ring 15,54x2,62 für Drehknopf	O-ring 15,54x2,62 for mixer dial	Joint torique 15,54x2,62 pour bouton rotatif	1,05
	18300-00.600.16	O-Ring 10,5x2,7	O-ring 10,5x2,7	Joint torique 10,5x2,7	0,51
	1620-00.619.07	Dichtung 355 + 5 f. 20 cm Borstenplatte	Washer f. 20 cm bristle body	Joint pour 20 cm brosse plate	1,17
	1627-00.612.00	Borstenplatte 26 cm	Bristle body 26 cm	Brosse plate 26 cm	21,42
	1670-00.600.06	O-Ring 20x2 für Drehknopf	O-ring 20x2 for mixer dial	Joint torique 20x2 pour bouton rotatif	1,05
	1670-00.600.24	O-Ring 32,5x1,9 für Topf	O-ring 32,5x1,9 for container	Joint torique 32,5x1,9 pour réservoir	1,05
	1670-00.600.25	Sieb, grau	Filter, grey	Filtre, gris	1,56
	1670-00.613.00	Hahnstück, kpl.	Tap connector, cpl.	Nez de robinet, cpl.	3,53
	1670-00.702.00	Drehknopf rot, vollst.	Turning knob red, cpl.	Bouton rotatif rouge, cpl.	5,20
	1672-00.600.11	O-Ring 24x2 für rote Hülse	O-ring 24x2 for red socket	Joint torique 24x2 pour douille rouge	1,05
	3110-00.620.01	Klemmmutter, kpl.	Lock nut, cpl.	Écrou de serrage, cpl.	1,84
	5622-00.600.58	Topf	Shampoo ring container	Réservoir	5,27
Art. 5550		**Wasserstiel 150 cm**	**Running Water Handle 150 cm**	**Manche à passage d'eau 150 cm**	
Art. 5552		**Wasserstiel 90 cm**	**Running Water Handle 90 cm**	**Manche à passage d'eau 90 cm**	
8	1670-00.600.25	Sieb, grau	Filter, grey	Filtre, gris	1,56
9	5550-00.600.42	O-Ring für Topf 32x2,5	O-ring for container 32x2,5	Joint torique pour réservoir 32x2,5	1,05
10	5550-00.600.11	Topf	Shampoo ring container	Réservoir	6,09
11	5620-00.600.16	Gewindehülse f. Hahnstück	Threaded bush for tap connector	Douille filetée pour nez de robinet	2,67
12	1121-00.600.01	Flachdichtung 25,6/15,6x3 (3/4")	Washer 25,6/15,6x3 (3/4")	Joint plat 25,6/15,6x3 (3/4")	1,87
12-14	901-00.100.00	Hahnstück, kpl. 3/4"	Tap connector, cpl. 3/4"	Nez de robinet, cpl. 3/4"	2,45
14	18300-00.600.16	O-Ring 10,5x2,7	O-ring 10,5x2,7	Joint torique 10,5x2,7	0,51
		Abbildung siehe Art. 5554	Picture see art. 5554	Figure voir réf. 5554	
Art. 5554		**Teleskop-Wasserstiel 155 – 260 cm**	**Telescopic Running Water Handle 155 – 260 cm**	**Manche à passage d'eau télescopique 155 - 260 cm**	
5	1670-00.600.06	O-Ring 20x2	O-ring 20x2	Joint torique 20x2	1,05
5-7	1670-00.702.00	Drehknopf rot, vollst.	Turning knob red, cpl.	Bouton rotatif rouge, cpl.	5,20
7	871-00.000.22	O-Ring 15,54x2,62	O-ring 15,54x2,62	Joint torique 15,54x2,62	1,05
8	1670-00.600.25	Sieb, grau	Filter, grey	Filtre, gris	1,56
9	5550-00.600.42	O-Ring für Topf 32x2,5	O-ring for container 32x2,5	Joint torique pour réservoir 32x2,5	1,05
10	5550-00.600.11	Topf	Shampoo ring container	Réservoir	6,09
11	5620-00.600.16	Gewindehülse f. Hahnstück	Threaded bush for tap connector	Douille filetée pour nez de robinet	2,67
12	1121-00.600.01	Flachdichtung 25,6/15,6x3 (3/4")	Washer 25,6/15,6x3 (3/4")	Joint plat 25,6/15,6x3 (3/4")	1,87
12-14	901-00.100.00	Hahnstück, kpl. 3/4"	Tap connector, cpl. 3/4"	Nez de robinet, cpl. 3/4"	2,45
14	18300-00.600.16	O-Ring 10,5x2,7	O-ring 10,5x2,7	Joint torique 10,5x2,7	0,51
Art. 5556		**Wasserstiel-Verlängerung mit Gelenk**	**Running Water Handle Extension with joint**	**Manche-rallonge articulé à passage d'eau**	
	3110-00.620.01	Klemmmutter, kpl.	Lock nut, cpl.	Écrou de serrage, cpl.	1,84
	5556-00.799.00	Anschlussadapter, kpl.	Connecting adapter, cpl.	Adaptateur de raccordement, cpl.	6,84
Art. 5560		**Gelenk-Waschbürste**	**Wash Brush with Elbow Joint**	**Balai de lavage souple articulé**	
Art. 5562		**Gelenk-Schrubber**	**Scrubbing Brush with Elbow Joint**	**Balai de lavage dur articulé**	
	18300-00.600.16	O-Ring 10,5x2,7	O-ring 10,5x2,7	Joint torique 10,5x2,7	0,51
	913-00.680.01	O-Ring 7,5x2	O-ring 7,5x2	Joint torique 7,5x2	1,05
	1672-00.600.11	O-Ring 24x2	O-ring 24x2	Joint torique 24x2	1,05
	4028-00.610.07	STS-Schraube T40x18	STS-Screw T40x18	STS-Vis T40x18	0,87
	5634-00.600.16	Lager	Bearing	Palier	2,11
Art. 5564		**Fensterwascher mit Abzieher**	**Window Cleaner with Wiper**	**Balai lave-vitre avec raclette**	
1	18300-00.600.16	O-Ring 10,5x2,7	O-ring 10,5x2,7	Joint torique 10,5x2,7	0,51
3	913-00.680.01	O-Ring 7,5x2	O-ring 7,5x2	Joint torique 7,5x2	1,05
4	1672-00.600.11	O-Ring 24x2	O-ring 24x2	Joint torique 24x2	1,05
6	5564-00.600.21	Clip	Clip	Clip	1,98
7	4028-00.610.07	STS-Schraube T40x18	STS-Screw T40x18	STS-Vis T40x18	0,87
8	5634-00.600.16	Lager	Bearing	Palier	2,11
12	5564-00.600.26	Abziehlippe	Strip-flange	Raclette en caoutchouc	9,78
13	5565-00.610.00	Reinigungsvlies, kpl. (Art. 5565-20)	Cleaning fleece, cpl. (Art. 5565-20)	Lingette nettoyante, cpl. (Réf. 5565-20)	11,48
Art. 5570		**Waschbürste**	**Wash Brush**	**Brosse de lavage**	
	18300-00.600.16	O-Ring 10,5x2,7	O-ring 10,5x2,7	Joint torique 10,5x2,7	0,51
	5570-00.610.00	Borstenplatte 26 cm	Bristle body 26 cm	Brosse plate 26 cm	25,36
Art. 5620		**cs-Wasserstiel**	**cs-Running-Water Handle**	**cs-Manche à passage d'eau**	
		bis Baujahr 2007	until 2007	jusqu'à 2007	
	18300-00.600.16	O-Ring 10,5x2,7	O-ring 10,5x2,7	Joint torique 10,5x2,7	0,51
	945-00.000.11	O-Ring 4,9x1,9, f. Klemmschraube	O-ring 4,9x1,9 for lock screw	Joint torique 4,9x1,9 pour vis de serrage	1,05
	1121-00.600.01	Flachdichtung 25,6/15,6x3 (3/4")	Washer 25,6/15,6x3 (3/4")	Joint plat 25,6/15,6x3 (3/4")	1,87
	1670-00.613.00	Hahnstück, kpl.	Tap connector, cpl.	Nez de robinet, cpl.	3,53
	5620-00.600.16	Gewindehülse f. Hahnstück	Threaded bush for tap connector	Douille filetée pour nez de robinet	2,67
	5620-00.610.00	Klemmschraube rot, vollst.	Locking screw red, cpl.	Vis de serrage rouge, cpl.	2,65
Art. 5621		**cs-Wasserstiel mit Beimischgerät**	**cs-Running-Water Handle w. Dispenser**	**cs-Manche à passage d'eau avec boîtier-mélangeur**	
		bis Baujahr 2007	until 2007	jusqu'à 2007	
	1670-00.600.24	O-Ring 32,5x1,9 für Topf	O-ring 32,5x1,9 for container	Joint torique 32,5x1,9 pour réservoir	1,05
	1670-00.600.25	Sieb, grau	Filter, grey	Filtre, gris	1,56
	5622-00.600.58	Topf	Shampoo ring container	Réservoir	5,27
		Alle anderen Teile wie bei Art. 5620	All other spare parts see art. 5620	Pour toutes les autres pièces, voir réf. 5620	
Art. 5622		**cs-Teleskop-Wasserstiel**	**cs-Telescopic-Running-Water Handle**	**cs-Manche à passage d'eau télescopique**	
		bis Baujahr 2007	until 2007	jusqu'à 2007	
	5622-00.600.57	O-Ring 27x2,5, innen	O-ring 27x2,5, inside	Joint torique 27x2,5, intérieur	1,05
		Alle anderen Teile wie bei Art. 5620 + 5621	All other spare parts see Art. 5620 + 5621	Pour toutes les autres pièces, voir réf. 5620 + 5621	
		Nur die aufgeführten Teile sind lieferbar!	Only the mentioned spare parts are available!	Seules les pièces indiquées sont disponibles!	

GARDENA combisystem Gelenkschrubber Art.-Nr. 5634
combisystem Gelenkwaschbürste Art.-Nr. 5638

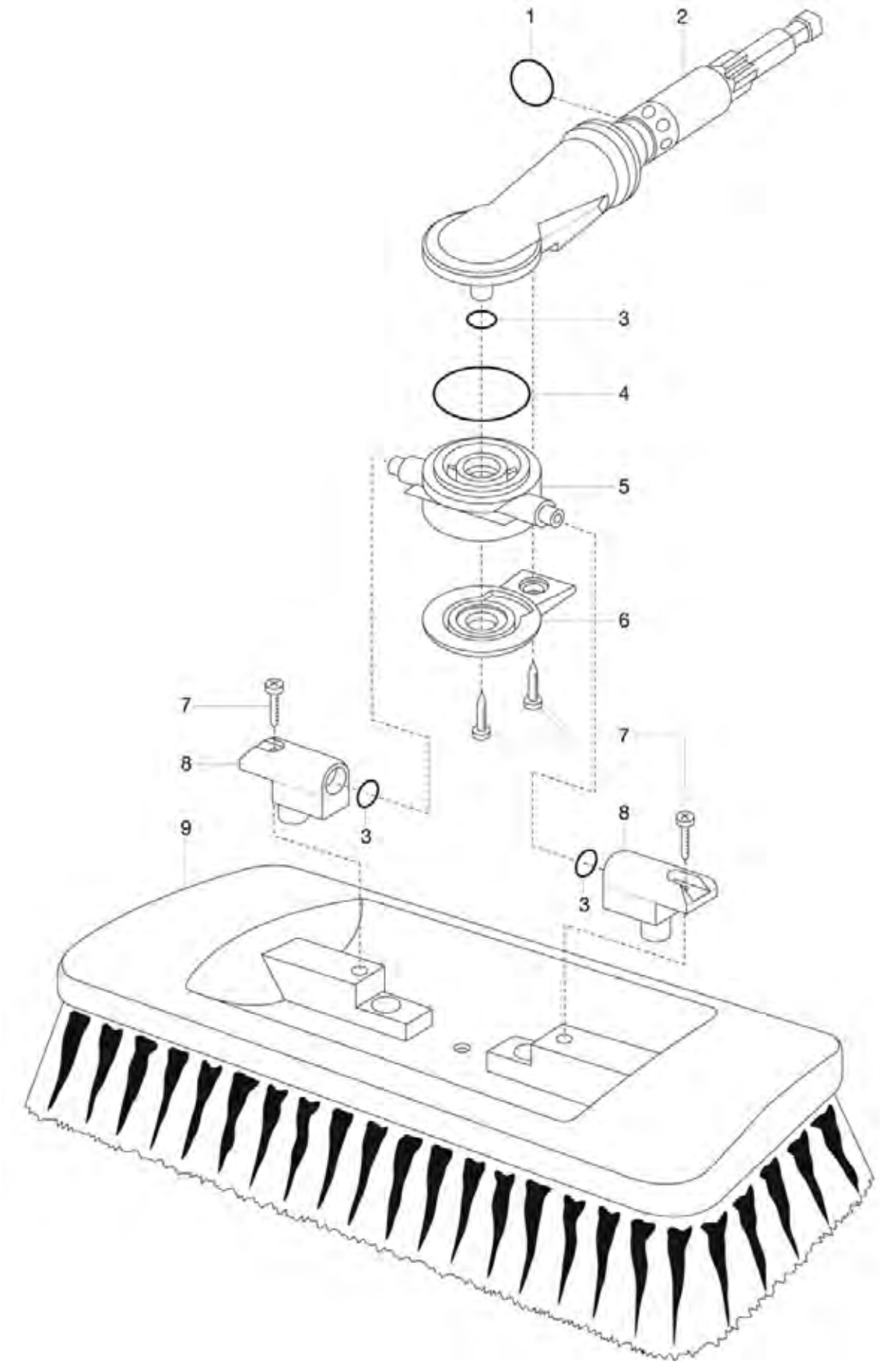

Bild Nr. Picture No.	Ersatzteil-Nr. Spare Part No.	Bezeichnung	Description	Désignation	unverb. Preisempf. EUR / inkl. MwSt.
Art. 5630		**cs-Schrubber mit Kratzkante**	**cs-Scrubbing Brush with scraping edge**	**cs-Balai de lavage avec grattoir**	
Art. 5633		**cs-Schubber mit Wasserschieber**	**cs-Srubbing Brush with wiper**	**cs-Balai de lavage avec raclette**	
Art. 5637		**cs-Waschbürste**	**cs-Wash Brush**	**cs-Balai de lavage souple**	
		bis Baujahr 2007	until 2007	jusqu'à 2007	
	18300-00.600.16	O-Ring 10,5x2,7, innen	O-ring 10,5x2,7, inside	Joint torique 10,5x2,7, intérieur	0,51
	1915-00.600.51	O-Ring f. Nippel 14,5x2	O-ring for nipple 14,5x2	Joint torique pour raccord fileté 14,5x2	1,05
	2546-00.600.28	Blechschraube 4,2x19-C-H	Sheet metal screw 4,2x19-C-H	Vis à tôle 4,2x19-C-H	0,87
	5630-00.600.01	Kunststoffnippel, rot	Plastic nipple, red	Raccord fileté plastique, rouge	6,28
Art. 5634		**cs-Gelenkschrubber**	**cs-Elbow Joint Scrubbing Brush**	**cs-Balai de lavage dur articulé**	
Art. 5638		**cs-Gelenkwaschbürste**	**cs-Elbow Joint Wash Brush**	**cs-Balai de lavage souple articulé**	
		bis Baujahr 2007	until 2007	jusqu'à 2007	
1	1963-00.690.17	O-Ring 14x2,5	O-ring 14x2,5	Joint torique 14x2,5	1,05
2,1	5634-00.710.00	Nippel	Nipple	Raccord fileté	6,28
3	913-00.680.01	O-Ring 7,5x2	O-ring 7,5x2	Joint torique 7,5x2	1,05
4	1672-00.600.11	O-Ring 24x2	O-ring 24x2	Joint torique 24x2	1,05
7	2546-00.600.28	Blechschraube 4,2x19-C-H	Sheet metal screw 4,2x19-C-H	Vis à tôle 4,2x19-C-H	0,87
8	5634-00.600.16	Lager	Bearing	Palier	2,11
Art. 5645		**cs-Rundbürste**	**cs-Round Brush**	**cs-Goupillon droite**	
		bis Baujahr 2001	until 2001	jusqu'à 2001	
Art. 5640		**cs-Felgenbürste**	**cs-Wheel-Rim Brush**	**cs-Goupillon conique**	
		bis Baujahr 2007	until 2007	jusqu'à 2007	
	18300-00.600.16	O-Ring 10,5x2,7	O-ring 10,5x2,7	Joint torique 10,5x2,7	0,51
	945-00.000.11	O-Ring 4,9x1,9, f. Klemmschraube	O-ring 4,9x1,9 for lock screw	Joint torique 4,9x1,9 pour vis de serrage	1,05
	1121-00.600.01	Flachdichtung 25,6/15,6x3 (3/4")	Washer 25,6/15,6x3 (3/4")	Joint plat 25,6/15,6x3 (3/4")	1,87
	1670-00.613.00	Hahnstück, kpl.	Tap connector, cpl.	Nez de robinet, cpl.	3,53
	5620-00.600.16	Gewindehülse f. Hahnstück	Threaded bush for tap connector	Douille filetée pour nez de robinet	2,67
	5620-00.610.00	Klemmschraube rot, vollst.	Locking screw red, cpl.	Vis de serrage rouge, cpl.	2,65
Art. 5670		**cs-Fensterabzieher**	**cs-Window Cleaner**	**cs-Raclette à vitre**	
		bis Baujahr 2003	until 2003	jusqu'à 2003	
	5670-00.610.00	Abziehleiste, vollst.	Rubber edge, cpl.	Listel de raclage, cpl.	14,91
	8911-00.610.00	Griff	Handle	Poigneé	4,20
Art. 5671		**cs-Fensterabzieher**	**cs-window puller**	**cs-Raclette à vitre**	
		bis Baujahr 2016	until 2016	jusqu'à 2016	
	5670-00.610.00	Abziehleiste, vollst.	Rubber edge, cpl.	Listel de raclage, cpl.	14,91
	8910-00.610.11	Klemmschraube schwarz, klein	Looking screw black, small	Vis de serrage noir, petit	2,93
	8911-00.610.00	Griff	Handle	Poigneé	4,20
		Nur die aufgeführten Teile sind lieferbar!	Only the mentioned spare parts are available!	Seules les pièces indiquées sont disponibles!	

GARDENA Hochdruckreiniger AquaClean Li-40/60 Art.-Nr. 9341

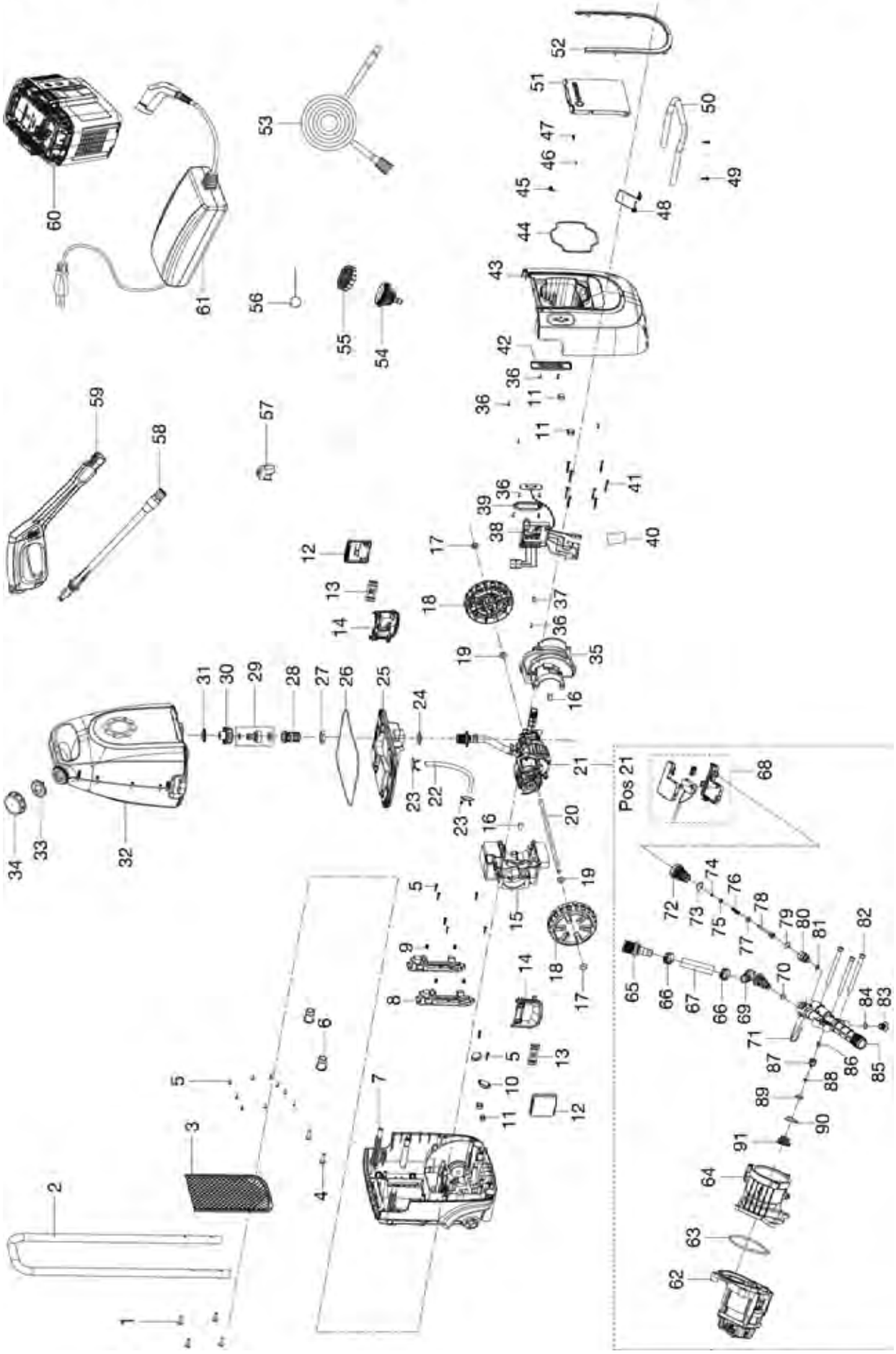

Bild Nr. Picture No.	Ersatzteil-Nr. Spare Part No.	Bezeichnung	Description	Désignation	unverb. Preisempf. EUR / inkl. MwSt.
Art. 9341		**Hochdruckreiniger AquaClean Li-40/60**	**High pressure cleaner AquaClean Li-40/60**	**Nettoyeur haute pression AquaClean Li-40/60**	
1	9341-00.600.25	Schraube ST5x40	Screw ST5x40	Vis ST5x40	1,51
2	9341-00.600.24	Griff	Handle	Poignée	28,80
3	9341-00.600.42	Netz	Net	Réseau	14,84
6	9341-00.600.02	Kappe	Cap	Capuchon	3,26
8	9341-00.600.17	Griffhalterung	Holding device for handle	Fixage pour poignée	5,34
12	9341-00.600.08	Klammer	Clamp	Clip de fixation	5,99
13	9341-00.600.07	Halter	Connecting Holder	Support	3,14
14	9341-00.600.06	Klammerhalterung	Holding device for clamp	Fixage pour clip	5,27
17	9341-00.600.31	Scheibe Starlock	Washer Starlock	Disque Starlock	1,38
18	9341-00.612.00	Rad, kpl.	Wheel assy.	Roue cpl.	7,24
19	9341-00.600.32	Scheibe 20x10,5x2	Washer 20x10,5x2	Disque 20x10,5x2	1,86
21	9341-00.615.00	Motor + Pumpe kpl.	Motor + Pump assy.	Moteur + Pompe cpl.	95,30
22	9341-00.600.39	Rohr	Tube	Tube	2,45
23	9341-00.600.40	Clip	Clip	Clip	1,80
24	9341-00.600.29	Scheibe 9,2x6,3x1	Washer 9,2x6,3x1	Disque 9,2x6,3x1	1,38
26	9341-00.600.41	Dichtring	Sealing ring	Bague d'étanchéité	1,96
27	9341-00.600.28	Mutter	Nut	Écrou	1,75
28	9341-00.600.11	Filter	Filter	Filtre	1,89
29	18201-00.600.00	Hahnstück, kpl. 3/4"	Tap connector, cpl. 3/4"	Nez de robinet, cpl. 3/4"	2,89
30	9341-00.622.00	Bodenventil	Inlet valve base	Soupape de base	2,15
31	9341-00.622.03	Dichtung 36x24,5x3	Sealing 36x24,5x3	Joint 36x24,5x3	1,96
32	9341-00.621.00	Behälter	Container	Container	28,55
33	9341-00.620.02	Dichtscheibe	Seal washer	Disque étanche	2,74
34	9341-00.620.01	Kappe	Cap	Capuchon	5,55
38	9341-00.625.00	Platine	Control unit	Platine	60,23
43	9341-00.600.01	Gehäuse vorne	Housing front	Carter avant	28,24
44	9341-00.600.16	Dichtung	Sealing	Joint	2,15
48	9860-00.600.20	Feder	Spring	Ressort	2,77
51	9341-00.600.05	Deckel	Cover	Couvercle	12,57
53	9341-00.630.06	Hochdruckschlauch	High pressure hose	Tuyau à haute pression	31,58
56	9341-00.630.07	Reinigungsnadel	Cleaning needle	Aiguille de nettoyage	2,52
57	9341-00.630.02	Flächendüse	Flat nozzle	Buse plate	4,82
58	9341-00.630.05	Rohr	Tube	Tube	15,12
59	9341-00.630.04	Pistole	Spray gun	Pistolet d'arrosoir	35,80
60	9842-00.701.00	Wechsel-Akku BLi-40/100 (Art. 9842-20)	Replacement Battery BLi-40/100 (Art. 9842-20)	Batterie remplacable BLi-40/100 (Réf. 9842-20)	159,98
61	9845-00.701.00	Ladegerät	Battery charger	Transformateur de charge	69,97
54-55	9341-00.630.03	Brause	Watering nozzle	Lance d'arrosage	6,99
62	9341-00.615.02	Motor	Motor	Moteur	49,53
63	9341-00.615.13	Dichtung 63x2,65	Sealing 63x2,65	Joint 63x2,65	1,69
65	9341-00.615.04	Verbinder	Connector	Connecteur	6,20
67	9341-00.615.30	Rohr	Tube	Tube	3,86
68	9341-00.615.31	Schalter	Switch	Interrupteur	16,68
69	9341-00.615.03	Verbinder	Connector	Connecteur	5,85
70	9341-00.615.21	Dichtscheibe 8x1,8	Sealing ring 8x1,8	Bague d'étanchéité 8x1,8	1,77
71	9341-00.615.20	Klammer	Clamp	Clip de fixation	2,18
72	9341-00.615.08	Verschlussstopfen	Plug	Bouchon de fermeture	5,38
73	9341-00.615.22	Dichtscheibe 12x2	Sealing ring 12x2	Bague d'étanchéité 12x2	1,77
74	9341-00.615.23	Dichtscheibe 3,5x1,8	Sealing ring 3,5x1,8	Bague d'étanchéité 3,5x1,8	1,77
75	9341-00.615.24	Scheibe 7,9x4,1x1	Washer 7,9x4,1x1	Disque 7,9x4,1x1	1,38
76	9341-00.615.25	Druckfeder	Pressure spring	Ressort de pression	2,08
77	9341-00.615.26	Scheibe 9,1x4,1x1	Washer 9,1x4,1x1	Disque 9,1x4,1x1	1,38
78	9341-00.615.11	Stift	Pin	Goupille	3,01
79	9341-00.615.27	Dichtscheibe 8,5x2,1	Sealing ring 8,5x2,1	Bague d'étanchéité 8,5x2,1	1,77
80	9341-00.615.07	Ventilsitz	Valve seating	Siège de soupape	4,44
81	9341-00.615.28	Dichtscheibe 5,7x1,9	Sealing ring 5,7x1,9	Bague d'étanchéité 5,7x1,9	1,77
82	9341-00.615.29	Schraube M6x65	Screw M6x65	Vis M6x65	2,81
83	9341-00.615.10	Verschlussstopfen	Plug	Bouchon de fermeture	2,95
84	9341-00.615.19	Dichtscheibe 7,8x1,8	Sealing ring 7,8x1,8	Bague d'étanchéité 7,8x1,8	1,77
85	9341-00.615.09	Deckel	Cover	Couvercle	17,54
86	9341-00.615.18	Druckfeder	Pressure spring	Ressort de pression	2,00
87	9341-00.615.06	Ventil	Valve	Soupape	1,56
88	9341-00.615.17	O-Ring	O-ring	Joint torique	1,38
89	9341-00.615.16	O-Ring 11,7x1,9	O-ring 11,7x1,9	Joint torique 11,7x1,9	1,05
90	9341-00.615.15	O-Ring 18x2	O-ring 18x2	Joint torique 18x2	1,05
91	9341-00.615.05	Ventilführung	Valve guide	Guide de soupape	4,44

Achtung!! Folgende Teile sind nicht als Ersatzteil verfügbar, da es sich um Normteile handelt.
Attention!! The following parts are not available as spare parts as they are standard parts.
Attention!! Les pièces suivantes ne sont pas disponibles en tant que pièces de rechange car celles-ci sont des pièces standard disponibles dans le commerce.

4		Schraube ST4x45	Screw ST4x45	Vis ST4x45
5		Schraube ST4x20	Screw ST4x20	Vis ST4x20
9		Mutter M5	Nut M5	Écrou M5
35		Schraube ST3x9	Screw ST3x10	Vis ST3x11
40		Schraube ST4x35	Screw ST4x35	Vis ST4x35
48		Schraube ST4x12	Screw ST4x12	Vis ST4x12
		Nur die aufgeführten Teile sind lieferbar!	Only the mentioned spare parts are available!	Seules les pièces indiquées sont disponibles!

GARDENA Balkon-/Terrassenteich BTP 600 — Art.-Nr. 7784
Balkon-/Terrassenteich BTP 800 — Art.-Nr. 7785

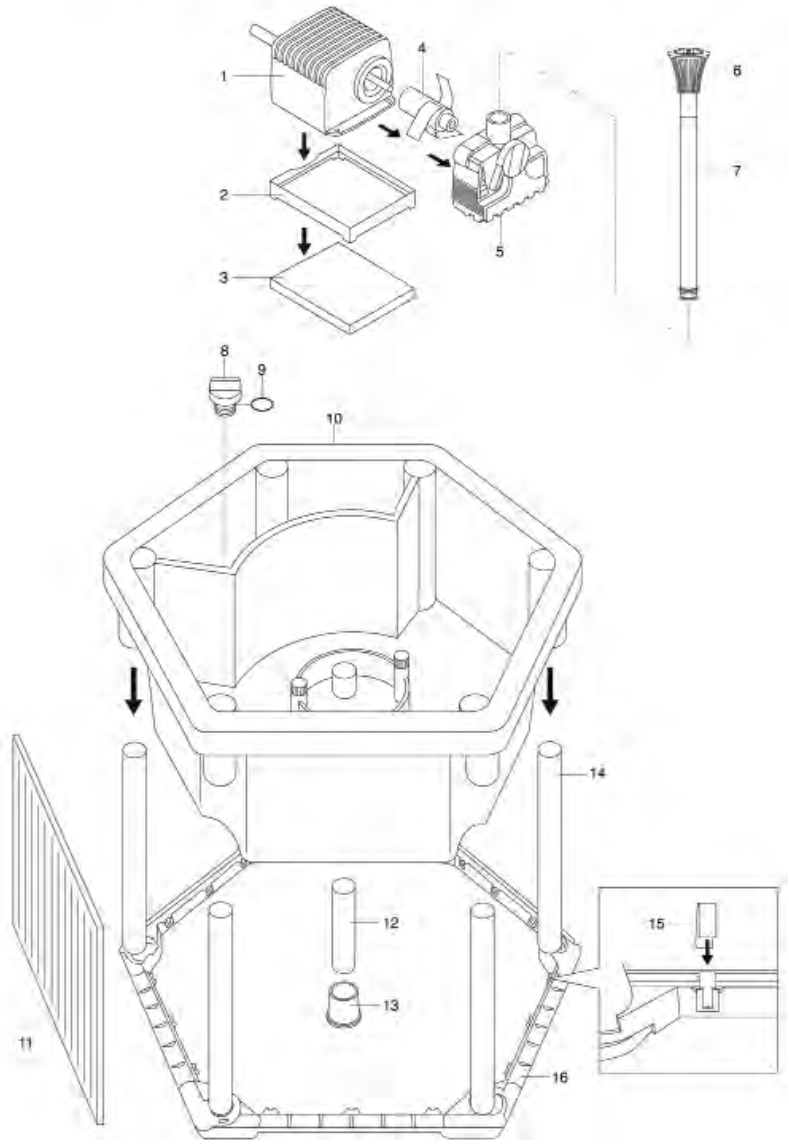

GARDENA Gartenbrunnen — Art.-Nr. 7767

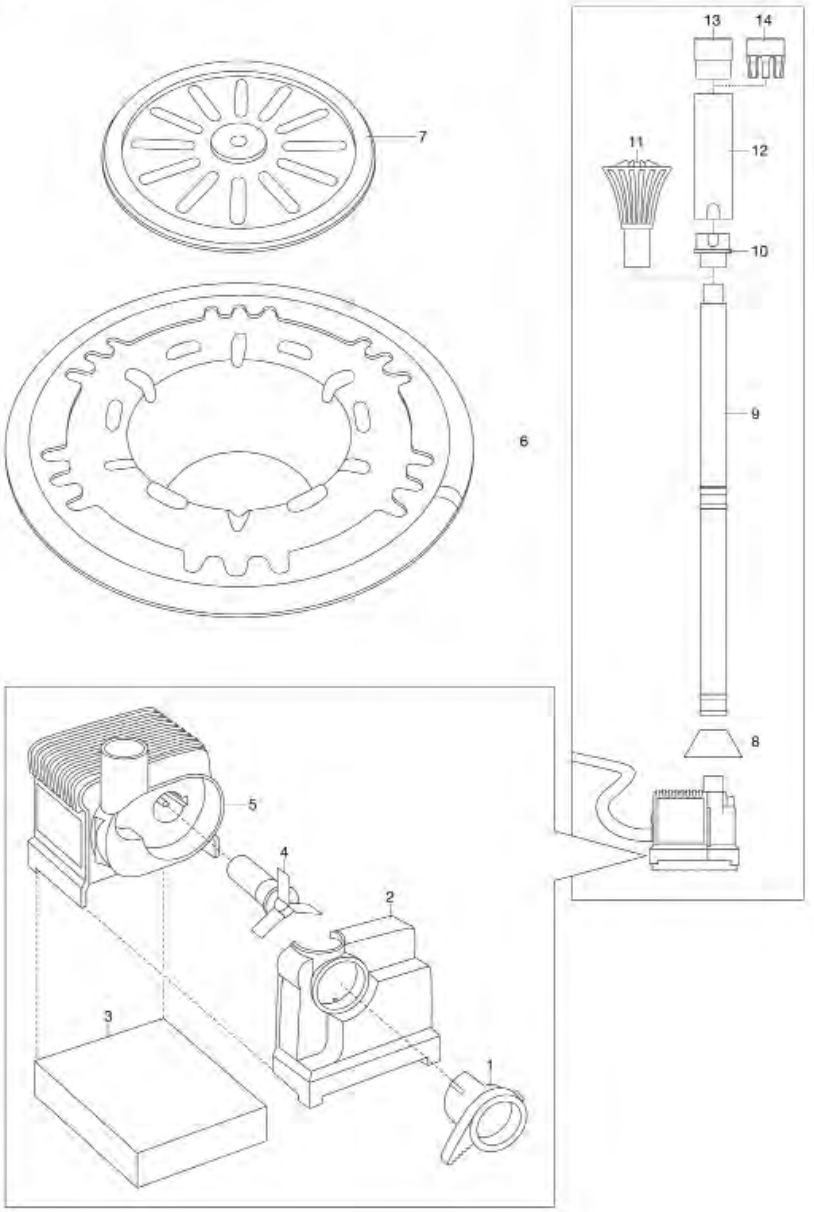

Bild Nr. Picture No.	Ersatzteil-Nr. Spare Part No.	Bezeichnung	Description	Désignation	unverb. Preisempf. EUR / inkl. MwSt.
Art. 7764		**Teich-Set**	**Pond Set**	**Kit „Bassin“**	
		Wasserspielpumpen-Set WP 600/2	**Fountain pump set WP 600/2**	**Pompe pour jets d’eau – Kit cpl. 600/2**	
		– siehe Art. 7846 –	– see art. 7846 –	– voir réf. 7846 –	
		bis Baujahr 2007	until 2007	jusqu’à 2007	
	7837-00.900.02	O-Ring 36x2	O-ring 36x2	Joint torique 36x2	1,49
	7846-00.900.01	Düsen-Set, kpl.	Nozzle set, cpl.	Kit buses, cpl.	19,78
	7846-00.900.05	Filterschaum 600/800	Filter sponge 600/800	Filtre en mousse 600/800	9,39
Art. 7765		**Bachlauf-Set**	**Stream Set**	**Kit „Casacade“**	
		bis Baujahr 2007	until 2007	jusqu’à 2007	
Art. 7766		**Bachlauf-Set (ohne Leuchten)**	**Stream Set (without light)**	**Kit „Casacade“ (sans Lampion)**	
		bis Baujahr 2004	until 2004	jusqu’à 2004	
	4352-00.600.01	Midi-Spike	Midi-Spike	Midi-Pic	2,51
	4352-00.600.09	Anschlussleitung 15 m	Connection cable 15 m	Cordon d’alimentation 15 m	39,50
	4352-00.610.18	Glassockellampe 3 Watt	Lamp 3 W	Ampoule 3 W	3,55
	4352-00.701.00	Midi-Leuchte, vollst.	Midi-Light, cpl.	Midi-Lampion, cpl.	15,66
Art. 7767		**Springbrunnen-Set**	**Fountain-Set**	**Kit „Fontaine“**	
		bis Baujahr 2012	until 2012	jusqu’à 2012	
1-5	7767-00.900.05	Pumpe, kpl. EU	Pump, cpl. EU	Pompe, cpl. EU	47,77

Art. 7784		**Balkon-/Terrassenteich BTP 600**	**Balcony/Terrace Pond BTP 600**	**Bassin pour balcons et terrasses BTP 600**	
		bis Baujahr 2008	until 2008	jusqu’à 2008	
Art. 7785		**Balkon-/Terrassenteich BTP 800**	**Balcony/Terrace Pond BTP 800**	**Bassin pour balcons et terrasses BTP 800**	
		bis Baujahr 2008	until 2008	jusqu’à 2008	
3	7784-00.600.33	Filterschaum	Filter sponge	Filtre en mousse	2,07
4	7835-00.900.01	Laufeinheit 300	Movement unit 300	Turbine 300	25,85
6	7784-00.600.28	Kaskade RP 240/300	Cascade RP 240/300	Cascade RP 240/300	9,26
7	7784-00.600.23	Verlängerungsrohr	Extension tube	Tube prolongateur	5,75
9	18300-00.600.16	O-Ring 10,5x2,7	O-ring 10,5x2,7	Joint torique 10,5x2,7	0,51
		Nur die aufgeführten Teile sind lieferbar!	Only the mentioned spare parts are available!	Seules les pièces indiquées sont disponibles!	

Achtung!! Die Instandsetzung von Elektrogeräten darf nur von einer Elektrofachkraft unter Berücksichtigung der gesetzlichen Vorschriften durchgeführt werden.
Attention!! The repair of electrical products must only be carried out by a qualified electrician in accordance with legal regulations.
Attention!! La réparation des produits électriques ne doit être effectuée que par un électricien qualifié conformément aux dispositions légales.

GARDENA Wasserspielpumpen-Set 1000 S — Art.-Nr. 7645

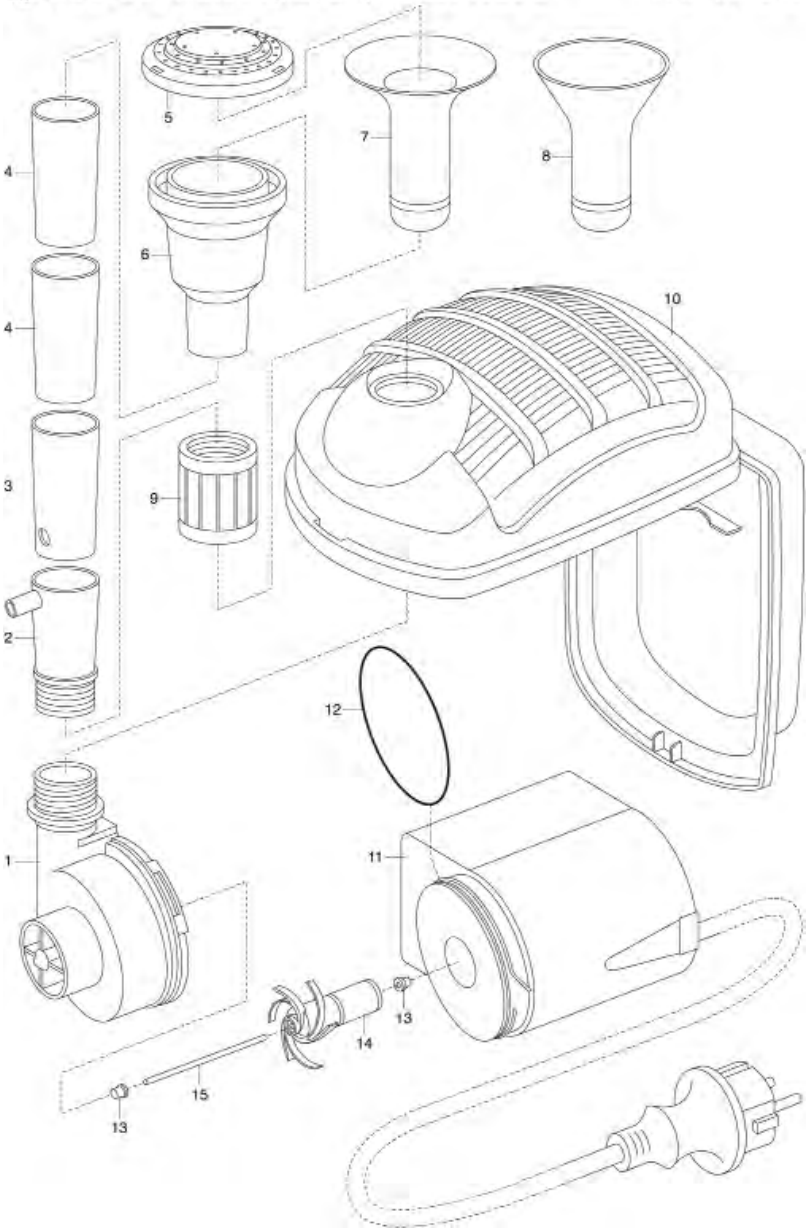

GARDENA Wasserspielpumpen-Set FP 1000 — Art.-Nr. 7600
Wasserspielpumpen-Set FP 1500 — Art.-Nr. 7601
Wasserspielpumpen-Set FP 2500 — Art.-Nr. 7602

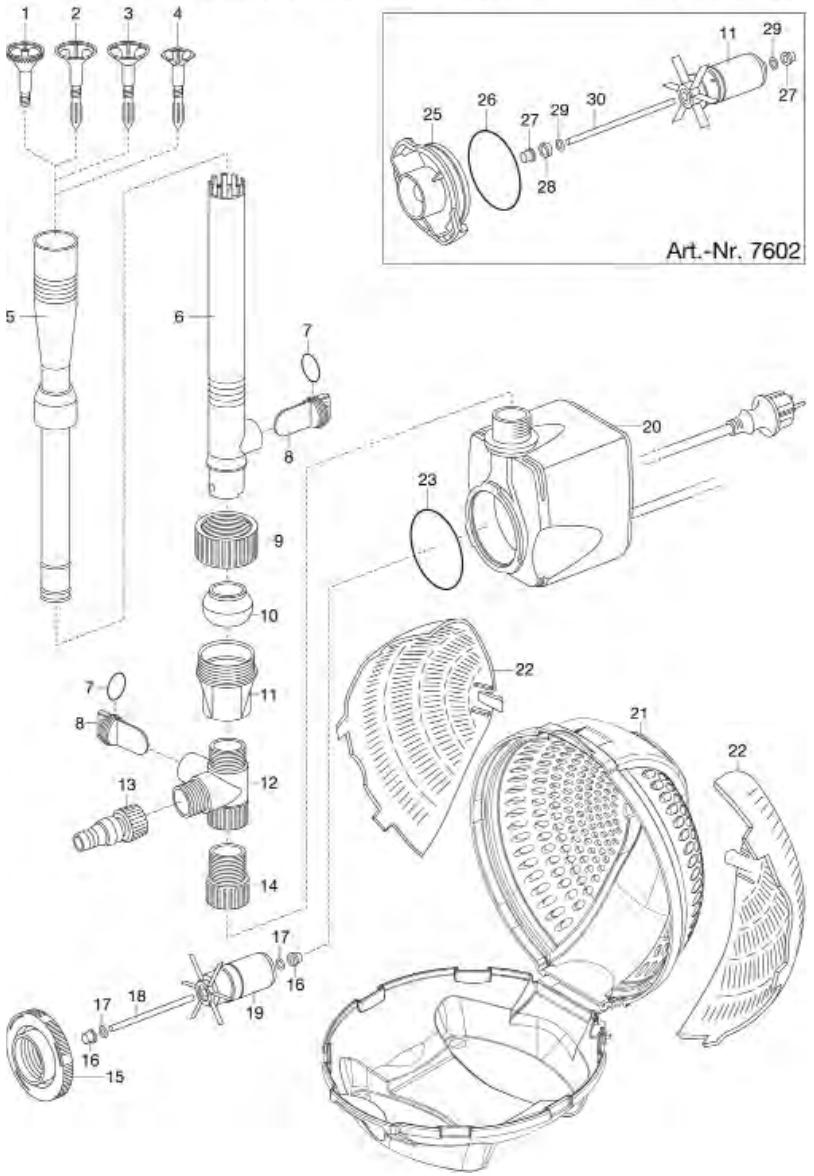

Bild Nr. Picture No.	Ersatzteil-Nr. Spare Part No.	Bezeichnung	Description	Désignation	unverb. Preisempf. EUR / inkl. MwSt.
Art. 7600		**Wasserspielpumpen-Set FP 1000**	**Fountain Pump Set FP 1000**	**Pompe pour jets d'eau FP 1000 – Kit**	
		bis Baujahr 2012	until 2012	jusqu'à 2012	
1-13	7600-00.902.00	Zubehörbeutel	Accessory bag	Sachet d'accessories	44,80
13	7630-00.900.01	Universalanschluss 1/2" innen	Universal connector 1/2" inside	Embout universal 1/2" intérieur	3,74
14	7601-00.900.02	Adapter	Adapter	Adaptateur	4,47
15,23	7600-00.900.01	Pumpendeckel	Pump cap	Couvercle de pompe	5,24
15-20,23	7600-00.901.00	Pumpe, kpl. EU	Pump, cpl. EU	Pompe, cpl. EU	53,42
21	7872-00.900.10	Filtergehäuse	Filter case	Carter de filtre	12,85
22	7600-00.900.03	Feinfilter	Fine filter	Filtre fin	3,38
Art. 7601		**Wasserspielpumpen-Set FP 1500**	**Fountain Pump Set FP 1500**	**Pompe pour jets d'eau FP 1500 – Kit**	
		bis Baujahr 2012	until 2012	jusqu'à 2012	
15,23	7601-00.900.01	Pumpendeckel	Pump cap	Couvercle de pompe	6,75
15-20,23	7601-00.901.00	Pumpe, kpl. EU	Pump, cpl. EU	Pompe, cpl. EU	64,61
16-19	7887-00.900.05	Laufeinheit 1500	Movement unit 1500	Turbine 1500	32,30
		Alle anderen Teile wie bei Art. 7600	All other spare parts see art. 7600	Pour toutes les autres pièces, voir réf. 7600	
Art. 7602		**Wasserspielpumpen-Set FP 2500**	**Fountain Pump Set FP 2500**	**Pompe pour jets d'eau FP 2500 – Kit**	
		bis Baujahr 2012	until 2012	jusqu'à 2012	
20,25-30	7602-00.901.00	Pumpe, kpl. EU	Pump, cpl. EU	Pompe, cpl. EU	72,83
25,26	7873-00.900.01	Pumpendeckel	Pump cap	Couvercle de pompe	6,75
25-30	7873-00.900.02	Laufeinheit 2500	Movement unit 2500	Turbine 2500	43,51
		Alle anderen Teile wie bei Art. 7600	All other spare parts see art. 7600	Pour toutes les autres pièces, voir réf. 7600	
Art. 7644		**Wasserspielpumpe-Set 500 S**	**Fountain Pump Set 500 S**	**Pompe pour jets d'eau 500 S**	
		bis Baujahr 2007	until 2007	jusqu'à 2007	
2-7	7645-00.900.01	Düsensatz kpl.	Nozzle set cpl.	Kit buses, cpl.	18,18
14	7648-00.900.01	Laufeinheit 750/750 E	Movement unit 750/750 E	Turbine 750/750 E	27,14
		Abbildung siehe Art. 7645	Picture see art. 7645	Figure voir réf. 7645	
Art. 7645		**Wasserspielpumpe-Set 1000 S**	**Fountain Pump Set 1000 S**	**Pompe pour jets d'eau 1000 S**	
		bis Baujahr 2007	until 2007	jusqu'à 2007	
1	7651-00.900.02	Pumpendeckel 1000 E – Index B –	Pump cap 1000 E – Index B –	Couvercle de pompe 1000 E – Index B –	7,90
2-7	7645-00.900.01	Düsensatz kpl.	Nozzle set cpl.	Kit buses, cpl.	18,18
12	7855-00.900.02	O-Ring 45x2	O-ring 45x2	Joint torique 45x2	1,38
13,14,15	7645-00.900.04	Laufeinheit 1000	Movement unit 1000	Turbine 1000	34,89
		Nur die aufgeführten Teile sind lieferbar!	Only the mentioned spare parts are available!	Seules les pièces indiquées sont disponibles!	

Achtung!! Die Instandsetzung von Elektrogeräten darf nur von einer Elektrofachkraft unter Berücksichtigung der gesetzlichen Vorschriften durchgeführt werden.
Attention!! The repair of electrical products must only be carried out by a qualified electrician in accordance with legal regulations.
Attention!! La réparation des produits électriques ne doit être effectuée que par un électricien qualifié conformément aux dispositions légales.

GARDENA Wasserspielpumpen-Set FP 750 E Art.-Nr. 7650
Wasserspielpumpen-Set FP 1000 E Art.-Nr. 7651
Wasserspielpumpen-Set FP 1400 E Art.-Nr. 7652
Wasserspielpumpen-Set FP 1800 E Art.-Nr. 7653
Wasserspielpumpen-Set FP 2500 E Art.-Nr. 7654
Wasserspielpumpen-Set FP 4000 E Art.-Nr. 7655
Wasserspielpumpen-Set FP 5000 E Art.-Nr. 7656
Wasserspielpumpen-Set FP 7500 E Art.-Nr. 7657

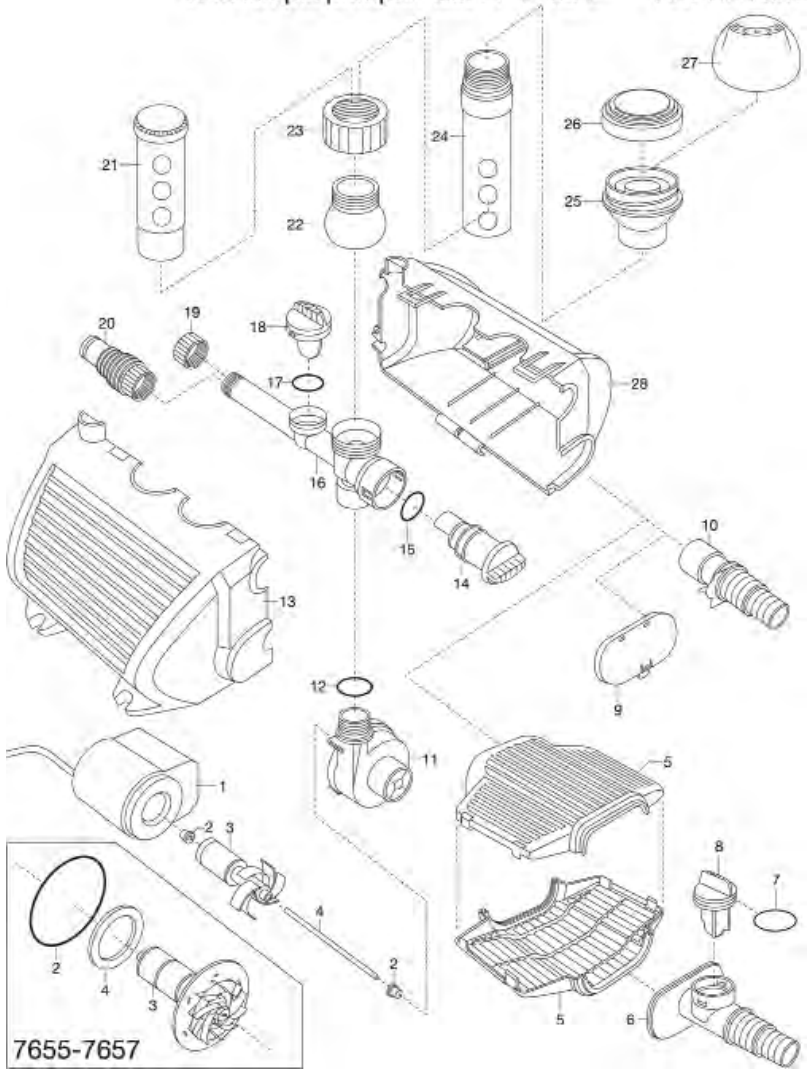

GARDENA Wasserspielpumpen-Set FP 500 Art.-Nr. 7647
Wasserspielpumpen-Set FP 750 Art.-Nr. 7648
Wasserspielpumpen-Set FP 1400 Art.-Nr. 7649

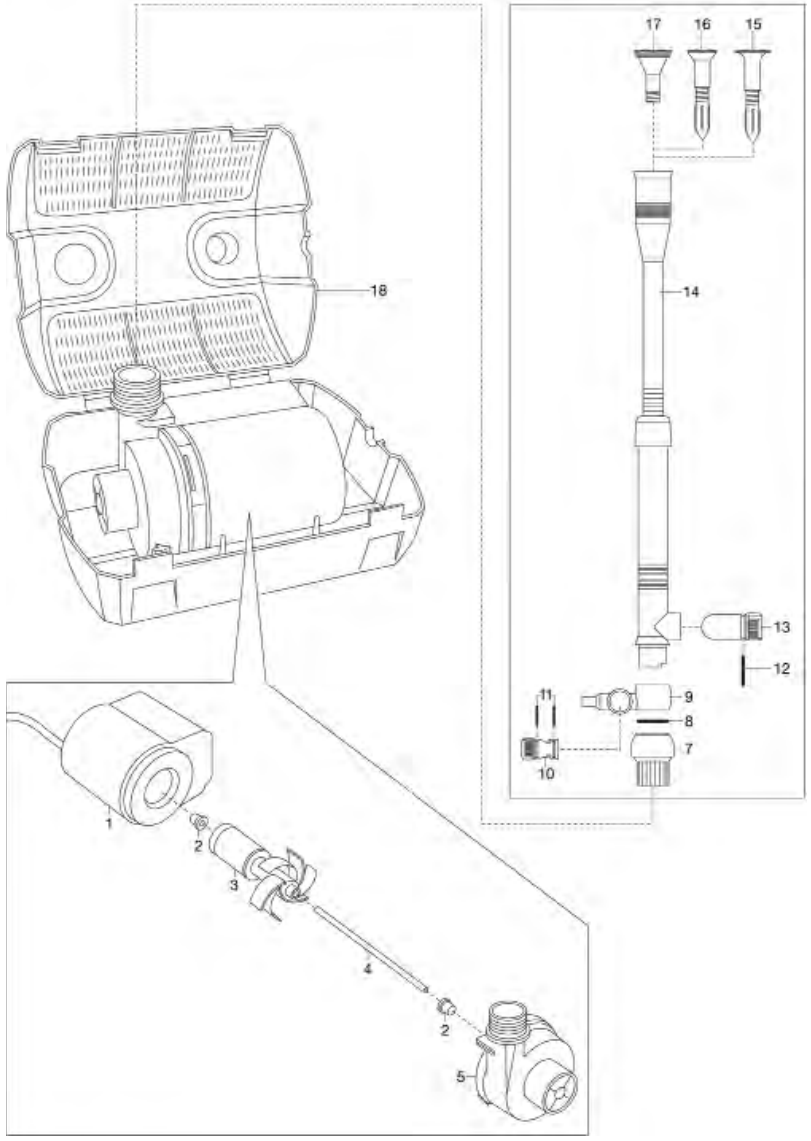

Bild Nr. Picture No.	Ersatzteil-Nr. Spare Part No.	Bezeichnung	Description	Désignation	unverb. Preisempf. EUR / inkl. MwSt.
Art. 7647		**Wasserspielpumpen-Set FP 500** bis Baujahr 2007	**Fountain Pump Set FP 500** until 2007	**Pompe pour jets d'eau FP 500** jusqu'à 2007	
7-11	7647-00.900.03	Kugelgelenk 1/2", kpl.	Globe joint 1/2", cpl.	Rotule 1/2", cpl.	6,56
12-17	7647-00.901.00	Zubehörbeutel	Accessory bag	Sachet d'accessoires	36,93
Art. 7648		**Wasserspielpumpen-Set FP 750** bis Baujahr 2007	**Fountain Pump Set FP 750** until 2007	**Pompe pour jets d'eau FP 750** jusqu'à 2007	
3	7648-00.900.01	Laufeinheit 750/750 E	Movement unit 750/750 E	Turbine 750/750 E	27,14
		Alle anderen Teile wie bei Art. 7647	All other spare parts see art. 7647	Pour toutes les autres pièces, voir réf. 7647	
Art. 7649		**Wasserspielpumpen-Set FP 1400** bis Baujahr 2007	**Fountain Pump Set FP 1400** until 2007	**Pompe pour jets d'eau FP 1400** jusqu'à 2007	
2-4	7855-00.900.03	Laufeinheit 1200 – Index A –	Movement unit 1200 – Index A –	Turbine 1200 – Index A –	42,65
2-4	7649-00.900.02	Laufeinheit – Index B –	Movement unit – Index B –	Turbine – Index B –	33,61
5	7651-00.900.02	Pumpendeckel 1000 E – Index B –	Pump cap 1000 E – Index B –	Couvercle de pompe 1000 E – Index B –	7,90
		Alle anderen Teile wie bei Art. 7647	All other spare parts see art. 7647	Pour toutes les autres pièces, voir réf. 7647	
Art. 7650		**Wasserspielpumpen-Set FP 750 E** bis Baujahr 2012	**Fountain Pump Set FP 750 E** until 2012	**Pompe pour jets d'eau FP 750 E** jusqu'à 2012	
3	7648-00.900.01	Laufeinheit 750/750 E	Movement unit 750/750 E	Turbine 750/750 E	27,14
5-9	7650-00.901.00	Teichrandfilter, klein	Filter, small	Filtre, petit	10,82
6-8,10,20-27	7650-00.902.00	Polybeutel 750 E, kpl.	Accessory bag 750 E, cpl.	Sachet d'accessories 750 E, cpl.	53,97
14-19	7650-00.900.04	Verteiler klein, kpl.	Distributor, cpl., small	Distributeur d'eau, cpl., petit	9,60
21		Wasserglocke (Art. 7816-20) 3/4", 26,5 mm	Water bell (Art. 7816-20) 3/4", 26,5 mm	Jets en Gloche 3/4" (Réf. 7816-20), 26,5 mm	
24	7884-00.600.00	Teleskoprohr 3/4"	Telescope tube 3/4"	Tube prolongateur 3/4"	10,20
25,26	7814-00.600.00	Kaskade 3/4"	Cascade 3/4"	Cascade 3/4"	12,77
Art. 7651		**Wasserspielpumpen-Set FP 1000 E** bis Baujahr 2008	**Fountain Pump Set FP 1000 E** until 2008	**Pompe pour jets d'eau FP 1000 E** jusqu'à 2008	
2-4	7651-00.900.01	Laufeinheit 1000 E	Movement unit 1000 E	Turbine 1000 E	31,98
6-8,10,20-27	7651-00.901.00	Polybeutel 1000 E-2500 E, kpl.	Accessory bag 1000 E-2500 E, cpl.	Sachet d'accessories 1000 E-2500 E. cpl.	53,97
11	7651-00.900.02	Pumpendeckel 1000 E – Index B –	Pump cap 1000 E – Index B –	Couvercle de pompe 1000 E – Index B –	7,90
		Alle anderen Teile wie bei Art. 7650	All other spare parts see art. 7650	Pour toutes les autres pièces, voir réf. 7650	
Art. 7652		**Wasserspielpumpen-Set FP 1400 E** bis Baujahr 2012	**Fountain Pump Set FP 1400 E** until 2012	**Pompe pour jets d'eau FP 1400 E** jusqu'à 2012	
2-4	7855-00.900.03	Laufeinheit 1200 – Index A –	Movement unit 1200 – Index A –	Turbine 1200 – Index A –	42,65
6-8,10,20-27	7651-00.901.00	Polybeutel 1000 E-2500 E, kpl.	Accessory bag 1000 E-2500 E, cpl.	Sachet d'accessories 1000 E-2500 E, cpl.	53,97
2-4	7649-00.900.02	Laufeinheit – Index B –	Movement unit – Index B –	Turbine – Index B –	33,61
11	7651-00.900.02	Pumpendeckel 1000 E – Index B –	Pump cap 1000 E – Index B –	Couvercle de pompe 1000 E – Index B –	7,90
		Alle anderen Teile wie bei Art. 7650	All other spare parts see art. 7650	Pour toutes les autres pièces, voir réf. 7650	
Art. 7653		**Wasserspielpumpen-Set FP 1800 E** bis Baujahr 2006	**Fountain Pump Set FP 1800 E** until 2006	**Pompe pour jets d'eau FP 1800 E** jusqu'à 2006	
2-4	7858-00.900.01	Laufeinheit 1800 E – Index A –	Movement unit 1800 E – Index A –	Turbine 1800 E – Index A –	42,65
6-8,10,20-27	7651-00.901.00	Polybeutel 1000 E-2500 E, kpl.	Accessory bag 1000 E-2500 E, cpl.	Sachet d'accessories 1000 E-2500 E, cpl.	53,97
2-4	7649-00.900.02	Laufeinheit – Index B –	Movement unit – Index B –	Turbine – Index B –	33,61
		Alle anderen Teile wie bei Art. 7650	All other spare parts see art. 7650	Pour toutes les autres pièces, voir réf. 7650	
Art. 7654		**Wasserspielpumpen-Set FP 2500 E** bis Baujahr 2012	**Fountain Pump Set FP 2500 E** until 2012	**Pompe pour jets d'eau FP 2500 E** jusqu'à 2012	
2-4	7654-00.900.01	Laufeinheit 2500 E – Index A –	Movement unit 2500 E – Index A –	Turbine 2500 E – Index A –	43,07
6-8,10,20-27	7651-00.901.00	Polybeutel 1000 E-2500 E, kpl.	Accessory bag 1000 E-2500 E, cpl.	Sachet d'accessories 1000 E-2500 E, cpl.	53,97
11	7654-00.900.02	Pumpendeckel 2500 E	Pump cap 2500 E	Couvercle de pompe 2500 E	7,90
		Alle anderen Teile wie bei Art. 7650	All other spare parts see art. 7650	Pour toutes les autres pièces, voir réf. 7650	
		Nur die aufgeführten Teile sind lieferbar!	Only the mentioned spare parts are available!	Seules les pièces indiquées sont disponibles!	

Achtung!! Die Instandsetzung von Elektrogeräten darf nur von einer Elektrofachkraft unter Berücksichtigung der gesetzlichen Vorschriften durchgeführt werden.
Attention!! The repair of electrical products must only be carried out by a qualified electrician in accordance with legal regulations.
Attention!! La réparation des produits électriques ne doit être effectuée que par un électricien qualifié conformément aux dispositions légales.

GARDENA Wasserspielpumpen-Set
FP4000 Economic

Art.-Nr. 7658

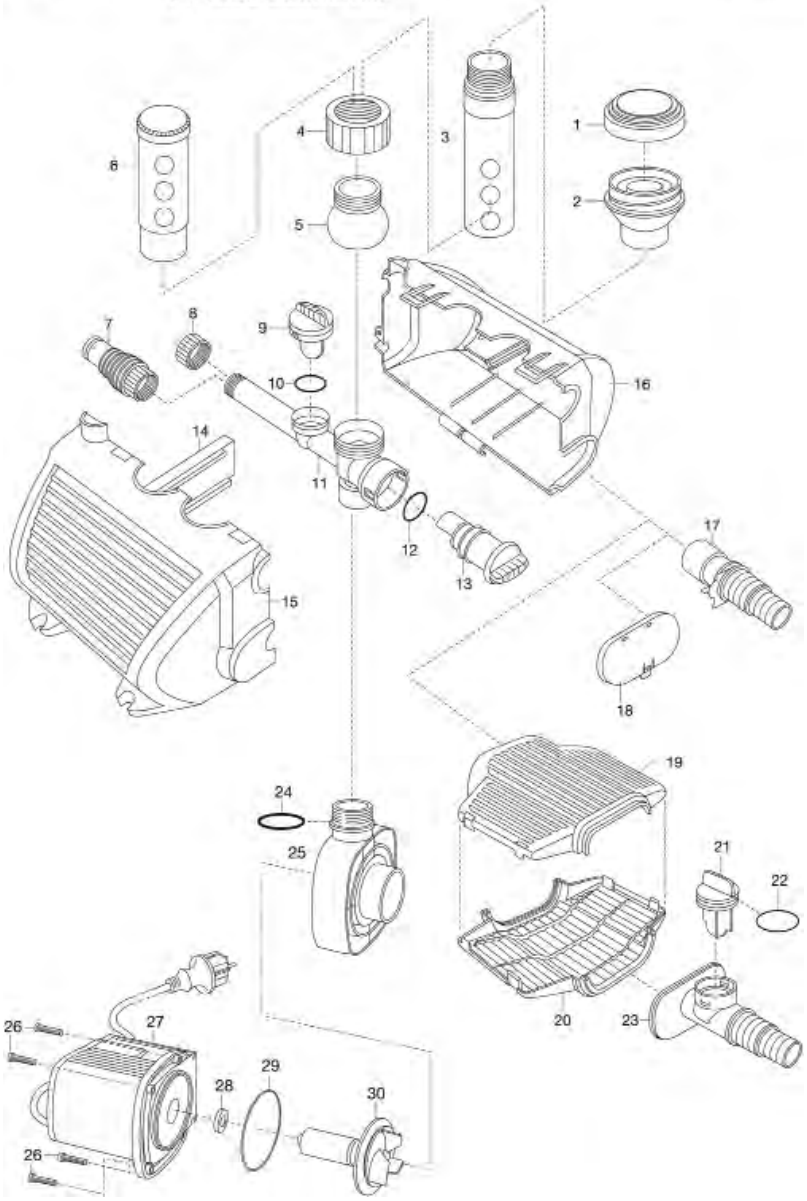

GARDENA Wasserspielpumpen-Set FP 750 E Art.-Nr. 7650
Wasserspielpumpen-Set FP 1000 E Art.-Nr. 7651
Wasserspielpumpen-Set FP 1400 E Art.-Nr. 7652
Wasserspielpumpen-Set FP 1800 E Art.-Nr. 7653
Wasserspielpumpen-Set FP 2500 E Art.-Nr. 7654
Wasserspielpumpen-Set FP 4000 E Art.-Nr. 7655
Wasserspielpumpen-Set FP 5000 E Art.-Nr. 7656
Wasserspielpumpen-Set FP 7500 E Art.-Nr. 7657

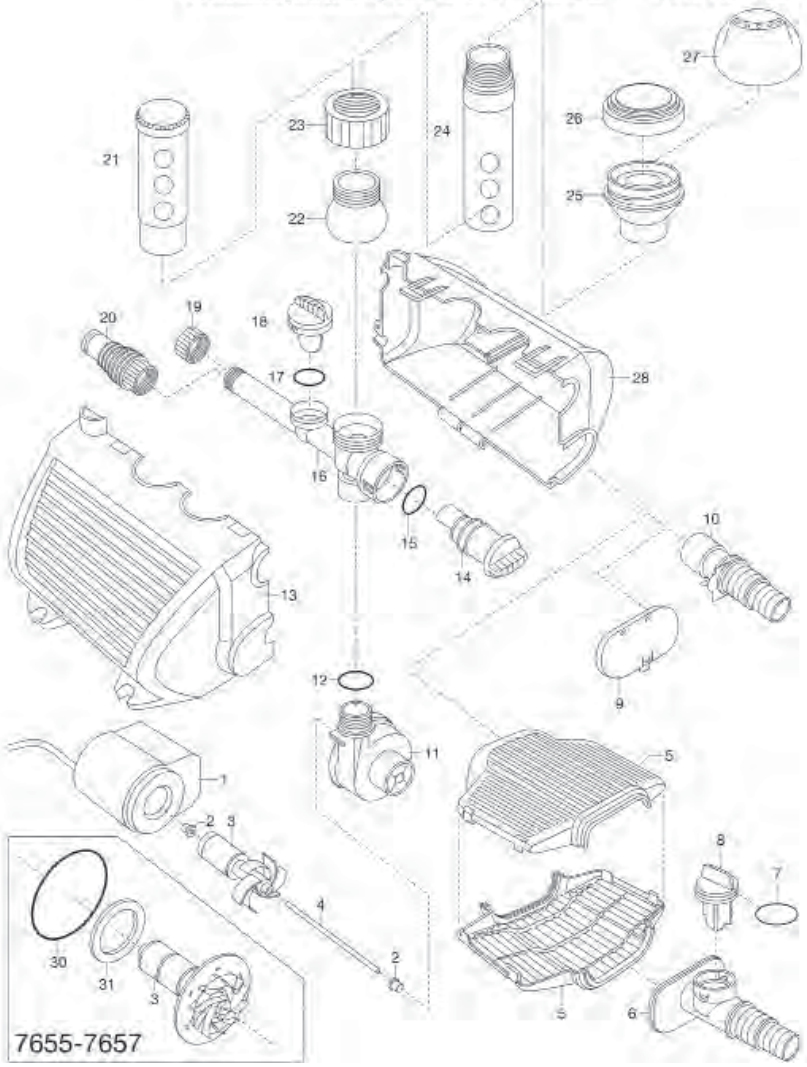

Bild Nr. Picture No.	Ersatzteil-Nr. Spare Part No.	Bezeichnung	Description	Désignation	unverb. Preisempf. EUR / inkl. MwSt.
Art. 7655		**Wasserspielpumpen-Set FP 4000 E**	**Fountain Pump Set FP 4000 E**	**Pompe pour jets d'eau FP 4000 E**	
		bis Baujahr 2010	until 2010	jusqu'à 2010	
3	7655-00.900.02	Laufeinheit 4000 E	Movement unit 4000 E	Turbine 4000 E	105,10
14-19	7655-00.900.05	Verteiler, kpl., groß	Distributor, cpl., large	Distributeur d'eau, cpl., grand	15,12
19	803-00.613.00	Endkappe, vollst. 3/4" anthrazit	End cap, cpl. 3/4" anthracite	Bouchon terminal, cpl. 3/4" anthracite	3,18
10,20-23, 25,26	7655-00.902.00	Polybeutel, kpl.	Accessory bag, cpl.	Sachet d'accessories, cpl.	56,58
	926-00.500.00	Adapter 3/4" – 1/2", kpl.	Adapter 3/4" – 1/2", cpl.	Adaptateur 3/4" – 1/2", cpl.	2,53
21		Wasserglocke 1" (Art. 7817-20)	Water Bell 1" (Art. 7817-20)	Jets en Gloche 1" (Réf. 7817-20)	
24		Teleskoprohr 1" (Art. 7885-20)	Telescope tube (Art. 7885-20)	Tuyau télescopique (Réf. 7885-20)	
25,26		Kaskade 1" (Art. 7815-20)	Cascade (Art. 7815-20)	Cascade (Réf. 7815-20)	
Art. 7656		**Wasserspielpumpen-Set FP 5000 E**	**Fountain Pump Set FP 5000 E**	**Pompe pour jets d'eau FP 5000 E**	
		bis Baujahr 2006	until 2006	jusqu'à 2006	
3	7656-00.900.01	Laufeinheit 5000 E	Movement unit 5000 E	Turbine 5000 E	75,59
		Alle anderen Teile wie bei Art. 7655	All other spare parts art. 7655	Pour toutes les autres pièces, voir réf. 7655	
Art. 7657		**Wasserspielpumpen-Set FP 7500 E**	**Fountain Pump Set FP 7500 E**	**Pompe pour jets d'eau FP 7500 E**	
		bis Baujahr 2010	until 2010	jusqu'à 2010	
3	Nicht mehr lieferbar!	Laufeinheit 7500 E	Movement unit 7500 E	Unite de commande 7500 E	
		Alle anderen Teile wie bei Art. 7655	All other spare parts art. 7655	Pour toutes les autres pièces, voir réf. 7655	
Art. 7658		**Wasserspielpumpen-Set FP 4000 Economic**	**Fountain Pump Set FP 4000 Economic**	**Pompe pour jets d'eau FP 4000 Economic - Kit complet**	
		bis Baujahr 2012	until 2012	jusqu'à 2012	
1-2,4-7,17	7655-00.902.00	Polybeutel, kpl.	Accessory bag, cpl.	Sachet d'accessoires, cpl.	56,58
8	803-00.613.00	Endkappe, vollst. 3/4" anthrazit	End cap, cpl. 3/4" anthracite	Bouchon terminal, cpl. 3/4" anthracite	3,18
8-13	7655-00.900.05	Verteiler, kpl., groß	Distributor, cpl., large	Distributeur d'eau, cpl., grand	15,12
24	7658-00.900.01	O-Ring 29x3	O-ring 29x3	Joint torique 29x3	4,53
25	7658-00.900.02	Pumpendeckel	Pump cap	Couvercle de pompe	14,64
26	7863-00.900.01	Schraube M5x20	Screw M5x20	Vis M5x20	1,34
29	7863-00.900.02	O-Ring 60x2,5	O-ring 60x2,5	Joint torique 60x2,5	2,03
30	7658-00.900.05	Laufeinheit, vollst.	Movement unit, cpl.	Turbine, cpl.	76,67
Art. 7630		**Gartenbrunnenpumpe WP 600**	**Garden Fountain Pump WP 600**	**Pompe pour fontaines WP 600**	
		bis Baujahr 2012	until 2012	jusqu'à 2012	
	7630-00.900.01	Universalanschluss 1/2" innen	Universal connector 1/2" inside	Embout universal 1/2" intérieur	3,74
	7630-00.900.03	Laufeinheit 600	Movement unit 600	Turbine 600	27,56
	7630-00.900.04	Pumpendeckel 600, kpl.	Pump cap 600, cpl.	Couvercle de pompe 600, cpl.	6,38
Art. 7631		**Gartenbrunnenpumpe WP 1200**	**Garden Fountain Pump WP 1200**	**Pompe pour fontaines WP 1200**	
		bis Baujahr 2012	until 2012	jusqu'à 2012	
	7630-00.900.01	Universalanschluss 1/2" innen	Universal connector 1/2" inside	Embout universal 1/2" intérieur	3,74
	7631-00.900.02	Laufeinheit 1200	Movement unit 1200	Turbine 1200	33,61
	7631-00.900.03	Pumpendeckel 1200, kpl.	Pump cap 1200, cpl.	Couvercle de pompe 1200, cpl.	9,40
Art. 7632		**Gartenbrunnenpumpe WP 1800**	**Garden Fountain Pump WP 1800**	**Pompe pour fontaines WP 1800**	
		bis Baujahr 2012	until 2012	jusqu'à 2012	
	7630-00.900.01	Universalanschluss 1/2" innen	Universal connector 1/2" inside	Embout universal 1/2" intérieur	3,74
	7632-00.900.02	Pumpendeckel 1800, kpl.	Pump cap 1800, cpl.	Couvercle de pompe 1800, cpl.	9,40
		Nur die aufgeführten Teile sind lieferbar!	Only the mentioned spare parts are available!	Seules les pièces indiquées sont disponibles!	

Achtung!! Die Instandsetzung von Elektrogeräten darf nur von einer Elektrofachkraft unter Berücksichtigung der gesetzlichen Vorschriften durchgeführt werden.
Attention!! The repair of electrical products must only be carried out by a qualified electrician in accordance with legal regulations.
Attention!! La réparation des produits électriques ne doit être effectuée que par un électricien qualifié conformément aux dispositions légales.

GARDENA Zimmerbrunnenpumpen-Set RP 600 Art.-Nr. 7838

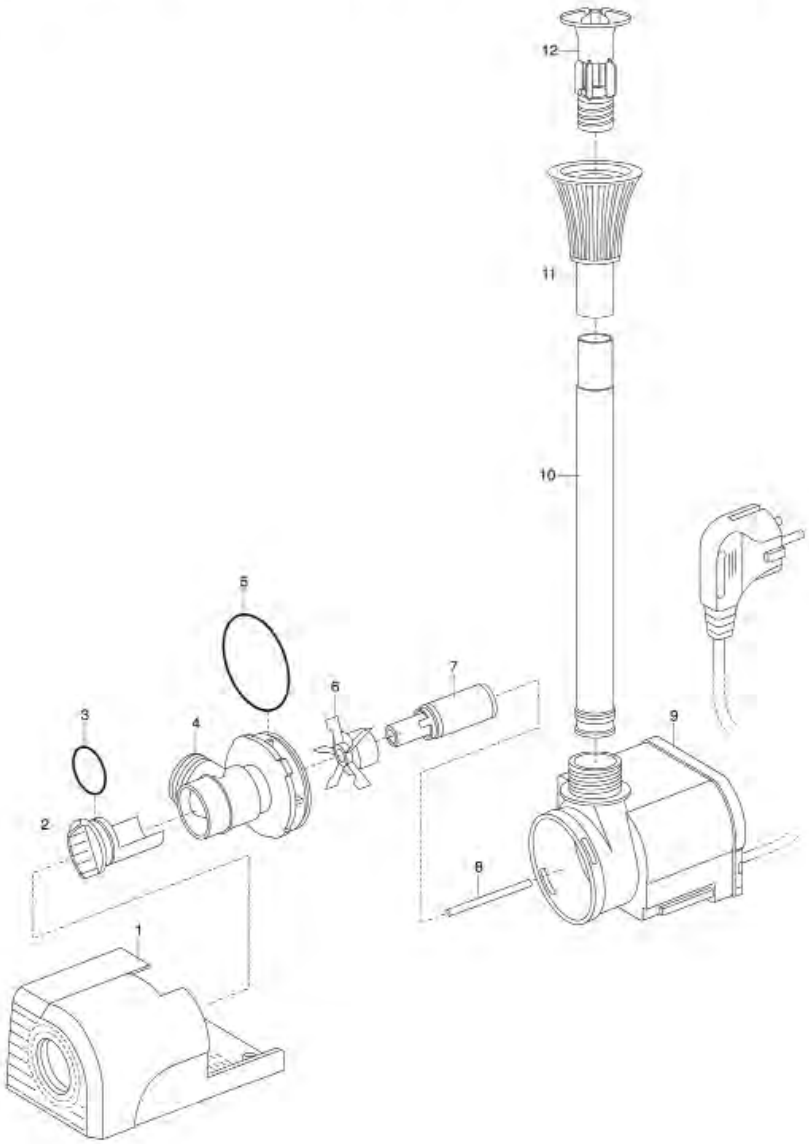

GARDENA Zimmerbrunnenpumpe RP 240 Art.-Nr. 7834
Zimmerbrunnenpumpe RP 300 Art.-Nr. 7835

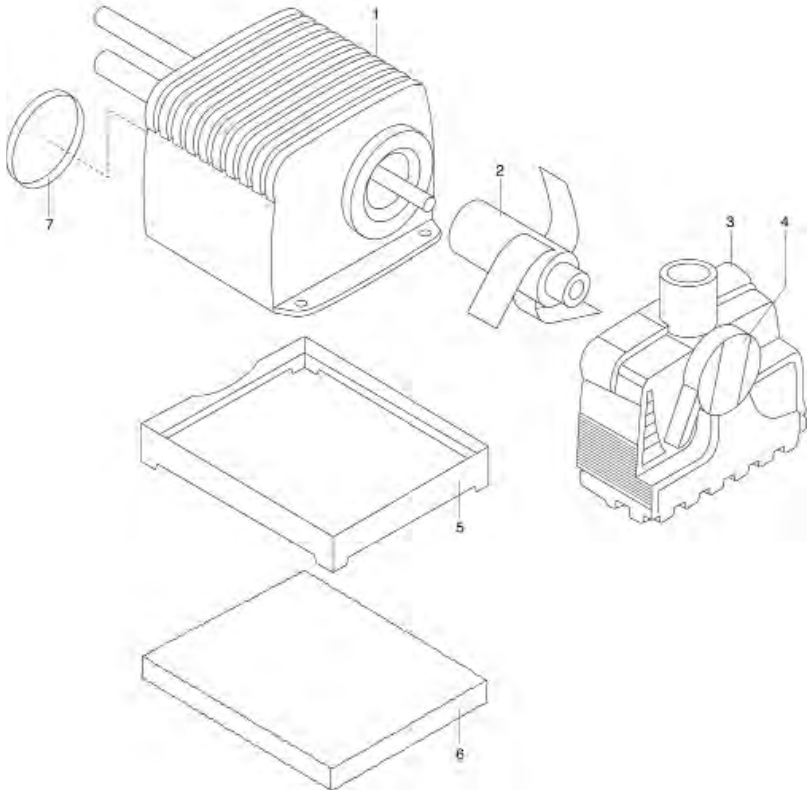

Bild Nr. Picture No.	Ersatzteil-Nr. Spare Part No.	Bezeichnung	Description	Désignation	unverb. Preisempf. EUR / inkl. MwSt.
Art. 7834		**Zimmerbrunnenpumpe RP 240**	**Indoor Fountain Pump RP 240**	**Pompe pour fontaine d'intérieur RP 240**	
		bis Baujahr 2008	until 2008	jusqu'à 2008	
6	7784-00.600.33	Filterschaum	Filter sponge	Filtre en mousse	2,07
Art. 7835		**Zimmerbrunnenpumpe RP 300**	**Indoor Fountain Pump RP 300**	**Pompe pour fontaine d'intérieur RP 300**	
		bis Baujahr 2012	until 2012	jusqu'à 2012	
2	7835-00.900.01	Laufeinheit 300	Movement unit 300	Turbine 300	25,85
		Alle anderen Teile wie bei Art. 7834	All other spare part see art. 7834	Pour toutes les autres pièces, voir réf. 7834	
Art. 7836		**Zimmerbrunnenpumpe RP 300/9 V**	**Indoor Fountain Pump RP 300/9 V**	**Pompe pour fontaine d'intérieur RP 300/9 V**	
		bis Baujahr 2004	until 2004	jusqu'à 2004	
	7784-00.600.33	Filterschaum	Filter sponge	Filtre en mousse	2,07
	7835-00.900.01	Laufeinheit 300	Movement unit 300	Turbine 300	25,85
Art. 7837		**Zimmerbrunnenpumpen-Set RP 600**	**Indoor Fountain Pump Set RP 600**	**Pompe pour fontaine d'intérieur, kit cpl. RP 600**	
		bis Baujahr 2005	until 2005	jusqu'a 2005	
	7837-00.900.02	O-Ring 36x2	O-ring 36x2	Joint torique 36x2	1,49
	7837-00.900.03	Laufeinheit 600	Movement unit 600	Turbine 600	31,01
	7837-00.900.08	Filterschaum 600/900	Filter sponge 600/900	Filtre en mousse 600/900	6,39
	7784-00.600.23	Verlängerungsrohr	Extension tube	Tube prolongateur	5,75
	7784-00.600.28	Kaskade RP 240/300	Cascade RP 240/300	Cascade RP 240/300	9,26
Art. 7838		**Zimmerbrunnenpumpen-Set RP 600**	**Indoor Fountain Pump Set RP 600**	**Pompe pour fontaines d'interieur-Kit RP 600**	
		bis Baujahr 2012	until 2012	jusqu'à 2012	
2-5	7630-00.900.04	Pumpendeckel 600, kpl.	Pump cap 600, cpl.	Couvercle de pompe 600, cpl.	6,38
6,7	7630-00.900.03	Laufeinheit 600	Movement unit 600	Turbine 600	27,56
10	7784-00.600.23	Verlängerungsrohr	Extension tube	Tube prolongateur	5,75
11,12	7784-00.600.28	Kaskade RP 240/300	Cascade RP 240/300	Cascade RP 240/300	9,26
Art. 7839		**Wasserlichtspiel-Pumpe WLP 300 S**	**Fountain Pump with Light WLP 300 S**	**Pompe pour jet d'eau avec éclairage WLP 300 S**	
Art. 7840		**Wasserlichtspiel-Pumpe WLP 300 B**	**Fountain Pump with Light WLP 300 B**	**Pompe pour jet d'eau avec éclairage WLP 300 B**	
		bis Baujahr 2004	until 2004	jusqu'à 2004	
	7839-00.900.02	Schutzglas	Protective glas	Verre de protection	2,95
		Alle anderen Teile wie bei Art. 7836	All other spare parts see art. 7836	Pour toutes les autres pièces, voir réf. 7836	
Art. 7841		**Zimmerbrunnenleuchte**	**Indoor Fountain Light**	**Éclairage pour fontaines d'intérieur**	
		bis Baujahr 2004	until 2004	jusqu'à 2004	
	7839-00.900.02	Schutzglas	Protective glas	Verre de protection	2,95
		Nur die aufgeführten Teile sind lieferbar!	Only the mentioned spare parts are available!	Seules les pièces indiquées sont disponibles!	

Achtung!! Die Instandsetzung von Elektrogeräten darf nur von einer Elektrofachkraft unter Berücksichtigung der gesetzlichen Vorschriften durchgeführt werden.
Attention!! The repair of electrical products must only be carried out by a qualified electrician in accordance with legal regulations.
Attention!! La réparation des produits électriques ne doit être effectuée que par un électricien qualifié conformément aux dispositions légales.

GARDENA Wasserspielpumpen-Set WP 600 Art.-Nr. 7849
Wasserspielpumpen-Set WP 600/12 V Art.-Nr. 7850
Wasserspielpumpen-Set WP 900 Art.-Nr. 7852
Wasserspielpumpen-Set WP 1200 Art.-Nr. 7855
Wasserspielpumpen-Set WP 1200/12 V Art.-Nr. 7856
Wasserspielpumpen-Set WP 1800 Art.-Nr. 7858
Wasserspielpumpen-Set WP 2500 Art.-Nr. 7859

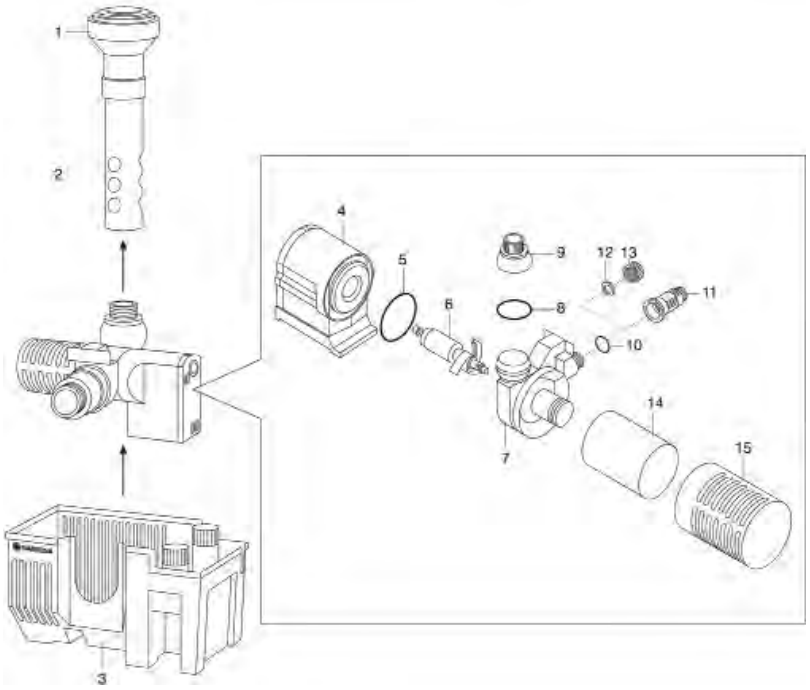

GARDENA Wasserspielpumpen-Set W 600/2 Art.-Nr. 7846
Wasserspielpumpen-Set W 800/2 Art.-Nr. 7848

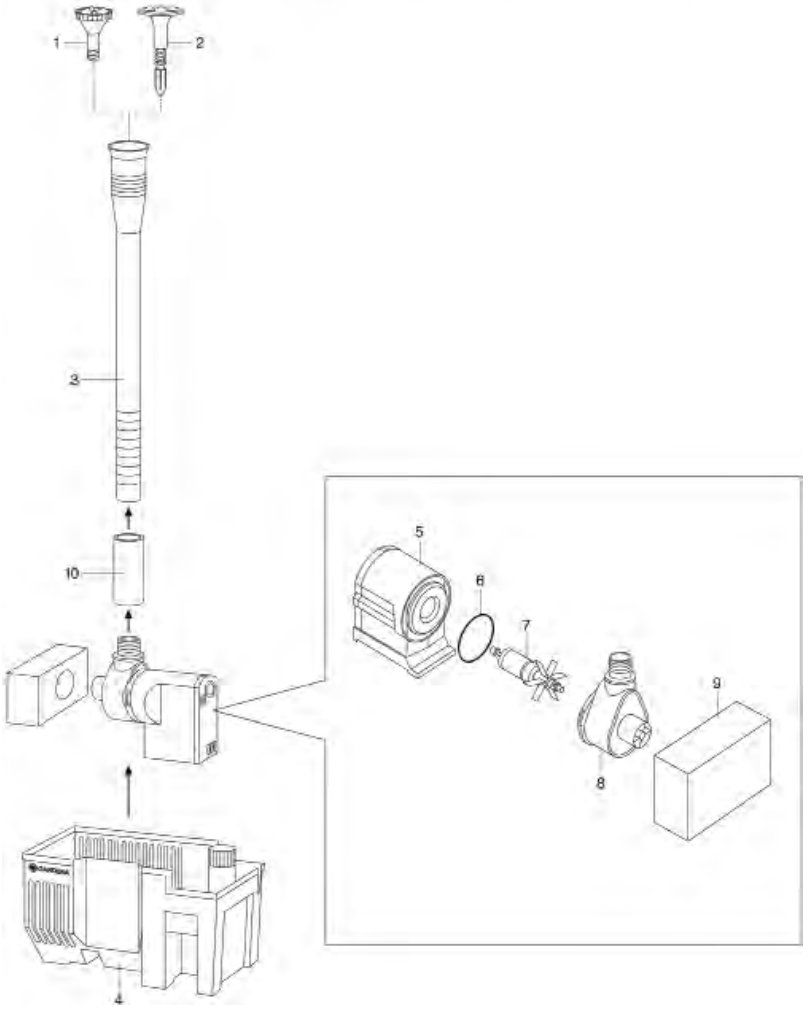

Bild Nr. Picture No.	Ersatzteil-Nr. Spare Part No.	Bezeichnung	Description	Désignation	unverb. Preisempf. EUR / inkl. MwSt.
Art. 7846		**Wasserspielpumpen-Set WP 600/2**	**Fountain pump set WP 600/2**	**Pompe pour jets d'eau-Kit WP 600/2**	
Art. 7848		**Wasserspielpumpen-Set WP 800/2**	**Fountain pump set WP 800/2**	**Pompe pour jets d'eau-Kit WP 800/2**	
		bis Baujahr 2003	until 2003	jusqu'à 2003	
1-3,10	7846-00.900.01	Düsen-Set, kpl.	Nozzle set, cpl.	Kit buses, cpl.	19,78
6	7837-00.900.02	O-Ring 36x2	O-ring 36x2	Joint torique 36x2	1,49
9	7846-00.900.05	Filterschaum 600/800	Filter sponge 600/800	Filtre en mousse 600/800	9,39
Art. 7849		**Wasserspielpumpen-Set WP 600**	**Fountain Pump Set WP 600**	**Pompe pour jets d'eau, kit cpl. WP 600**	
		bis Baujahr 2004	until 2004	jusqu'à 2004	
Art. 7850		**Wasserspielpumpen-Set WP 600/12 V**	**Fountain Pump Set WP 600/12 V**	**Pompe pour jets d'eau, kit cpl. WP 600/12 V**	
		bis Baujahr 2003	until 2003	jusqu'à 2003	
Art. 7852		**Wasserspielpumpen-Set WP 900**	**Fountain Pump Set WP 900**	**Pompe pour jets d'eau, kit cpl. WP 900**	
		bis Baujahr 2003	until 2003	jusqu'à 2003	
1	7814-00.600.00	Kaskade 3/4"	Cascade 3/4"	Cascade 3/4"	12,77
2	7884-00.600.00	Teleskoprohr 3/4"	Telescope tube 3/4"	Tube prolongateur 3/4"	10,20
5	7837-00.900.02	O-Ring 36x2	O-ring 36x2	Joint torique 36x2	1,49
6	7837-00.900.03	Laufeinheit 600 (für Art. 7849/7850)	Movement unit 600 (for art. 7849/7850)	Turbine 600 (pour réf. 7849/7850)	31,01
8	5622-00.600.57	O-Ring 27x2,5	O-ring 27x2,5	Joint torique 27x2,5	1,05
10	1597-00.610.06	O-Ring 21,5x1,5	O-ring 21,5x1,5	Joint torique 21,5x1,5	1,05
12	1121-00.600.01	Flachdichtung 25,6/15,6x3 (3/4")	Washer 25,6/15,6x3 (3/4")	Joint plat 25,6/15,6x3 (3/4")	1,87
12,13	803-00.613.00	Endkappe, vollst. 3/4" anthrazit	End cap, cpl. 3/4" anthracite	Bouchon terminal, cpl. 3/4" anthracite	3,18
Art. 7855		**Wasserspielpumpen-Set WP 1200**	**Fountain Pump Set WP 1200**	**Pompe pour jets d'eau, kit cpl. WP 1200**	
		bis Baujahr 2004	until 2004	jusqu'à 2004	
Art. 7856		**Wasserspielpumpen-Set WP 1200/12 V**	**Fountain Pump Set WP 1200/12 V**	**Pompe pour jets d'eau, kit cpl. WP 1200/12 V**	
		bis Baujahr 2003	until 2003	jusqu'à 2003	
5	7855-00.900.02	O-Ring 45x2	O-ring 45x2	Joint torique 45x2	1,38
6	7855-00.900.03	Laufeinheit 1200 – Index A –	Movement unit 1200 – Index A –	Turbine 1200 – Index A –	42,65
14	7855-00.900.05	Filterschaum	Filter sponge	Filtre en mousse	6,39
		Alle anderen Teile wie bei Art. 7849	All other spare parts see art. 7849	Pour toutes les autres pièces, voir réf. 7849	
Art. 7858		**Wasserspielpumpen-Set WP 1800**	**Fountain Pump Set WP 1800**	**Pompe pour jets d'eau, kit cpl. WP 1800**	
		bis Baujahr 2003	until 2003	jusqu'à 2003	
6	7858-00.900.01	Laufeinheit 1800 E – Index A –	Movement unit 1800 E – Index A –	Turbine 1800 E – Index A –	42,65
		Alle anderen Teile wie bei Art. 7849 + 7855	All other spare parts see art. 7849 + 7855	Pour toutes les autres pièces, voir réf. 7849 + 7855	
Art. 7859		**Wasserspielpumpen-Set WP 2500**	**Fountain Pump Set WP 2500**	**Pompe pour jets d'eau, kit cpl. WP 2500**	
		bis Baujahr 2003	until 2003	jusqu'à 2003	
6	7859-00.900.01	Laufeinheit 2500	Movement unit 2500	Turbine 2500	42,65
		Alle anderen Teile wie bei Art. 7849 + 7855	All other spare parts see art. 7849 + 7855	Pour toutes les autres pièces, voir réf. 7849 + 7855	
		Nur die aufgeführten Teile sind lieferbar!	Only the mentioned spare parts are available!	Seules les pièces indiquées sont disponibles!	

Achtung!! Die Instandsetzung von Elektrogeräten darf nur von einer Elektrofachkraft unter Berücksichtigung der gesetzlichen Vorschriften durchgeführt werden.
Attention!! The repair of electrical products must only be carried out by a qualified electrician in accordance with legal regulations.
Attention!! La réparation des produits électriques ne doit être effectuée que par un électricien qualifié conformément aux dispositions légales.

GARDENA Schwimmpumpen-Set SP 900 Art.-Nr. 7853
Schwimmpumpen-Set SP 900/12 V Art.-Nr. 7854

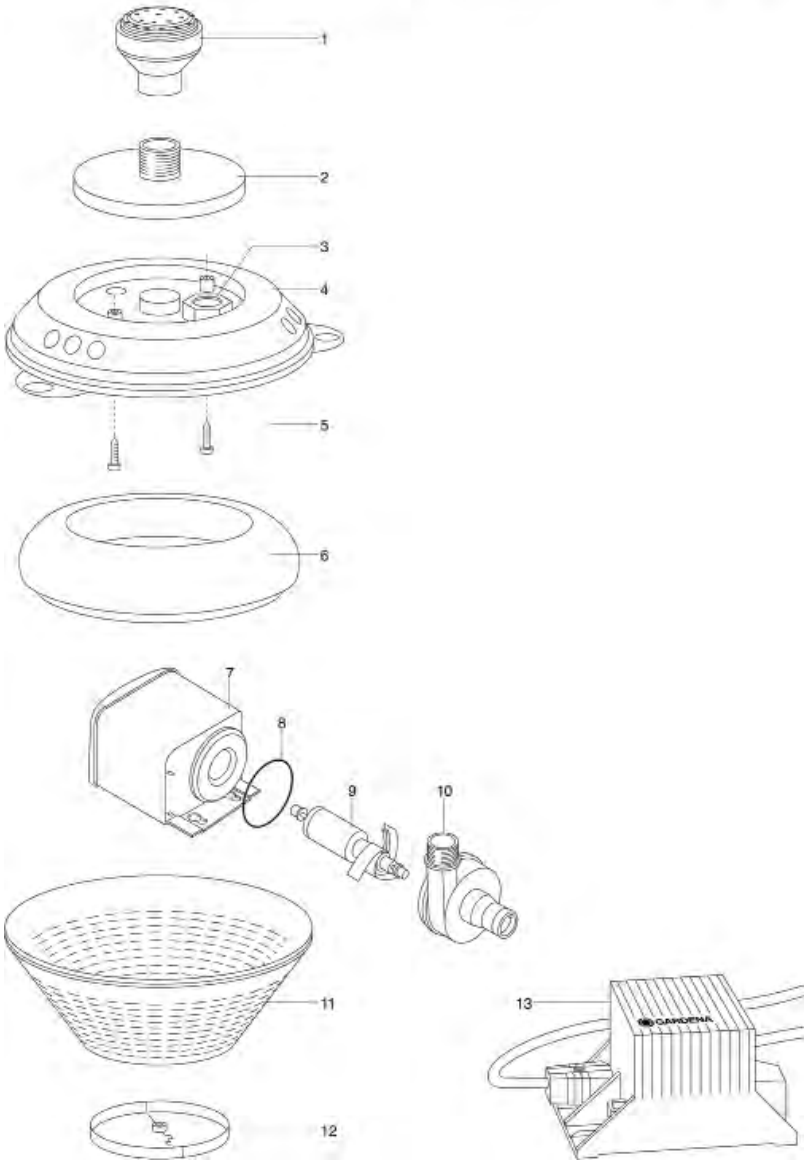

GARDENA Solar-Wasserspielpumpen-Set WP 700S Art.-Nr. 7851
Solar-Wasserspielpumpen-Set WP 1500S Art.-Nr. 7857
Wasserspiel-/Bachlaufpumpen WSP 4000 Art.-Nr. 7860
Wasserspiel-/Bachlaufpumpen WSP 7000 Art.-Nr. 7861

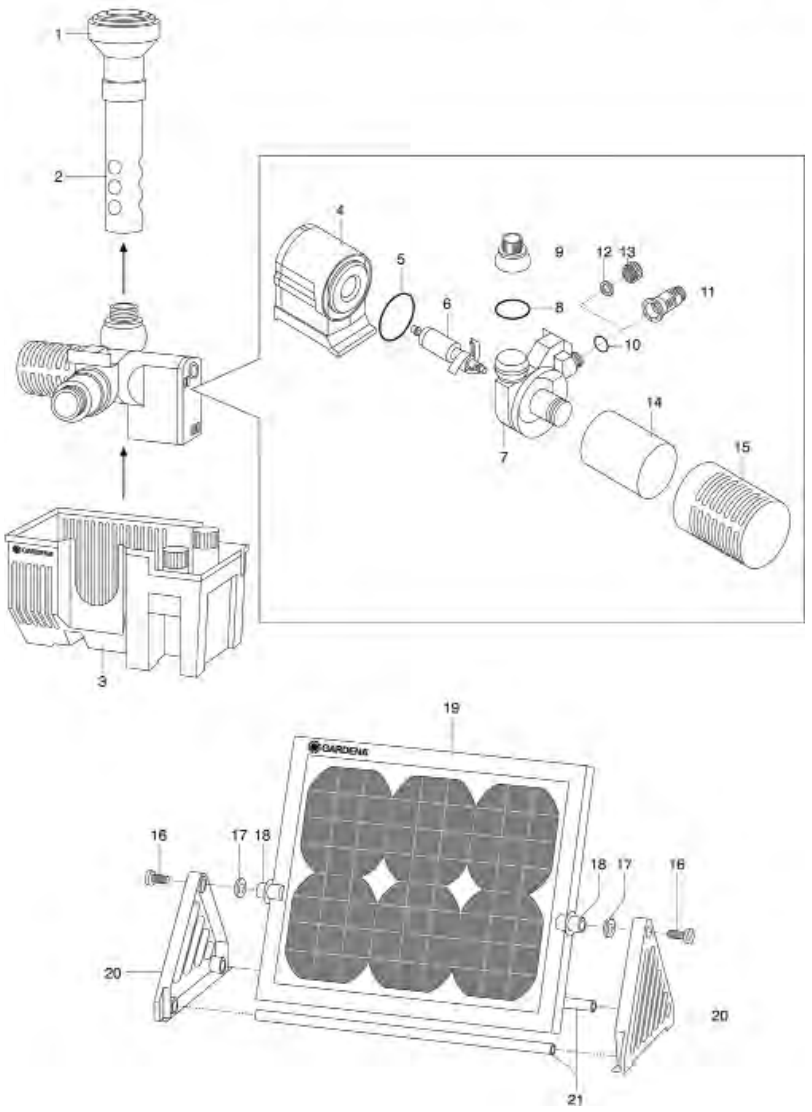

Bild Nr. Picture No.	Ersatzteil-Nr. Spare Part No.	Bezeichnung	Description	Désignation	unverb. Preisempf. EUR / inkl. MwSt.
Art. 7851		**Solar-Wasserspielpumpen-Set WP 700 S**	**Solar-Powered Fountain Pump Set WP 700 S**	**Pompe solaire pour jet d'eau, kit cpl. WP 700 S**	
		bis Baujahr 2006	until 2006	jusqu'à 2006	
1	7814-00.600.00	Kaskade 3/4"	Cascade 3/4"	Cascade 3/4"	12,77
2	7884-00.600.00	Teleskoprohr 3/4"	Telescope tube 3/4"	Tube prolongateur 3/4"	10,20
5	7837-00.900.02	O-Ring 36x2	O-ring 36x2	Joint torique 36x2	1,49
8	5622-00.600.57	O-Ring 27x2,5	O-ring 27x2,5	Joint torique 27x2,5	1,05
10	1597-00.610.06	O-Ring 21,5x1,5	O-ring 21,5x1,5	Joint torique 21,5x1,5	1,05
12	1121-00.600.01	Flachdichtung 25,6/15,6x3 (3/4")	Washer 25,6/15,6x3 (3/4")	Joint plat 25,6/15,6x3 (3/4")	1,87
13,12	803-00.613.00	Endkappe, vollst. 3/4" anthrazit	End cap, cpl. 3/4" anthracite	Bouchon terminal, cpl. 3/4" anthracite	3,18
16	2546-00.600.28	Blechschraube 4,2x19-C-H	Sheet metal screw 4,2x19-C-H	Vis à tôle 4,2x19-C-H	0,87
	1625-00.600.16	Blechschraube 4,2x13-C-H	Sheet metal screw 4,2x13-C-H	Vis à tôle 4,2x13-C-H	0,87
Art. 7857		**Solar-Wasserspielpumpen-Set WP 1500 S**	**Solar-Powered Fountain Pump Set WP 1500 S**	**Pompe solaire pour jet d'eau, kit cpl. WP 1500 S**	
		bis Baujahr 2006	until 2006	jusqu'à 2006	
5	7855-00.900.02	O-Ring 45x2	O-ring 45x2	Joint torique 45x2	1,38
14	7855-00.900.05	Filterschaum	Filter sponge	Filtre en mousse	6,39
		Alle anderen Teile wie bei Art. 7851	All other spare parts see art. 7851	Pour toutes les autres pièces, voir réf. 7851	
Art. 7860		**Wasserspiel-/Bachlaufpumpen WSP 4000**	**Fountain-/Stream Pump WSP 4000**	**Pompe pour jets d'eau et cascades WSP 4000**	
Art. 7861		**Wasserspiel-/Bauchlaufpumpen WSP 7000**	**Fountain-/Stream Pump WSP 7000**	**Pompe pour jets d'eau et cascades WSP 7000**	
		bis Baujahr 2003	until 2003	jusqu'à 2003	
10	1413-00.600.50	O-Ring 26,5x2,2	O-ring 26,5x2,2	Joint torique 26,5x2,2	1,05
13,12	7860-00.600.01	Verschlusskappe 1" anthrazit	Sealing cap 1" grey	Capuchon de fermeture 1" gris	4,47
Art. 7853		**Schwimmpumpen-Set SP 900**	**Floating Pump Set SP 900**	**Pompe flottante, kit cpl. SP 900**	
		bis Baujahr 2007	until 2007	jusqu'à 2007	
Art. 7854		**Schwimmpumpen-Set SP 900/12 V**	**Floating Pump Set SP 900/12 V**	**Pompe flottante, kit cpl. SP 900/12 V**	
		bis Baujahr 2003	until 2003	jusqu'à 2003	
1	7814-00.600.00	Kaskade 3/4"	Cascade 3/4"	Cascade 3/4"	12,77
8	7837-00.900.02	O-Ring 36x2	O-ring 36x2	Joint torique 36x2	1,49
9	7837-00.900.03	Laufeinheit 600	Movement unit 600	Turbine 600	31,01
Art. 7822		**Wasservorhang**	**Water Curtain**	**Jet en rideau d'eau**	
		bis Baujahr 2008	until 2008	jusqu'à 2008	
	930-00.600.00	Adapter 1", vollst.	Adapter 1", cpl.	Adaptateur 1", cpl.	3,44
	964-00.640.00	Sieb, vollst.	Filter, cpl.	Filtre, cpl.	3,69
	1122-00.000.01	Flachdichtung 31,5/20x3 (1")	Washer 31,5/20x3 (1")	Joint plat 31,5/20x3 (1")	1,96
Art. 7823		**Kaskade, rotierend**	**Cascade, rotating**	**Jet en cascade, rotatif**	
		bis Baujahr 2011	until 2011	jusqu'à 2011	
	930-00.600.00	Adapter 1", vollst.	Adapter 1", cpl.	Adaptateur 1", cpl.	3,44
	1122-00.000.01	Flachdichtung 31,5/20x3 (1")	Washer 31,5/20x3 (1")	Joint plat 31,5/20x3 (1")	1,96
Art. 7886		**Wasserspiel-/Lichthalter**	**Fountain/Light Holder**	**Support pour jets d'eau et pour éclairage**	
		bis Baujahr 2004	until 2004	jusqu'à 2004	
	930-00.600.00	Adapter 1", vollst.	Adapter 1", cpl.	Adaptateur 1", cpl.	3,44
	1122-00.000.01	Flachdichtung 31,5/20x3 (1")	Washer 31,5/20x3 (1")	Joint plat 31,5/20x3 (1")	1,96
Art. 7868		**Tauchpumpe FSP 5500**	**Submersible Pump FSP 5500**	**Pompe submersible FSP 5500**	
Art. 7869		**Tauchpumpe FSP 10000**	**Submersible Pump FSP 10000**	**Pompe submersible FSP 10000**	
Art. 7870		**Tauchpumpe FSP 15000**	**Submersible Pump FSP 15000**	**Pompe submersible FSP 15000**	
		bis Baujahr 2003	until 2003	jusqu'à 2003	
	2380-00.600.14	Blechschraube 4,8x19-C-H	Sheet metal screw 4,8x19-C-H	Vis à tôle 4,8x19-C-H	1,34
	7868-00.900.06	O-Ring 38x3,5	O-Ring 38x3,5	Joint torique 38x3,5	1,92
		Nur die aufgeführten Teile sind lieferbar!	Only the mentioned spare parts are available!	Seules les pièces indiquées sont disponibles!	

Achtung!! Die Instandsetzung von Elektrogeräten darf nur von einer Elektrofachkraft unter Berücksichtigung der gesetzlichen Vorschriften durchgeführt werden.
Attention!! The repair of electrical products must only be carried out by a qualified electrician in accordance with legal regulations.
Attention!! La réparation des produits électriques ne doit être effectuée que par un électricien qualifié conformément aux dispositions légales.

GARDENA Filter-/Bachlaufpumpe
FSP 5500 Economic

Art.-Nr. 7863

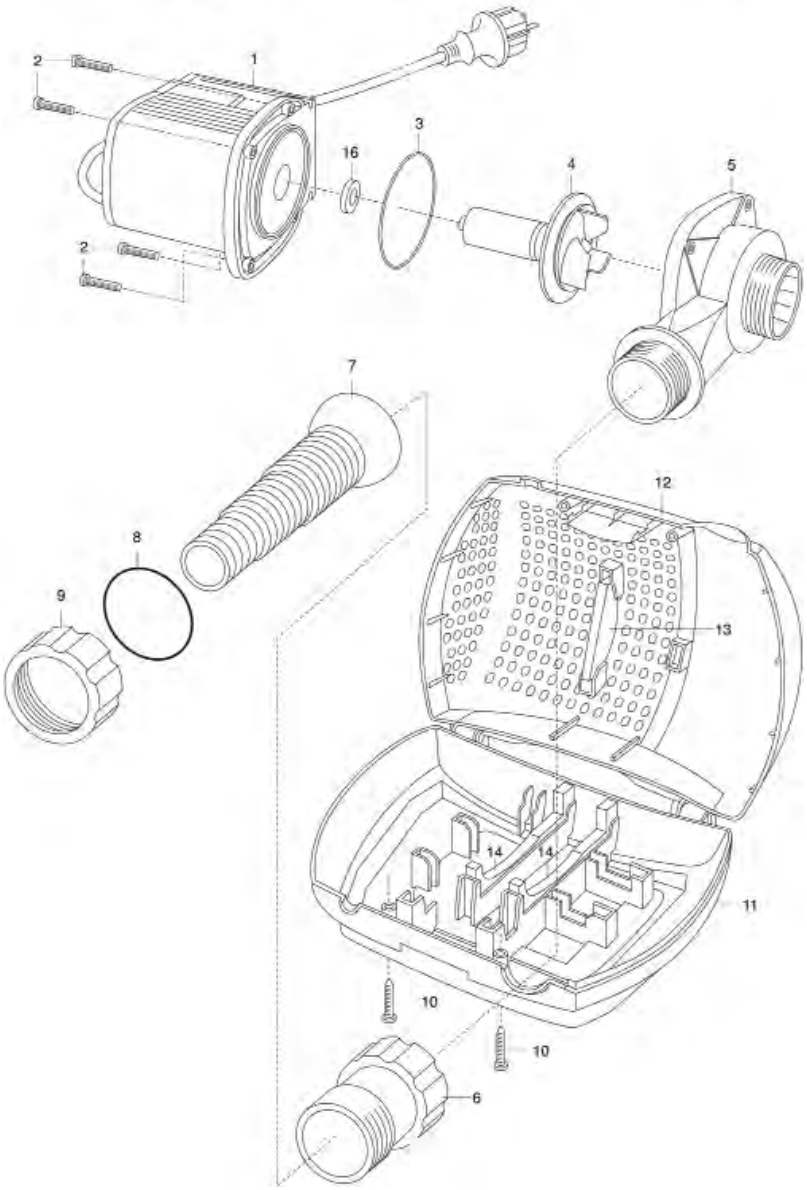

GARDENA Filter-/Bachlaufpumpe FSP 3500

Art.-Nr. 7862

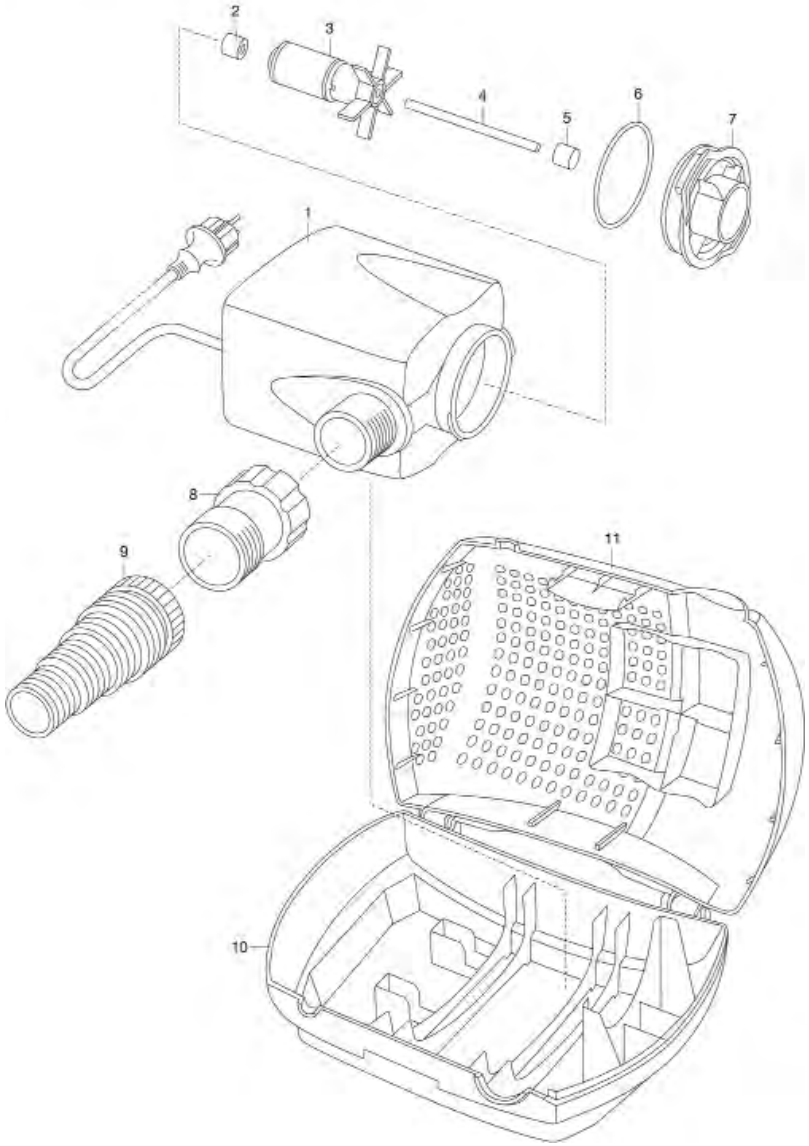

Bild Nr. Picture No.	Ersatzteil-Nr. Spare Part No.	Bezeichnung	Description	Désignation	unverb. Preisempf. EUR / inkl. MwSt.
Art. 7862		**Filter-/Bachlaufpumpe FSP 3500**	**Filter/Stream Pump FSP 3500**	**Pompes pour filtre et ruisseau FSP 3500**	
		bis Baujahr 2012	until 2012	jusqu'à 2012	
2-5	7862-00.900.01	Laufeinheit 3500	Movement unit 3500	Turbine 3500	52,98
6	7862-00.900.02	O-Ring NBR 48x2,5	O-ring NBR 48x2,5	Joint torique NBR 48x2,5	2,80
7	7862-00.900.03	Pumpendeckel	Pump cap	Couvercle de pompe	7,90
8	7862-00.900.04	Adapter 3/4"-3/4"	Adapter 3/4"-3/4"	Adaptateur 3/4"-3/4"	4,07
9	7862-00.900.05	Stufennippel 1" – 3/4"	Universal connector 1" – 3/4"	Embout universel 1" – 3/4"	3,74

Art. 7863		**Filter-/Bachlaufpumpe FSP 5500 Economic**	**Filter/Stream Pump FSP 5500 Economic**	**Pompes pour filtre et ruisseau FSP 5500 Economic**	
		bis Baujahr 2012	until 2012	jusqu'à 2012	
2	7863-00.900.01	Schraube M5x20	Screw M5x20	Vis M5x20	1,34
3	7863-00.900.02	O-Ring 60x2,5	O-ring 60x2,5	Joint torique 60x2,5	2,03
4,16	7863-00.900.03	Laufeinheit 5500	Movement unit 5500	Turbine 5500	78,83
5	7863-00.900.04	Pumpendeckel	Pump cap	Couvercle de pompe	14,96
6	7863-00.900.05	Adapter 1 1/2" – 2"	Adapter 1 1/2" – 2"	Adaptateur 1 1/2" – 2"	8,54
7	7863-00.900.06	Stufennippel	Universal connector	Embout universel	4,24
8	7863-00.900.07	O-Ring 48x4	O-ring 48x4	Joint torique 48x4	4,87
9	7863-00.900.08	Überwurfmutter 2"	Union nut 2"	Écrou-raccord 2"	3,26
		Nur die aufgeführten Teile sind lieferbar!	Only the mentioned spare parts are available!	Seules les pièces indiquées sont disponibles!	

Achtung!! Die Instandsetzung von Elektrogeräten darf nur von einer Elektrofachkraft unter Berücksichtigung der gesetzlichen Vorschriften durchgeführt werden.
Attention!! The repair of electrical products must only be carried out by a qualified electrician in accordance with legal regulations.
Attention!! La réparation des produits électriques ne doit être effectuée que par un électricien qualifié conformément aux dispositions légales.

GARDENA Filter-/Bachlaufpumpe
FSP 12000 Economic
Art.-Nr. 7865

Filter-/Bachlaufpumpe
FSP 16000 Economic
Art.-Nr. 7866

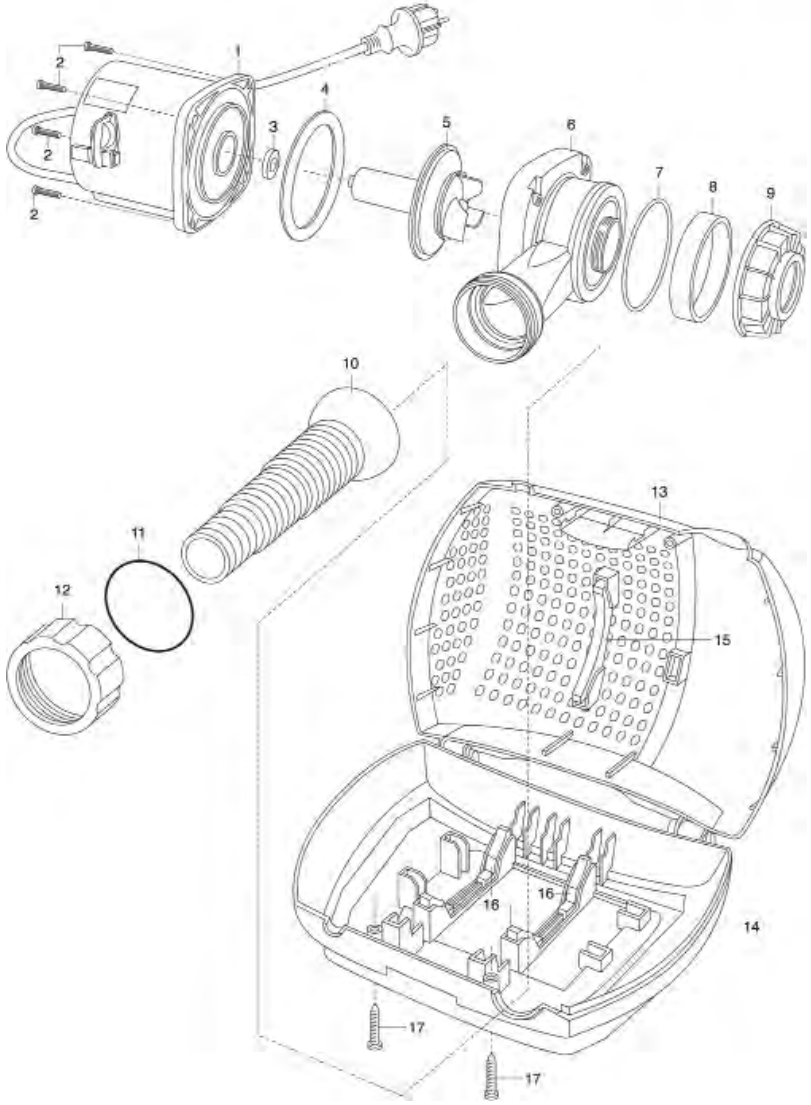

GARDENA Filter-/Bachlaufpumpe
FSP 8500 Economic
Art.-Nr. 7864

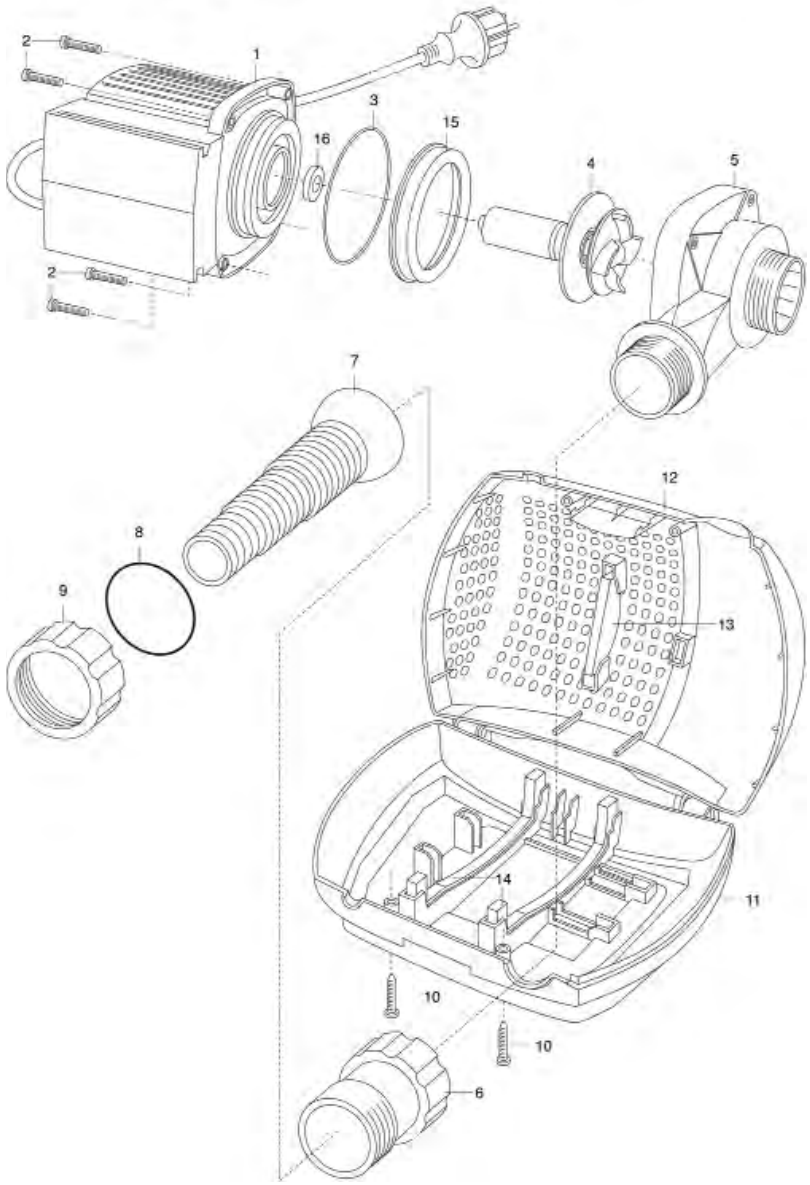

Bild Nr. Picture No.	Ersatzteil-Nr. Spare Part No.	Bezeichnung	Description	Désignation	unverb. Preisempf. EUR / inkl. MwSt.
Art. 7864		**Filter-/Bachlaufpumpe FSP 8500 Economic**	**Filter/Stream Pump FSP 8500 Economic**	**Pompes pour filtre et ruisseau FSP 8500 Economic**	
		bis Baujahr 2012	until 2012	jusqu'à 2012	
2	7864-00.900.01	Schraube M5x30	Screw M5x30	Vis M5x30	1,34
3	7864-00.900.02	O-Ring 78x4,3	O-ring 78x4,3	Joint torique 78x4,3	2,80
5	7864-00.900.04	Pumpendeckel	Pump cap	Couvercle de pompe	16,76
6	7863-00.900.05	Adapter 1 1/2" – 2"	Adapter 1 1/2" – 2"	Adaptateur 1 1/2" – 2"	8,54
7	7863-00.900.06	Stufennippel	Universal connector	Embout universel	4,24
8	7863-00.900.07	O-Ring 48x4	O-ring 48x4	Joint torique 48x4	4,87
9	7863-00.900.08	Überwurfmutter 2"	Union nut 2"	Écrou-raccord 2"	3,26
15	7864-00.900.05	Dichtring	Washer	Joint	6,05

Art. 7865		**Filter-/Bachlaufpumpe FSP 12000 Economic**	**Filter/Stream Pump FSP 12000 Economic**	**Pompes pour filtre et ruisseau FSP 12000 Economic**	
		bis Baujahr 2012	until 2012	jusqu'à 2012	
2	7863-00.900.01	Schraube M5x20	Screw M5x20	Vis M5x20	1,34
4	7865-00.900.01	Flachdichtung	Washer	Joint plat	5,65
5	7865-00.900.02	Laufeinheit 12000	Movement unit 12000	Turbine 12000	127,50
6-9	7865-00.900.03	Pumpendeckel Ø30	Pump cap Ø30	Couvercle de pompe Ø30	19,99
10	7863-00.900.06	Stufennippel	Universal connector	Embout universel	4,24
11	7863-00.900.07	O-Ring 48x4	O-ring 48x4	Joint torique 48x4	4,87
12	7863-00.900.08	Überwurfmutter 2"	Union nut 2"	Écrou-raccord 2"	3,26
Art. 7866		**Filter-/Bachlaufpumpe FSP 16000 Economic**	**Filter/Stream Pump FSP 16000 Economic**	**Pompes pour filtre et ruisseau FSP 16000 Economic**	
		bis Baujahr 2012	until 2012	jusqu'à 2012	
6-9	7866-00.900.01	Pumpendeckel Ø33	Pump cap Ø33	Couvercle de pompe Ø33	20,02
		Alle anderen Teile wie bei Art. 7865	All other spare parts see art. 7865	Pour toutes les autres pièces, voir réf. 7865	
		Nur die aufgeführten Teile sind lieferbar!	Only the mentioned spare parts are available!	Seules les pièces indiquées sont disponibles!	

Achtung!! Die Instandsetzung von Elektrogeräten darf nur von einer Elektrofachkraft unter Berücksichtigung der gesetzlichen Vorschriften durchgeführt werden.
Attention!! The repair of electrical products must only be carried out by a qualified electrician in accordance with legal regulations.
Attention!! La réparation des produits électriques ne doit être effectuée que par un électricien qualifié conformément aux dispositions légales.

GARDENA Filter-/Bachlaufpumpe FSP 5500 DUO Art.-Nr. 7880
Filter-/Bachlaufpumpe FSP 8000 DUO Art.-Nr. 7881
Filter-/Bachlaufpumpe FSP 15000 DUO Art.-Nr. 7882

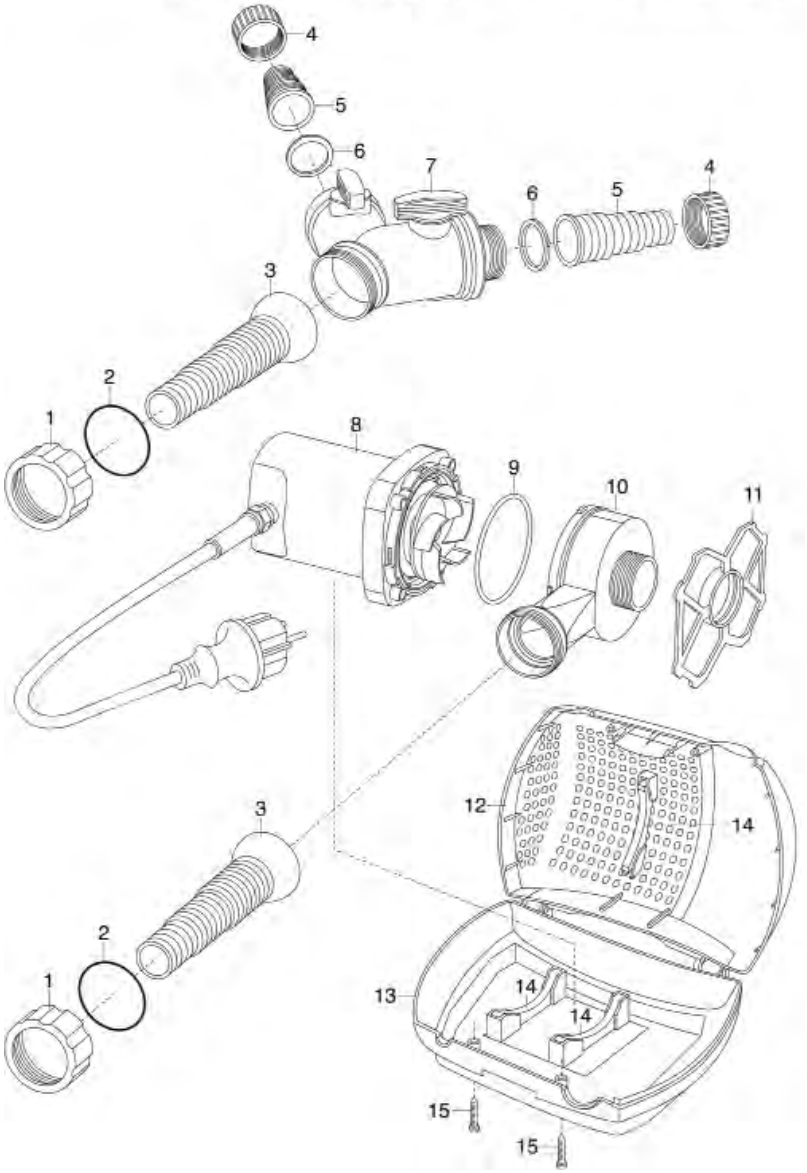

GARDENA Filter-/Bachlaufpumpe FSP 2000 Art.-Nr. 7878
Filter-/Bachlaufpumpe FSP 3000 Art.-Nr. 7879

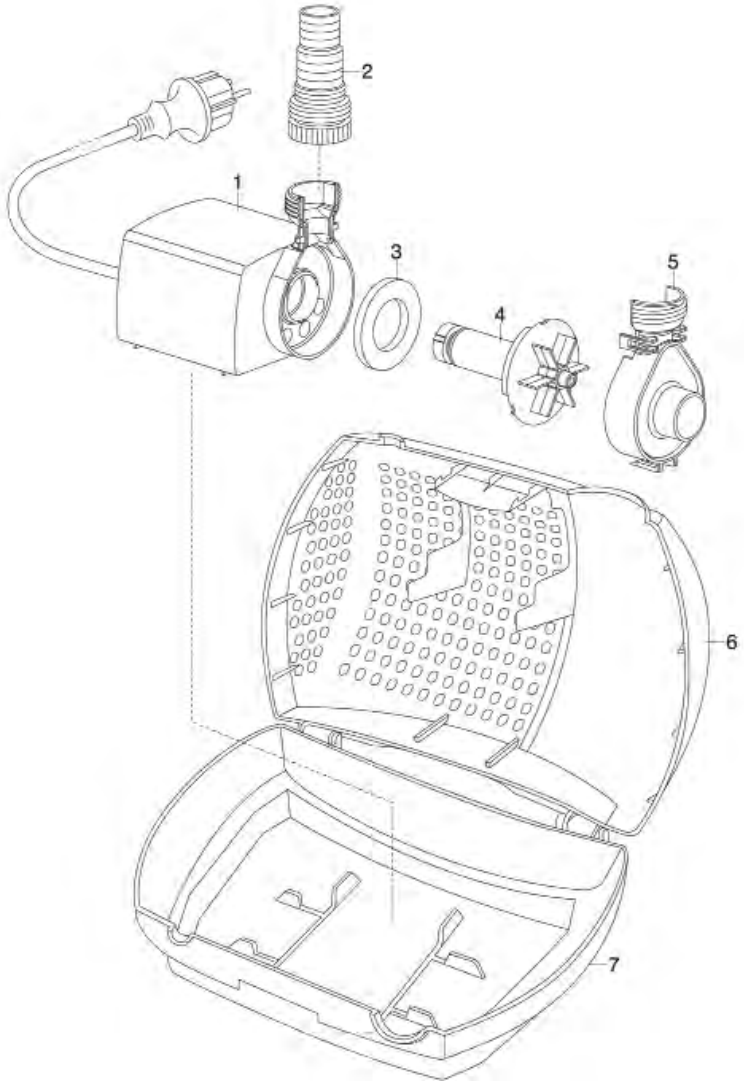

Bild Nr. Picture No.	Ersatzteil-Nr. Spare Part No.	Bezeichnung	Description	Désignation	unverb. Preisempf. EUR / inkl. MwSt.
Art. 7878		**Filter-/Bachlaufpumpe FSP 2000**	**Filter/Stream Pump FSP 2000**	**Pompes pour filtre et ruisseau FSP 2000**	
		bis Baujahr 2008	until 2008	jusqu'à 2008	
2	7862-00.900.05	Stufennippel 1" – 3/4"	Universal connector 1" – 3/4"	Embout universel 1" – 3/4"	3,74
3	7878-00.900.02	Filterschaum	Filter sponge	Filtre en mousse	3,99
4	7878-00.900.03	Laufeinheit 2000	Movement unit 2000	Turbine 2000	48,67
5	7878-00.900.04	Pumpengehäuse 2000	Pump case 2000	Carter de pompe 2000	6,75
6	7878-00.900.05	Filtergehäuse, Oberteil	Filter case, upper part	Carter de filtre, partie supérieure	10,89
Art. 7879		**Filter-/Bachlaufpumpe FSP 3000**	**Filter/Stream Pump FSP 3000**	**Pompes pour filtre et ruisseau FSP 3000**	
		bis Baujahr 2008	until 2008	jusqu'à 2008	
4	7879-00.900.01	Laufeinheit 3000	Movement unit 3000	Turbine 3000	47,81
		Alle anderen Teile wie bei Art. 7878	All other spare parts art. 7878	Pour toutes les autres pièces, voir réf. 7878	
Art. 7880		**Filter-/Bachlaufpumpe FSP 5500 Duo**	**Filter/Stream Pump FSP 5500 Duo**	**Pompes pour filtre et ruisseau FSP 5500 Duo**	
Art. 7881		**Filter-/Bachlaufpumpe FSP 8000 Duo**	**Filter/Stream Pump FSP 8000 Duo**	**Pompes pour filtre et ruisseau FSP 8000 Duo**	
Art. 7882		**Filter-/Bachlaufpumpe FSP 15000 Duo**	**Filter/Stream Pump FSP 15000 Duo**	**Pompes pour filtre et ruisseau FSP 15000 Duo**	
		bis Baujahr 2008	until 2008	jusqu'à 2008	
1-6	7880-00.901.00	Polybeutel, vollst.	Accessory bag, cpl.	Sachet d'accessories, cpl.	35,31
1-7	7867-00.701.00	2-Wege Regulierventil (Art. 7867-20)	2-Way Regulator valve (Art. 7867-20)	Répartiteur-régulat. 2 voies (Réf. 7867-20)	61,52
5	7880-00.900.03	Stufennippel 1 1/2"	Universal connector 1 1/2"	Embout universel 1 1/2"	6,30
6	7940-00.900.01	Flachdichtung 1 1/2", weiß	Washer 1 1/2", white	Joint plat 1 1/2", blanc	3,74
15	5015-00.000.18	Blechschraube 4,8x25-C-H	Sheet metal screw 4,8x25-C-H	Vis à tôle 4,8x25-C-H	1,34
Art. 7909		**Wasserspielpumpen-Set WFP 3000**	**Fountain pump set WFP 3000**	**Pompe pour jets d'eau-Kit WFP 3000**	
		bis Baujahr 2004	until 2004	jusqu'à 2004	
	7837-00.900.02	O-Ring 36x2	O-ring 36x2	Joint torique 36x2	1,49
	7846-00.900.01	Düsen-Set, kpl.	Nozzle set, cpl.	Kit buses, cpl.	19,78
	7909-00.900.03	Laufeinheit 3000	Movement unit 3000	Turbine 3000	31,01
	7909-00.900.04	Pumpengehäuse 3000	Pump case 3000	Carter de Pompe 3000	10,33
Art. 7910		**Wasserspielpumpen-Set WFP 5000**	**Fountain pump set WFP 5000**	**Pompe pour jets d'eau-Kit WFP 5000**	
		bis Baujahr 2004	until 2004	jusqu'à 2004	
	7846-00.900.01	Düsen-Set, kpl.	Nozzle set, cpl.	Kit buses, cpl.	19,78
	7855-00.900.02	O-Ring 45x2	O-ring 45x2	Joint Torique 45x2	1,38
Art. 7944		**Eisfreihalter-Pumpe**	**Ice Preventer Pump**	**Pompe stop-glace**	
		bis Baujahr 2008	until 2008	jusqu'à 2008	
	7835-00.900.01	Laufeinheit 300	Movement unit 300	Turbine 300	25,85
Art. 7953		**Licht-/Wasserspieldüse**	**Light-/Fountain Nozzle**	**Buse pour jets d'eau et pour éclairage**	
		bis Baujahr 2004	until 2004	jusqu'à 2004	
	4352-00.600.09	Anschlussleitung 15 m	Connection cable 15 m	Cordon d'alimentation 15 m	39,50
	7951-00.900.04	Halogenlampe 12 V 20 W	Halogen lamp 12 V 20 W	Lampe halogène 12 V 20 W	7,10
		Nur die aufgeführten Teile sind lieferbar!	Only the mentioned spare parts are available!	Seules les pièces indiquées sont disponibles!	

Achtung!! Die Instandsetzung von Elektrogeräten darf nur von einer Elektrofachkraft unter Berücksichtigung der gesetzlichen Vorschriften durchgeführt werden.
Attention!! The repair of electrical products must only be carried out by a qualified electrician in accordance with legal regulations.
Attention!! La réparation des produits électriques ne doit être effectuée que par un électricien qualifié conformément aux dispositions légales.

GARDENA Teichfilter mit Wasserspielpumpen-Set FFP 5000 Art.-Nr. 7888

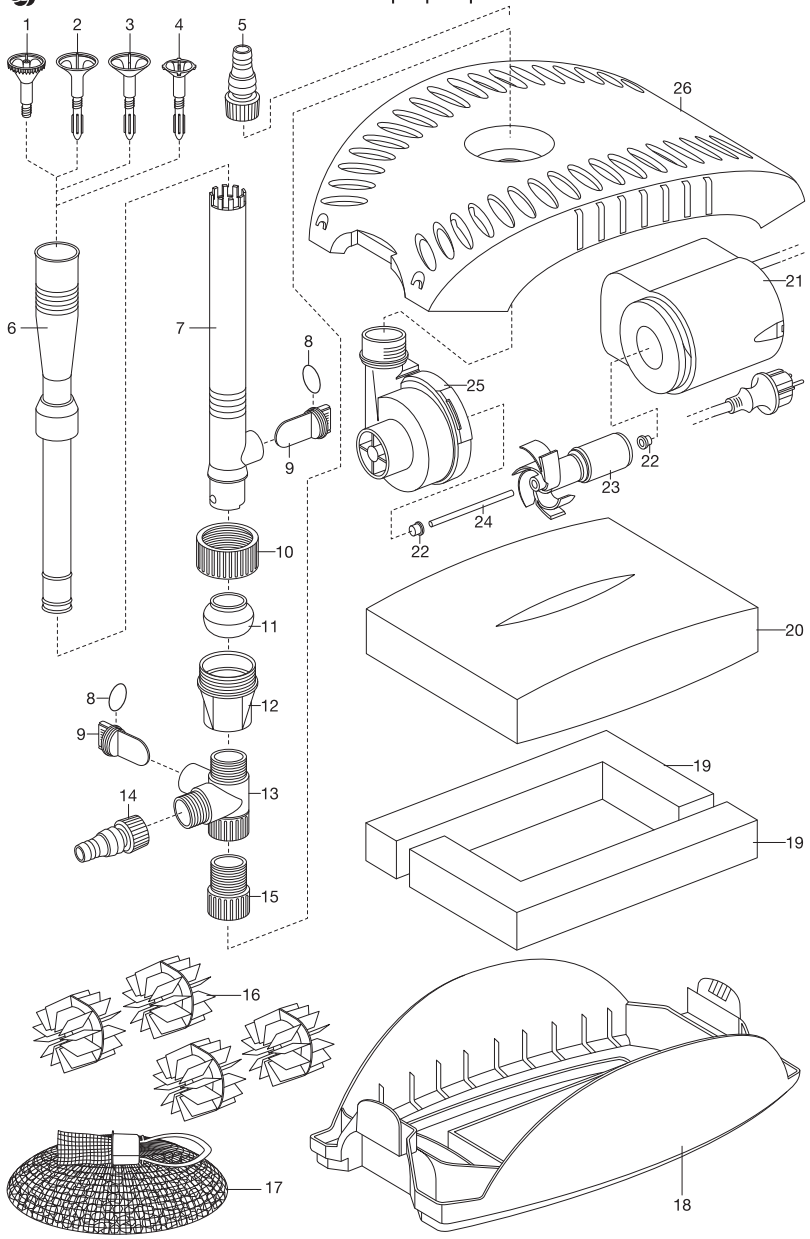

GARDENA Teichfilter mit Wasserspielpumpen-Set FFP 3000 Art.-Nr. 7887

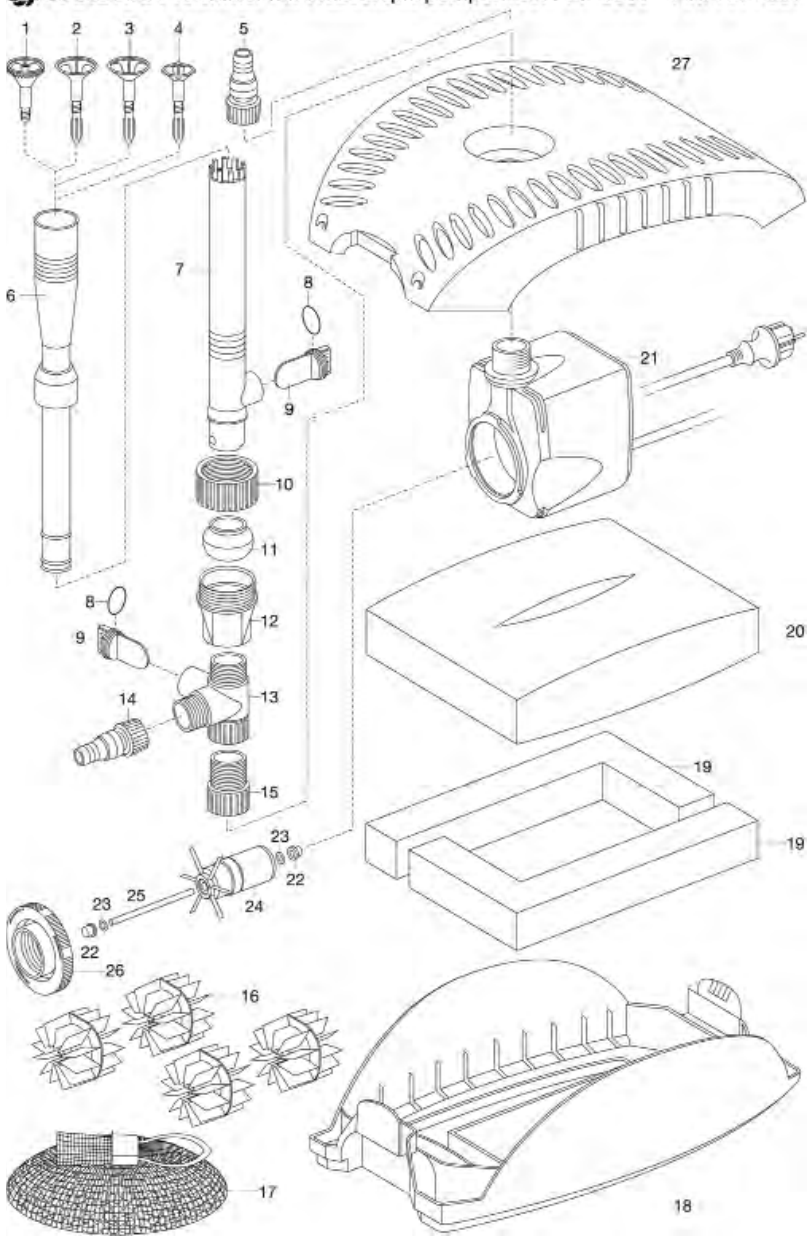

Bild Nr. Picture No.	Ersatzteil-Nr. Spare Part No.	Bezeichnung	Description	Désignation	unverb. Preisempf. EUR / inkl. MwSt.
Art. 7887		**Teichfilter mit Wasserspielpumpen-Set FFP 3000**	**Pond Filter with Fountain Pump Set FFP 3000**	**Filtre de bassin avec pompe pour fontaine FFP 3000 – Kit**	
		bis Baujahr 2012	until 2012	jusqu'à 2012	
1-14	7600-00.902.00	Zubehörbeutel	Accessory bag	Sachet d'accessories	44,80
5	7630-00.900.01	Universalanschluss 1/2" innen	Universal connector 1/2" inside	Embout universal 1/2" intérieur	3,74
15	7601-00.900.02	Adapter	Adapter	Adaptateur	4,47
16	7887-00.900.01	Bio-Filterelemente	Bio filter elements	Eléments de filtre biologiques	11,70
17	7887-00.900.02	Bio-Granulat	Bio filter granulates	Granulat de filtre biologiques	14,28
19	7887-00.900.03	Filterschaum, blau	Filter sponge, blue	Filtre en mousse, bleu	10,59
20	7887-00.900.04	Filterschaum, schwarz	Filter sponge, black	Filtre en mousse, noir	28,11
21-26	7601-00.901.00	Pumpe, kpl. EU	Pump, cpl. EU	Pompe, cpl. EU	64,61
22-25	7887-00.900.05	Laufeinheit 1500	Movement unit 1500	Turbine 1500	32,30
26	7601-00.900.01	Pumpendeckel	Pump cap	Couvercle de pompe	6,75

Art. 7888		**Teichfilter mit Wasserspielpumpen-Set FFP 5000**	**Pond Filter with Fountain Pump Set FFP 5000**	**Filtre de bassin avec pompe pour fontaine FFP 5000 - Kit**	
		bis Baujahr 2012	until 2012	jusqu'à 2012	
1-14	7600-00.902.00	Zubehörbeutel	Accessory bag	Sachet d'accessories	44,80
5	7630-00.900.01	Universalanschluss 1/2" innen	Universal connector 1/2" inside	Embout universal 1/2" intérieur	3,74
15	7601-00.900.02	Adapter	Adapter	Adaptateur	4,47
16	7887-00.900.01	Bio-Filterelemente	Bio filter elements	Eléments de filtre biologiques	11,70
17	7887-00.900.02	Bio-Granulat	Bio filter granulates	Granulat de filtre biologiques	14,28
19	7887-00.900.03	Filterschaum, blau	Filter sponge, blue	Filtre en mousse, bleu	10,59
20	7887-00.900.04	Filterschaum, schwarz	Filter sponge, black	Filtre en mousse, noir	28,11
21-25	7602-00.901.00	Pumpe, kpl. EU	Pump, cpl. EU	Pompe, cpl. EU	72,83
22-24	7873-00.900.02	Laufeinheit 2500	Movement unit 2500	Turbine 2500	43,51
		bis Baujahr 2008	until 2008	jusqu'à 2008	
22-24	7654-00.900.01	Laufeinheit 2500 E – Index A –	Movement unit 2500 E – Index A –	Turbine 2500 E – Index A –	43,07
25	7654-00.900.02	Pumpendeckel 2500 E	Pump cap 2500 E	Couvercle de pompe 2500 E	7,90
		Nur die aufgeführten Teile sind lieferbar!	Only the mentioned spare parts are available!	Seules les pièces indiquées sont disponibles!	

Achtung!! Die Instandsetzung von Elektrogeräten darf nur von einer Elektrofachkraft unter Berücksichtigung der gesetzlichen Vorschriften durchgeführt werden.
Attention!! The repair of electrical products must only be carried out by a qualified electrician in accordance with legal regulations.
Attention!! La réparation des produits électriques ne doit être effectuée que par un électricien qualifié conformément aux dispositions légales.

GARDENA Druckfilter PF 10000 S Art.-Nr. 7872
Druckfilter PF 15000 S Art.-Nr. 7873

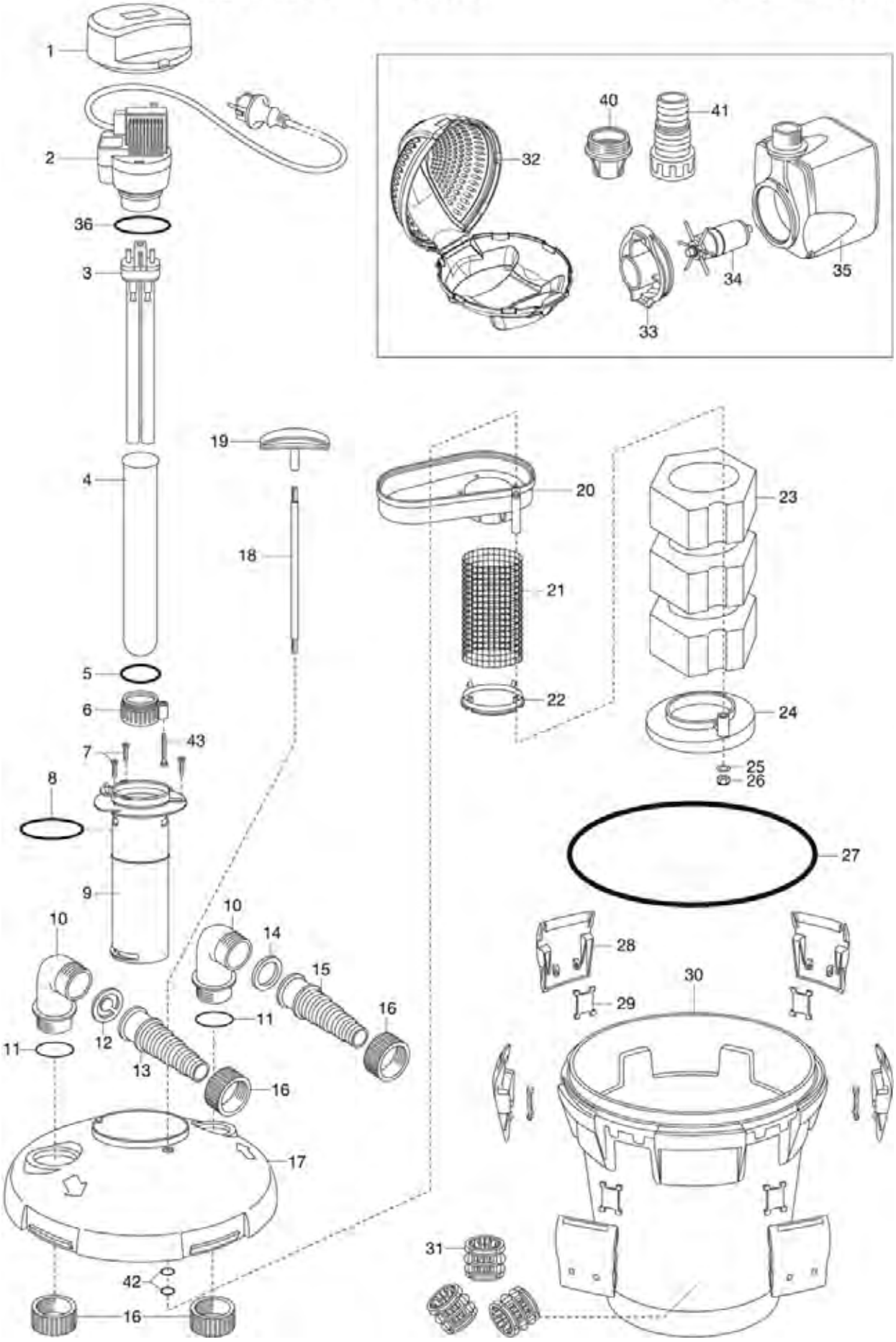

Bild Nr. Picture No.	Ersatzteil-Nr. Spare Part No.	Bezeichnung	Description	Désignation	unverb. Preisempf. EUR / inkl. MwSt.
Art. 7872		**Druckfilter PF 10000S**	**Pressure Filter PF 10000S**	**Filtre de Pression PF 10000S**	
		bis Baujahr 2012	until 2012	jusqu'à 2012	
1	7872-00.900.12	Abdeckkappe	Cap	Chapeau	12,25
2	7926-00.900.01	Steuergerät 7/9/11 Watt EU	Control unit 7/9/11 W EU	Elément de commande 7/9/11 W EU	56,85
4	7905-00.900.04	Glasrohr	Glass tube	Tube en verre	44,20
5	7905-00.900.03	O-Ring 32x4	O-ring 32x4	Joint torique 32x4	4,53
6	7903-00.900.06	Klemmhülse	Collet	Bague	5,51
8	7872-00.900.01	O-Ring 65x5	O-ring 65x5	Joint torique 65x5	4,31
9	7872-00.900.02	UVC-Gehäuse	UVC-Case	UVC-Boîtier	23,51
10	7901-00.900.03	Spülauslass 1 1/2"	Outlet 1 1/2"	Echappement 1 1/2"	8,78
11	7872-00.900.03	O-Ring 46x2	O-ring 46x2	Joint torique 46x2	2,36
14	7940-00.900.01	Flachdichtung 1 1/2", weiß	Washer 1 1/2", white	Joint plat 1 1/2", blanc	3,74
17	7872-00.900.04	Filterdeckel	Filter cover	Couvercle de filtre	41,91
23	7872-00.900.05	Filterschwamm, blau	Filter sponge, blue	Filtre en mousse, bleu	11,79
27	7872-00.900.08	O-Ring 304x7	O-ring 304x7	Joint torique 304x7	10,50
28,29	7872-00.900.09	Klammer, vollst.	Clamp, cpl.	Clip de fixation, cpl.	6,38
31	7889-00.900.05	Ersatzbioballs (32 x)	Bio balls filter elements (32 x)	Boule de filtre biologiques (32 x)	20,21
32	7872-00.900.10	Filtergehäuse	Filter case	Carter de filtre	12,85
33	7601-00.900.01	Pumpendeckel	Pump cap	Couvercle de pompe	6,75
33-35	7601-00.901.00	Pumpe, kpl. EU	Pump, cpl. EU	Pompe, cpl. EU	64,61
34	7887-00.900.05	Laufeinheit 1500	Movement unit 1500	Turbine 1500	32,30
12-16,41	7872-00.901.00	Polybeutel, kpl.	Accessory bag, cpl.	Sachet d'accessoires, cpl.	31,78
36	7863-00.900.02	O-Ring 60x2,5	O-ring 60x2,5	Joint torique 60x2,5	2,03
40	7872-00.900.13	Anschlussadapter	Connecting adapter	Adaptateur de raccordement	3,32
42	945-00.000.11	O-Ring 4,9x1,9	O-ring 4,9x1,9	Joint torique 4,9x1,9	1,05
43	1210-00.600.62	Blechschraube 3,5x16-C-H	Sheet metal screw 3,5x16-C-H	Vis à tôle 3,5x19-C-H	0,87
Art. 7873		**Druckfilter PF 15000S**	**Pressure Filter PF 15000S**	**Filtre de Pression PF 15000S**	
		bis Baujahr 2012	until 2012	jusqu'à 2012	
4	7905-00.900.04	Glasrohr	Glass tube	Tube en verre	44,20
33	7873-00.900.01	Pumpendeckel	Pump cap	Couvercle de pompe	6,75
33-35	7602-00.901.00	Pumpe, kpl. EU	Pump, cpl. EU	Pompe, cpl. EU	72,83
34	7873-00.900.02	Laufeinheit 2500	Movement unit 2500	Turbine 2500	43,51
		Alle anderen Teile siehe Art. 7872	All other spare parts see art. 7872	Pour toutes les autres pièces, voir réf. 7872	
		Nur die aufgeführten Teile sind lieferbar!	Only the mentioned spare parts are available!	Seules les pièces indiquées sont disponibles!	

Achtung!! Die Instandsetzung von Elektrogeräten darf nur von einer Elektrofachkraft unter Berücksichtigung der gesetzlichen Vorschriften durchgeführt werden.
Attention!! The repair of electrical products must only be carried out by a qualified electrician in accordance with legal regulations.
Attention!! La réparation des produits électriques ne doit être effectuée que par un électricien qualifié conformément aux dispositions légales.

GARDENA Druckfilter PF 11000 — Art.-Nr. 7902

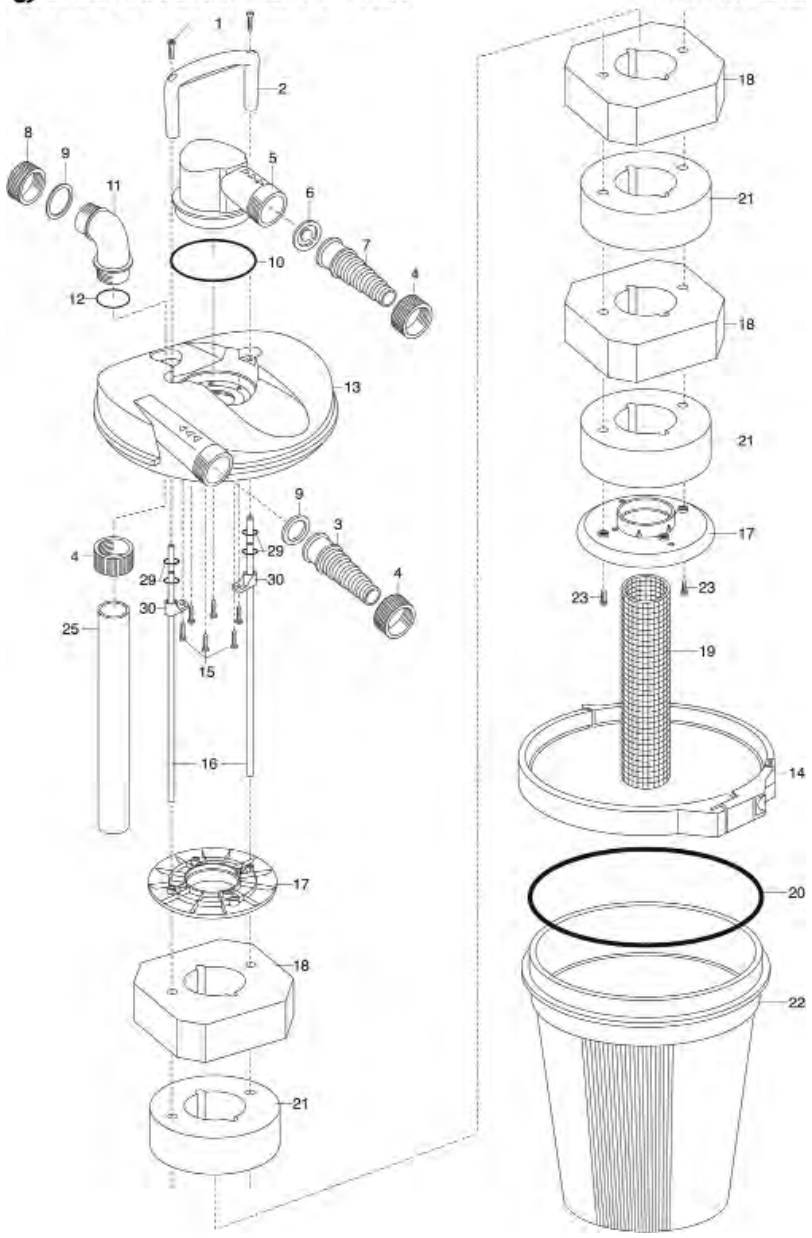

GARDENA Druckfilter PF 6000 — Art.-Nr. 7901

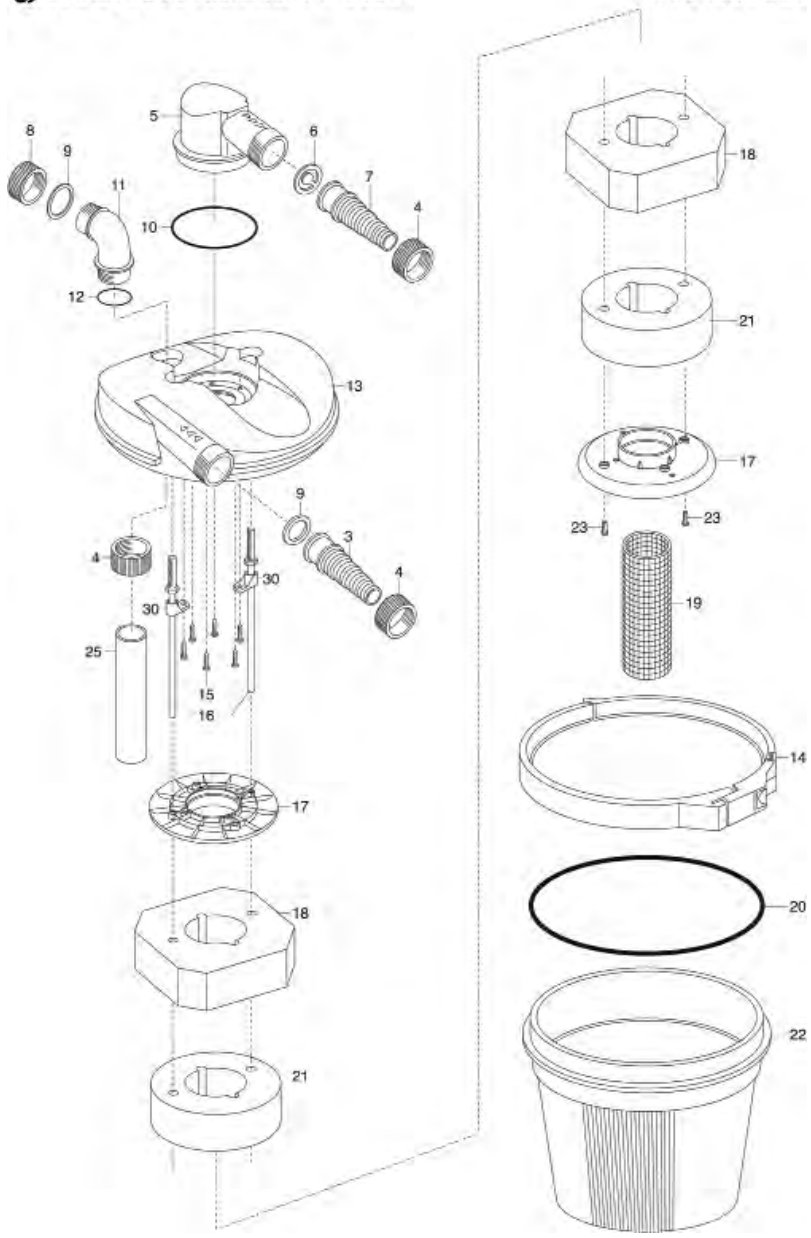

Bild Nr. Picture No.	Ersatzteil-Nr. Spare Part No.	Bezeichnung	Description	Désignation	unverb. Preisempf. EUR / inkl. MwSt.
Art. 7901		**Druckfilter PF 6000**	**Pressure Filter PF 6000**	**Filtre à Pression PF 6000**	
		bis Baujahr 2006	until 2006	jusqu'à 2006	
3,4,6,7,9	7901-00.902.00	Anschluss-Set, vollst.	Connecting kit, cpl.	Kit de raccordement, cpl.	56,37
8	7901-00.900.01	Verschlusskappe 1 1/2"	Sealing cap 1 1/2"	Chapeau de fermeture 1 1/2"	4,64
9	7940-00.900.01	Flachdichtung 1 1/2", weiß	Washer 1 1/2", white	Joint plat 1 1/2", blanc	3,74
9,10,12,20	7901-00.903.00	Dichtungs-Set, vollst.	Washer set, cpl.	Jeu de joints, cpl.	31,05
11	7901-00.900.03	Spülauslass 1 1/2"	Outlet 1 1/2"	Echappement 1 1/2"	8,78
14	7901-00.900.05	Deckel-Spannring	Cover tension ring	Bague de blocage de couvercle	48,31
Art. 7902		**Druckfilter PF 11000**	**Pressure Filter PF 11000**	**Filtre à Pression PF 11000**	
		bis Baujahr 2006	until 2006	jusqu'à 2006	
3,4,6,7,9	7901-00.902.00	Anschluss-Set, vollst.	Connecting kit, cpl.	Kit de raccordement, cpl.	56,37
8	7901-00.900.01	Verschlusskappe 1 1/2"	Sealing cap 1 1/2"	Chapeau de fermeture 1 1/2"	4,64
9	7940-00.900.01	Flachdichtung 1 1/2", weiß	Washer 1 1/2", white	Joint plat 1 1/2", blanc	3,74
9,10,12,20,29	7901-00.903.00	Dichtungs-Set, vollst.	Washer set, cpl.	Jeu de joints, cpl.	31,05
11	7901-00.900.03	Spülauslass 1 1/2"	Outlet 1 1/2"	Echappement 1 1/2"	8,78
14	7901-00.900.05	Deckel-Spannring	Cover tension ring	Bague de blocage de couvercle	48,31
19	7902-00.900.04	Gitterrohr 11000	Lattice pipe 11000	Tube de trellis 11000	11,61
		Nur die aufgeführten Teile sind lieferbar!	Only the mentioned spare parts are available!	Seules les pièces indiquées sont disponibles!	

GARDENA Filter-Set 5000

Art.-Nr. 7919

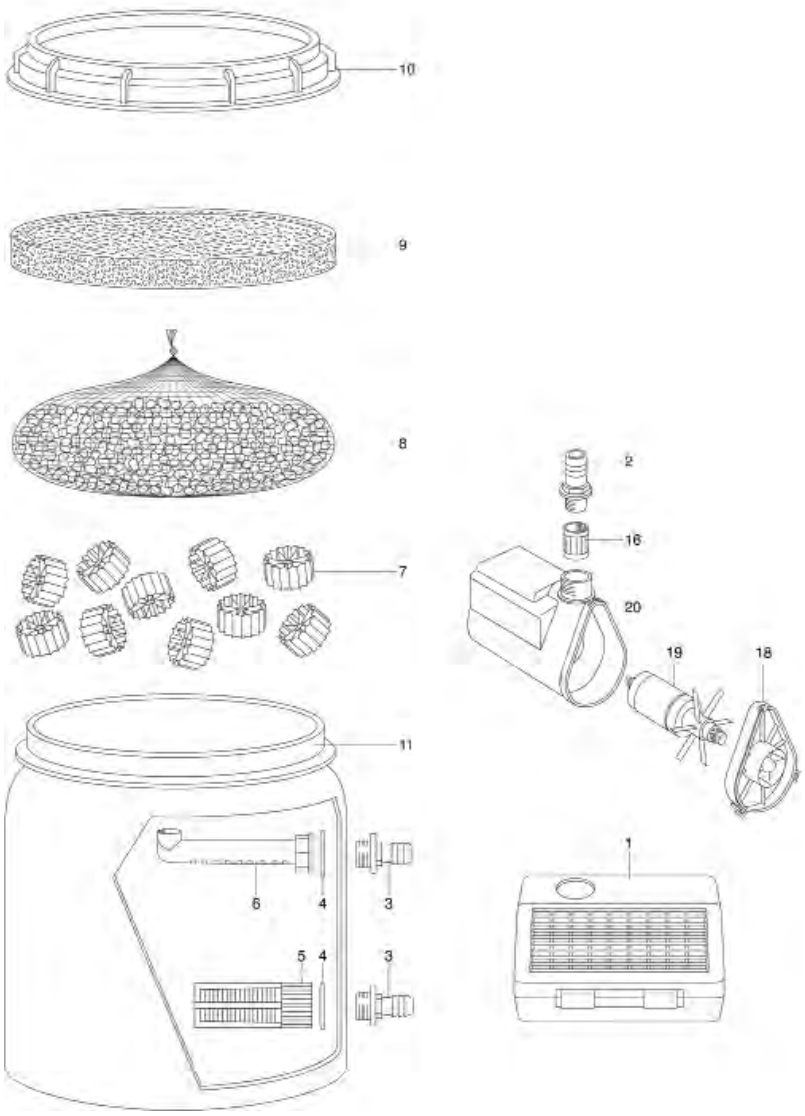

GARDENA Teichfilter
Teichfilter UVC

Art.-Nr. 7904
Art.-Nr. 7905

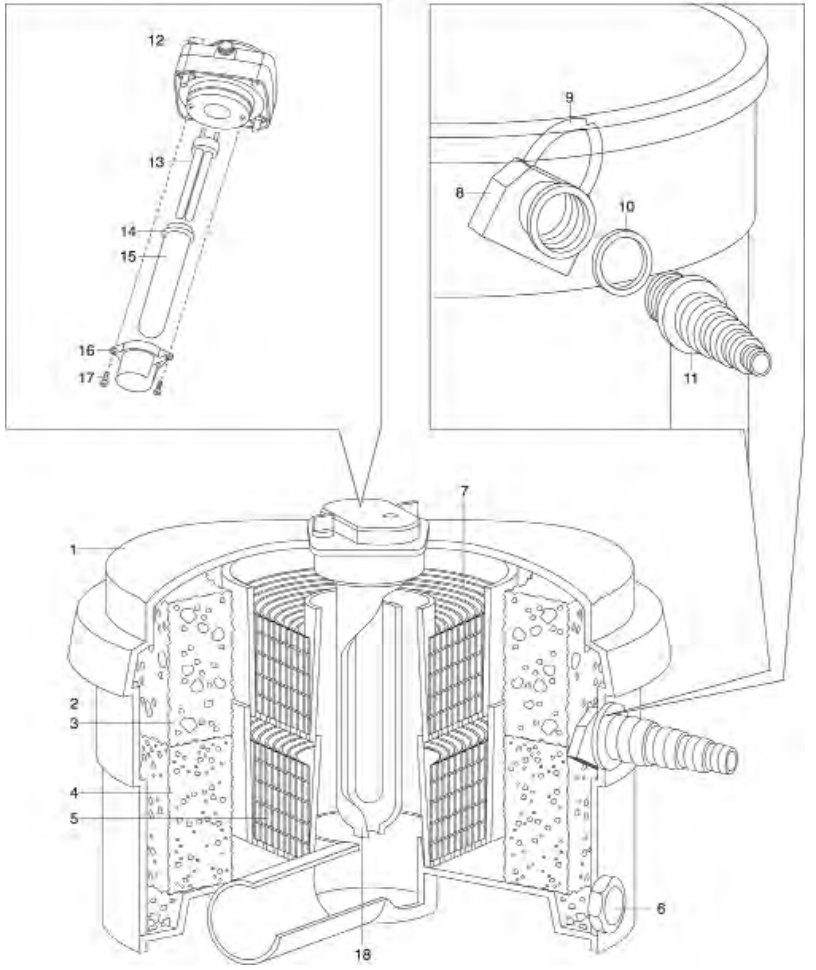

Bild Nr. Picture No.	Ersatzteil-Nr. Spare Part No.	Bezeichnung	Description	Désignation	unverb. Preisempf. EUR / inkl. MwSt.
Art. 7903		**UVC-Nachrüstsatz**	**UVC Retrofitting Kit**	**UVC à Posteriori**	
		bis Baujahr 2006	until 2006	jusqu'à 2006	
	5015-00.000.18	Blechschraube 4,8x25-C-H	Sheet metal screw 4,8x25-C-H	Vis à tôle 4,8x25-C-H	1,34
	7903-00.900.03	Flachdichtung	Washer	Joint plat	6,43
	7903-00.900.06	Klemmhülse	Collet	Bague	5,51
	7905-00.900.03	O-Ring 32x4	O-ring 32x4	Joint torique 32x4	4,53
	7905-00.900.04	Glasrohr	Glass tube	Tube en verre	44,20
Art. 7904		**Teichfilter**	**Pond Filter**	**Filtre de bassin**	
		bis Baujahr 2003	until 2003	jusqu'à 2003	
	7940-00.900.01	Flachdichtung 1 1/2", weiß	Washer 1 1/2", white	Joint plat 1 1/2", blanc	3,74
10	7904-00.900.10	Flachdichtung 1"	Washer 1"	Joint plat 1"	4,31
11	7904-00.900.11	Anschlussstück	Connector	Pièce de raccordement	11,02
Art. 7905		**Teichfilter mit UVC-Licht**	**Pond Filter with UVC Light**	**Filtre de bassin avec lampe UVC**	
		bis Baujahr 2003	until 2003	jusqu'à 2003	
13	5389-00.701.00	UVC-Lampe 9 W (Art. 5389-20)	Lamp UVC 9 W (Art. 5389-20)	Lampe UVC 9 W (Réf. 5389-20)	40,56
14	7905-00.900.03	O-Ring 32x4	O-ring 32x4	Joint torique 32x4	4,53
15	7905-00.900.04	Glasrohr	Glass tube	Tube en verre	44,20
		Alle anderen Teile wie bei Art. 7904	All other spare parts see art. 7904	Pour toutes les autres pièces, voir réf. 7904	
Art. 7919		**Filter-Set FS 5000**	**Filter-Set FS 5000**	**Kit de Filtrage FS 5000**	
		bis Baujahr 2006	until 2006	jusqu'à 2006	
4	7940-00.900.01	Flachdichtung 1 1/2", weiß	Washer 1 1/2", white	Joint plat 1 1/2", blanc	3,74
5	1414-00.000.01	Filter, grau	Filter, grey	Filtre, gris	4,06
7	7919-00.900.06	Bio-Filterelemente	Bio filter elements	Eléments de filtre biologiques	14,28
8	7919-00.900.07	Filtergranulat	Filter granulates	Granulat de filtre	33,32
9	7919-00.900.08	Filterschaummatte	Filter sponge mat	Tapis de filtre en mousse	28,10
19	7909-00.900.03	Laufeinheit 3000	Movement unit 3000	Turbine 3000	31,01
		Baujahr 2007 – 2008	Year of construction 2007 – 2008	Année de fabrication 2007 – 2008	
1	7872-00.900.10	Filtergehäuse	Filter case	Carter de filtre	12,85
18-20	7600-00.901.00	Pumpe, kpl. EU	Pump, cpl. EU	Pompe, cpl. EU	53,42
		Nur die aufgeführten Teile sind lieferbar!	Only the mentioned spare parts are available!	Seules les pièces indiquées sont disponibles!	

Achtung!! Die Instandsetzung von Elektrogeräten darf nur von einer Elektrofachkraft unter Berücksichtigung der gesetzlichen Vorschriften durchgeführt werden.
Attention!! The repair of electrical products must only be carried out by a qualified electrician in accordance with legal regulations.
Attention!! La réparation des produits électriques ne doit être effectuée que par un électricien qualifié conformément aux dispositions légales.

GARDENA UVC-Mehrkammerfilter-Set F 4000 S Art.-Nr. 7842
UVC-Mehrkammerfilter-Set F 5000 S Art.-Nr. 7843
UVC-Mehrkammerfilter-Set F 7000 S Art.-Nr. 7844

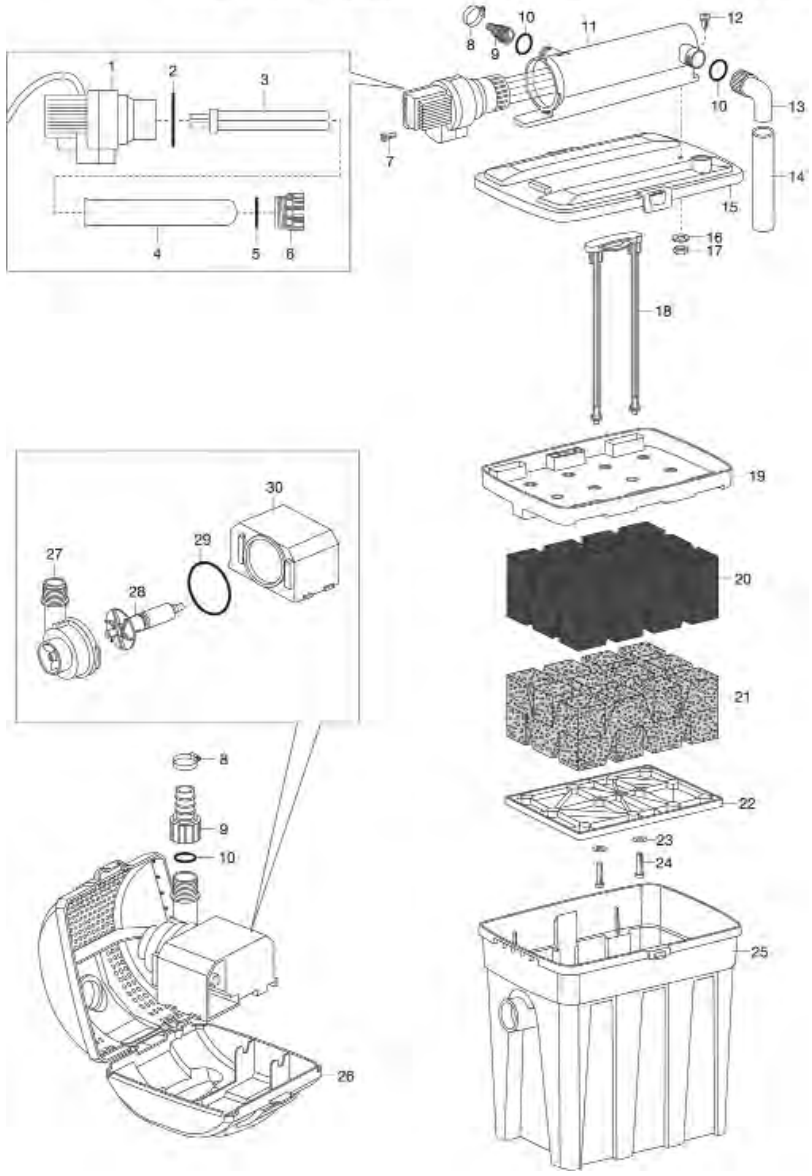

GARDENA UVC-Teichfilter-Set F 5000 S Art.-Nr. 7932
UVC-Teichfilter-Set F 8000 S Art.-Nr. 7939

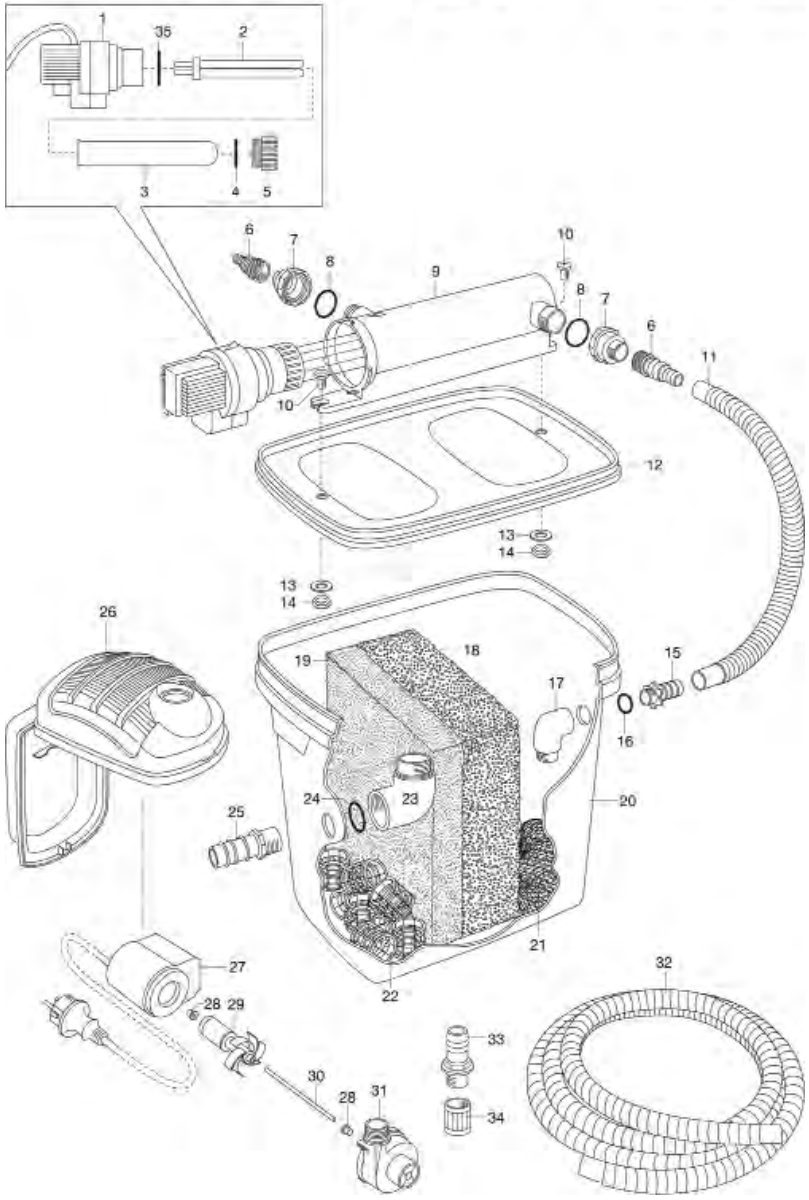

Bild Nr. / Picture No.	Ersatzteil-Nr. / Spare Part No.	Bezeichnung	Description	Désignation	unverb. Preisempf. EUR / inkl. MwSt.
Art. 7932		**UVC-Teichfilter-Set F 5000 S**	**UVC-Pond Filter-Set F 5000 S**	**Kit de filtrage F 5000 S**	
		bis Baujahr 2008	until 2008	jusqu'à 2008	
1	7926-00.900.01	Steuergerät 7/9/11 Watt EU	Control unit 7/9/11 W EU	Elément de commande 7/9/11 W EU	56,85
3	7905-00.900.04	Glasrohr	Glass tube	Tube en verre	44,20
4	7905-00.900.03	O-Ring 32x4	O-ring 32x4	Joint torique 32x4	4,53
5	7903-00.900.06	Klemmhülse	Collet	Bague	5,51
5-8	7932-00.901.00	Schlauchanschluss-Set	Hose connecting-set	Set de raccordement pour tuyau	32,12
6	7630-00.900.01	Universalanschluss 1/2" innen	Universal connector 1/2" inside	Embout universal 1/2" intérieur	3,74
13-17,23-25	7932-00.902.00	Anschluss-Set -Behälter-	Connecting kit -container-	Kit de raccordement -reservoir-	31,05
18,19,21,22	7932-00.903.00	Ersatz Filter-Set 5000 S	Filter sponge set 5000 S	Kit filtre en mousse 5000 S	66,22
24	7930-00.900.03	Flachdichtung	Washer	Joint plat	5,65
26	7872-00.900.10	Filtergehäuse	Filter case	Carter de filtre	12,85
27-31	7601-00.901.00	Pumpe, kpl. EU	Pump, cpl. EU	Pompe, cpl. EU	64,61
28-30	7887-00.900.05	Laufeinheit 1500	Movement unit 1500	Turbine 1500	32,30
35	7863-00.900.02	O-Ring 60x2,5	O-ring 60x2,5	Joint torique 60x2,5	2,03
Art. 7939		**UVC-Teichfilter-Set F 8000 S**	**UVC-Pond Filter-Set F 8000 S**	**Kit de filtrage F 8000 S**	
		bis Baujahr 2008	until 2008	jusqu'à 2008	
26	7872-00.900.10	Filtergehäuse	Filter case	Carter de filtre	12,85
27-31	7602-00.901.00	Pumpe, kpl. EU	Pump, cpl. EU	Pompe, cpl. EU	72,83
28-30	7873-00.900.02	Laufeinheit 2500 (ab Bj. 2008)	Movement unit 2500 (since 2008)	Turbine 2500 (a partir de 2008)	43,51
31	7654-00.900.02	Pumpendeckel	Pump cap	Couvercle de pompe	7,90
		Alle anderen Teile wie bei Art. 7932	All other spare parts see art. 7932	Pour toutes les autres pièces, voir réf. 7932	

Art. 7842		**UVC-Mehrkammerfilter-Set F4000S**	**UV Multi-Chamber Filter Set F4000S**	**Kit de filtration UVC multi-compartiments F4000S**	
Art. 7843-48		**UVC-Mehrkammerfilter-Set F5000S**	**UV Multi-Chamber Filter Set F5000S**	**Kit de filtration UVC multi-compartiments F5000S**	
		bis Baujahr 2012	until 2012	jusqu'à 2012	
1	7842-00.900.01	Steuergerät 7/9/11 Watt EU	Control unit 7/9/11 W EU	Elément de commande 7/9/11 W EU	59,62
2	7842-00.900.02	O-Ring 61,5x5,3	O-ring 61,5x5,3	Joint torique 61,5x5,3	1,05
4	7842-00.900.03	Glasrohr	Glass tube	Tube en verre	41,83
5	7842-00.900.04	O-Ring 35,5 x 3,55	O-ring 35,5 x 3,55	Joint torique 35,5 x 3,55	1,05
7	7842-00.900.06	Schraube	Screw	Vis	1,26
8*	7192-00.600.01	Klemme 20-32 mm	Clamp 20-32 mm	Borne 20-32 mm	2,86
9*	1511-00.000.00	Anschluss 3/4"	Connector 3/4"	Pièce de raccordement 3/4"	2,90
10*	7842-00.900.07	O-Ring 19x2,65	O-ring 19x2,65	Joint torique 19x2,65	1,05
12	7842-00.900.09	Schraube	Screw	Vis	1,49
13*	7842-00.900.10	Bogenstück	Bow-shaped connection	Pièce en arc de connexion	1,75
14	7842-00.755.00	Einlaufschlauch	Inlet hose	Tuyau entrée	5,60
15	7842-00.900.11	Filterdeckel	Filter cover	Couvercle de filtre	14,64
16,23	7842-00.900.12	U-Scheibe	U-Disc	Disque en U	1,38
17	7842-00.900.13	Mutter	Nut	Écrou	0,83
18	7842-00.900.14	Griff	Handle	Poignee	6,75
20	7842-00.900.15	Filterschwamm fein	Foaming filter fine	Filtre en Mousse fine	29,08
21	7842-00.900.16	Filterschwamm grob	Foaming filter wide	Filtre en Mousse grosse	31,33
24	7842-00.900.17	Schraube	Screw	Vis	1,37
26	7842-00.900.18	Pumpengehäuse	Pump case	Carter de pompe	20,36
27	7842-00.900.19	Pumpendeckel	Pump cap	Couvercle de pompe	11,04
26-30	7842-00.901.00	Pumpe, kpl. EU	Pump, cpl. EU	Pompe, cpl. EU	67,35
28	7842-00.900.20	Laufeinheit	Movement unit	Turbine	42,21
29	7842-00.900.21	O-Ring 56x2,65	O-ring 56x2,65	Joint torique 56x2,65	1,05
*	7842-00.900.22	Polybeutel, kpl.	Accessory bag, cpl.	Sachet d'accessories, cpl.	36,65
Art. 7844		**UVC-Mehrkammerfilter-Set F7000S**	**UV Multi-Chamber Filter Set F7000S**	**Kit de filtration UVC multi-compartiments F7000S**	
		bis Baujahr 2012	until 2012	jusqu'à 2012	
4	7844-00.900.01	Glasrohr	Glass tube	Tube en verre	29,45
26-30	7844-00.901.00	Pumpe, kpl. EU	Pump, cpl. EU	Pompe, cpl. EU	72,83
28	7844-00.900.04	Laufeinheit	Movement unit	Turbine	21,97
18	Nicht mehr lieferbar!	Griff	Handle	Poignee	
		Alle anderen Teile wie bei Art. 7842	All other spare parts see art. 7842	Pour toutes les autres pièces, voir réf. 7842	
		Nur die aufgeführten Teile sind lieferbar!	Only the mentioned spare parts are available!	Seules les pièces indiquées sont disponibles!	

Achtung!! Die Instandsetzung von Elektrogeräten darf nur von einer Elektrofachkraft unter Berücksichtigung der gesetzlichen Vorschriften durchgeführt werden.
Attention!! The repair of electrical products must only be carried out by a qualified electrician in accordance with legal regulations.
Attention!! La réparation des produits électriques ne doit être effectuée que par un électricien qualifié conformément aux dispositions légales.

GARDENA UVC-Mehrkammerfilter-Set CF 5000 S Art.-Nr. 7889
UVC-Mehrkammerfilter-Set CF 8000 S Art.-Nr. 7890

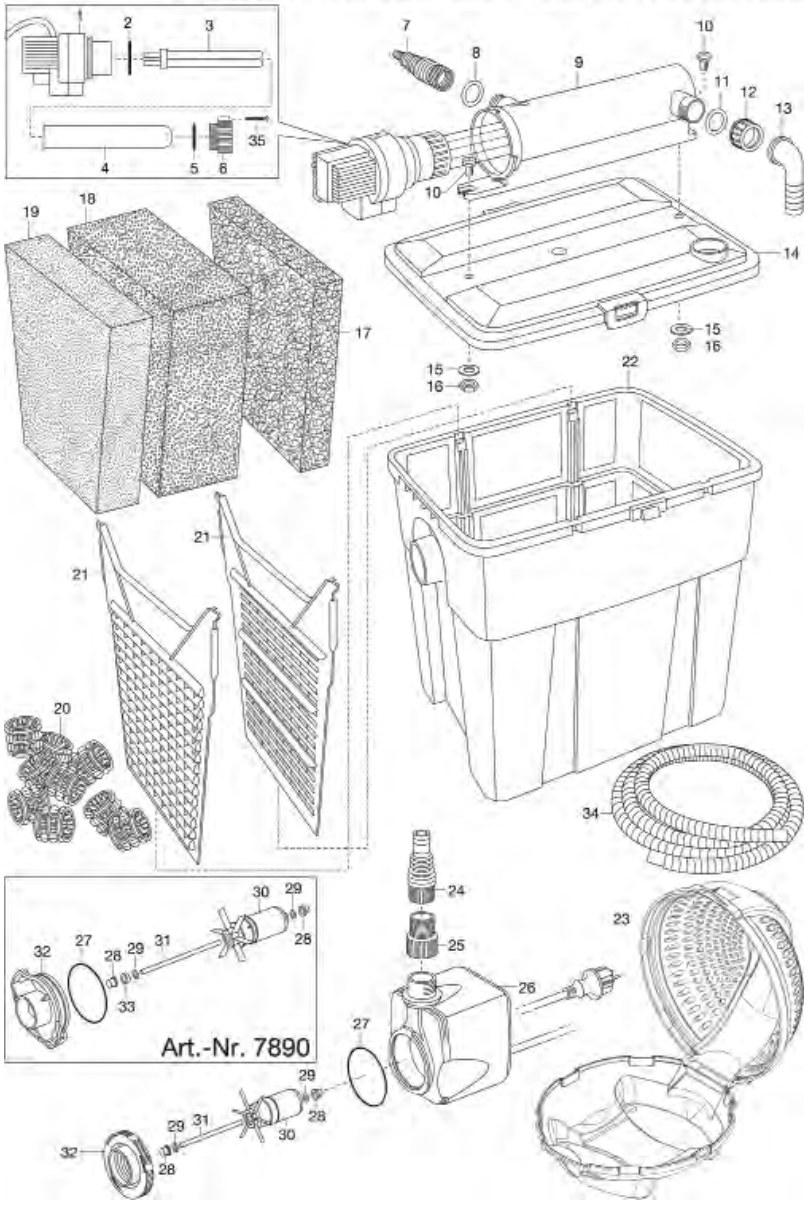

GARDENA UVC Unterwasserfilter mit Wasserspielpumpen-Set FFP 5000 UVC Art.-Nr. 7883

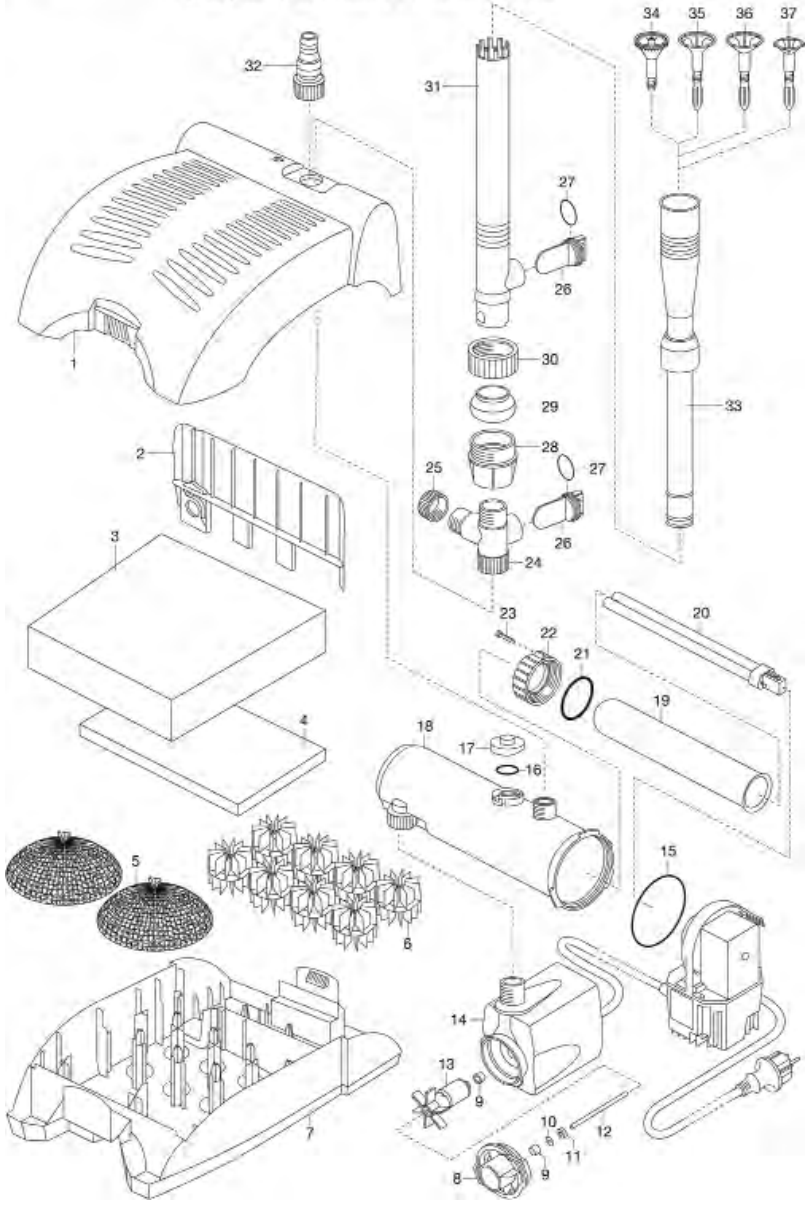

Bild Nr. Picture No.	Ersatzteil-Nr. Spare Part No.	Bezeichnung	Description	Désignation	unverb. Preisempf. EUR / inkl. MwSt.
Art. 7883		**UVC Unterwasserfilter FFP 5000**	**UV Underwater Filter FFP 5000**	**Filtre UVC immergé FFP 5000**	
		bis Baujahr 2012	until 2012	jusqu'à 2012	
2	7883-00.900.01	Trennwand	Separating plate	Cloison de séparation	3,75
3	7883-00.900.02	Filterschwamm groß	Filter sponge large	Filtre en mousse grand	26,16
4	7883-00.900.03	Filterschwamm klein	Filter sponge small	Filtre en mousse petit	9,39
5	7887-00.900.02	Bio-Granulat	Bio filter granulates	Granulat de filtre biologiques	14,28
6	7887-00.900.01	Bio-Filterelemente	Bio filter elements	Eléments de filtre biologiques	11,70
8	7873-00.900.01	Pumpendeckel	Pump cap	Couvercle de pompe	6,75
9-13	7873-00.900.02	Laufeinheit 2500	Movement unit 2500	Turbine 2500	43,51
15	7883-00.900.04	O-Ring NBR 61,6x2,62	O-ring NBR 61,6x2,62	Joint torique NBR 61,6x2,62	2,14
16-18	7883-00.900.05	UVC-Gehäuse, kpl.	UVC-Case, cpl.	UVC-Boîtier, cpl.	23,49
19	7883-00.900.06	Glaskolben	Glass tube	Tube en verre	38,31
21	7883-00.900.07	O-Ring Viton 32x4	O-ring Viton 32x4	Joint torique Viton 32x4	4,74
22	7883-00.900.08	Klemmhülse	Collet	Bague	5,85
23	7883-00.900.09	Schraube 3,5x22	Screw 3,5x22	Vis 3,5x22	0,87
24-37	7600-00.902.00	Zubehörbeutel	Accessory bag	Sachet d'accessories	44,80
32	7630-00.900.01	Universalanschluss 1/2" innen	Universal connector 1/2" inside	Embout universal 1/2" intérieur	3,74
Art. 7889		**UVC-Mehrkammerfilter-Set CF 5000 S**	**UV Multi-Chamber Filter Set CF 5000 S**	**Kit de filtration UVC multi-compartiments CF 5000 S**	
		bis Baujahr 2012	until 2012	jusqu'à 2012	
1-6,9	7889-00.900.01	Steuergerät 7 Watt EU	Control unit 7 W EU	Elément de commande 7 W EU	56,85
2	7863-00.900.02	O-Ring 60x2,5	O-ring 60x2,5	Joint torique 60x2,5	2,03
4	7905-00.900.04	Glasrohr	Glass tube	Tube en verre	44,20
5	7905-00.900.03	O-Ring 32x4	O-ring 32x4	Joint torique 32x4	4,53
6	7903-00.900.06	Klemmhülse	Collet	Bague	5,51
7	7862-00.900.05	Stufennippel 1" – 3/4"	Universal connector 1" – 3/4"	Embout universel 1" – 3/4"	3,74
8	7889-00.900.02	O-Ring 25,5x3	O-ring 25,5x3	Joint torique 25,5x3	3,12
11-13	7889-00.900.03	Einlauf-Set	Run-in set	Set d'entrée	8,41
17-19	7889-00.900.04	Ersatzfilter-Set	Filter sponge set	Kit filtre en mousse	41,94
20	7889-00.900.05	Ersatzbioballs (32 x)	Bio balls filter elements (32 x)	Boule de filtre biologiques (32 x)	20,21
23	7872-00.900.10	Filtergehäuse	Filter case	Carter de filtre	12,85
24	7630-00.900.01	Universalanschluss 1/2" innen	Universal connector 1/2" inside	Embout universal 1/2" intérieur	3,74
25	7601-00.900.02	Adapter	Adapter	Adaptateur	4,47
26-32	7601-00.901.00	Pumpe, kpl. EU	Pump, cpl. EU	Pompe, cpl. EU	64,61
28-31	7887-00.900.05	Laufeinheit 1500	Movement unit 1500	Turbine 1500	32,30
32	7601-00.900.01	Pumpendeckel	Pump cap	Couvercle de pompe	6,75
35	1210-00.600.62	Blechschraube 3,5x16-C-H	Sheet metal screw 3,5x16-C-H	Vis à tôle 3,5x19-C-H	0,87
Art. 7890		**UVC-Mehrkammerfilter-Set CF 8000 S**	**UV Multi-Chamber Filter Set CF 8000 S**	**Kit de filtration UVC multi-compartiments CF 8000 S**	
		bis Baujahr 2012	until 2012	jusqu'à 2012	
17-19	7890-00.900.01	Ersatzfilter-Set	Filter sponge set	Kit filtre en mousse	46,77
26-33	7602-00.901.00	Pumpe, kpl. EU	Pump, cpl. EU	Pompe, cpl. EU	72,83
28-31,33	7873-00.900.02	Laufeinheit 2500	Movement unit 2500	Turbine 2500	43,51
27,32	7873-00.900.01	Pumpendeckel	Pump cap	Couvercle de pompe	6,75
		Alle anderen Teile wie bei Art. 7889	All other spare parts see art. 7889	Pour toutes les autres pièces, voir réf. 7889	
		Nur die aufgeführten Teile sind lieferbar!	Only the mentioned spare parts are available!	Seules les pièces indiquées sont disponibles!	

Achtung!! Die Instandsetzung von Elektrogeräten darf nur von einer Elektrofachkraft unter Berücksichtigung der gesetzlichen Vorschriften durchgeführt werden.
Attention!! The repair of electrical products must only be carried out by a qualified electrician in accordance with legal regulations.
Attention!! La réparation des produits électriques ne doit être effectuée que par un électricien qualifié conformément aux dispositions légales.

GARDENA UVC-Filter-Set FS 5000 — Art.-Nr. 7930

GARDENA UVC-Teichfilter F 3000 — Art.-Nr. 7926
UVC-Teichfilter F 6000 — Art.-Nr. 7927
UVC-Teichfilter F 9000 — Art.-Nr. 7928
UVC-Teichfilter F 12000 — Art.-Nr. 7929
UVC-Teichfilter F 12000 — Art.-Nr. 7900
UVC-Teichfilter F 16000 — Art.-Nr. 7912

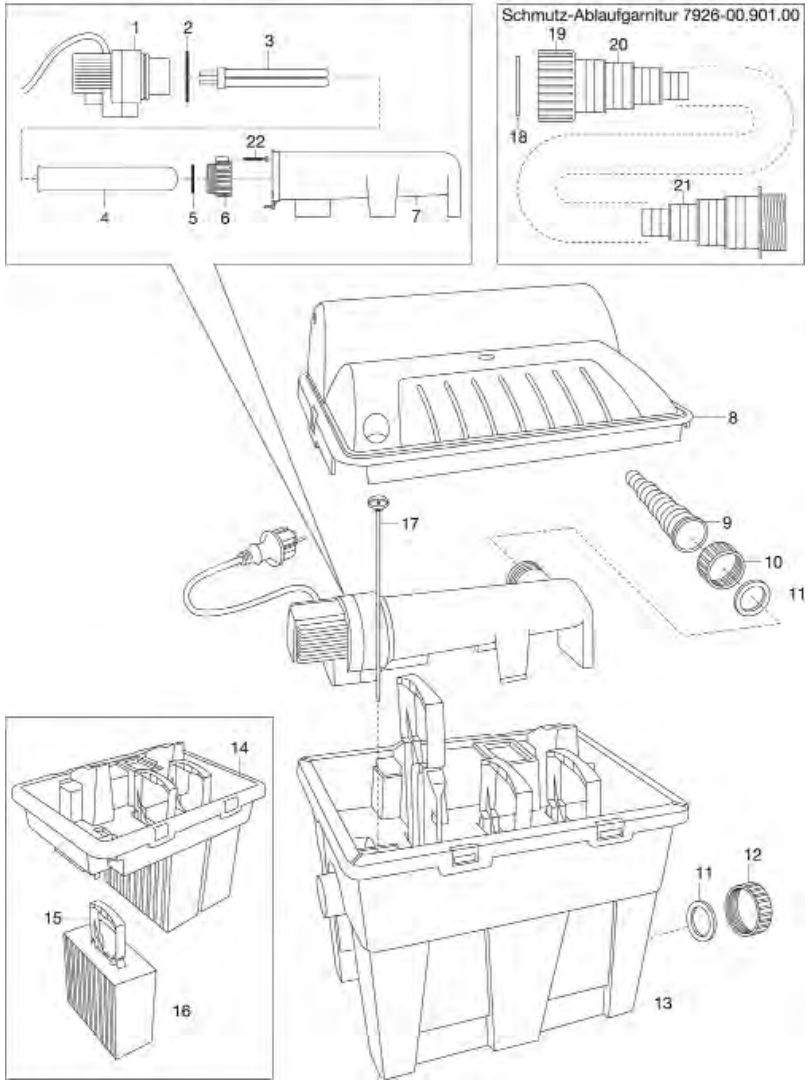

Bild Nr. Picture No.	Ersatzteil-Nr. Spare Part No.	Bezeichnung	Description	Désignation	unverb. Preisempf. EUR / inkl. MwSt.
Art. 7900		**UVC-Teichfilter F 12000**	**UV Pond Filter F 12000**	**Filtre de bassin UVC F 12000**	
Art. 7912		**UVC-Teichfilter F 16000**	**UV Pond Filter F 16000**	**Filtre de bassin UVC F 16000**	
		bis Baujahr 2012	until 2012	jusqu'à 2012	
1	7926-00.900.01	Steuergerät 7/9/11 Watt EU	Control unit 7/9/11 W EU	Elément de commande 7/9/11 W EU	56,85
2	7863-00.900.02	O-Ring 60x2,5	O-ring 60x2,5	Joint torique 60x2,5	2,03
4	7905-00.900.04	Glasrohr	Glass tube	Tube en verre	44,20
5	7905-00.900.03	O-Ring 32x4	O-ring 32x4	Joint torique 32x4	4,53
6	7903-00.900.06	Klemmhülse	Collet	Bague	5,51
7	7926-00.900.04	UVC-Gehäuse	UVC-Case	UVC-Boîtier	29,90
9-11	7926-00.902.00	Polybeutel, kpl.	Accessory bag, cpl.	Sachet d'accessories, cpl.	25,70
9,20	7937-00.900.03	Universalanschluss	Universal connector	Embout universel	6,30
11,18	7940-00.900.01	Flachdichtung 1 1/2", weiß	Washer 1 1/2", white	Joint plat 1 1/2", blanc	3,74
12	7901-00.900.01	Verschlusskappe 1 1/2"	Sealing cap 1 1/2"	Chapeau de fermeture 1 1/2"	4,64
15	7926-00.900.06	Schaumhalter	Support	Support	12,19
16	7900-00.900.03	Filterschwamm, schwarz	Filter sponge, black	Filtre en mousse, noir	23,22
16	7900-00.900.04	Filterschwamm, blau	Filter sponge, blue	Filtre en mousse, bleu	23,22
18-21	7926-00.901.00	Schmutzablaufgarnitur	Expiration of dirt set	Kit d'évacuation de résidus	21,36
21	7904-00.900.11	Anschlussstück	Connector	Pièce de raccordement	11,02
22	1210-00.600.62	Blechschraube 3,5x16-C-H	Sheet metal screw 3,5x16-C-H	Vis à tôle 3,5x19-C-H	0,87
Art. 7926		**UVC-Teichfilter F 3000**	**UV Pond Filter F 3000**	**UV Filtre F 3000**	
		bis Baujahr 2007	until 2007	jusqu'à 2007	
1	7926-00.900.01	Steuergerät 7/9/11 Watt EU	Control unit 7/9/11 W EU	Elément de commande 7/9/11 W EU	56,85
2	7863-00.900.02	O-Ring 60x2,5	O-ring 60x2,5	Joint torique 60x2,5	2,03
4	7905-00.900.04	Glasrohr	Glass tube	Tube en verre	44,20
5	7905-00.900.03	O-Ring 32x4	O-ring 32x4	Joint torique 32x4	4,53
6	7903-00.900.06	Klemmhülse	Collet	Bague	5,51
7	7926-00.900.04	UVC-Gehäuse	UVC-Case	UVC-Boîtier	29,90
8	7926-00.900.05	Filterdeckel	Filter cover	Couvercle de filtre	36,49
9,20	7937-00.900.03	Universalanschluss	Universal connector	Embout universel	6,30
11,18	7940-00.900.01	Flachdichtung 1 1/2", weiß	Washer 1 1/2", white	Joint plat 1 1/2", blanc	3,74
12	7901-00.900.01	Verschlusskappe 1 1/2"	Sealing cap 1 1/2"	Chapeau de fermeture 1 1/2"	4,64
15	7926-00.900.06	Schaumhalter	Support	Support	12,19
16	7900-00.900.03	Filterschwamm, schwarz	Filter sponge, black	Filtre en mousse, noir	23,22
16	7900-00.900.04	Filterschwamm, blau	Filter sponge, blue	Filtre en mousse, bleu	23,22
9-11	7926-00.902.00	Polybeutel, kpl.	Accessory bag, cpl.	Sachet d'accessories, cpl.	25,70
18-21	7926-00.901.00	Schmutzablaufgarnitur	Expiration of dirt set	Kit d'évacuation de résidus	21,36
21	7904-00.900.11	Anschlussstück	Connector	Pièce de raccordement	11,02
22	1210-00.600.62	Blechschraube 3,5x16-C-H	Sheet metal screw 3,5x16-C-H	Vis à tôle 3,5x19-C-H	0,87
Art. 7927		**UVC-Teichfilter F 6000**	**UV Pond Filter F 6000**	**UV Filtre F 6000**	
Art. 7931		**UVC-Teichfilter-Set FS 6000**	**UV Pond Filter Set FS 6000**	**Filtre de bassin UVC FS 6000 – Kit**	
		bis Baujahr 2007	until 2007	jusqu'à 2007	
3	5389-00.701.00	UVC-Lampe 9 W (Art. 5389-20)	Lamp UVC 9 W (Art. 5389-20)	Lampe UVC 9 W (Réf. 5389-20)	40,56
Art. 7928		**UVC-Teichfilter F 9000**	**UV Pond Filter F 9000**	**UV Filtre F 9000**	
		bis Baujahr 2007	until 2007	jusqu'à 2007	
3	5389-00.701.00	UVC-Lampe 9 W (Art. 5389-20)	Lamp UVC 9 W (Art. 5389-20)	Lampe UVC 9 W (Réf. 5389-20)	40,56
8	7926-00.900.05	Filterdeckel	Filter cover	Couvercle de filtre	36,49
Art. 7929		**UVC-Teichfilter F 12000**	**UV Pond Filter F 12000**	**UV Filtre F 12000**	
		bis Baujahr 2007	until 2007	jusqu'à 2007	
8	7926-00.900.05	Filterdeckel	Filter cover	Couvercle de filtre	36,49
		Alle anderen Teile wie bei Art. 7926	All other spare parts art. 7926	Pour toutes les autres pièces, voir réf. 7926	
Art. 7930		**UVC-Filter-Set FS 5000**	**Promo filter FS 5000 with UVC**	**Kit de filtrage FS 5000**	
		bis Baujahr 2006	until 2006	jusqu'à 2006	
3	7930-00.900.03	Flachdichtung	Washer	Joint plat	5,65
8	1414-00.000.01	Filter, grau	Filter, grey	Filtre, gris	4,06
9	7919-00.900.06	Bio-Filterelemente	Bio-filter elements	Eléments de filtre biologiques	14,28
10	7919-00.900.07	Filtergranulat	Filter granulates	Granulat de filtre	33,32
11	7930-00.900.06	Filterschaum	Filter sponge	Filtre en mousse	22,24
20	7930-00.900.12	Netzteil UVC EU	Mains lead UVC EU	Cordon d'alimentation UVC EU	146,24
21	7903-00.900.06	Klemmhülse	Collet	Bague	5,51
23	7905-00.900.03	O-Ring 32x4	O-ring 32x4	Joint torique 32x4	4,53
31	7909-00.900.03	Laufeinheit 3000	Movement unit 3000	Turbine 3000	31,01
32	5389-00.701.00	UVC-Lampe 9 W (Art. 5389-20)	Lamp UVC 9 W (Art. 5389-20)	Lampe UVC 9 W (Réf. 5389-20)	40,56
		Baujahr 2007 – 2008	Year of construction 2007 – 2008	Année de fabrication 2007 – 2008	
27	7872-00.900.10	Filtergehäuse	Filter case	Carter de filtre	12,85
29-31	7600-00.901.00	Pumpe, kpl. EU	Pump, cpl. EU	Pompe, cpl. EU	53,42
Art. 7937		**UVC-Teichklärer 9 W**	**Pond purifier w.UVC 9 W**	**Purificateurs de bassin UVC 9 W**	
		bis Baujahr 2008	until 2008	jusqu'à 2008	
Art. 7938		**UVC-Teichklärer 11 W**	**Pond purifier w.UVC 11 W**	**Purificateurs de bassin UVC 11 W**	
		bis Baujahr 2008	until 2008	jusqu'à 2008	
	5389-00.701.00	UVC-Lampe 9 W (Art. 5389-20)	Lamp UVC 9 W (Art. 5389-20)	Lampe UVC 9 W (Réf. 5389-20)	40,56
	7901-00.900.01	Verschlusskappe 1 1/2"	Sealing cap 1 1/2"	Chapeau de fermeture 1 1/2"	4,64
	7905-00.900.03	O-Ring 32x4	O-ring 32x4	Joint torique 32x4	4,53
	7905-00.900.04	Glasrohr	Glass tube	Tube en verre	44,20
	7937-00.900.03	Universalanschluss	Universal connector	Embout universal	6,30
	7937-00.900.06	O-Ring 77,5x2,62	O-ring 77,5x2,62	Joint torique 77,5x2,62	5,18
	7940-00.900.01	Flachdichtung 1 1/2", weiß	Washer 1 1/2", white	Joint plat 1 1/2", blanc	3,74
		Nur die aufgeführten Teile sind lieferbar!	Only the mentioned spare parts are available!	Seules les pièces indiquées sont disponibles!	

Achtung!! Die Instandsetzung von Elektrogeräten darf nur von einer Elektrofachkraft unter Berücksichtigung der gesetzlichen Vorschriften durchgeführt werden.
Attention!! The repair of electrical products must only be carried out by a qualified electrician in accordance with legal regulations.
Attention!! La réparation des produits électriques ne doit être effectuée que par un électricien qualifié conformément aux dispositions légales.

GARDENA Teichschlammsauger SR 1600 Art.-Nr. 7946

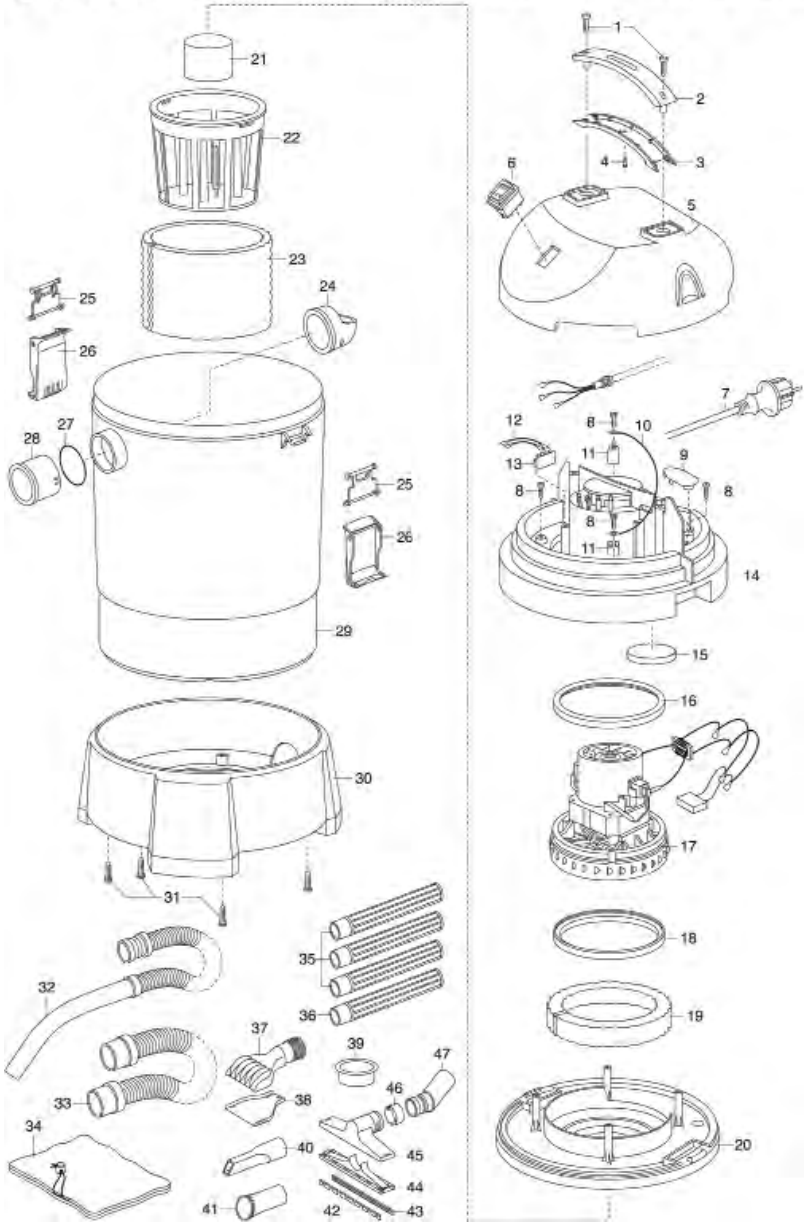

GARDENA Teichschlammsauger-Set / -Vorsatz Art.-Nr. 7940/41

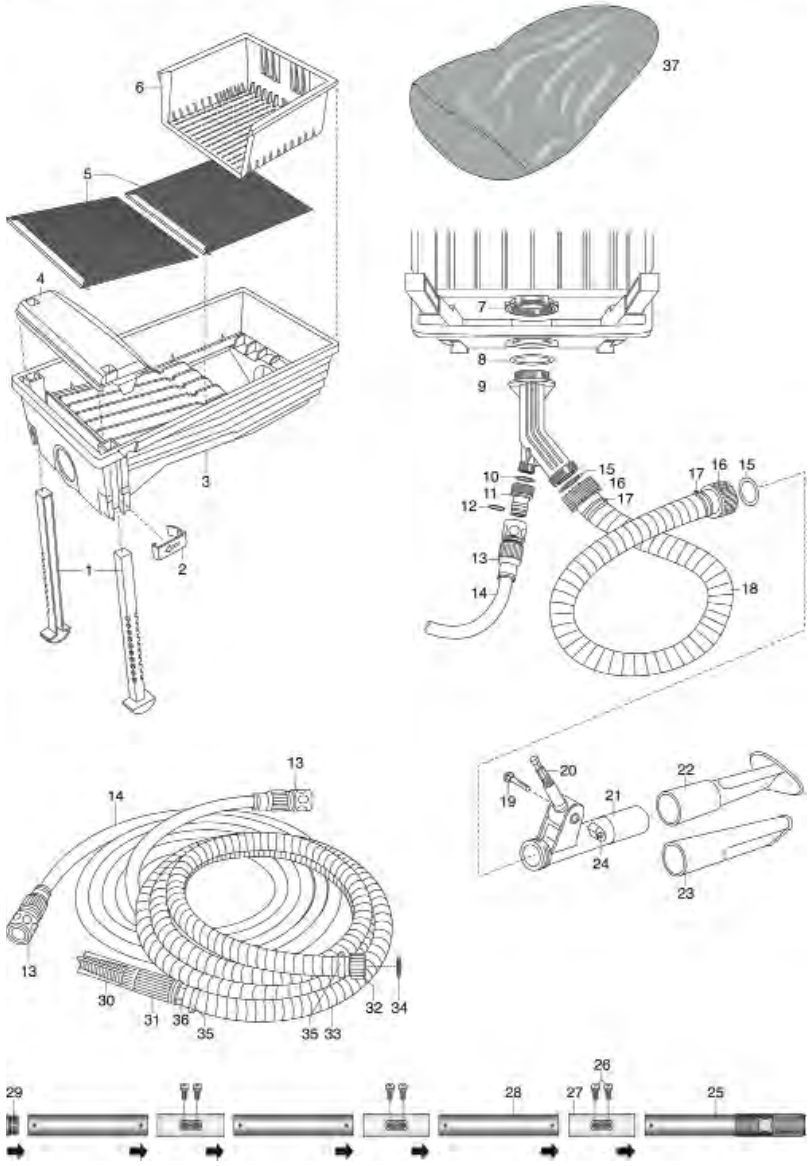

Bild Nr. Picture No.	Ersatzteil-Nr. Spare Part No.	Bezeichnung	Description	Désignation	unverb. Preisempf. EUR / inkl. MwSt.
Art. 7933		**cs-Teichsieb**	**cs-Pond Sieve**	**cs-Passoire de bassin**	
		bis Baujahr 2012	until 2012	jusqu'à 2012	
	3110-00.600.06	Flachrundschraube M8x45	Truss head screw M8x45	Boulon à tête bombée M8x45	3,86
	3110-00.620.01	Klemmmutter, kpl.	Lock nut, cpl.	Écrou de serrage, cpl.	1,84
	3110-00.630.00	Schwenknippel, beschr.	Swivel nipple	Raccord pivotant	4,12
Art. 7934		**cs-Teichschere**	**cs-Pond Secateur**	**cs-Sécateur de bassin**	
		bis Baujahr 2012	until 2012	jusqu'à 2012	
	3110-00.630.00	Schwenknippel, beschr.	Swivel nipple	Raccord pivotant	4,12
	7934-00.610.01	Ziehhülse	Pull socket	Douille de traction	13,42
Art. 7940		**Teichschlammsauger-Set**	**Pond Silt Remover-Set**	**Aspirateur de bassin-Kit complete**	
		bis Baujahr 2009	until 2009	jusqu'à 2009	
Art. 7941		**Teichschlammsauger-Vorsatz**	**Pond Silt Remover Adapter**	**Aspirateur de bassin**	
		bis Baujahr 2008	until 2008	jusqu'à 2008	
5	7940-00.610.00	Siebeinsatz, kpl. (1 Stück)	Filter insert (1 piece)	Insert Filtre, cpl. (1 morceau)	37,22
9	7940-00.600.38	Düsengehäuse	Nozzle case	Carter de buse	12,96
10	1121-00.600.01	Flachdichtung 25,6/15,6x3 (3/4")	Washer 25,6/15,6x3 (3/4")	Joint plat 25,6/15,6x3 (3/4")	1,87
11	2801-00.700.00	Profi-System-Hahnstück 1/2"	Profi maxi-flow tap connector 1/2"	Nez de robinet grand débit 1/2"	3,75
12	1131-00.000.01	O-Ring 16,9x2,7	O-ring 16,9x2,7	Joint torique 16,9x2,7	0,60
13	2817-00.600.00	Schlauchstück Profi	Hose connector profi	Raccord rapide profi	9,09
15	7940-00.900.01	Flachdichtung 1 1/2", weiß	Washer 1 1/2", white	Joint plat 1 1/2", blanc	3,74
15-18	7940-00.620.00	Saugschlauch 1 1/2", vollst.	Suction hose 1 1/2", cpl.	Tuyau d'aspiraton 1 1/2" cpl.	81,99
19	3110-00.600.06	Flachrundschraube M8x45	Truss head screw M8x45	Boulon à tête bombée M8x45	3,86
20	3110-00.630.00	Schwenknippel, beschr.	Swivel nipple	Raccord pivotant	4,12
21	7940-00.640.01	Stieladapterrohr	Handle adapter tube	Tube d'adapteur manche	11,23
22	7940-00.600.33	Dreieckdüse	Triangular nozzle	Buse Triangulaire	17,24
23	7940-00.600.28	Flachdüse	Flat nozzle	Buse plain	16,54
24	3110-00.620.01	Klemmmutter, kpl.	Lock nut, cpl.	Écrou de serrage, cpl.	1,84
26	2546-00.600.28	Blechschraube 4,2x19-C-H	Sheet metal screw 4,2x19-C-H	Vis à tôle 4,2x19-C-H	0,87
27	7940-00.630.01	Adapterhülse	Adapter bush	Allonge adaptateur	8,09
28	7940-00.711.00	Alu-Rohr, gelocht	Aluminium tube	Tube aluminium	8,35
30	1414-00.000.01	Filter, grau	Filter, grey	Filtre, gris	4,06
31	1407-00.000.00	Rückflussverhinderer	Non-return valve	Clapet anti-retour	7,96
32	1724-00.600.11	Schlauchhülse	Hose sleeve	Raccord	3,68
35	7192-00.600.01	Klemme 20-32 mm	Clamp 20-32 mm	Borne 20-32 mm	2,86
36	1727-00.600.02	Anschlusshülse 1"	Conductor barrel 1"	Douille de raccord 1"	4,19
37	7940-00.600.50	Filtersack	Filter bag	Sac filtrant	21,78
		Im Art. 7940 ist die Gartenpumpe 3000/4, Art. 1426, enthalten.	Art. 7940 contains the garden pump 3000/4, art. 1426	Réf. 7940 inclut la pompe d'arrosage 3000/4, réf. 1426.	
Art. 7946		**Teichschlammsauger SR 1600**	**Pond Silt Remover SR 1600**	**Aspirateur de bassin SR 1600**	
		bis Baujahr 2012	until 2012	jusqu'à 2012	
25,26	7946-00.900.18	Klammer rot, vollst.	Clamp red, cpl.	Clip de fixation rouge, cpl.	5,70
32	7946-00.900.07	Saugschlauch – ab 2006	Suction hose – since 2006	Tuyau d'aspiraton – a partir de 2006	51,09
33	7946-00.900.08	Ablaufschlauch incl. Klappe	Discharge Hose incl. clack	Tuyau d'evacuation incl. clapet	50,54
34	7946-00.900.09	Filtersack	Filter bag	Sac filtrant	19,25
35	7946-00.900.10	Rohr schwarz	Tube black	Tube noir	18,64
36	7946-00.900.11	Rohr transparent	Tube transparent	Tube transparent	18,53
37,38	7946-00.900.12	Bodendüse	Bottom nozzle	Buse de fond	18,18
39	7946-00.900.13	Verschlussstopfen	Plug	Bouchon de fermeture	5,03
40	7946-00.900.14	Fugendüse	Joints nozzle	Buse fine	9,72
41	7946-00.900.15	Algendüse	Algae nozzle	Buse pour algues	12,54
42-47	7946-00.900.16	Nasssaugdüse	Wide nozzle	Buse large	21,49
	7946-00.900.50	Papier Filtertüten-Set (5x)	Paper filter set (5x)	Jeu de papier-filtre (5x)	14,26
		Nur die aufgeführten Teile sind lieferbar!	Only the mentioned spare parts are available!	Seules les pièces indiquées sont disponibles!	

Achtung!! Die Instandsetzung von Elektrogeräten darf nur von einer Elektrofachkraft unter Berücksichtigung der gesetzlichen Vorschriften durchgeführt werden.
Attention!! The repair of electrical products must only be carried out by a qualified electrician in accordance with legal regulations.
Attention!! La réparation des produits électriques ne doit être effectuée que par un électricien qualifié conformément aux dispositions légales.

GARDENA Teichschlammsauger SR 2000 Art.-Nr. 7947

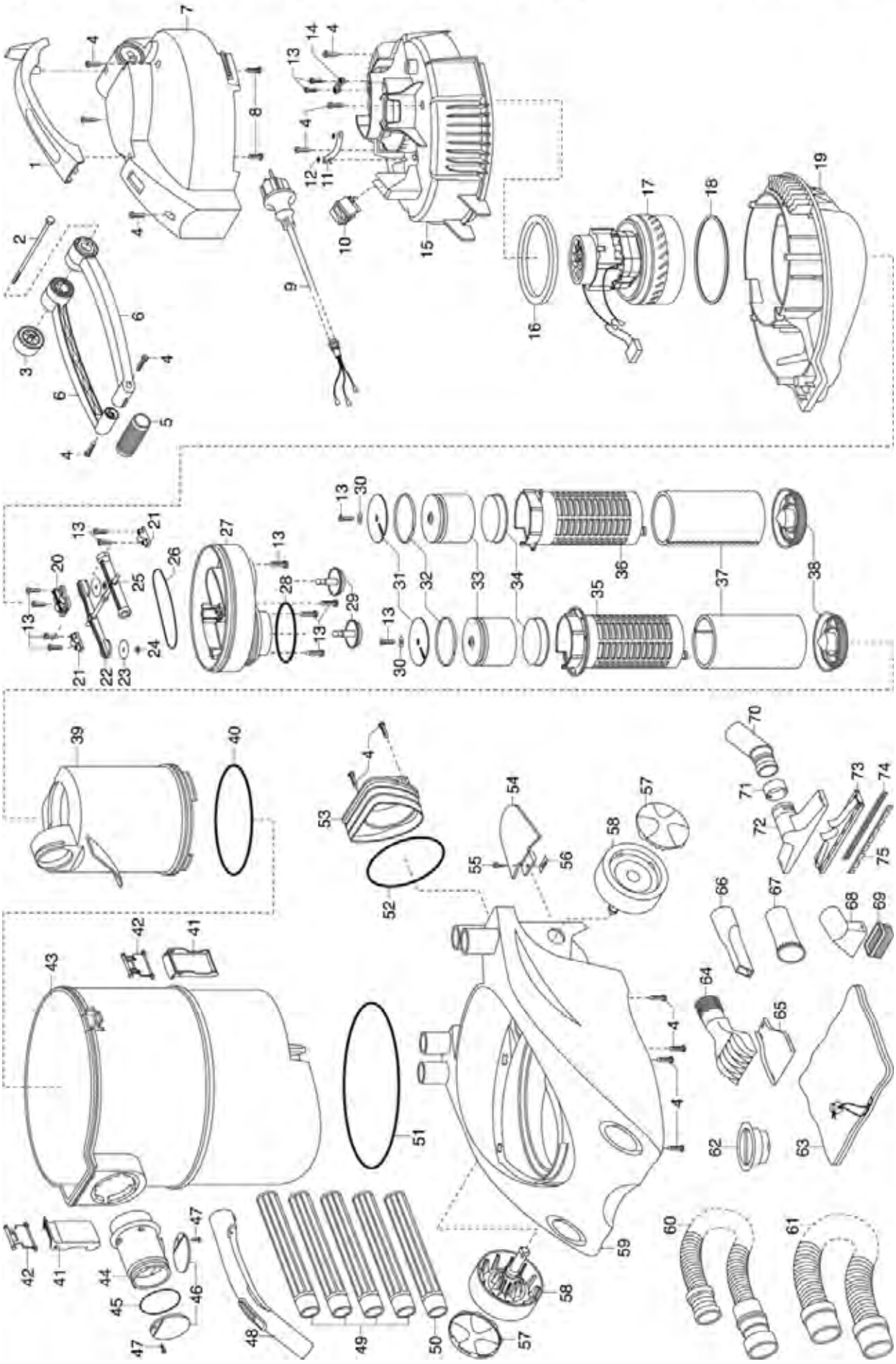

Bild Nr. Picture No.	Ersatzteil-Nr. Spare Part No.	Bezeichnung	Description	Désignation	unverb. Preisempf. EUR / inkl. MwSt.
Art. 7947		**Teichschlammsauger SR 2000**	**Pond Silt Remover SR 2000**	**Aspirateur de bassin SR 2000**	
		bis Baujahr 2012	until 2012	jusqu'à 2012	
13,30-34	7947-00.903.00	Schwimmer, kpl.	Float, cpl.	Flotteur, cpl.	73,20
37	7947-00.900.06	Filter	Filter	Filtre	7,00
41,42	7947-00.900.22	Klammer rot, vollst.	Clamp red, cpl.	Clip de fixation rouge, cpl.	5,52
49	7946-00.900.10	Rohr schwarz	Tube black	Tube noir	18,64
50	7946-00.900.11	Rohr transparent	Tube transparent	Tube transparent	18,53
57	7947-00.900.14	Raddeckel	Wheel cover	Enjoliveur de roue	5,30
58	7947-00.900.15	Rad	Wheel	Roue	6,70
61	7947-00.900.17	Ablassschlauch	Discharge Hose	Tuyau d'evacuation	57,33
62	7947-00.900.18	Kappe	Cap	Capuchon	11,82
63	7946-00.900.09	Filtersack	Filter bag	Sac filtrant	19,25
64,65	7946-00.900.12	Bodendüse	Bottom nozzle	Buse de fond	18,18
66	7946-00.900.14	Fugendüse	Joints nozzle	Buse fine	9,72
67	7946-00.900.15	Algendüse	Algae nozzle	Buse pour algues	12,54
68,69	7947-00.900.20	Fadenalgendüse	Brush attachment	Buse pour les boues tenaces	15,36
70-75	7946-00.900.16	Nasssaugdüse	Wide nozzle	Buse large	21,49
28,40,45-47, 52,54-56	7947-00.900.03	Dichtungs-Set	Washer set	Jeu de joints	36,79
Art. 7942		**Teichbelüfter AP 180**	**Pond aerator 180 l**	**Aérateur AP 180**	
		bis Baujahr 2012	until 2012	jusqu'à 2012	
	7942-00.900.01	Membrane	Diaphragm	Diaphragme	3,67
	7942-00.900.02	Ausströmerstein, rot	Outlet stone, red	Pierre de débouché, rouge	5,03
	7942-00.900.03	Rückschlagventil	Non-return valve	Clapet anti-retour	3,49
	7942-00.900.04	Schlauch 1x10 m	Hose 1x10 m	Tuyau 1x10 m	16,91
	7942-00.900.05	Luftfilter	Air filter	Filtre à air	3,78
Art. 7943		**Teichbelüfter AP 400**	**Pond aerator 400 l**	**Aérateur AP 400**	
		bis Baujahr 2012	until 2012	jusqu'à 2012	
	7943-00.900.01	Regulierhahn	Adjusting valve	Robinet de règlage	5,31
		Alle anderen Teile siehe siehe Art. 7942.	All other spare parts see art. 7942.	Pout toutes les autres pièces voir réf. 7942.	
		Nur die aufgeführten Teile sind lieferbar!	Only the mentioned spare parts are available!	Seules les pièces indiquées sont disponibles!	

Achtung!! Die Instandsetzung von Elektrogeräten darf nur von einer Elektrofachkraft unter Berücksichtigung der gesetzlichen Vorschriften durchgeführt werden.
Attention!! The repair of electrical products must only be carried out by a qualified electrician in accordance with legal regulations.
Attention!! La réparation des produits électriques ne doit être effectuée que par un électricien qualifié conformément aux dispositions légales.

GARDENA Schwimmleuchte FL 160 Art.-Nr. 7949/7960
Schwimmleuchte FL 200 Art.-Nr. 7950/7962

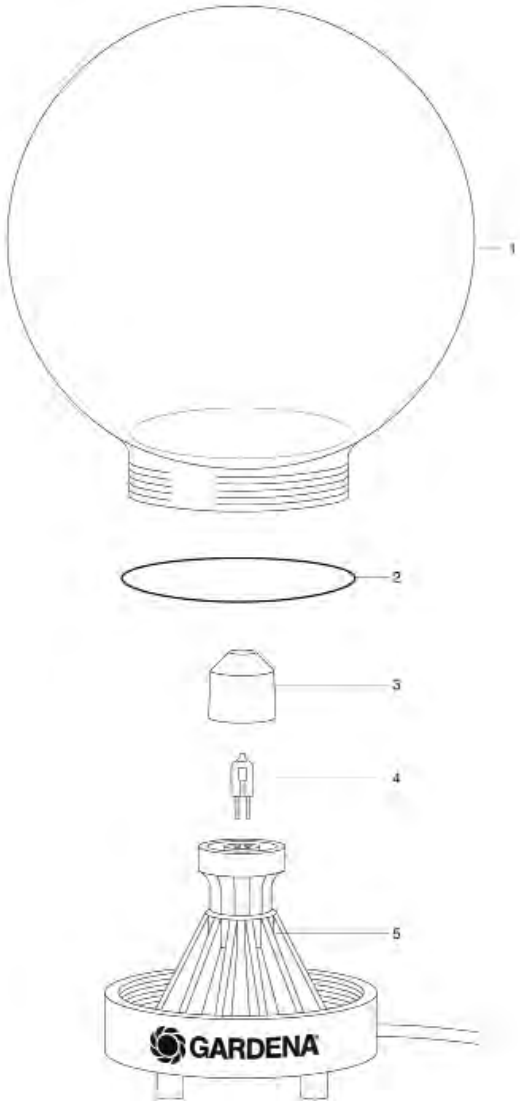

GARDENA Unterwasserstrahler UL 20 Art.-Nr. 7952
Unterwasserstrahler UL 35 Art.-Nr. 7954
Unterwasserstrahler UL 20 Set Art.-Nr. 7958

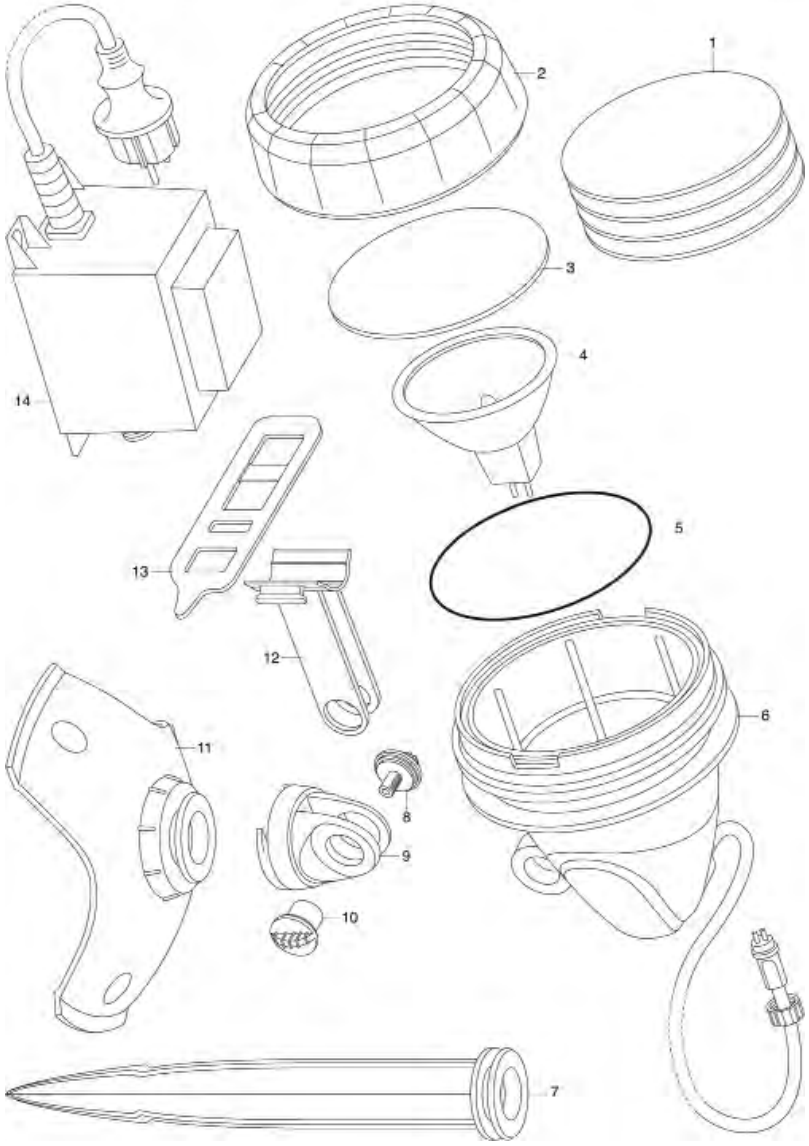

Bild Nr. Picture No.	Ersatzteil-Nr. Spare Part No.	Bezeichnung	Description	Désignation	unverb. Preisempf. EUR / inkl. MwSt.
Art. 4355		**LED-Quellsteinbeleuchtung SL 32 weiß**	**LED Source Stone Lighting SL 32 model white**	**Diodes lumineuses pour galet avec jet d'eau Modèle SL 32 Blanc**	
Art. 4356		**LED-Quellsteinbeleuchtung SL 32 blau**	**LED Source Stone Lighting SL 32 model blue**	**Diodes lumineuses pour galet avec jet d'eau Modèle SL 32 Bleu**	
		bis Baujahr 2011	until 2011	jusqu'à 2011	
	4355-00.900.02	Farbaufsatz, rot	Colour adapter, red	Adaptateur en couleurs, rouge	19,56
	4355-00.900.03	Farbaufsatz, gelb	Colour adapter, yellow	Adaptateur en couleurs, jaune	19,56
	4355-00.900.04	Farbaufsatz, grün	Colour adapter, green	Adaptateur en couleurs, vert	19,56
	4355-00.900.05	Farbaufsatz, farbwechsel	Colour adapter, colourchange	Adaptateur en couleurs, couleurs changeant	19,56
	4355-00.901.00	Basismodul EU	Basic modul EU	Module de base EU	59,27
	4355-00.902.00	3-fach Verteiler	Three channel distributor	Sélecteur 3 circuits	23,18
Art. 7951		**Unterwasserstrahler**	**Underwater Spot**	**Projecteur immersible**	
		bis Baujahr 2005	until 2005	jusqu'à 2005	
	4352-00.600.09	Anschlussleitung 15 m	Connection cable 15 m	Cordon d'alimentation 15 m	39,50
	7951-00.620.00	Lampeneinsatz, vollst	Lamp insert, cpl.	Insert de lampe, cpl.	18,40
	7951-00.900.03	Flachdichtung	Washer	Joint plat	3,74
	7951-00.900.04	Halogenlampe 12 V 20 W	Halogen lamp 12 V 20 W	Lampe halogène 12 V 20 W	7,10
Art. 7952		**Unterwasserstrahler UL 20**	**Underwater Light UL 20**	**Projecteur immersible UL 20**	
		bis Baujahr 2012	until 2012	jusqu'à 2012	
4	7952-00.900.03	Halogenlampe 12 V 20 W	Halogen lamp 12 V 20 W	Lampe halogène 12 V 20 W	7,10
5	7952-00.900.04	O-Ring 61x2	O-ring 61x2	Joint torique 61x2	6,40
14	7952-00.900.07	Trafo 20 W EU	Transformer 20 W EU	Transformateur 20 W EU	49,91
2-6,8-10	7952-00.901.00	Strahler 20 W, kpl.	Projector head 20 W, cpl.	Tête de spot 20 W, cpl.	56,75
Art. 7954		**Unterwasserstrahler UL 35**	**Underwater Light UL 35**	**Projecteur immersible UL 35**	
		bis Baujahr 2009	until 2009	jusqu'à 2009	
14	Nicht mehr lieferbar!	Trafo 36 W	Transformer 36 W	Transformateur 36 W	
		Alle anderen Teile wie bei Art. 7952	All other spare parts see art. 7952	Pour toutes les autres pièces, voir réf. 7952	
Art. 7958		**Unterwasserstrahler-Set UL 20 S**	**Underwater Light Set UL 20 S**	**Projecteur immersible – Kit compl. UL 20 S**	
		bis Baujahr 2012	until 2012	jusqu'à 2012	
14	7958-00.900.01	Trafo 60 W EU	Transformer 60 W EU	Transformateur 60 W EU	70,19
		Alle anderen Teile wie bei Art. 7952	All other spare parts see art. 7952	Pour toutes les autres pièces, voir réf. 7952	
Art. 7955		**Unterwasserleuchte**	**Underwater light**	**Lampe immersible**	
		bis Baujahr 2004	until 2004	jusqu'à 2004	
	7951-00.900.04	Halogenlampe 12 V 20 W	Halogen lamp 12 V 20 W	Lampe halogène 12 V 20 W	7,10
Art. 7949		**Schwimmleuchte FL 160**	**Floating Light FL 160**	**Lampe flottante FL 160**	
		bis Baujahr 2006	until 2006	jusqu'à 2006	
1	7949-00.900.01	Kugel 160 mm	Globe 160 mm	Globe 160 mm	27,06
2	7949-00.900.02	O-Ring 71x3	O-ring 71x3	Joint torique 71x3	7,65
3	7949-00.900.03	Schutzglas	Protective glas	Verre de protection	5,89
	4352-00.600.09	Anschlussleitung 15 m	Connection cable 15 m	Cordon d'alimentation 15 m	39,50
Art. 7950		**Schwimmleuchte FL 200**	**Floating Light FL 200**	**Lampe flottante FL 200**	
		bis Baujahr 2006	until 2006	jusqu'à 2006	
1	7950-00.900.01	Kugel 200 mm	Globe 200 mm	Globe 200 mm	42,27
		Alle anderen Teile wie bei Art. 7949	All other spare parts see art. 7949	Pour toutes les autres pièces, voir réf. 7949	
Art. 7960		**Schwimmleuchte FL 160**	**Floating Light FL 160**	**Lampe flottante FL 160**	
		bis Baujahr 2011	until 2011	jusqu'à 2011	
1	7949-00.900.01	Kugel 160 mm	Globe 160 mm	Globe 160 mm	27,06
2	7949-00.900.02	O-Ring 71x3	O-ring 71x3	Joint torique 71x3	7,65
3	7949-00.900.03	Schutzglas	Protective glas	Verre de protection	5,89
	4352-00.600.09	Anschlussleitung 15 m	Connection cable 15 m	Cordon d'alimentation 15 m	39,50
	7952-00.900.07	Trafo 20 W EU	Transformer 20 W EU	Transformateur 20 W EU	49,91
Art. 7962		**Schwimmleuchte FL 200**	**Floating Light FL 200**	**Lampe flottante FL 200**	
		bis Baujahr 2011	until 2011	jusqu'à 2011	
1	7950-00.900.01	Kugel 200 mm	Globe 200 mm	Globe 200 mm	42,27
		Alle anderen Teile siehe Art. 7960	All other spare parts see art. 7960	Pour toutes les autres pièces, voir réf.7960	
		Nur die aufgeführten Teile sind lieferbar!	Only the mentioned spare parts are available!	Seules les pièces indiquées sont disponibles!	

Achtung!! Die Instandsetzung von Elektrogeräten darf nur von einer Elektrofachkraft unter Berücksichtigung der gesetzlichen Vorschriften durchgeführt werden.
Attention!! The repair of electrical products must only be carried out by a qualified electrician in accordance with legal regulations.
Attention!! La réparation des produits électriques ne doit être effectuée que par un électricien qualifié conformément aux dispositions légales.

GARDENA Teichnebler-Set Ambiente 24 S — Art.-Nr. 7976
Teichnebler-Set Ambiente 48 S — Art.-Nr. 7977

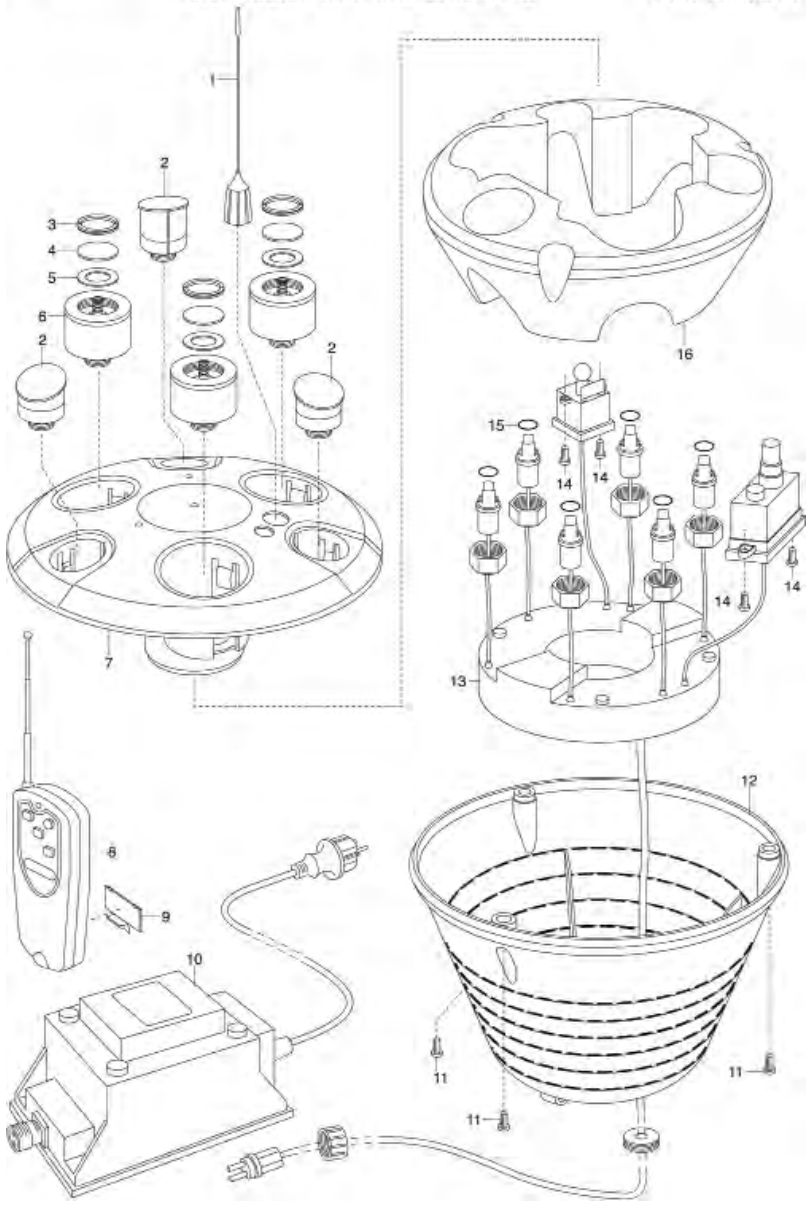

GARDENA Schwimm-Skimmer-Set PS 2500 S — Art.-Nr. 7948

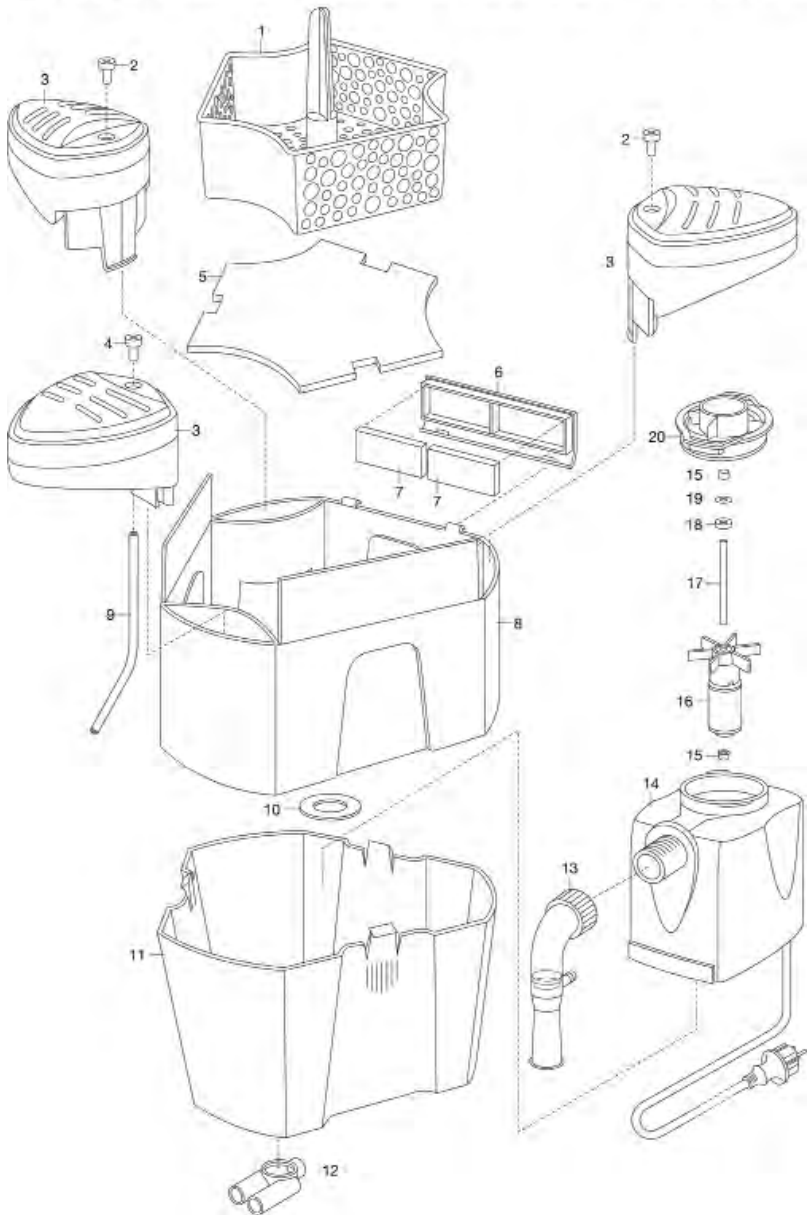

Bild Nr. Picture No.	Ersatzteil-Nr. Spare Part No.	Bezeichnung	Description	Désignation	unverb. Preisempf. EUR / inkl. MwSt.
Art. 7948		**Schwimm-Skimmer-Set PS 2500 S**	**Floating Skimmer Set PS 2500 S**	**Skimmer de bassin flottant PS 2500 S**	
		bis Baujahr 2012	until 2012	jusqu'à 2012	
1	7948-00.900.01	Filterkorb	Filter case	Carter de filtre	15,03
2	7948-00.900.02	Stopfen schwarz	Plug black	Bouchon noir	2,20
3	7948-00.900.03	Schwimmerelement	Float	Flotteur	15,71
4	7948-00.900.04	Luftansaugdüse	Air suction nozzle	Buse d'aspiration d'air	4,81
5	7948-00.900.05	Filterschaum	Filter sponge	Filtre en mousse	7,59
6	7948-00.900.06	Einlaufklappe	Infeed flap	Clapet d'entrée	5,51
7	7948-00.900.07	Styroporeinsatz	Foamed polystyrene insert	Inset en polystyrène	3,51
8	7948-00.900.08	Schwimmergehäuse	Float case	Carter de flotteur	27,64
9	7948-00.900.09	Luftschlauch	Air hose	Tuyau flexible d'air	3,30
10	7948-00.900.10	Moosgummidichtung	Cellular rubber washer	Joint en caoutchouc cellulaire	3,53
11	7948-00.900.11	Gehäuseunterteil	Housing bottom part	Carter partie inférieure	25,48
12	7948-00.900.12	Luftverteiler	Air diffuser	Diffuseur d'air	3,71
13	7948-00.900.13	Auslassrohr	Outflow pipe	Tuyau d'émission	5,51
14	7948-00.900.14	Motor, kpl. EU	Motor, cpl. EU	Moteur, cpl. EU	72,83
15-19	7873-00.900.02	Laufeinheit 2500	Movement unit 2500	Turbine 2500	43,51
20	7873-00.900.01	Pumpendeckel	Pump cap	Couvercle de pompe	6,75

Art. 7976		**Teichnebler-Set Ambiente 24 S**	**Mist Generator Set Ambiente 24 S**	**Diffuseur de brume Ambiente 24 S**	
		bis Baujahr 2011	until 2011	jusqu'à 2011	
1	7976-00.900.02	Antenne	Antenna	Antenne	2,92
2	7976-00.900.03	LED-Einheit 8 / 24 S	LED-Unit 8 / 24 S	Unité LED 8 / 24 S	22,44
3	7976-00.900.04	Gewindering	Thread ring	Bague filetée	4,13
5	7976-00.900.05	Gummidichtung	Rubber gasket	Joint en caoutchouc	3,53
3-6	7976-00.900.06	Neblereinsatz mit Membran	Mist generator insert with membrane	Insert diffuseur avec membrane	22,09
8	7976-00.900.07	Fernbedienung	Radio remote control	Télécommande	37,45
10	7976-00.900.09	Trafo 24 S EU	Transformer 24 S EU	Transformateur 24 S EU	64,91
15	7976-00.900.10	O-Ring 6x2	O-ring 6x2	Joint torique 6x2	1,05
	7976-00.900.11	Membran-Schlüssel	Diaphragm key	Clé diaphragme	1,23
Art. 7977		**Teichnebler-Set Ambiente 48 S**	**Mist Generator Set Ambiente 48 S**	**Diffuseur de brume Ambiente 48 S**	
		bis Baujahr 2011	until 2011	jusqu'à 2011	
2	7977-00.900.01	LED-Einheit 16 / 48 S	LED-Unit 16 / 48 S	Unité LED 16 / 48 S	34,43
10	7977-00.900.02	Trafo 48 S EU	Transformer 48 S EU	Transformateur 48 S EU	84,45
		Alle anderen Teile siehe Art. 7976	All other spare parts see art. 7976	Pour toutes les autres pièces, voir réf. 7976	
		Nur die aufgeführten Teile sind lieferbar!	Only the mentioned spare parts are available!	Seules les pièces indiquées sont disponibles!	

Achtung!! Die Instandsetzung von Elektrogeräten darf nur von einer Elektrofachkraft unter Berücksichtigung der gesetzlichen Vorschriften durchgeführt werden.
Attention!! The repair of electrical products must only be carried out by a qualified electrician in accordance with legal regulations.
Attention!! La réparation des produits électriques ne doit être effectuée que par un électricien qualifié conformément aux dispositions légales.

GARDENA Schlauchträger 50 M Art.-Nr. 2600
Wandschlauchhalter mit Wandhalter Art.-Nr. 2602

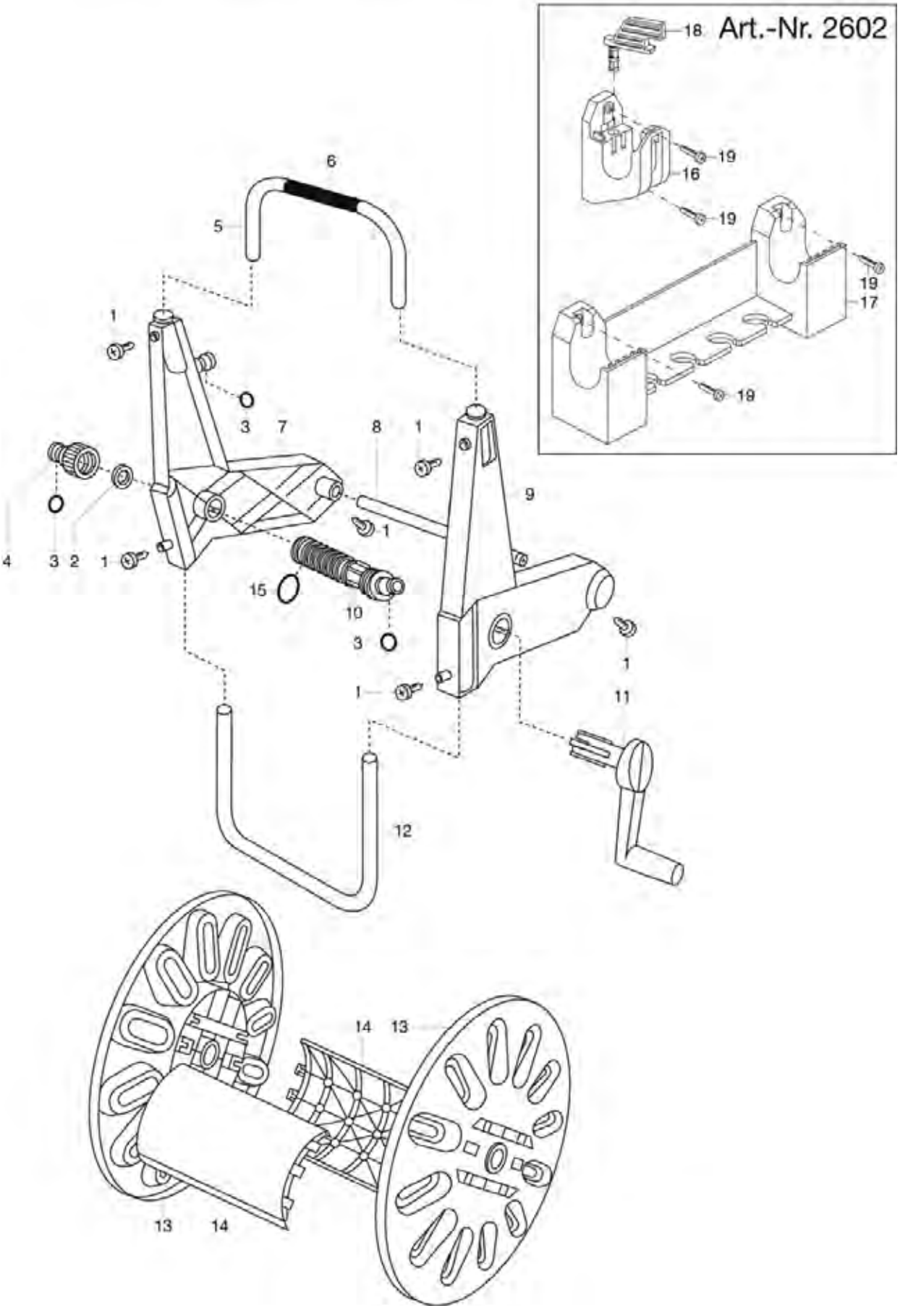

Bild Nr. / Picture No.	Ersatzteil-Nr. / Spare Part No.	Bezeichnung	Description	Désignation	unverb. Preisempf. EUR / inkl. MwSt.
Art. 755		**roll-fix-Flachschlauch 10 m**	**roll-fix-Flat Hose 10 m**	**Tuyau plat textile 10 m**	
		bis Baujahr 1998	until 1998	jusqu'à 1998	
Art. 756		**roll-fix-Flachschlauch 15 m**	**roll-fix-Flat Hose 15 m**	**Tuyau plat textile 15 m**	
Art. 757		**roll-fix-Flachschlauch 20 m**	**roll-fix-Flat Hose 20 m**	**Tuyau plat textile 20 m**	
	750-00.021.00	Schlauchstück o. Klemmmutter	Hose connector without lock nut	Raccord rapide sans ecrou de calage	5,49
	750-00.030.01	Tülle, schwarz	Socket, black	Douille, noir	3,90
	750-00.030.06	Überwurfmutter schwarz	Union nut, black	Écrou raccord, noir	1,31
	751-00.021.00	Schlauch, kpl. Art. 756 – 15 m	Hose cpl. for art. 756 – 15 m	Tuyau, cpl. réf. 756 – 15 m	84,42
	752-00.021.00	Schlauch, kpl. Art. 757 – 20 m	Hose cpl. for art. 757 – 20 m	Tuyau, cpl. réf. 757 – 20 m	92,07
	757-00.000.01	Knopf, rot	Button, red	Bouton, rouge	3,50
	9290-00.000.01	Nippel, rot	Nipple, red	Raccord fileté, rouge	1,80
Art. 18425		**Textil-Schlauch Liano 10 m Set**	**Textile Hose Liano 10 m Set**	**Tuyau Textile Liano 10 m Set**	
Art. 18430		**Textil-Schlauch Liano 15 m Set**	**Textile Hose Liano 15 m Set**	**Tuyau Textile Liano 15 m Set**	
Art. 18434		**Textil-Schlauch Liano 20 m Set**	**Textile Hose Liano 20 m Set**	**Tuyau Textile Liano 20 m Set**	
Art. 18438		**Textil-Schlauch Liano 30 m Set**	**Textile Hose Liano 30 m Set**	**Tuyau Textile Liano 30 m Set**	
	18430-00.600.06	Überwurfmutter hellgrau	Union nut light grey	Écrou-raccord gris clair	1,52
	18430-00.600.07	Überwurfmutter anthrazit	Union nut anthracite	Écrou-raccord anthracite	1,52
	18430-00.610.00	Schlauchstück 1/2" ohne Mutter	Hose connector 1/2" without lock nut	Raccord rapide 1/2" sans ecrou de calage	5,26
	18430-00.620.00	Wasserstop 1/2" ohne Mutter	Water stop 1/2" without lock nut	Aquastop 1/2" sans ecrou de calage	5,21
Art. 4646		**Spiralschlauch-Set**	**Spiral hose set**	**Tuyau flexible set**	
Art. 4647		**Spiralschlauch-Set**	**Spiral hose set**	**Tuyau flexible set**	
		bis Baujahr 03/2015	until 03/2015	jusqu'à 03/2015	
	948-00.000.09	Lochblech	Perforated plate	Grille	2,46
	948-00.600.01	Flachdichtung	Washer	Joint plat	1,77
	2602-00.901.00	Oberlager, kpl.	Bracket, cpl.	Support, cpl.	5,52
	4646-00.610.06	Klemmmutter grau	Lock nut	Ecrou de serrage	1,52
	4646-00.712.00	Wasserstop 1/2" ohne Klemmmutter	Water stop 1/2"	Aquastop 1/2"	5,39
	4646-00.722.00	Schlauchstück 1/2" ohne Klemmmutter	Hose connector 1/2" without lock nut	Raccord rapide 1/2" sans ecrou de calage	5,34
Art. 4646		**Spiralschlauch-Set**	**Spiral hose set**	**Tuyau flexible set**	
Art. 4647		**Spiralschlauch-Set**	**Spiral hose set**	**Tuyau flexible set**	
Art. 18424		**Terrassenschlauch 10 m**	**Terrace Hose 10 m**	**Kit flexible d'arrosage 10 m**	
		ab Baujahr 04/2015	since 04/2015	A partir de 04/2015	
	924-00.500.00	Adapter 1" – 3/4", kpl., hellgrau	Adapter 1" – 3/4", cpl., light grey	Adaptateur 1" – 3/4", cpl., gris clair	3,27
	2602-00.901.00	Oberlager, kpl.	Bracket, cpl.	Support, cpl.	5,52
	4646-00.610.06	Klemmmutter grau	Lock nut	Ecrou de serrage	1,52
	4646-00.610.07	Klemmmutter anthrazit	Lock nut	Ecrou de serrage	1,52
	4646-00.701.00	Polybeutel, kpl.	Accessory bag, cpl.	Sachet d'accessoires, cpl.	2,67
	4646-00.712.00	Wasserstop 1/2" ohne Klemmmutter	Water stop 1/2" without lock nut	Aquastop 1/2" sans ecrou de calage	5,39
	4646-00.722.00	Schlauchstück 1/2" ohne Klemmmutter	Hose connector 1/2" without lock nut	Raccord rapide 1/2" sans ecrou de calage	5,34
	18202-00.600.00	Hahnstück 1"	Tap connector 1"	Nez de robinet 1"	2,98
	18310-00.610.00	Gewindering 2K mit Lochblech	Thread ring incl. perforated plate	Bague filetée avec grille	4,99
Art. 18401		**Terrassen-Spiralschlauch 7,5 m**	**Terrace Spiral Hose 7,5 m**	**Tuyau spiral pour terrasses 7,5 m**	
Art. 18411		**Terrassen-Spiralschlauch 7,5 m**	**Terrace Spiral Hose 7,5 m**	**Tuyau spiral pour terrasses 7,5 m**	
	924-00.500.00	Adapter 1" – 3/4", kpl., hellgrau	Adapter 1" – 3/4", cpl., light grey	Adaptateur 1" – 3/4", cpl., gris clair	3,27
	4646-00.610.07	Klemmmutter anthrazit	Lock nut	Ecrou de serrage	1,52
	4646-00.610.08	Klemmmutter grau	Lock nut	Ecrou de serrage	1,52
	4646-00.712.00	Wasserstop 1/2" ohne Klemmmutter	Water stop 1/2" without lock nut	Aquastop 1/2" sans ecrou de calage	5,39
	18202-00.600.00	Hahnstück 1"	Tap connector 1"	Nez de robinet 1"	2,98
	18401-00.710.00	Schlauchstück mit Halter	Hose connector with holde	Raccords rapides avec support	8,88
Art. 2600		**Schlauchträger 50**	**Hose Reel 50**	**Dévidoir portable 50**	
Art. 2602		**Wandschlauchtrommel**	**Wall-fixed hose trolley**	**Dévidoir portable et mural équipé**	
		bis Baujahr 2002 – 2010	Year of construction 2002 – 2010	Année de fabrication 2002 – 2010	
1	1625-00.600.16	Blechschraube 4,2x13-C-H	Sheet metal screw 4,2x13-C-H	Vis à tôle 4,2x13-C-H	0,87
2	1121-00.600.01	Flachdichtung 25,6/15,6x3 (3/4")	Washer 25,6/15,6x3 (3/4")	Joint plat 25,6/15,6x3 (3/4")	1,87
3	18300-00.600.16	O-Ring 10,5x2,7	O-ring 10,5x2,7	Joint torique 10,5x2,7	0,51
4,2,3	901-00.100.00	Hahnstück, kpl. 3/4"	Tap connector, cpl. 3/4"	Nez de robinet, cpl. 3/4"	2,45
7	2600-00.600.01	Seitenteil, rechts	Side part, right	Partie laterale, droite	7,94
9	2600-00.600.06	Seitenteil, links	Side part, left	Partie laterale, gauche	7,77
10	2605-00.701.00	Anschlusshülse, vollst.	Conductor barrel, cpl.	Douille de raccord, cpl.	5,43
11	2690-00.600.16	Kurbel	Crank	Manivelle	9,77
14	2690-00.600.12	Traverse	Cross arm	Traverse	8,37
15	2602-00.600.06	O-Ring 22x2,5	O-ring 22x2,5	Joint torique 22x2,5	1,05
16,18	2602-00.901.00	Oberlager, kpl.	Bracket, cpl.	Support, cpl.	5,52
		bis Baujahr 1996 – 2001	Year of construction 1996 – 2001	Année de fabrication 1996 – 2001	
14	2605-00.600.20	Traverse	Cross arm	Traverse	7,13
		Nur die aufgeführten Teile sind lieferbar!	Only the mentioned spare parts are available!	Seules les pièces indiquées sont disponibles!	

GARDENA Schlauchwagen
Schlauchträger

Art.-Nr. 2610/2630
Art.-Nr. 2660

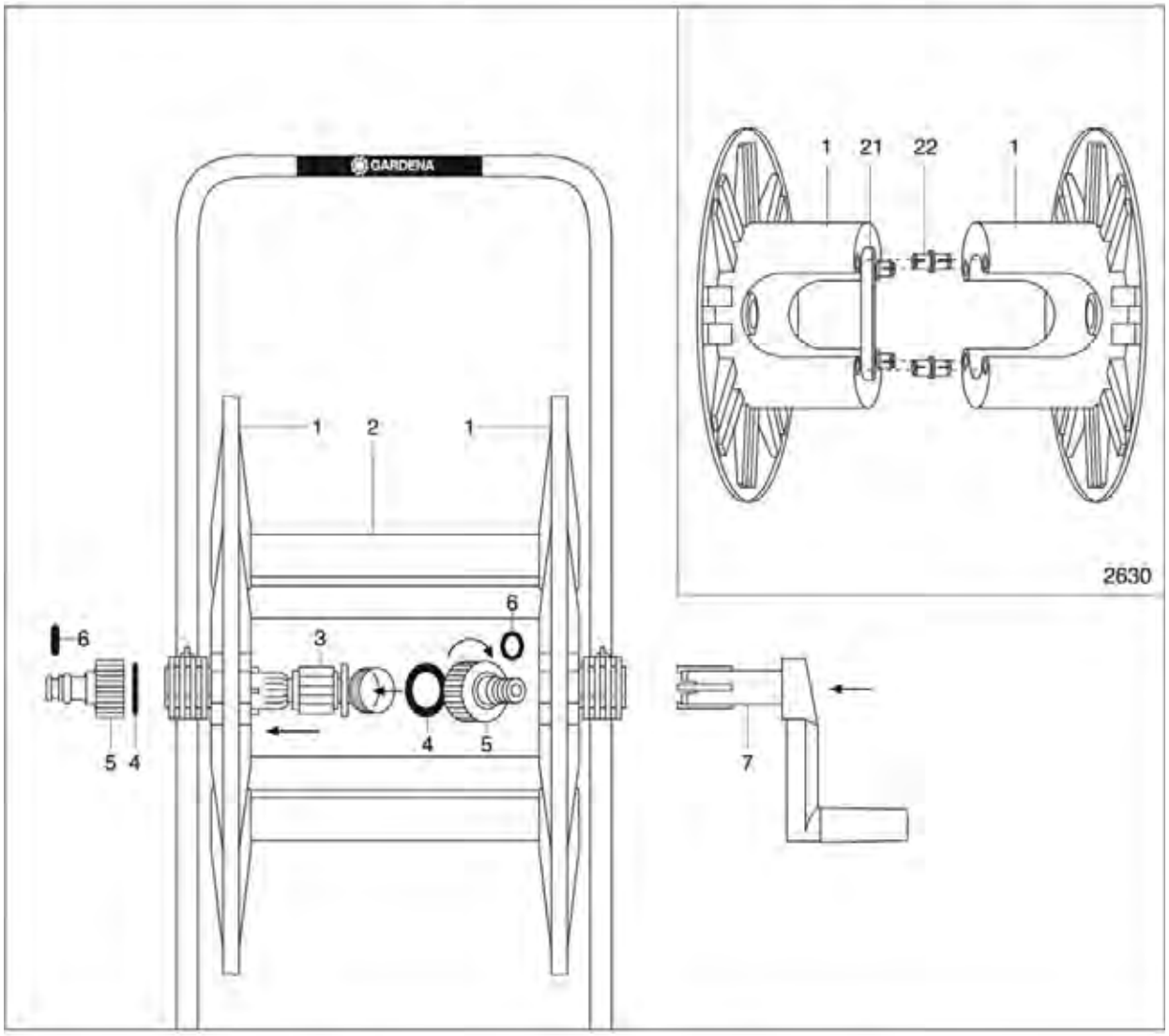

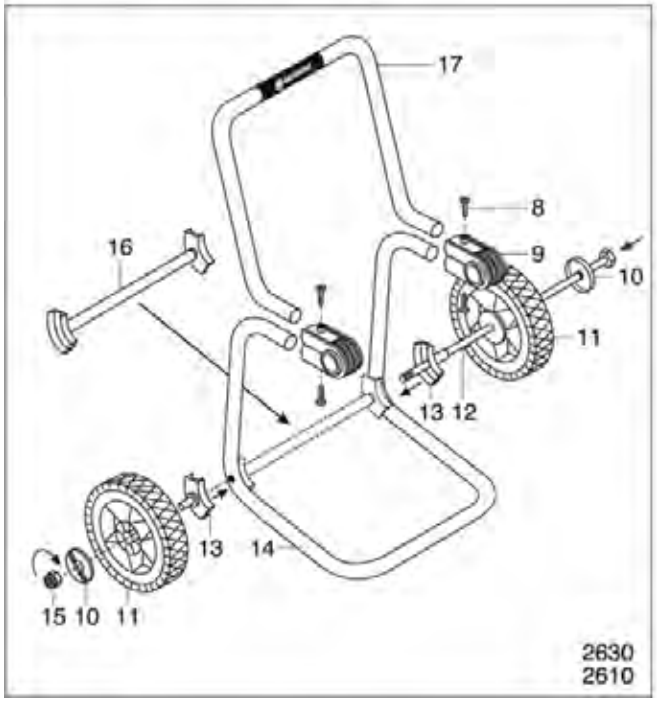

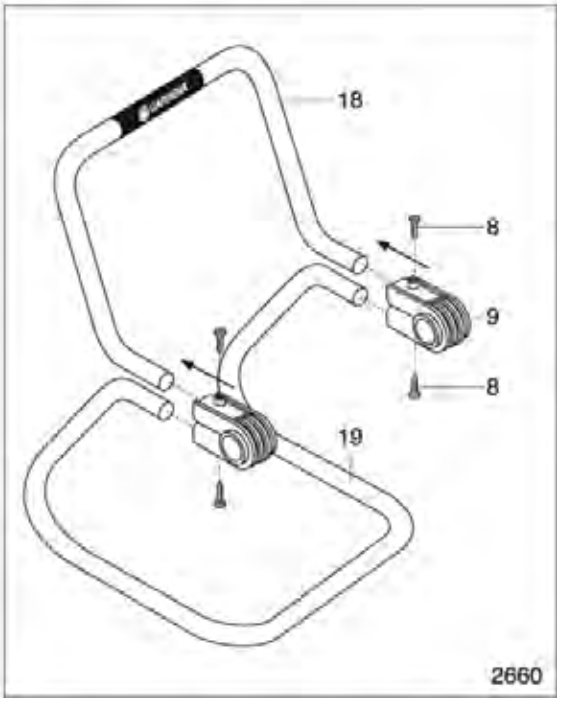

Bild Nr. / Picture No.	Ersatzteil-Nr. / Spare Part No.	Bezeichnung	Description	Désignation	unverb. Preisempf. EUR / inkl. MwSt.
Art. 2610		**Schlauchwagen 60 m**	**Hose Trolley 60 m**	**Dévidoir sur roues 60 m**	
		bis Baujahr 2010	until 2010	jusqu'à 2010	
Art. 2614		**Schlauchwagen 60 m**	**Hose Trolley 60 m**	**Dévidoir sur roues 60 m**	
		bis Baujahr 2000	until 2000	jusqu'à 2000	
1	2613-00.600.31	Trommelscheibe 60	Reel disc 60	Disque plateau 60	22,05
2	2613-00.600.36	Traverse	Cross arm	Traverse	11,34
3	2625-00.712.00	Lagerhülse, vollst.	Bearing sleeve, cpl.	Douille de palier, cpl.	7,62
4	1121-00.600.01	Flachdichtung 25,6/15,6x3 (3/4")	Washer 25,6/15,6x3 (3/4")	Joint plat 25,6/15,6x3 (3/4")	1,87
4-6	901-00.100.00	Hahnstück, kpl. 3/4"	Tap connector, cpl. 3/4"	Nez de robinet, cpl. 3/4"	2,45
6	18300-00.600.16	O-Ring 10,5x2,7	O-ring 10,5x2,7	Joint torique 10,5x2,7	0,51
7	2613-00.610.00	Kurbel vollst.	Crank cpl.	Manivelle cpl.	11,33
8	1625-00.600.16	Blechschraube 4,2x13-C-H	Sheet metal screw 4,2x13-C-H	Vis à tôle 4,2x13-C-H	0,87
9	2610-00.600.31	Trommellager	Reel shaft	Logement tambour	5,64
10	2610-00.600.11	Radmutter	Wheel nut	Écrou de roue	1,07
13	2610-00.009.02	Radlager	Wheel bearing	Logement de roue	2,36
15	2610-00.008.13	Sechskantmutter M8	Hexagonal nut M8	Écrou hexagonal M8	1,46
	2610-00.792.00	Polybeutel Kleinteile	Accessory bag, small parts	Sachet d'accessoires, petite pièces	22,76
Art. 2630		**Schlauchwagen 100 m**	**Hose Trolley 100 m**	**Dévidoir sur roues 100 m**	
		bis Baujahr 2000	until 2000	jusqu'à 2000	
21	2631-00.600.16	Zwischenstück	Intermediate piece	Pièce intermédiaire	2,77
22	2625-00.600.16	Dübel	Dowel	Cheville	1,04
	2610-00.792.00	Polybeutel Kleinteile	Accessory bag, small parts	Sachet d'accessoires, petite pièces	22,76
		Alle anderen Teile wie bei Art. 2610 ohne Pos. 1/2/14/17	All other spare parts see art. 2610, without pos. 1/2/14/17	Pour toutes les autres pièces, voir réf. 2610 sans position 1/2/14/17	
Art. 2660		**Schlauchträger 60 m**	**Hose Reel 60 m**	**Dévidoir portable 60 m**	
		Baujahr 1998 – 2001	Year of construction 1998 – 2001	Année de fabrication 1998 – 2001	
1	2613-00.600.31	Trommelscheibe 60	Reel disc 60	Disque plateau 60	22,05
2	2613-00.600.36	Traverse	Cross arm	Traverse	11,34
3	2625-00.712.00	Lagerhülse, vollst.	Bearing sleeve, cpl.	Douille de palier, cpl.	7,62
4	1121-00.600.01	Flachdichtung 25,6/15,6x3 (3/4")	Washer 25,6/15,6x3 (3/4")	Joint plat 25,6/15,6x3 (3/4")	1,87
4-6	901-00.100.00	Hahnstück, kpl. 3/4"	Tap connector, cpl. 3/4"	Nez de robinet, cpl. 3/4"	2,45
6	18300-00.600.16	O-Ring 10,5x2,7	O-ring 10,5x2,7	Joint torique 10,5x2,7	0,51
7	2613-00.610.00	Kurbel vollst.	Crank cpl.	Manivelle cpl.	11,33
8	1625-00.600.16	Blechschraube 4,2x13-C-H	Sheet metal screw 4,2x13-C-H	Vis à tôle 4,2x13-C-H	0,87
9	2610-00.600.31	Trommellager	Reel shaft	Logement tambour	5,64
Art. 2655		**Schlauchträger 60 m**	**Hose Reel 60 m**	**Dévidoir portable 60 m**	
		bis Baujahr 2004	until 2004	jusqu'à 2004	
3	2625-00.712.00	Lagerhülse, vollst.	Bearing sleeve, cpl.	Douille de palier, cpl.	7,62
4-6	901-00.100.00	Hahnstück, kpl. 3/4"	Tap connector, cpl. 3/4"	Nez de robinet, cpl. 3/4"	2,45
7	2613-00.610.00	Kurbel vollst.	Crank cpl.	Manivelle cpl.	11,33
8	1625-00.600.16	Blechschraube 4,2x13-C-H	Sheet metal screw 4,2x13-C-H	Vis à tôle 4,2x13-C-H	0,87
21	2631-00.600.16	Zwischenstück	Intermediate piece	Pièce intermédiaire	2,77
22	2625-00.600.16	Dübel	Dowel	Cheville	1,04
	911-00.000.13	Klemmmutter 1/2"	Lock nut 1/2"	Écrou de serrage 1/2"	1,21
Art. 2610		**Schlauchwagen**	**Hose Trolley**	**Dévidoir sur roues**	
Art. 2660		**Schlauchträger**	**Hose Reel**	**Dévidoir portable**	
		bis Baujahr 1993	until 1993	jusqu'à 1993	
3	2625-00.712.00	Lagerhülse, vollst.	Bearing sleeve, cpl.	Douille de palier, cpl.	7,62
7	2613-00.610.00	Kurbel vollst.	Crank cpl.	Manivelle cpl.	11,33
8	2610-00.000.06	Flachrundschraube M5x50	Truss head screw M5x50	Boulon à tête bombée M5x50	2,17
9	2610-00.600.26	Trommellager 27,5 mm	Reel shaft 27,5 mm	Logement tambour 27,5 mm	6,19
10	2610-00.600.11	Radmutter	Wheel nut	Écrou de roue	1,07
13	2610-00.009.02	Radlager	Wheel bearing	Logement de roue	2,36
15	2610-00.008.13	Sechskantmutter M8	Hexagonal nut M8	Écrou hexagonal M8	1,46
	911-00.000.13	Klemmmutter 1/2"	Lock nut 1/2"	Écrou de serrage 1/2"	1,21
	2610-00.000.07	Stahlflügelmutter M5	Steel wing nut M5	Écrou à oreilles M5	1,55
		Baujahr 1993 – 1997	Year of construction 1993 – 1997	Année de fabrication 1993 – 1997	
1	2613-00.600.31	Trommelscheibe 60	Reel disc 60	Disque plateau 60	22,05
2	2613-00.600.36	Traverse	Cross arm	Traverse	11,34
3	2625-00.712.00	Lagerhülse, vollst.	Bearing sleeve, cpl.	Douille de palier, cpl.	7,62
4,5,6	901-00.100.00	Hahnstück, kpl. 3/4" für Lagerhülse	Tap connector, cpl. 3/4"	Nez de robinet, cpl. 3/4"	2,45
7	2620-00.799.00	Kurbel mit Ausgleichshülse	Crank with compensation socket	Manivelle avec douille de compensation	14,97
9	2610-00.600.26	Trommellager 27,5 mm	Reel shaft 27,5 mm	Logement tambour 27,5 mm	6,19
		Alle anderen Teile wie bei Art. 2610 bis Bj. 1993	All other spare parts see art. 2610 until 1993	Pour toutes les autres pièces, voir réf. 2610 jusqu'à 1993	
Art. 2630		**Schlauchwagen**	**Hose Trolley 100**	**Dévidoirs sur roues 100**	
		bis Baujahr 1997	until 1997	jusqu'à 1997	
1	2631-00.600.11	Trommelscheibe 15 cm breit	Reel disc 15 cm	Disque plateau 15 cm	23,93
21	2631-00.600.16	Zwischenstück	Intermediate piece	Pièce intermédiaire	2,77
22	2625-00.600.16	Dübel	Dowel	Cheville	1,04
		Alle anderen Teile wie bei Art. 2610.	All other spare parts see art. 2610	Pour toutes les autres pièces, voir réf. 2610	
		Nur die aufgeführten Teile sind lieferbar!	Only the mentioned spare parts are available!	Seules les pièces indiquées sont disponibles!	

GARDENA Schlauchwagen 60 TS
Schlauchwagen 100 TS

Art.-Nr. 2613/2615
Art.-Nr. 2631

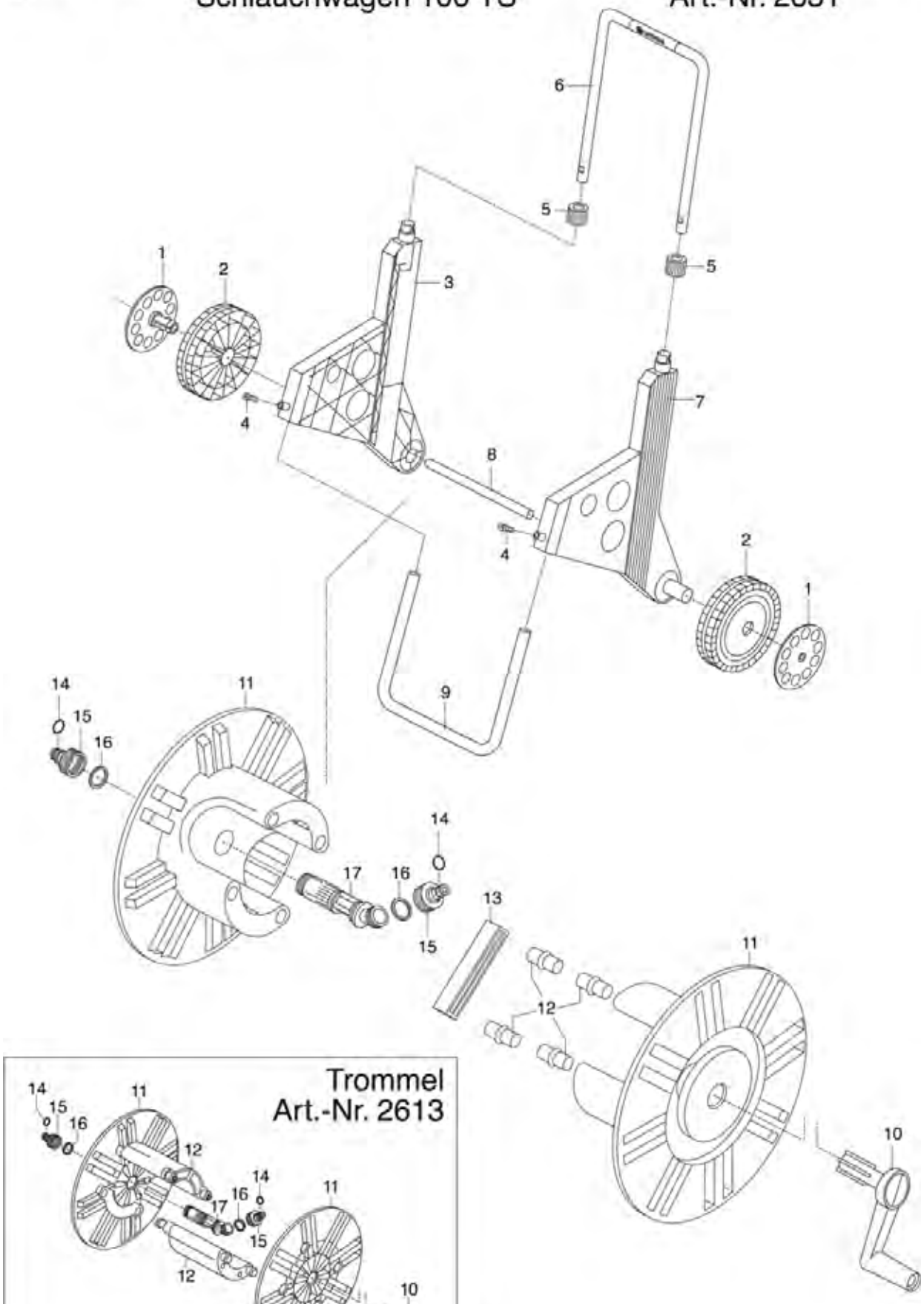

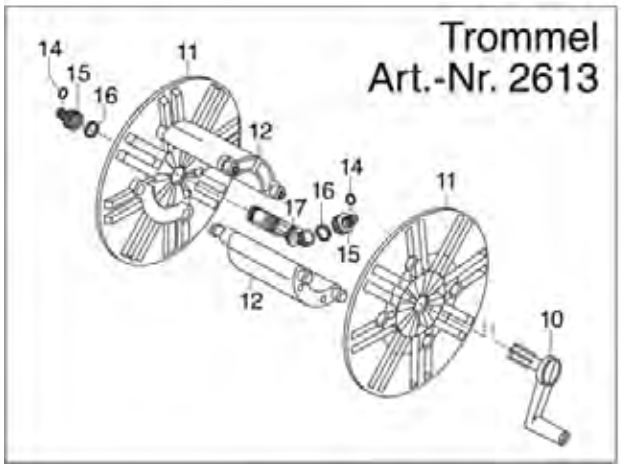

Bild Nr. Picture No.	Ersatzteil-Nr. Spare Part No.	Bezeichnung	Description	Désignation	unverb. Preisempf. EUR / inkl. MwSt.
Art. 2613		**Schlauchwagen 60 TS**	**Hose trolley 60 TS**	**Dévidoirs sur roues 60 TS**	
Art. 2615		**Schlauchwagen 60 TS**	**Hose trolley 60 TS**	**Dévidoirs sur roues 60 TS**	
		bis Baujahr 2010	until 2010	jusqu'à 2010	
1	2613-00.600.19	Stecknabe	Plug in hub	Moyeu enfichable	5,08
3	2613-00.600.01	Seitenteil, links	Side part, right	Partie latérale, gauche	10,00
4*	1625-00.600.16	Blechschraube 4,2x13-C-H	Sheet metal screw 4,2x13-C-H	Vis à tôle 4,2x13-C-H	0,87
5*	232-00.600.31	Klemmmutter	Lock nut	Écrou de serrage	1,93
6	2613-00.600.16	Teleskoprohr	Telescope tube	Tube prolongateur	21,60
7	2613-00.600.06	Seitenteil, rechts	Side part, right	Partie latérale, droite	10,00
8	2613-00.600.18	Verbindungsrohr	Connecting tube	Tube de connexion	8,69
9	2613-00.600.17	Standrohr	Base	Tuyau en fonte	17,77
10*	2613-00.610.00	Kurbel vollst.	Crank cpl.	Manivelle cpl.	11,33
11	2613-00.600.31	Trommelscheibe 60	Reel disc 60	Disque plateau 60	22,05
12	2613-00.600.36	Traverse	Cross arm	Traverse	11,34
14*	18300-00.600.16	O-Ring 10,5x2,7	O-ring 10,5x2,7	Joint torique 10,5x2,7	0,51
15*	901-00.100.00	Hahnstück, kpl. 3/4"	Tap connector, cpl. 3/4"	Nez de robinet, cpl. 3/4"	2,45
16*	1121-00.600.01	Flachdichtung 25,6/15,6x3 (3/4")	Washer 25,6/15,6x3 (3/4")	Joint plat 25,6/15,6x3 (3/4")	1,87
17*	2625-00.712.00	Lagerhülse, vollst.	Bearing sleeve, cpl.	Douille de palier, cpl.	7,62
*	2613-00.900.00	Polybeutel, kpl.	Accessory bag, cpl.	Sachet d'accessoires, cpl.	13,52
		Alle mit * gekennzeichneten Teile sind im Zubehörbeutel enthalten.	All spare parts with the sign * are included in the accessory bag.	Pièces avec * sont inclus dans le sachet d'accessoires.	
Art. 2631		**Schlauchwagen 100 TS**	**Hose trolley 100 TS**	**Dévidoirs sur roues 100 TS**	
		bis Baujahr 2010	until 2010	jusqu'à 2010	
1	2613-00.600.19	Stecknabe	Plug in hub	Moyeu enfichable	5,08
3	2613-00.600.01	Seitenteil, links	Side part, right	Partie latérale, gauche	10,00
4	1625-00.600.16	Blechschraube 4,2x13-C-H	Sheet metal screw 4,2x13-C-H	Vis à tôle 4,2x13-C-H	0,87
5	232-00.600.31	Klemmmutter	Lock nut	Écrou de serrage	1,93
7	2613-00.600.06	Seitenteil, rechts	Side part, right	Partie latérale, droite	10,00
10	2613-00.610.00	Kurbel vollst.	Crank cpl.	Manivelle cpl.	11,33
11	2631-00.600.11	Trommelscheibe 15 cm breit	Reel disc 15 cm	Disque plateau 15 cm	23,93
12	2625-00.600.16	Dübel	Dowel	Cheville	1,04
13	2631-00.600.16	Zwischenstück	Intermediate piece	Pièce intermédiaire	2,77
14	18300-00.600.16	O-Ring 10,5x2,7	O-ring 10,5x2,7	Joint torique 10,5x2,7	0,51
15	901-00.100.00	Hahnstück, kpl. 3/4"	Tap connector, cpl. 3/4"	Nez de robinet, cpl. 3/4"	2,45
16	1121-00.600.01	Flachdichtung 25,6/15,6x3 (3/4")	Washer 25,6/15,6x3 (3/4")	Joint plat 25,6/15,6x3 (3/4")	1,87
17	2625-00.712.00	Lagerhülse, vollst.	Bearing sleeve, cpl.	Douille de palier, cpl.	7,62
Art. 2638		**Schlauch-Buggy mit Schlauch**	**Smart Buggy with hose**	**Devidoir sur roues Buggy equipe**	
		bis Baujahr 2010	until 2010	jusqu'à 2010	
	2150-00.610.06	Knopf, rot	Button, red	Bouton, rouge	1,89
	2150-00.610.12	Druckfeder	Pressure spring	Ressort de pression	2,00
	2613-00.610.00	Kurbel vollst.	Crank cpl.	Manivelle cpl.	11,33
	2625-00.712.00	Lagerhülse, vollst.	Bearing sleeve, cpl.	Douille de palier, cpl.	7,62
		Nur die aufgeführten Teile sind lieferbar!	Only the mentioned spare parts are available!	Seules les pièces indiquées sont disponibles!	

GARDENA Schlauchwagen 60 TS mit Ablage Art.-Nr. 2623

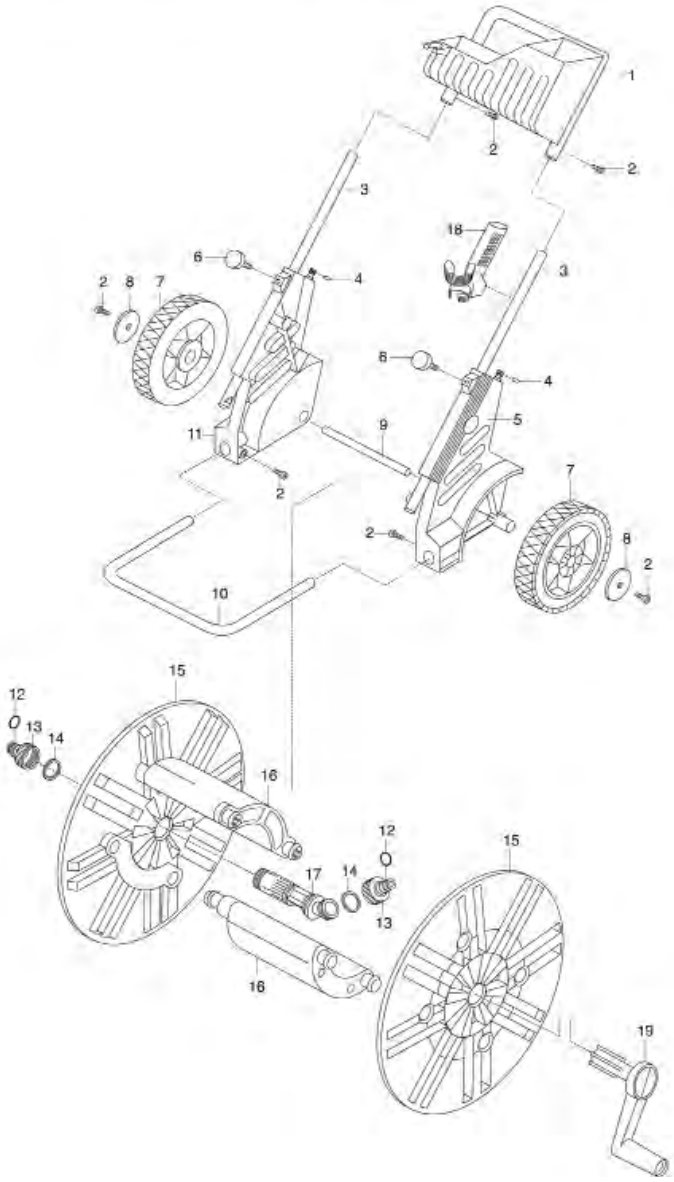

GARDENA

2620/2625 Schlauchwagen
2655 Schlauchträger

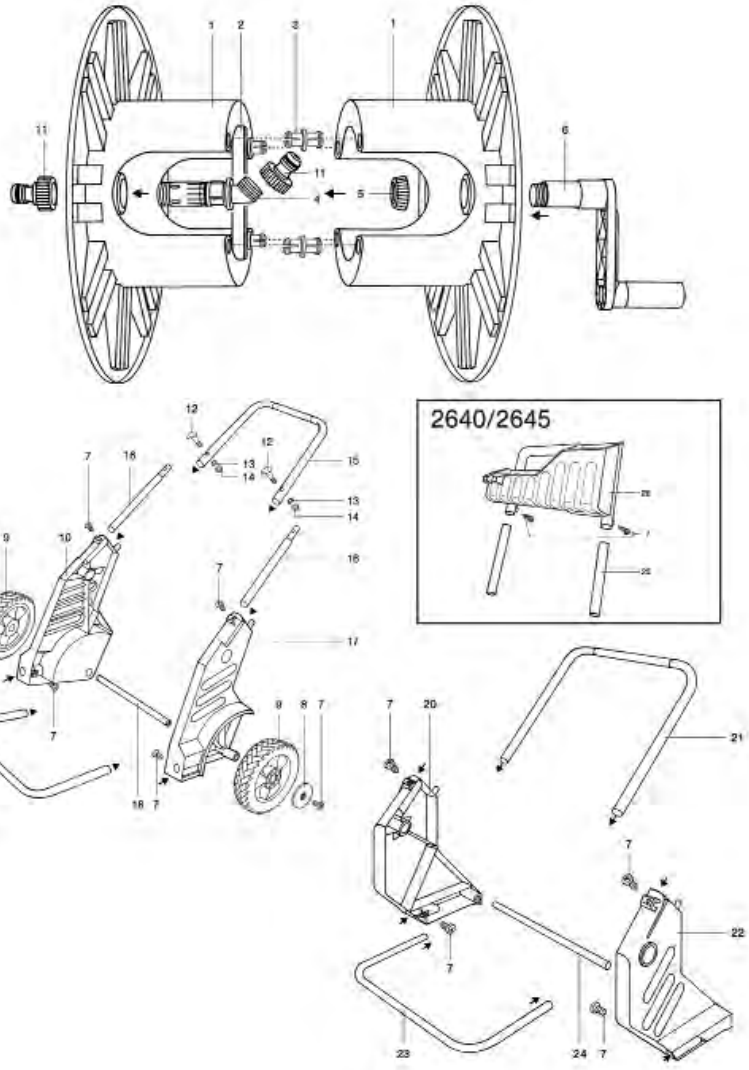

Bild Nr. Picture No.	Ersatzteil-Nr. Spare Part No.	Bezeichnung	Description	Désignation	unverb. Preisempf. EUR / inkl. MwSt.
Art. 2620		**Schlauchwagen 60 m**	**Hose Trolley 60 m**	**Dévidoirs sur roues 60 m**	
Art. 2625		**Schlauchwagen 100 m**	**Hose Trolley 100 m**	**Dévidoirs sur roues 100 m**	
		bis Baujahr 2000	until 2000	jusqu'à 2000	
1	2613-00.600.31	Trommelscheibe 60	Reel disc 60	Disque plateau 60	22,05
2	2631-00.600.16	Zwischenstück	Intermediate piece	Pièce intermédiaire	2,77
3	2625-00.600.16	Dübel	Dowel	Cheville	1,04
4	2625-00.712.00	Lagerhülse, vollst.	Bearing sleeve, cpl.	Douille de palier, cpl.	7,62
5	911-00.000.13	Klemmmutter 1/2"	Lock nut 1/2"	Écrou de serrage 1/2"	1,21
6	2613-00.610.00	Kurbel vollst.	Crank cpl.	Manivelle cpl.	11,33
7	1625-00.600.16	Blechschraube 4,2x13-C-H	Sheet metal screw 4,2x13-C-H	Vis à tôle 4,2x13-C-H	0,87
8	2625-00.600.91	Blende	Screen	Enjoliveur de roue	2,26
9	2620-00.610.00	Rad, vollst.	Wheel, cpl.	Roue, cpl.	7,50
10	2623-00.600.16	Seitenteil, rechts	Side part, right	Partie latérale, droite	10,75
11	901-00.100.00	Hahnstück, kpl. 3/4"	Tap connector, cpl. 3/4"	Nez de robinet, cpl. 3/4"	2,45
17	2623-00.600.21	Seitenteil, links	Side part, left	Partie latérale, gauche	10,77
		bis Baujahr 1997	until 1997	jusqu'à 1997	
1	2631-00.600.11	Trommelscheibe 15 cm breit	Reel disc 15 cm	Disque plateau 15 cm	23,93
6	2620-00.799.00	Kurbel mit Ausgleichshülse	Crank with compensation socket	Manivelle avec douille de compensation	14,97

Art. 2623		**Schlauchwagen 60 TS mit Ablage**	**Hose trolley 60 TS with tray**	**Dévidoir sur roues 60 TS avec porte-accessoires**	
		bis Baujahr 2009	until 2009	jusqu'à 2009	
2*	1625-00.600.16	Blechschraube 4,2x13-C-H	Sheet metal screw 4,2x13-C-H	Vis à tôle 4,2x13-C-H	0,87
4,12*	18300-00.600.16	O-Ring 10,5x2,7	O-ring 10,5x2,7	Joint torique 10,5x2,7	0,51
5	2623-00.600.21	Seitenteil, links	Side part, left	Partie latérale, gauche	10,77
7	2620-00.610.00	Rad, vollst.	Wheel, cpl.	Roue, cpl.	7,50
8	2625-00.600.91	Blende	Screen	Enjoliveur de roue	2,26
9	2620-00.600.08	Verbindungsrohr	Connecting tube	Tube de connexion	9,67
11	2623-00.600.16	Seitenteil, rechts	Side part, right	Partie latérale, droite	10,75
13*	901-00.100.00	Hahnstück, kpl. 3/4"	Tap connector, cpl. 3/4"	Nez de robinet, cpl. 3/4"	2,45
14*	1121-00.600.01	Flachdichtung 25,6/15,6x3 (3/4")	Washer 25,6/15,6x3 (3/4")	Joint plat 25,6/15,6x3 (3/4")	1,87
15	2613-00.600.31	Trommelscheibe 60	Reel disc 60	Disque plateau 60	22,05
16	2613-00.600.36	Traverse	Cross arm	Traverse	11,34
17*	2625-00.712.00	Lagerhülse, vollst.	Bearing sleeve, cpl.	Douille de palier, cpl.	7,62
18	2623-00.600.31	Schlauchführung	Hose guide	Guide-tuyau	10,95
19*	2613-00.610.00	Kurbel vollst.	Crank cpl.	Manivelle cpl.	11,33

Alle mit * gekennzeichneten Teile sind im Zubehörbeutel enthalten.

All spare parts with the sign * are into the accessory bag.

Pièces avec * sont inclus dans le sachet d'accessoires.

Nur die aufgeführten Teile sind lieferbar!

Only the mentioned spare parts are available!

Seules les pièces indiquées sont disponibles!

GARDENA Schlauchwagen 60 TS Art. -Nr. 8000
Schlauchwagen 60 TS Set Art. -Nr. 8001
Schlauchwagen 60 HG Art. -Nr. 8003
Schlauchwagen 60 HG Set Art. -Nr. 8004
Schlauchwagen 100 HG Art. -Nr. 8006

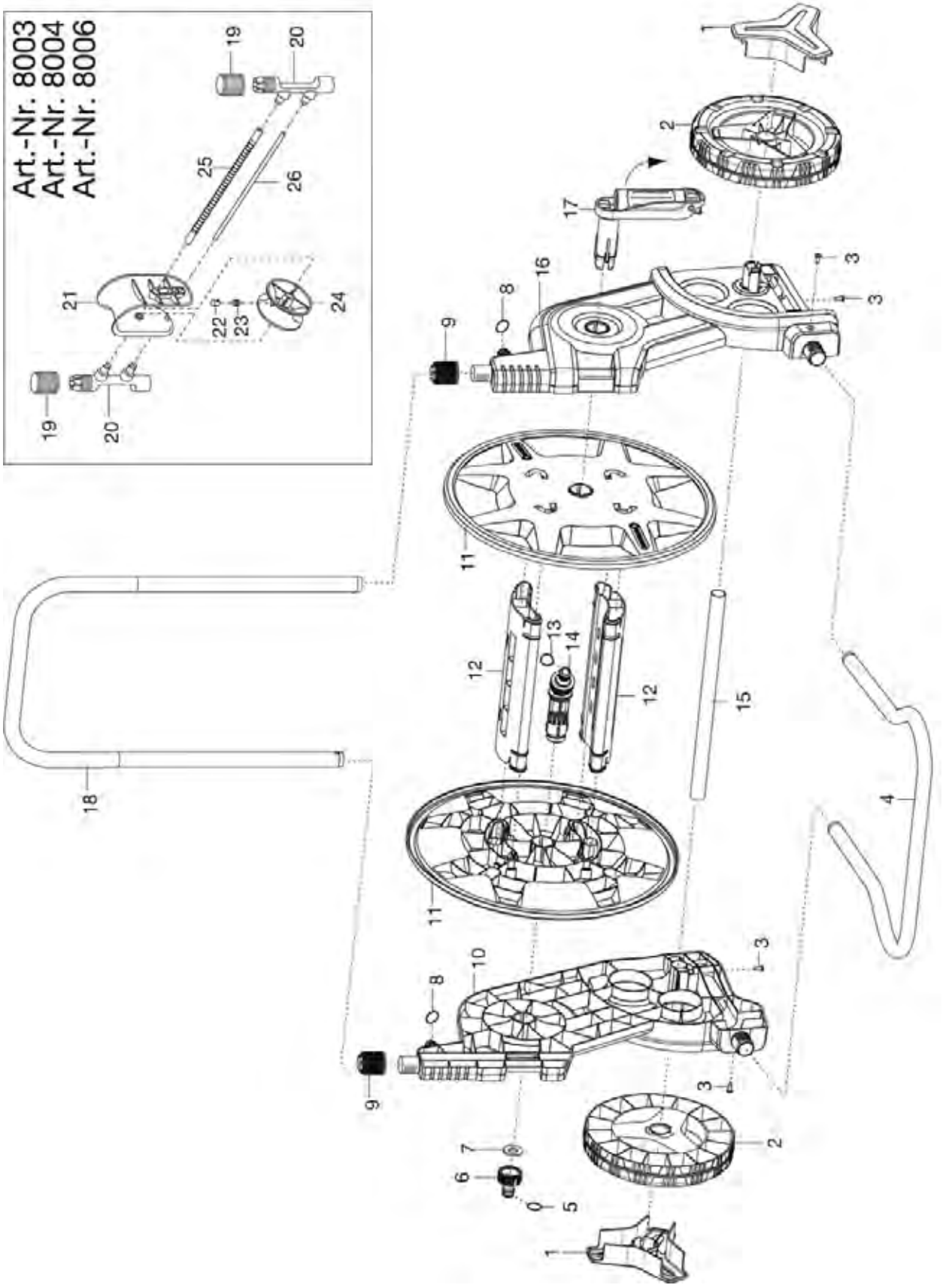

Bild Nr. / Picture No.	Ersatzteil-Nr. / Spare Part No.	Bezeichnung	Description	Désignation	unverb. Preisempf. EUR / inkl. MwSt.
Art. 8000		**Classic Schlauchwagen 60 TS** bis Baujahr 2017	**Classic Hose Trolley 60 TS** until 2017	**Dévidoir sur roues 60 TS Classic** jusqu'à 2017	
Art. 8001		**Classic Schlauchwagen 60 TS Set** bis Baujahr 2017	**Classic Hose Trolley 60 TS Set** until 2017	**Dévidoir sur roues 60 TS Set Classic** jusqu'à 2017	
1	8000-00.600.21	Nabe	Hub	Moyeu	7,76
2	8000-00.600.16	Rad	Wheel	Roue	8,59
3	1625-00.600.16	Blechschraube 4,2x13-C-H	Sheet metal screw 4,2x13-C-H	Vis à tôle 4,2x13-C-H	0,87
4	8000-00.620.00	Standbügel, vollst.	Bracket, kpl.	Arceau support, kpl.	21,15
5-7	18201-00.600.00	Hahnstück, kpl. 3/4"	Tap connector, cpl. 3/4"	Nez de robinet, cpl. 3/4"	2,89
5,8	18300-00.600.16	O-Ring 10,5x2,7	O-ring 10,5x2,7	Joint torique 10,5x2,7	0,51
9	232-00.600.31	Klemmmutter	Lock nut	Écrou de serrage	1,93
10	8000-00.600.06	Seitenteil rechts	Side part right	Partie latérale droite	14,95
11	8000-00.630.01	Trommelscheibe	Real disc	Disque plateau	22,09
12	8007-00.600.26	Traverse	Cross arm	Traverse	13,20
13,14	2684-00.760.00	Anschlusshülse, kpl.	Conductor barrel, cpl.	Douille de raccord, cpl.	6,95
13	1131-00.000.01	O-Ring 16,9x2,7	O-ring 16,9x2,7	Joint torique 16,9x2,7	0,60
15	8000-00.600.26	Verbindungsrohr	Connecting tube	Tube de connexion	8,14
16	8000-00.600.01	Seitenteil links	Side part left	Partie latérale gauche	14,80
17	8000-00.611.00	Kurbel, vollst.	Crank cpl.	Manivelle cpl.	18,87
18	8000-00.640.00	Schubgabel, vollst.	Top frame, cpl.	Guidon, cpl.	33,51
Art. 8003		**Classic Schlauchwagen 60 HG** bis Baujahr 2017	**Classic Hose Trolley 60 HG** until 2017	**Dévidoir sur roues 60 HG Classic** jusqu'à 2017	
Art. 8004		**Classic Schlauchwagen 60 HG Set** bis Baujahr 2017	**Classic Hose Trolley 60 HG Set** until 2017	**Dévidoir sur roues 60 HG Set Classic** jusqu'à 2017	
Art. 8006		**Classic Schlauchwagen 100 HG** bis Baujahr 2017	**Classic Hose Trolley 100 HG** until 2017	**Dévidoir sur roues 100 HG Classic** jusqu'à 2017	
11	8006-00.630.01	Trommelscheibe (nur für Art. 8006)	Real disc (only for art. 8006)	Disque plateau (seulement p. réf. 8006)	25,87
18	8000-00.640.00	Schubgabel, vollst.	Top frame, cpl.	Guidon, cpl.	33,51
19	232-00.600.31	Klemmmutter	Lock nut	Écrou de serrage	1,93
19-26	8004-00.650.00	Schlauchführung, vollst.	Hose guide, cpl.	Guide-tuyau, cpl.	17,30
20	8004-00.650.01	Aufnahme	Retainer	Raccord fileté	5,03
21	2684-00.611.06	Führung	Guiding	Guidage	14,86
22	2684-00.611.16	Abdeckung	Cover	Couvercle	1,59
23	2648-00.600.42	Nutenstein	Sliding block	Coulisseau	1,89
24	2684-00.611.11	Rolle	Roll	Poulie	10,10
25	8004-00.650.11	Nutenwelle	Shaft axle	Arbre cannelé	4,90
26	8004-00.650.06	Führungrohr	Guide tube	Tube de guidage	3,01
		Alle anderen Teile wie bei Art. 8000	All other spare parts see art. 8000	Pour toutes les autres pièces, voir réf. 8000	
Art. 8007		**Classic Schlauchtrommel 50**	**Classic Hose Reel 50**	**Dévidoir portable 50 Classic**	
	2684-00.760.00	Anschlusshülse, kpl.	Conductor barrel, cpl.	Douille de raccord, cpl.	6,95
	8000-00.611.00	Kurbel, vollst.	Crank cpl.	Manivelle cpl.	18,87
	8007-00.600.06	Rohr	Tube	Tube	6,72
	18201-00.600.00	Hahnstück, kpl. 3/4"	Tap connector, cpl. 3/4"	Nez de robinet, cpl. 3/4"	2,89
Art. 8009		**Classic Wand Schlauchtrommel 50 Set**	**Classic Wall-Fixed Hose Reel 50 Set**	**Dévidoir portable 50 Classic équipé**	
	2602-00.901.00	Oberlager, kpl.	Bracket, cpl.	Support, cpl.	5,52
	2684-00.760.00	Anschlusshülse, kpl.	Conductor barrel, cpl.	Douille de raccord, cpl.	6,95
	8000-00.611.00	Kurbel, vollst.	Crank cpl.	Manivelle cpl.	18,87
	8007-00.600.06	Rohr	Tube	Tube	6,72
	8009-00.703.00	Wandhalterung, kpl.	Wall bracket, cpl.	Support mural, cpl.	18,96
	18201-00.600.00	Hahnstück, kpl. 3/4"	Tap connector, cpl. 3/4"	Nez de robinet, cpl. 3/4"	2,89
Art. 8010		**Classic Schlauchtrommel 10 Set**	**Classic Hose Reel 10 Set**	**Dévidoir portable 10 Classic équipé**	
	2684-00.760.00	Anschlusshülse, kpl.	Conductor barrel, cpl.	Douille de raccord, cpl.	6,95
	8007-00.600.06	Rohr	Tube	Tube	6,72
	8010-00.610.00	Kurbel, vollst.	Crank cpl.	Manivelle cpl.	18,50
	8010-00.722.00	Polybeutel, kpl.	Accessory bag, cpl.	Sachet d'accessoires, cpl.	18,30
	18201-00.600.00	Hahnstück, kpl. 3/4"	Tap connector, cpl. 3/4"	Nez de robinet, cpl. 3/4"	2,89
Art. 8013		**Schlauchwagen 50 Set** bis Baujahr 2017	**Hose Trolley 50 Set** until 2017	**Dévidoir sur roues 50 Set** jusqu'à 2017	
Art. 8012		**Schlauchwagen 50 Set** bis Baujahr 2014	**Hose Trolley 50 Set** until 2014	**Dévidoir sur roues 50 Set** jusqu'à 2014	
Art. 8011		**Schlauchwagen 50** bis Baujahr 2017	**Hose Trolley 50** until 2017	**Dévidoir sur roues 50** jusqu'à 2017	
	232-00.600.16	Rad, anthrazit	Wheel, grey	Roue, gris	5,45
*	901-00.100.00	Hahnstück, kpl. 3/4"	Tap connector, cpl. 3/4"	Nez de robinet, cpl. 3/4"	2,45
*	1625-00.600.16	Blechschraube 4,2x13-C-H	Sheet metal screw 4,2x13-C-H	Vis à tôle 4,2x13-C-H	0,87
	2620-00.600.08	Verbindungsrohr	Connecting tube	Tube de connexion	9,67
*	2625-00.600.91	Blende	Screen	Enjoliveur de roue	2,26
*	2684-00.760.00	Anschlusshülse, kpl.	Conductor barrel, cpl.	Douille de raccord, cpl.	6,95
*	2690-00.600.16	Kurbel	Crank	Manivelle	9,77
	8007-00.600.26	Traverse	Cross arm	Traverse	13,20
		Alle mit * gekennzeichneten Teile sind im Zubehörbeutel enthalten.	All spare parts with the sign * are into the accessory bag.	Pièces avec * sont inclus dans le sachet d'accessoires.	
		Nur die aufgeführten Teile sind lieferbar!	Only the mentioned spare parts are available!	Seules les pièces indiquées sont disponibles!	

GARDENA

AquaRoll S Set	Art.-Nr. 18502
AquaRoll M	Art.-Nr. 18511/18510
AquaRoll M Set	Art.-Nr. 18513/18512
AquaRoll M Easy	Art.-Nr. 18515
AquaRoll M Easy Set	Art.-Nr. 18517
AquaRoll L Easy	Art.-Nr. 18520

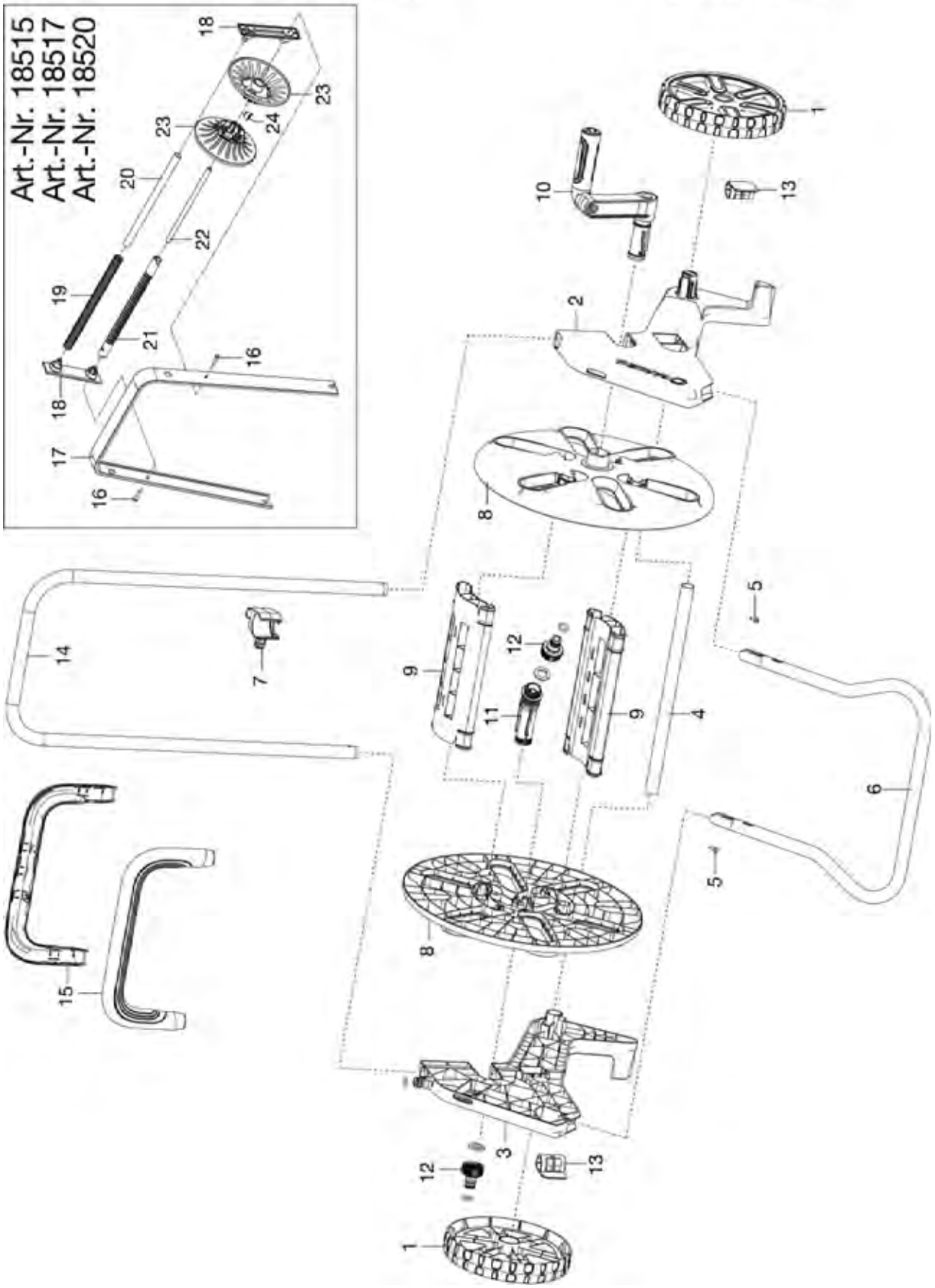

Bild Nr. / Picture No.	Ersatzteil-Nr. / Spare Part No.	Bezeichnung	Description	Désignation	unverb. Preisempf. EUR / inkl. MwSt.
Art. 18502		**Schlauchwagen AquaRoll S Set**	**Hose Trolley AquaRoll S Set**	**Dévidoir sur roues AquaRoll S Set**	
1	18500-00.600.17	Rad 40 m	Wheel 40 m	Roue 40 m	5,59
2,3	18500-00.902.00	Seitenteil 40 m rechts + links, kpl.	Side part 40 m right + left, cpl.	Partie latérale 40 m droite + gauche, cpl.	8,73
4	18500-00.600.36	Verbindungsrohr 40 m	Connecting tube 40 m	Tube de connexion 40 m	8,03
5	18500-00.600.52	Blechschraube	Sheet metal screw	Vis à tôle	1,02
6	18500-00.620.00	Standrohr 40 m	Base 40 m	Tuyau en fonte 40 m	16,12
8	18500-00.600.31	Trommelscheibe 40 m	Real disc 40 m	Disque plateau 40 m	15,66
9	8007-00.600.26	Traverse türkis	Cross arm turquoise	Traverse turquoise	13,20
10	18500-00.600.41	Kurbel	Crank	Manivelle	11,84
11,12	18500-00.720.00	Wasserachse vollst.	Axle, cpl.	Axe, cpl.	5,52
13	18500-00.600.56	Exzenter	Eccentric	Excentrique	2,67
14	18500-00.630.00	Schubgabel 40 m	Top frame 40 m	Guidon 40 m	22,68
	18200-00.600.00	Hahnstück 1/2" kpl.	Tap Connector 1/2" cpl.	Nez de robinet 1/2" cpl.	2,78
	18205-00.701.00	18202 Hahnstück mit 924-00.500.00 Adapter	18202 Tap Connector with 924-00.500.00 Adapter	18202 Nez de robinet avec 924-00.500.00 adaptateur	3,44
	18215-00.600.00	Schlauchstück 1/2", kpl.	Hose connector 1/2", cpl.	Raccord rapide 1/2", cpl.	5,39
	18300-00.600.00	Spritze	Spray nozzle	Lance multijet	6,96
	18300-00.600.16	O-Ring 10,5x2,7	O-ring 10,5x2,7	Joint torique 10,5x2,7	0,51
Art. 18510		**Schlauchwagen AquaRoll M**	**Hose Trolley AquaRoll M**	**Dévidoir sur roues AquaRoll M**	
1	18510-00.600.11	Rad 60/100	Wheel 60/100	Roue 60/100	7,50
2,3	18510-00.901.00	Seitenteil 60/100 rechts + links, kpl.	Side part 60/100 right + left, cpl.	Partie latérale 60/100 droite + gauche, cpl.	20,31
4	18510-00.600.43	Verbindungsrohr 60/100	Connecting tube 60/100	Tube de connexion 60/100	8,58
5	18510-00.600.44	Blechschraube m. K-Kopf 4,2x13	Sheet metal screw 4,2x13	Vis à tôle 4,2x13	1,99
6	18510-00.720.00	Standrohr 60/100	Base 60/100	Tuyau en fonte 60/100	22,91
8	18510-00.600.21	Trommelscheibe 60 m	Real disc 60 m	Disque plateau 60 m	22,55
9	8007-00.600.26	Traverse türkis	Cross arm turquoise	Traverse turquoise	13,20
10	18510-00.610.00	Klappkurbel, vollst.	Folding crank	Manivelle repliable	16,07
11	18510-00.600.66	Wasserachse, 2 Gewinde	Water axle, 2 threads	Axe de l'eau, 2 fils	5,52
12	18201-00.600.00	Hahnstück, kpl. 3/4"	Tap connector, cpl. 3/4"	Nez de robinet, cpl. 3/4"	2,89
13	18500-00.600.56	Exzenter	Eccentric	Excentrique	2,67
14	18510-00.630.00	Schubgabel 60/100 m	Top frame 60/100	Guidon 60/100	20,49
	1121-00.600.01	Flachdichtung 25,6/15,6x3 (3/4")	Washer 25,6/15,6x3 (3/4")	Joint plat 25,6/15,6x3 (3/4")	1,87
	18300-00.600.16	O-Ring 10,5x2,7	O-ring 10,5x2,7	Joint torique 10,5x2,7	0,51
	18510-20.710.00	Polybeutel kpl.	Accessory bag, cpl.	Sachet d'accessories, cpl.	9,79
		ab Baujahr 2019	since 2019	a partir de 2019	
8	18510-00.600.61	Trommelscheibe 60 m	Real disc 60 m	Disque plateau 60 m	22,55
Art. 18511		**Schlauchwagen AquaRoll M**	**Hose Trolley AquaRoll M**	**Dévidoir sur roues AquaRoll M**	
7	18502-00.610.01	Clip, vollst.	Clip cpl.	Clip cpl.	3,64
		Alle anderen Teile wie bei Art. 18510	All other spare parts see art. 18510	Pour toutes les autres pièces, voir réf. 18510	
Art. 18512		**Schlauchwagen AquaRoll M Set**	**Hose Trolley AquaRoll M Set**	**Dévidoir sur roues AquaRoll M Set**	
5	18500-00.600.52	Blechschraube	Sheet metal screw	Vis à tôle	1,02
	18200-00.600.00	Hahnstück 1/2", kpl.	Tap connector 1/2", cpl.	Nez de robinet 1/2", cpl.	2,78
	18205-00.701.00	18202 Hahnstück mit 924-00.500.00 Adapter	18202 Tap Connector with 924-00.500.00 Adapter	18202 Nez de robinet avec 924-00.500.00 adaptateur	3,44
	18215-00.600.00	Schlauchstück 1/2", kpl.	Hose connector 1/2", cpl.	Raccord rapide 1/2", cpl.	5,39
	18300-00.600.00	Spritze	Spray nozzle	Lance multijet	6,96
		Alle anderen Teile wie bei Art. 18510	All other spare parts see art. 18510	Pour toutes les autres pièces, voir réf. 18510	
Art. 18513		**Schlauchwagen AquaRoll M Set**	**Hose Trolley AquaRoll M Set**	**Dévidoir sur roues AquaRoll M Set**	
5	18500-00.600.52	Blechschraube	Sheet metal screw	Vis à tôle	1,02
7	18502-00.610.01	Clip, vollst.	Clip cpl.	Clip cpl.	3,64
	18200-00.600.00	Hahnstück 1/2" kpl.	Tap Connector 1/2" cpl.	Nez de robinet 1/2" cpl.	2,78
	18205-00.701.00	18202 Hahnstück mit 924-00.500.00 Adapter	18202 Tap Connector with 924-00.500.00 Adapter	18202 Nez de robinet avec 924-00.500.00 adaptateur	3,44
	18215-00.600.00	Schlauchstück 1/2", kpl.	Hose connector 1/2", cpl.	Raccord rapide 1/2", cpl.	5,39
	18300-00.600.00	Spritze	Spray nozzle	Lance multijet	6,96
		Alle anderen Teile wie bei Art. 18510	All other spare parts see art. 18510	Pour toutes les autres pièces, voir réf. 18510	
Art. 18515		**Schlauchwagen AquaRoll M Easy**	**Hose Trolley AquaRoll M Easy**	**Dévidoir sur roues AquaRoll M Easy**	
14,15	18515-00.710.00	Schubgabel, kpl.	Top frame, cpl.	Guidon, cpl.	28,32
15	18517-00.600.01	Griffschale	Handle shell	Poignée	9,37
16-24	18515-00.610.00	Schlauchführung	Hose guide	Guide-tuyau	20,24
		Alle anderen Teile wie bei Art. 18510	All other spare parts see art. 18510	Pour toutes les autres pièces, voir réf. 18510	
Art. 18517		**Schlauchwagen AquaRoll M Easy Set**	**Hose Trolley AquaRoll M Easy Set**	**Dévidoir sur roues AquaRoll M Easy Set**	
5	18500-00.600.52	Blechschraube	Sheet metal screw	Vis à tôle	1,02
14,15	18515-00.710.00	Schubgabel, kpl.	Top frame, cpl.	Guidon, cpl.	28,32
15	18517-00.600.01	Griffschale	Handle shell	Poignée	9,37
16-24	18515-00.610.00	Schlauchführung	Hose guide	Guide-tuyau	20,24
	18200-00.600.00	Hahnstück 1/2" kpl.	Tap Connector 1/2" cpl.	Nez de robinet 1/2" cpl.	2,78
	18205-00.701.00	18202 Hahnstück mit 924-00.500.00 Adapter	18202 Tap Connector with 924-00.500.00 Adapter	18202 Nez de robinet avec 924-00.500.00 adaptateur	3,44
	18215-00.600.00	Schlauchstück 1/2", kpl.	Hose connector 1/2", cpl.	Raccord rapide 1/2", cpl.	5,39
	18300-00.600.00	Spritze	Spray nozzle	Lance multijet	6,96
		Alle anderen Teile wie bei Art. 18510	All other spare parts see art. 18510	Pour toutes les autres pièces, voir réf. 18510	
Art. 18520		**Schlauchwagen AquaRoll L Easy**	**Hose Trolley AquaRoll L Easy**	**Dévidoir sur roues AquaRoll L Easy**	
8	18520-00.901.00	Trommelscheibe 100 m	Real disc 100 m	Disque plateau 100 m	24,20
9	8007-00.600.27	Traverse grau 108	Cross arm grey 108	Traverse gris 108	13,20
14,15	18515-00.710.00	Schubgabel, kpl.	Top frame, cpl.	Guidon, cpl.	28,32
16-24	18515-00.610.00	Schlauchführung	Hose guide	Guide-tuyau	20,24
		ab Baujahr 2019	since 2019	a partir de 2019	
8	18520-00.902.00	Trommelscheibe 100 m	Real disc 100 m	Disque plateau 100 m	24,20
11	18510-00.600.66	Wasserachse, 2 Gewinde	Water axle, 2 threads	Axe de l'eau, 2 fils	5,52
		Alle anderen Teile wie bei Art. 18510	All other spare parts see art. 18510	Pour toutes les autres pièces, voir réf. 18510	
		Nur die aufgeführten Teile sind lieferbar!	Only the mentioned spare parts are available!	Seules les pièces indiquées sont disponibles!	

GARDENA Schlauchmobil 70 roll-up

Art.-Nr. 2641

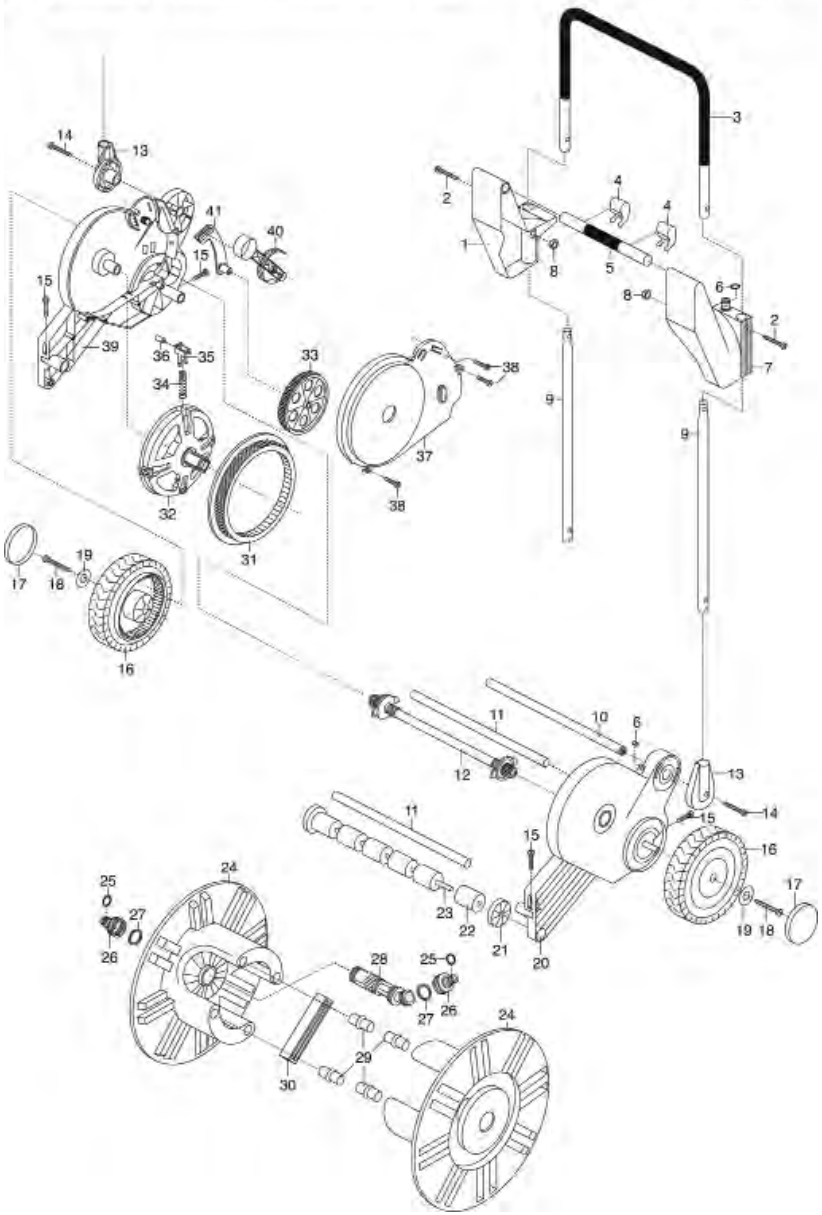

GARDENA Schlauchmobil 30 roll-up

Art.-Nr. 2634

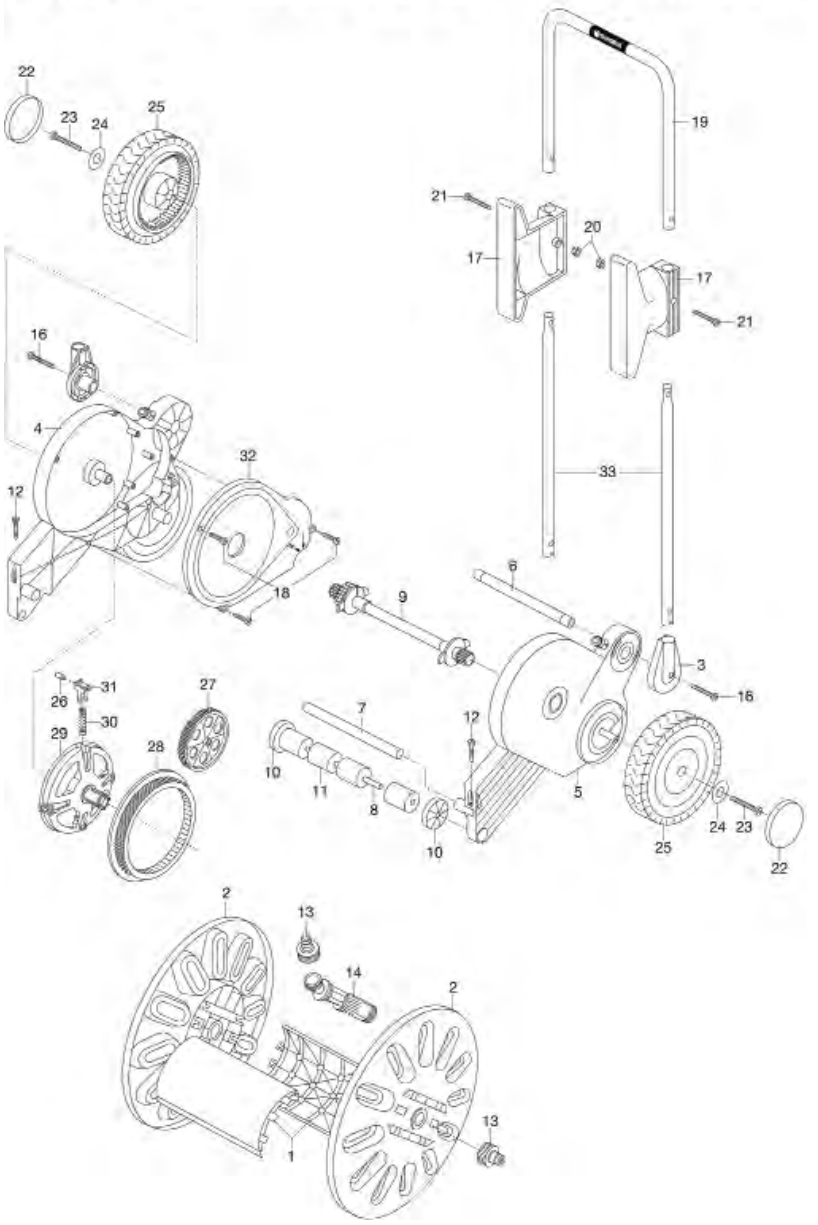

Bild Nr. Picture No.	Ersatzteil-Nr. Spare Part No.	Bezeichnung	Description	Désignation	unverb. Preisempf. EUR / inkl. MwSt.
Art. 2634		**Schlauchmobil 30 roll-up**	**Hose Trolley 30 roll-up**	**Dévidoir sur roues 30 roll-up**	
		bis Baujahr 2009	until 2009	jusqu'à 2009	
Art. 2635		**Schlauchmobil 30 komplett montiert**	**Hose Trolley 30 roll-up cpl. with hose**	**Dévidoir sur roues 30 roll-up équipé**	
		bis Baujahr 2010	until 2010	jusqu'à 2010	
1	2605-00.600.20	Traverse	Cross arm	Traverse	7,13
10	2641-00.600.26	Führungsscheibe	Guiding disc	Rondelle de guidage	4,02
11	2472-00.600.10	Laufrolle	Roller	Rouleau	2,87
12*	1625-00.600.16	Blechschraube 4,2x13-C-H	Sheet metal screw 4,2x13-C-H	Vis à tôle 4,2x13-C-H	0,87
13*	901-00.100.00	Hahnstück, kpl. 3/4"	Tap connector, cpl. 3/4"	Nez de robinet, cpl. 3/4"	2,45
14*	2625-00.712.00	Lagerhülse, vollst.	Bearing sleeve, cpl.	Douille de palier, cpl.	7,62
16*	1182-00.600.02	Blechschraube 4,2x38-C-H	Sheet metal screw 4,2x38-C-H	Vis à tôle 4,2x38-C-H	1,19
18	1210-00.600.62	Blechschraube 3,5x16-C-H	Sheet metal screw 3,5x16-C-H	Vis à tôle 3,5x19-C-H	0,87
22	4040-00.600.16	Radkappe, anthrazit	Wheel cover, grey	Enjoliveur de roue, gris	2,84
25	4040-00.600.50	Laufrad, kpl.	Wheel, cpl.	Roue, cpl.	17,54
Art. 2641		**Schlauchmobil 70 roll-up**	**Hose trolley 70 mobil**	**Dévidoir sur roues 70 roll-up**	
		bis Baujahr 2011	until 2011	jusqu'à 2011	
Art. 2642		**Schlauchmobil 70 roll-up**	**Hose trolley 70 mobil**	**Dévidoir sur roues 70 roll-up**	
		bis Baujahr 2007	until 2007	jusqu'à 2007	
4*	2641-00.600.41	Aufhänger	Hook	Attacheur	4,38
5	232-00.600.41	Verbindungsrohr 20x0,7x325	Connection tube 20x0,7x325	Tube de connexion 20x0,7x325	5,95
6,25*	18300-00.600.16	O-Ring 10,5x2,7	O-ring 10,5x2,7	Joint torique 10,5x2,7	0,51
14*	1182-00.600.02	Blechschraube 4,2x38-C-H	Sheet metal screw 4,2x38-C-H	Vis à tôle 4,2x38-C-H	1,19
15*	1625-00.600.16	Blechschraube 4,2x13-C-H	Sheet metal screw 4,2x13-C-H	Vis à tôle 4,2x13-C-H	0,87
16	4040-00.600.50	Laufrad, kpl.	Wheel, cpl.	Roue, cpl.	17,54
17	4040-00.600.16	Radkappe, anthrazit	Wheel cover, grey	Enjoliveur de roue, gris	2,84
21	2641-00.600.26	Führungsscheibe	Guiding disc	Rondelle de guidage	4,02
22	2472-00.600.10	Laufrolle	Roller	Rouleau	2,87
24	2631-00.600.11	Trommelscheibe 15 cm breit	Reel disc 15 cm	Disque plateau 15 cm	23,93
26*	901-00.100.00	Hahnstück, kpl. 3/4"	Tap connector, cpl. 3/4"	Nez de robinet, cpl. 3/4"	2,45
27*	1121-00.600.01	Flachdichtung 25,6/15,6x3 (3/4")	Washer 25,6/15,6x3 (3/4")	Joint plat 25,6/15,6x3 (3/4")	1,87
28*	2625-00.712.00	Lagerhülse, vollst.	Bearing sleeve, cpl.	Douille de palier, cpl.	7,62
29*	2625-00.600.16	Dübel	Dowel	Cheville	1,04
30*	2631-00.600.16	Zwischenstück	Intermediate piece	Pièce intermédiaire	2,77
		Alle mit * gekennzeichneten Teile sind im Zubehörbeutel enthalten.	All spare parts with the sign * are into the accessory bag.	Pièces avec * sont inclus dans le sachet d'accessoires.	
		Nur die aufgeführten Teile sind lieferbar!	Only the mentioned spare parts are available!	Seules les pièces indiquées sont disponibles!	

GARDENA Wand-Schlauchbox roll-up automatic

Art.-Nr. 2648
Art.-Nr. 2656

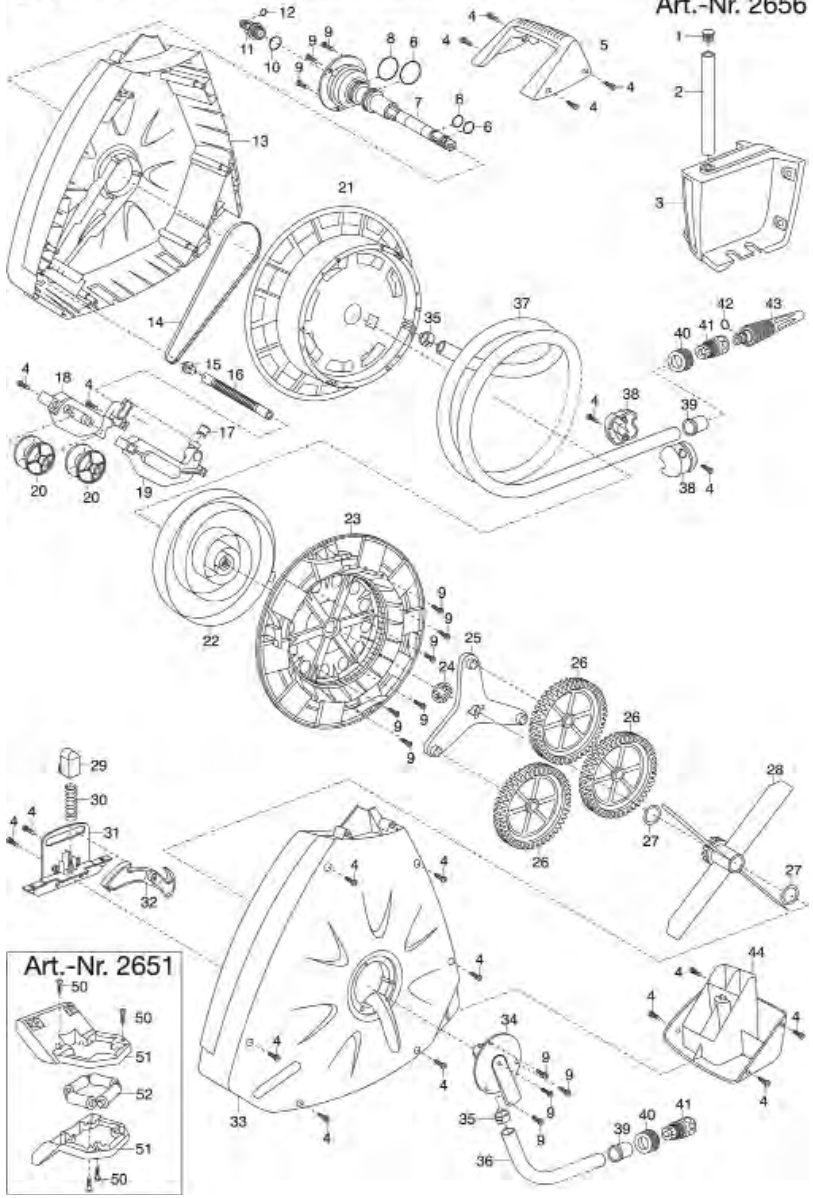

Art.-Nr. 2651

GARDENA Wand-Schlauchbox roll-up automatic

Art.-Nr. 2647

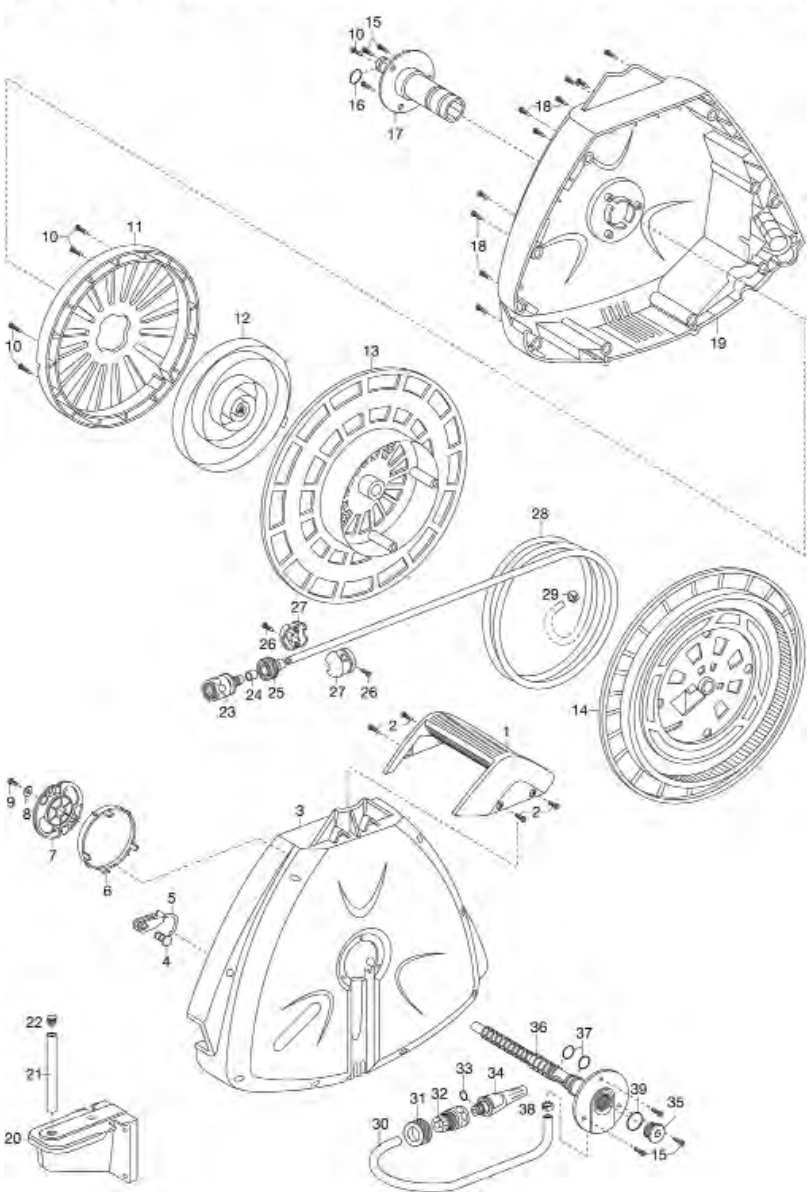

Bild Nr. Picture No.	Ersatzteil-Nr. Spare Part No.	Bezeichnung	Description	Désignation	unverb. Preisempf. EUR / inkl. MwSt.
Art. 2647		**Wand-Schlauchbox 10 roll-up**	**Wall-Mounted Hose Box 10 roll-up automatic**	**Dévidoir mural automatic 10 roll-up**	
		bis Baujahr 2012	until 2012	jusqu'à 2012	
20	8022-00.600.41	Wandhalter	Wall bracket	Support mural	18,40
21,22	8022-00.720.00	Alu-Rohr, vollst.	Aluminium tube, cpl.	Tube aluminium, cpl.	4,68
23	4646-00.712.00	Wasserstop 1/2" ohne Klemmmutter	Water stop 1/2"	Aquastop 1/2"	5,39
25	4646-00.610.06	Klemmmutter grau	Lock nut	Ecrou de serrage	1,52
26	2648-00.600.89	STS Schraube 40x16	STS Screw 40x16	STS Vis 40x16	1,37
27	2647-00.600.36	Schlauchstopper	Stopper	Arrêt	3,37
31	911-00.000.13	Klemmmutter 1/2"	Lock nut 1/2"	Écrou de serrage 1/2"	1,21
31,32	915-00.600.00	Schlauchstück 1/2", kpl.	Hose connector 1/2", cpl.	Raccord rapide 1/2", cpl.	5,18
37	991-00.003.02	O-Ring 12,1x2,7	O-ring 12,1x2,7	Joint torique 12,1x2,7	1,05
	8022-00.730.00	Polybeutel, groß mit Spritze	Accessory bag large with nozzle	Sachet d'accessoires grand avec Lance multijet	9,17
Art. 2648		**Wand-Schlauchbox 20 roll-up automatic**	**Wall-Mounted Hose Box 20 roll-up automatic**	**Dévidoir portable 20 roll-up automatic**	
		bis Baujahr 2012	until 2012	jusqu'à 2012	
1,2	2648-00.799.00	Halterohr, kpl.	Handle tube, cpl.	Tube de connexion, cpl.	11,10
3	2648-00.600.21	Halter	Wall bracket	Support mural	27,72
4	2648-00.600.89	STS Schraube 40x16	STS Screw 40x16	STS Vis 40x16	1,37
10-12	2648-00.790.00	Blindnippel	Nipple	Raccord fileté	4,38
12,42	18300-00.600.16	O-Ring 10,5x2,7	O-ring 10,5x2,7	Joint torique 10,5x2,7	0,51
38	2648-00.600.62	Stopperhälfte	Stopper half	Arrêt demi	2,46
40	2015-00.600.21	Überwurfmutter 1/2"	Union Nut 1/2"	Écoru-raccord 1/2"	1,17
	1815-00.791.00	Diebstahlsicherung, kpl.	Anti-theft device, cpl.	Antivol, cpl.	8,81
	8022-00.730.00	Polybeutel, groß mit Spritze	Accessory bag large with nozzle	Sachet d'accessoires grand avec Lance multijet	9,17
Art. 2656		**Wand-Schlauchbox 20 roll-up automatic Plus**	**Wall-Mounted Hose Box 20 roll-up automatic plus**	**Dévidoir portable 20 roll-up automatic plus**	
		bis Baujahr 2012	until 2012	jusqu'à 2012	
50	2546-00.600.28	Blechschraube 4,2x19-C-H	Sheet metal screw 4,2x19-C-H	Vis à tôle 4,2x19-C-H	0,87
50-52	2650-00.605.00	Schlauchführung, vollst.	Hose guide, cpl.	Guide-tuyau, cpl.	15,37
		Alle anderen Teile wie bei Art. 2648	All other spare parts art. 2648	Pour toutes les autres pièces, voir réf. 2648	
		Nur die aufgeführten Teile sind lieferbar!	Only the mentioned spare parts are available!	Seules les pièces indiquées sont disponibles!	

GARDENA Comfort Wand-Schlauchbox 25 roll-up automatic — Art.-Nr. 8023/A

Comfort Wand-Schlauchbox 35 roll-up automatic — Art.-Nr. 8024/A

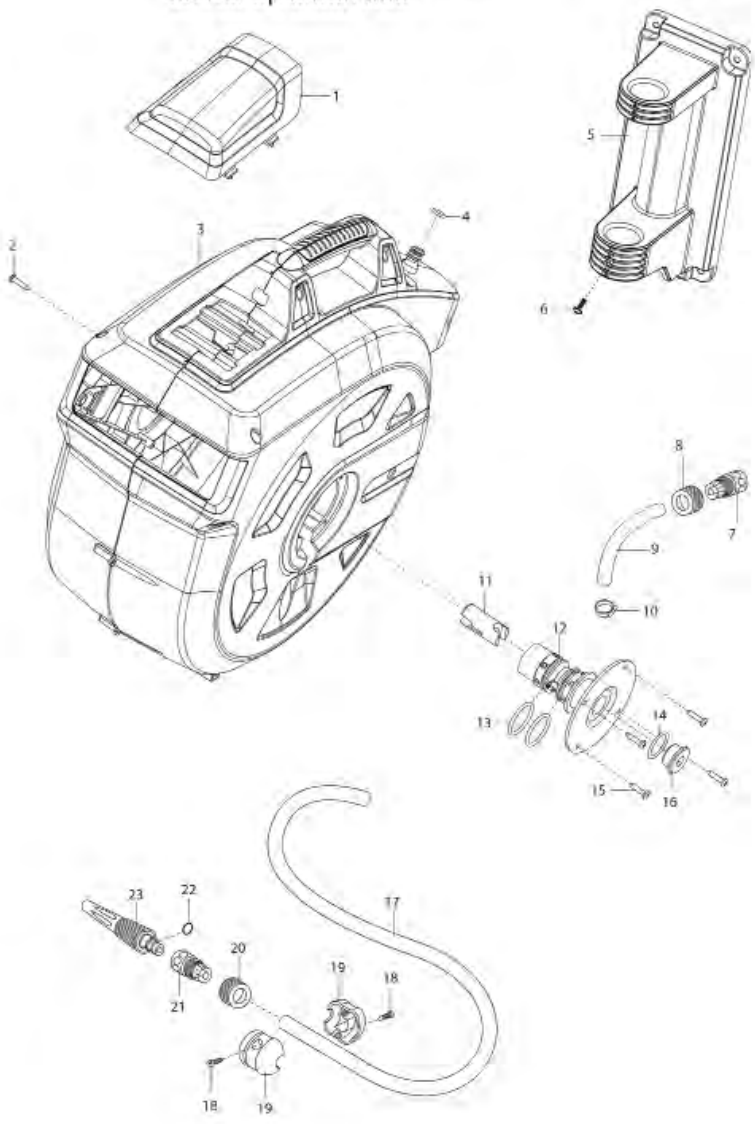

GARDENA Comfort Wand-Schlauchbox 15 roll-up automatic — Art.-Nr. 8022/A

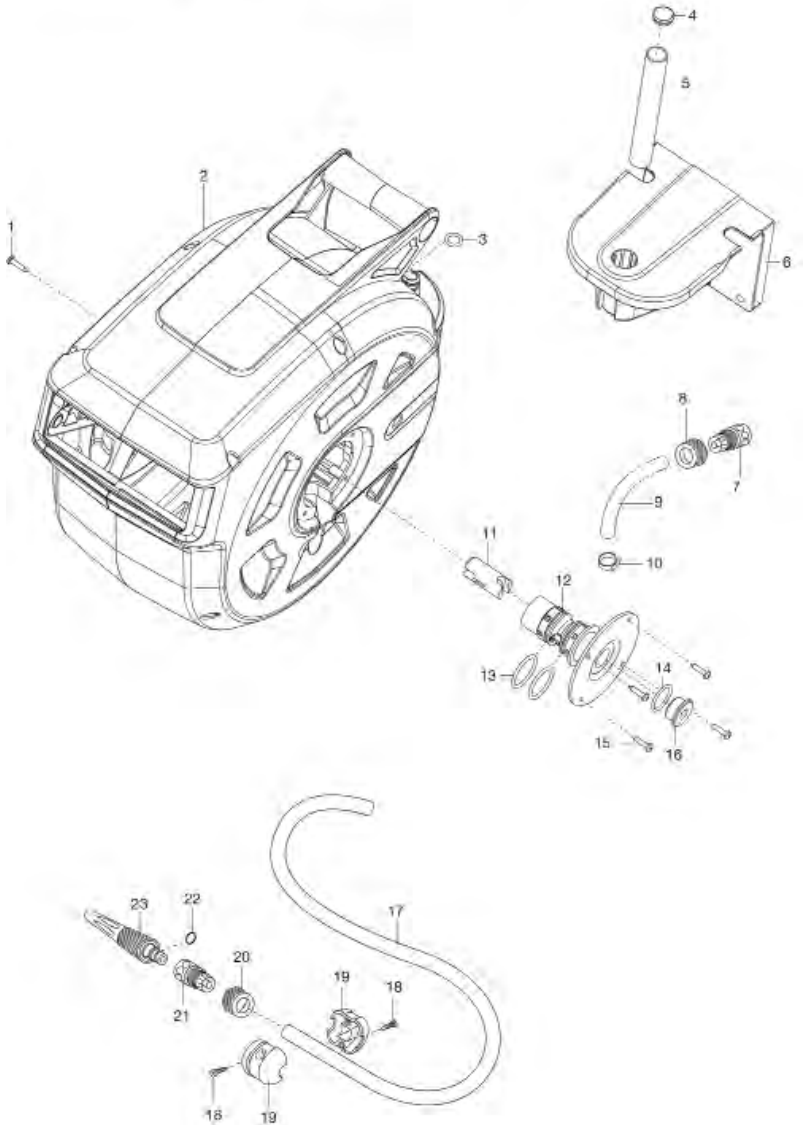

Bild Nr. / Picture No.	Ersatzteil-Nr. / Spare Part No.	Bezeichnung	Description	Désignation	unverb. Preisempf. EUR / inkl. MwSt.
Art. 8022		**Comfort Wand-Schlauchbox 15 roll-up automatic**	**Comfort Wall-Mounted Hose Box 15 roll-up automatic**	**Dévidoir mural automatic 15 roll-up Comfort**	
1	8022-00.600.75	Schraube PT5x20	Screw PT5x20	Vis PT5x20	1,49
3,22	18300-00.600.16	O-Ring 10,5x2,7	O-ring 10,5x2,7	Joint torique 10,5x2,7	0,51
4	8022-00.600.42	Stopfen	Plug	Bouchon de fermeture	2,84
4,5	8022-00.720.00	Alu-Rohr, vollst.	Aluminium tube, cpl.	Tube aluminium, cpl.	4,68
6	8022-00.600.41	Wandhalter	Wall bracket	Support mural	18,40
7,8	915-00.600.00	Schlauchstück 1/2", kpl.	Hose connector 1/2", cpl.	Raccord rapide 1/2", cpl.	5,18
7-14,16	8023-00.901.00	Anschlussschlauch, 1,5 m	Connection hose, 1,5 m	Tuyau de raccordement, 1,5 m	18,30
8,20	911-00.000.13	Klemmmutter 1/2"	Lock nut 1/2"	Écrou de serrage 1/2"	1,21
10	8022-00.600.89	Schelle	Clamp	Collier de serrage	3,22
11	8022-00.600.01	Druckkompensator	Pressure compensator	Compensateur de pression	4,00
12	8023-00.600.07	Wasserführung	Water pass	Kit de passage d'eau	9,62
13	8022-00.600.46	O-Ring 29,5x2,7	O-ring 29,5x2,7	Joint torique 29,5x2,7	1,05
14	1670-00.600.06	O-Ring 20x2	O-ring 20x2	Joint torique 20x2	1,05
15	8022-00.600.76	Schraube PT4,5x20	Screw PT4,5x20	Vis PT4,5x20	1,49
16	8022-00.600.55	Stopfen	Plug	Bouchon de fermeture	3,00
18	2648-00.600.89	STS Schraube 40x16	STS Screw 40x16	STS Vis 40x16	1,37
19	2648-00.600.62	Stopperhälfte	Stopper half	Arrêt demi	2,46
21,20	913-00.640.00	Wasserstop 1/2", kpl.	Water stop 1/2", cpl.	Aquastop 1/2", cpl.	5,08
22,23	18300-00.600.00	Spritze	Spray nozzle	Lance multijet	6,96
	8022-00.600.96	Klebeschriftzug	Sticking signature	Paraphe de collage	0,58
	8022-00.730.00	Polybeutel, groß mit Spritze	Accessory bag large with nozzle	Sachet d'accessoires grand avec Lance multijet	9,17
		ab Baujahr 2015	since 2015	a partir de 2015	
7-14,16	8022-00.717.00	Anschlussschlauch, 1,5 m	Connection hose, 1,5 m	Tuyau de raccordement, 1,5 m	17,39
12	8022-00.600.88	Wasserführung	Water pass	Kit de passage d'eau	9,82
Art. 18402		**city gardening Wand-Schlauchbox 15 m roll-up automatic**	**city gardening Wall-Mounted Hose Box 15 roll-up automatic**	**city gardening Dévidoir mural automatic 15 roll-up**	
12	8022-00.600.88	Wasserführung	Water pass	Kit de passage d'eau	9,82
7-14,16	18402-00.717.00	Anschlussschlauch, 1,5 m	Connection hose, 1,5 m	Tuyau de raccordement, 1,5 m	19,44
22,23	18310-00.600.00	Bewässerungsbrause	Spray nozzle	Lance multijet	10,47
	18402-00.201.00	Polybeutel, kpl.	Accessory bag, cpl.	Sachet d'accessoires, cpl.	8,53
		Alle anderen Teile wie bei Art. 8022	All other spare parts art. 8022	Pour toutes les autres pièces, voir réf. 8022	

Bild Nr. / Picture No.	Ersatzteil-Nr. / Spare Part No.	Bezeichnung	Description	Désignation	unverb. Preisempf. EUR / inkl. MwSt.
Art. 8023		**Comfort Wand-Schlauchbox 25 roll-up automatic**	**Comfort Wall-Mounted Hose Box 25 roll-up automatic**	**Dévidoir mural automatic 25 roll-up Comfort**	
Art. 8024		**Comfort Wand-Schlauchbox 35 roll-up automatic**	**Comfort Wall-Mounted Hose Box 35 roll-up automatic**	**Dévidoir mural automatic 35 roll-up Comfort**	
Art. 8026		**Wand-Schlauchbox 30 roll-up automatic**	**Wall-Mounted Hose Box 30 roll-up automatic**	**Dévidoir mural automatic 30 roll-up**	
1	8023-00.900.01	Abdeckung	Cover	Couvercle	5,93
2	8022-00.600.74	Schraube PT5x50	Screw PT5x50	Vis PT5x50	1,69
4	2613-00.600.25	O-Ring 10,5x2,7	O-ring 10,5x2,7	Joint torique 10,5x2,7	1,05
5	8023-00.900.03	Wandhalterung	Wall bracket	Support mural	33,17
6	8023-00.900.04	Schraube	Screw	Vis	1,37
7,8	915-00.600.00	Schlauchstück 1/2", kpl.	Hose connector 1/2", cpl.	Raccord rapide 1/2", cpl.	5,18
7-14,16	8023-00.901.00	Anschlussschlauch, 1,5 m	Connection hose, 1,5 m	Tuyau de raccordement, 1,5 m	18,30
8,20	911-00.000.13	Klemmmutter 1/2"	Lock nut 1/2"	Écrou de serrage 1/2"	1,21
10	8022-00.600.89	Schelle	Clamp	Collier de serrage	3,22
11	8022-00.600.01	Druckkompensator	Pressure compensator	Compensateur de pression	4,00
12	8023-00.600.07	Wasserführung	Water pass	Kit de passage d'eau	9,62
13	8022-00.600.46	O-Ring 29,5x2,7	O-ring 29,5x2,7	Joint torique 29,5x2,7	1,05
14	1670-00.600.06	O-Ring 20x2	O-ring 20x2	Joint torique 20x2	1,05
15	8022-00.600.76	Schraube PT4,5x20	Screw PT4,5x20	Vis PT4,5x20	1,49
16	8022-00.600.55	Stopfen	Plug	Bouchon de fermeture	3,00
18	2648-00.600.89	STS Schraube 40x16	STS Screw 40x16	STS Vis 40x16	1,37
19	2648-00.600.62	Stopperhälfte	Stopper half	Arrêt demi	2,46
21,20	913-00.640.00	Wasserstop 1/2", kpl.	Water stop 1/2", cpl.	Aquastop 1/2", cpl.	5,08
22	18300-00.600.16	O-Ring 10,5x2,7	O-ring 10,5x2,7	Joint torique 10,5x2,7	0,51
22,23	18300-00.600.00	Spritze	Spray nozzle	Lance multijet	6,96
	2648-00.600.80	Klebeschriftzug	Sticking signature	Paraphe de collage	0,80
	8022-00.730.00	Polybeutel, groß mit Spritze	Accessory bag large with nozzle	Sachet d'accessoires grand avec Lance multijet	9,17
	8023-00.650.06	Adapterplatte	Adapter plate	Plaque d'adaptation	28,39
		Nur die aufgeführten Teile sind lieferbar!	Only the mentioned spare parts are available!	Seules les pièces indiquées sont disponibles!	

GARDENA Comfort Wand-Schlauchbox
35 roll-up automatic Li

Art.-Nr. 8025

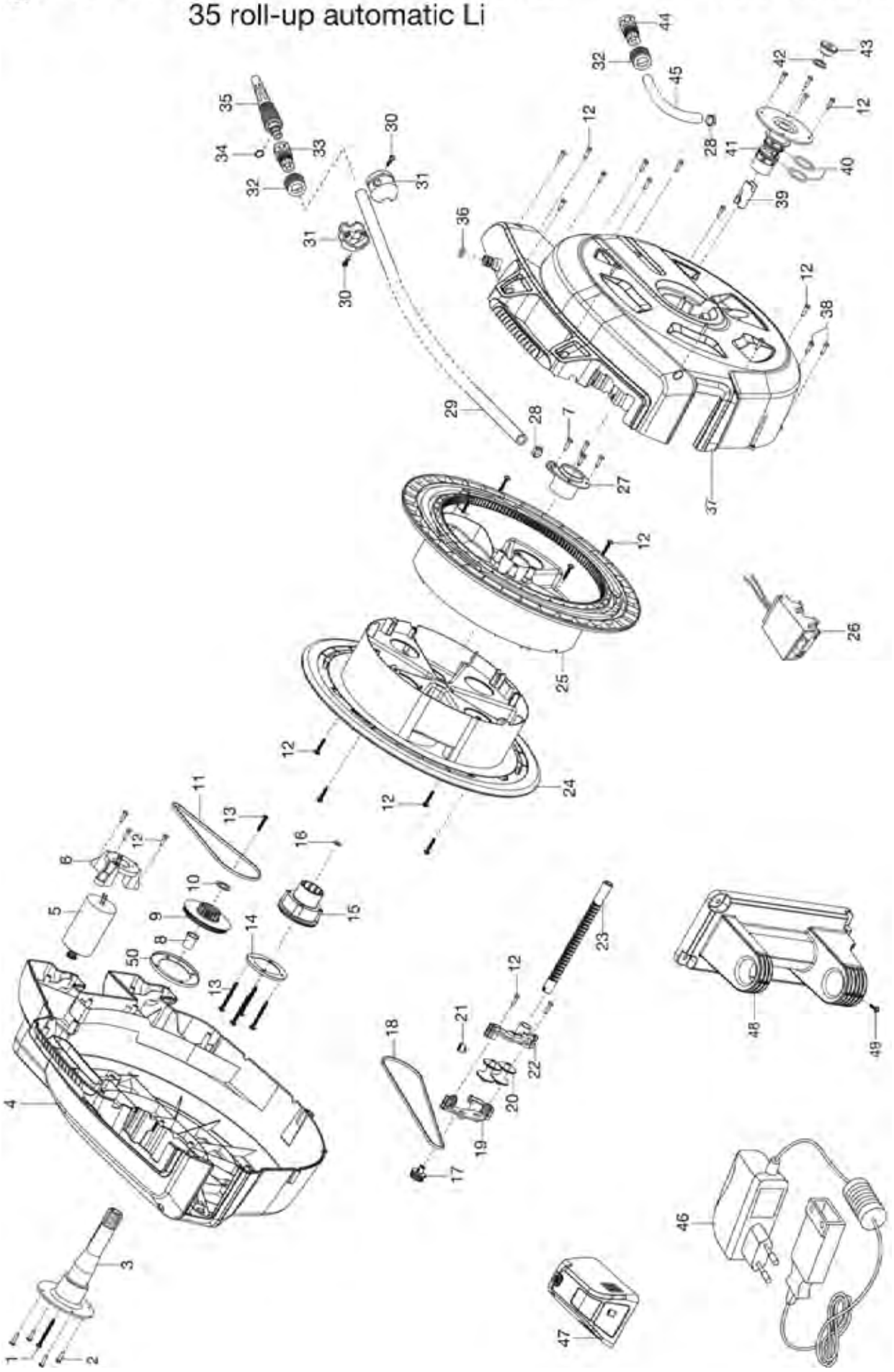

Bild Nr. Picture No.	Ersatzteil-Nr. Spare Part No.	Bezeichnung	Description	Désignation	unverb. Preisempf. EUR / inkl. MwSt.
Art. 8025		**Comfort Wand-Schlauchbox 35 roll-up automatic Li**	**Comfort Wall-Mounted Hose Box 35 roll-up automatic Li**	**Dévidoir mural automatic Li 35 roll-up Comfort**	
		bis Baujahr 2019	until 2019	jusqu'à 2019	
1	8022-00.600.74	Schraube PT5x50	Screw PT5x50	Vis PT5x50	1,69
2,30	2648-00.600.89	STS Schraube 40x16	STS Screw 40x16	STS Vis 40x16	1,37
3	8025-00.900.01	Hauptachse	Main axle	Axe principal	10,48
5	8025-00.900.02	Motor mit Ritzel	Motor with pinion	Moteur avec pignon	73,97
6	8025-00.900.03	Motorhalter	Motor holder	Support moteur	6,19
7	8022-00.600.75	Schraube PT5x20	Screw PT5x20	Vis PT5x20	1,49
11	8025-00.900.04	Zahnriemen 474-3M-4	Toothed belt 474-3M-4	Courroie crantrée 474-3M-4	17,16
12,38	8022-00.600.76	Schraube PT4,5x20	Screw PT4,5x20	Vis PT4,5x20	1,49
14	8022-00.600.23	Scheibe	Disc	Disque	2,84
17	2648-00.600.79	Zahnscheibe	Tooth lock washer	Disque dentée	2,31
18	8023-00.900.05	Zahnriemen 633-3M-4	Toothed belt 633-3M-4	Courroie crantrée 633-3M-4	17,16
19	8022-00.600.32	Schlauchführung links	Hose guide, right	Guide-tuyau, droite	4,86
20	8022-00.600.33	Rolle	Roll	Poulie	3,07
21	2648-00.600.42	Nutenstein	Sliding block	Coulisseau	1,89
22	8022-00.600.31	Schlauchführung rechts	Hose guide, left	Guide-tuyau, gauche	4,86
23	8023-00.600.02	Nutenwelle	Shaft axle	Arbre cannelé	5,90
26	8840-00.610.03	Kontaktstecker	Contact plug	Fiche de contact	1,69
27	8022-00.600.21	Wasseranschluss	Water connector	Départ aérien	6,76
28	8022-00.600.89	Schelle	Clamp	Collier de serrage	3,22
31	2648-00.600.62	Stopperhälfte	Stopper half	Arrêt demi	2,46
32	911-00.000.13	Klemmmutter 1/2"	Lock nut 1/2"	Écrou de serrage 1/2"	1,21
32,33	913-00.640.00	Wasserstop 1/2", kpl.	Water stop 1/2", cpl.	Aquastop 1/2", cpl.	5,08
34,36	18300-00.600.16	O-Ring 10,5x2,7	O-ring 10,5x2,7	Joint torique 10,5x2,7	0,51
35	18300-00.600.00	Spritze	Spray nozzle	Lance multijet	6,96
39	8022-00.600.01	Druckkompensator	Pressure compensator	Compensateur de pression	4,00
40	8022-00.600.46	O-Ring 29,5x2,7	O-ring 29,5x2,7	Joint torique 29,5x2,7	1,05
41	8023-00.600.07	Wasserführung	Water pass	Kit de passage d'eau	9,62
42	1670-00.600.06	O-Ring 20x2	O-ring 20x2	Joint torique 20x2	1,05
43	8022-00.600.55	Stopfen	Plug	Bouchon de fermeture	3,00
44,32	915-00.600.00	Schlauchstück 1/2", kpl.	Hose connector 1/2", cpl.	Raccord rapide 1/2", cpl.	5,18
46	8025-00.630.00	Ladegerät 18 V Li-Ion	Battery charger 18 V Li-Ion	Transformateur de charge 18 V Li-Ion	29,04
47	8025-00.900.07	Accu Li-Ion 18 V 2,25 Ah	Akku Li-Ion 18 V 2,25 Ah	Akku Li-Ion 18 V 2,25 Ah	113,92
48	8023-00.900.03	Wandhalterung	Wall bracket	Support mural	33,17
49	8023-00.900.04	Schraube	Screw	Vis	1,37
	2648-00.600.80	Klebeschriftzug	Sticking signature	Paraphe de collage	0,80
	8022-00.730.00	Polybeutel, groß mit Spritze	Accessory bag large with nozzle	Sachet d'accessoires grand avec Lance multijet	9,17
	8023-00.650.06	Adapterplatte	Adapter plate	Plaque d'adaptation	28,39
		Nur die aufgeführten Teile sind lieferbar!	Only the mentioned spare parts are available!	Seules les pièces indiquées sont disponibles!	

GARDENA Wand-Schlauchbox RollUp M/L Art.-Nr. 18620/18622
Wand-Schlauchbox RollUp L Art.-Nr. 18625/18627
Wand-Schlauchbox RollUp XL Art.-Nr. 18630/18632

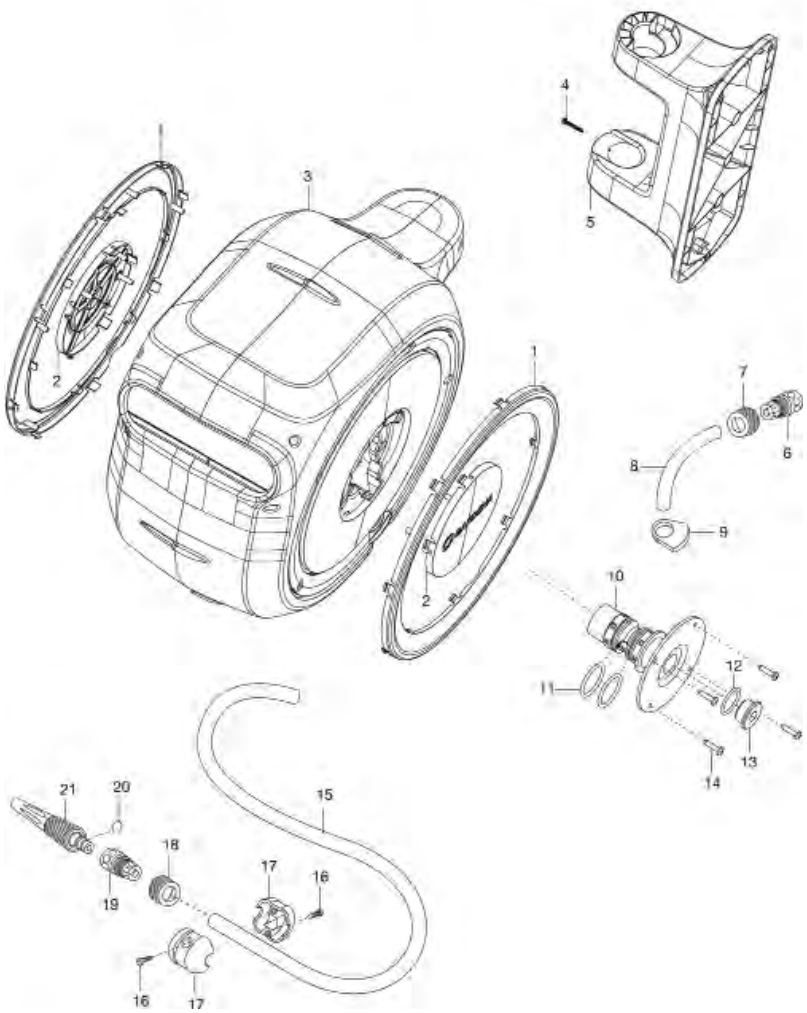

GARDENA Wand-Schlauchbox RollUp S Art.-Nr. 18600/18602
Wand-Schlauchbox RollUp M Art.-Nr. 18610/18612
Garten-Schlauchbox RollUp S Art.-Nr. 18604/18606
Garten-Schlauchbox RollUp M Art.-Nr. 18614/18616

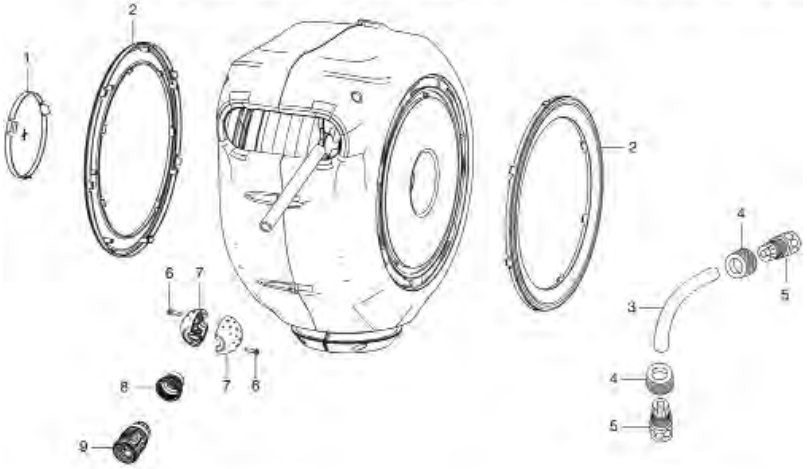

Art.-Nr. 18604/18606
Art.-Nr. 18614/18616

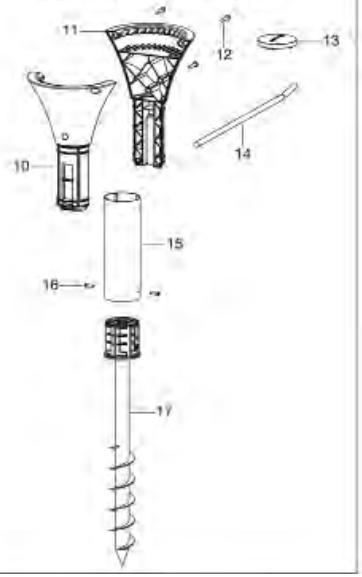

Art.-Nr. 18600/18602
Art.-Nr. 18610/18612

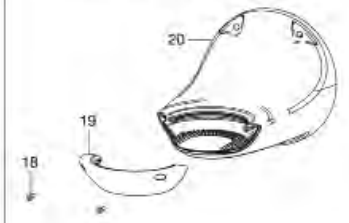

Bild Nr. Picture No.	Ersatzteil-Nr. Spare Part No.	Bezeichnung	Description	Désignation	unverb. Preisempf. EUR / inkl. MwSt.
Art. 18600		**Wand-Schlauchbox RollUp S**	**Wall-Mounted Hose Box RollUp S**	**Dévidoir automatique mural RollUp S**	
Art. 18610		**Wand-Schlauchbox RollUp M**	**Wall-Mounted Hose Box RollUp M**	**Dévidoir automatique mural RollUp M**	
1	18600-00.600.61	Logo-Deckel	Logo-Cover	Logo-Couvercle	4,55
2	18600-00.600.56	Design-Ring türkis	Ring turquoise	Anneau turquoise	9,64
3,4,5	18610-00.620.00	Verbindungsschlauch kpl.	Connection hose, cpl.	Tuyau de raccordement, cpl.	13,02
6	2648-00.600.89	STS Schraube 40x16	STS Screw 40x16	STS Vis 40x16	1,37
7	18600-00.600.66	Stopper, halb	Stopper half	Arrêt demi	2,46
8	18430-00.600.07	Überwurfmutter anthrazit	Union nut anthracite	Écrou-raccord anthracite	1,52
9	18430-00.520.00	Wasserstop 1/2" ohne Mutter	Water stop 1/2"	Aquastop 1/2"	5,26
18	18600-00.600.97	Schraube M5x16 Kreuzschlitz	Screw M5x16	Vis M5x16	1,19
19	18600-00.600.76	Schieber	Slide	Verrou	6,41
20	18600-00.630.00	Wandhalter, vollst.	Wall bracket, cpl.	Support mural, cpl.	33,95
	18600-20.701.00	Polybeutel kpl.	Accessory bag, cpl.	Sachet d'accessoires, cpl.	9,77
Art. 18602		**Wand-Schlauchbox RollUp S**	**Wall-Mounted Hose Box RollUp S**	**Dévidoir automatique mural RollUp S**	
Art. 18612		**Wand-Schlauchbox RollUp M**	**Wall-Mounted Hose Box RollUp M**	**Dévidoir automatique mural RollUp M**	
2	18600-00.600.57	Design-Ring weiß	Ring white	Anneau blanc	9,64
		Alle anderen Teile wie bei Art. 18600/18610	All other spare parts see art. 18600/18610	Pour toutes les autres pièces, voir 18600/18610	
Art. 18604		**Garten-Schlauchbox RollUp S**	**Garden Hose Box RollUp S**	**Dévidoir automatique sur pic RollUp S**	
Art. 18614		**Garten-Schlauchbox RollUp M**	**Garden Hose Box RollUp M**	**Dévidoir automatique sur pic RollUp M**	
1	18600-00.600.61	Logo-Deckel	Logo-Cover	Logo-Couvercle	4,55
2	18600-00.600.56	Design-Ring türkis	Ring turquoise	Anneau turquoise	9,64
3,4,5	18610-00.620.00	Verbindungsschlauch kpl.	Connection hose, cpl.	Tuyau de raccordement, cpl.	13,02
6,16	2648-00.600.89	STS Schraube 40x16	STS Screw 40x16	STS Vis 40x16	1,37
7	18600-00.600.66	Stopper, halb	Stopper half	Arrêt demi	2,46
8	18430-00.600.07	Überwurfmutter anthrazit	Union nut anthracite	Écrou-raccord anthracite	1,52
9	18430-00.520.00	Wasserstop 1/2" ohne Mutter	Water stop 1/2"	Aquastop 1/2"	5,26
10	18604-00.610.00	Bodenhalter, halb, vollst. mit Buchsen	Holder half cpl. with bush	Support demi cpl. avec douille	13,65
11	18604-00.600.01	Bodenhalter, halb	Holder half	Support demi	13,44
12	18604-00.600.16	Schraube M5x25 Kreuzschlitz	Screw M5x25	Vis M5x25	2,33
13	18604-00.600.12	Deckel fuer Erdspiess	Cover for spike	Couvercle pour pic	3,51
14	18604-00.600.11	Eindreh-Stange	Rod	Barre	10,44
15	18604-00.600.06	Metallhülse	Socket metal	Douille mètal	9,22
17	18604-00.620.00	Erdspieß, vollst.	Spike, cpl.	Pic, cpl.	29,20
	18604-20.701.00	Polybeutel kpl.	Accessory bag, cpl.	Sachet d'accessoires, cpl.	9,69
Art. 18606		**Garten-Schlauchbox RollUp S**	**Garden Hose Box RollUp S**	**Dévidoir automatique sur pic RollUp S**	
Art. 18616		**Garten-Schlauchbox RollUp M**	**Garden Hose Box RollUp M**	**Dévidoir automatique sur pic RollUp M**	
2	18600-00.600.57	Design-Ring weiß	Ring white	Anneau blanc	9,64
		Alle anderen Teile wie bei Art. 18604/18614	All other spare parts see art. 18604/18614	Pour toutes les autres pièces, voir 18604/18614	
Art. 18620		**Wand-Schlauchbox RollUp M/L**	**Wall-Mounted Hose Box RollUp M/L**	**Dévidoir automatique mural RollUp M/L**	
Art. 18625		**Wand-Schlauchbox RollUp L**	**Wall-Mounted Hose Box RollUp L**	**Dévidoir automatique mural RollUp L**	
Art. 18630		**Wand-Schlauchbox RollUp XL**	**Wall-Mounted Hose Box RollUp XL**	**Dévidoir automatique mural RollUp XL**	
1	18620-00.600.01	Ring außen türkis	Ring outside turquoise	Anneau extérieure turquoise	12,38
2	18620-00.600.06	Abdeckung innen	Cover inside	Couvercle intérieur	8,03
4	18620-00.600.17	Schraube PT4x25	Screw PT4x25	Vis PT4x25	0,87
5	18620-00.600.11	Wandhalter	Wall bracket	Support mural	34,41
8-13	18620-00.610.00	Anschlußschlauch kpl.	Connection hose, cpl.	Tuyau de raccordement, cpl.	21,36
11	8022-00.600.46	O-Ring 29,5x2,7	O-ring 29,5x2,7	Joint torique 29,5x2,7	1,05
12	1670-00.600.06	O-Ring 20x2	O-ring 20x2	Joint torique 20x2	1,05
13	8022-00.600.55	Stopfen	Plug	Bouchon de fermeture	3,00
16	2648-00.600.89	STS Schraube 40x16	STS Screw 40x16	STS Vis 40x16	1,37
17	18620-00.600.16	Schlauchstopper	Stopper	Arrêt	2,46
	18620-20.701.00	Polybeutel, groß mit Spritze	Accessory bag, cpl.	Sachet d'accessoires, cpl.	12,04
Art. 18622		**Wand-Schlauchbox RollUp M/L**	**Wall-Mounted Hose Box RollUp M/L**	**Dévidoir automatique mural RollUp M/L**	
Art. 18627		**Wand-Schlauchbox RollUp L**	**Wall-Mounted Hose Box RollUp L**	**Dévidoir automatique mural RollUp L**	
Art. 18632		**Wand-Schlauchbox RollUp XL**	**Wall-Mounted Hose Box RollUp XL**	**Dévidoir automatique mural RollUp XL**	
1	18622-00.600.01	Ring außen weiß	Ring outside white	Anneau extérieure blanc	12,38
		Alle anderen Teile wie bei Art. 18620/18625/18630	All other spare parts see art. 18620/18625/18630	Pour toutes les autres pièces, voir 18620/18625/18630	
		Nur die aufgeführten Teile sind lieferbar.	Only the mentioned spare part are available.	Seules les pièces indiquées sont disponibles.	

GARDENA Classic Schlauchbox 15 Set — Art.-Nr. 2662
Terrassen-Schlauchbox 10m — Art.-Nr. 18400

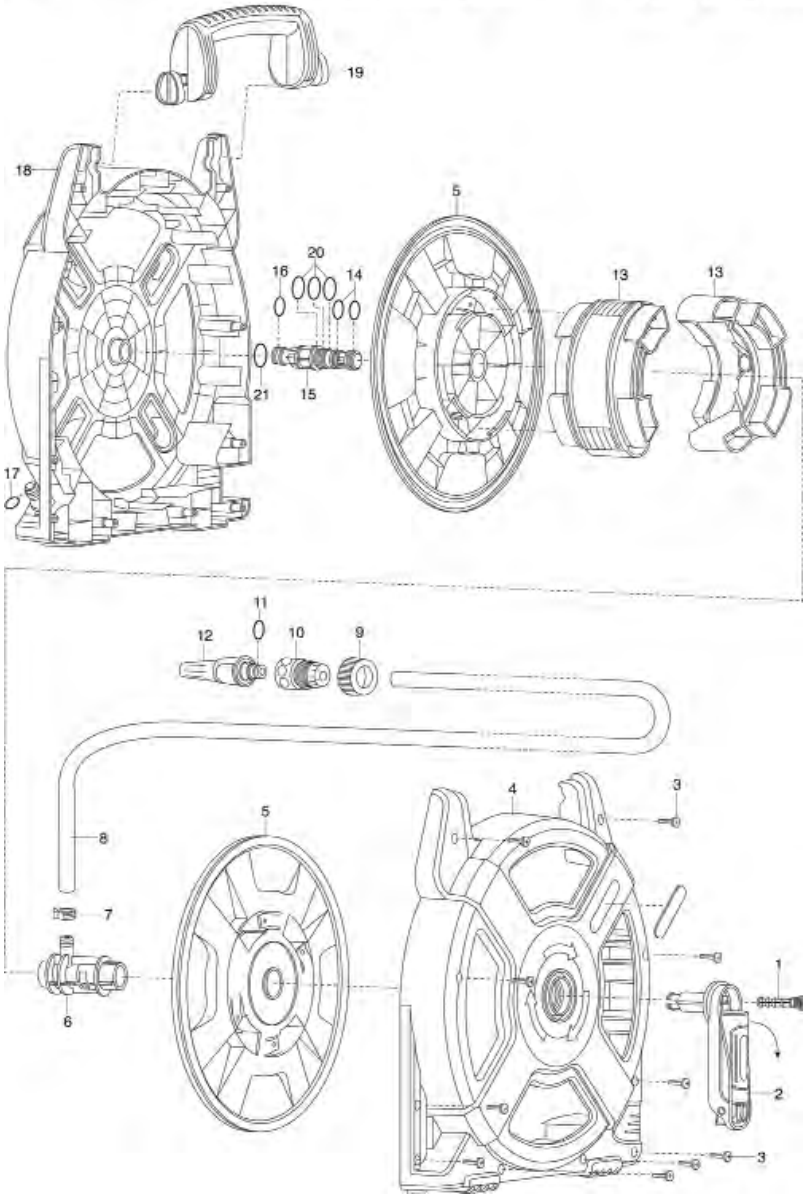

GARDENA Wandschlauchträger — Art.-Nr. 2650

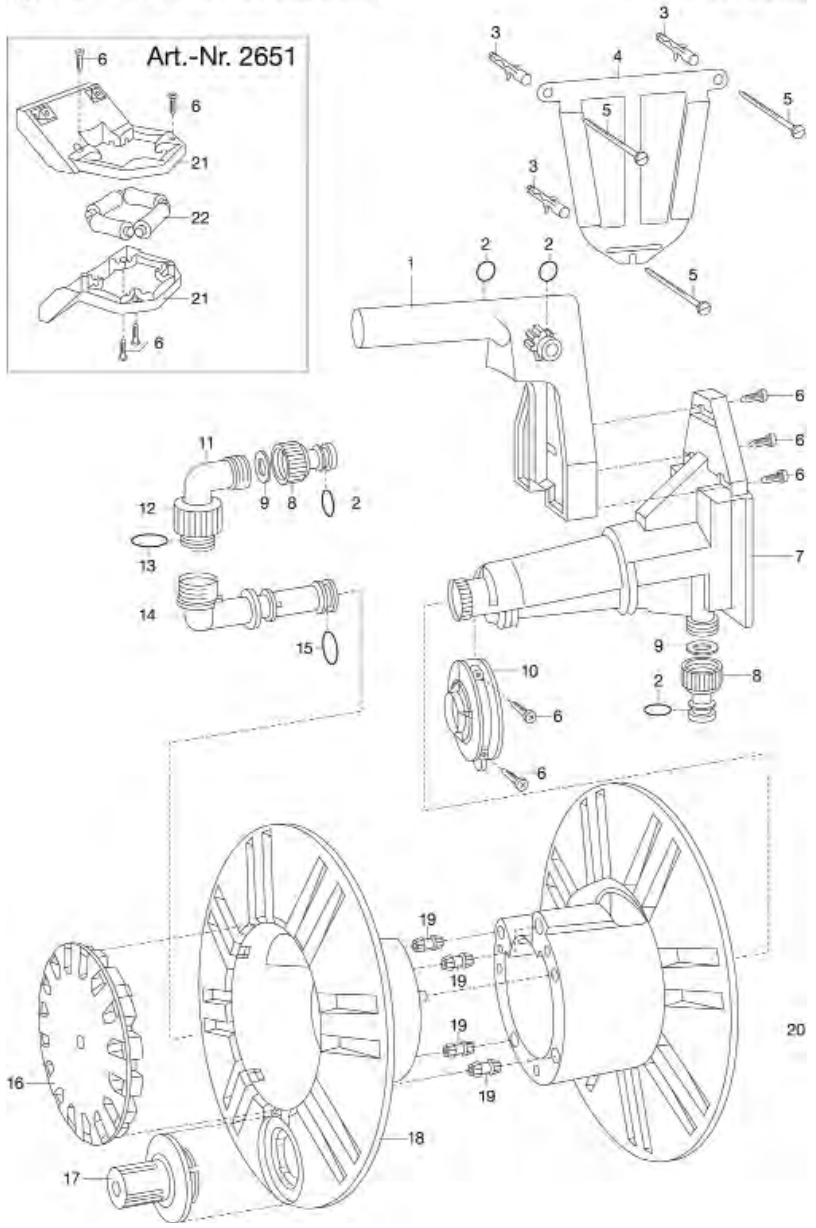

Bild Nr. / Picture No.	Ersatzteil-Nr. / Spare Part No.	Bezeichnung	Description	Désignation	unverb. Preisempf. EUR / inkl. MwSt.
Art. 2650		**Wandschlauchhalter**	**Wall-Fixed Hose Reel**	**Dévidoir mural**	
1,2	2650-00.600.16	Tragegriff mit O-Ring	Carrying handle with o-ring	Poignée de transport avec joint torique	19,59
2	18300-00.600.16	O-Ring 10,5x2,7	O-ring 10,5x2,7	Joint torique 10,5x2,7	0,51
3	1685-00.600.13	Universaldübel D.8	Dowel D.8	Cheville D.8	0,89
4	2650-00.600.21	Halterung	Holding device	Support mural	11,47
5	3500-00.000.06	Holzschraube 5x60	Wood screw 5x60	Vis à bois 5x60	1,83
6	2546-00.600.28	Blechschraube 4,2x19-C-H	Sheet metal screw 4,2x19-C-H	Vis à tôle 4,2x19-C-H	0,87
7	2650-00.600.86	Tragachse	Supporting axle	Axe	22,15
2,8,9	18201-00.600.00	Hahnstück, kpl. 3/4"	Tap connector, cpl. 3/4"	Nez de robinet, cpl. 3/4"	2,89
9	1121-00.600.01	Flachdichtung 25,6/15,6x3 (3/4")	Washer 25,6/15,6x3 (3/4")	Joint plat 25,6/15,6x3 (3/4")	1,87
10	2650-00.600.76	Klammer	Clamp	Clip de fixation	2,55
11	2650-00.600.66	Winkelstück	Bend Connector	Raccord coudé	3,68
11-15	2650-00.902.00	Wasserführung, vollst.	Water pass, cpl.	Kit de passage d'eau, cpl.	7,74
12	2816-00.101.12	Klemmmutter	Lock nut	Écrou de serrage	1,32
13,15	956-00.032.06	O-Ring 19,8x3,6	O-ring 19,8x3,6	Joint torique 19,8x3,6	1,05
14,15	2650-00.711.00	Abgangsstück, vollst.	Bend, cpl.	Kit de départ, cpl.	6,76
16	2650-00.690.00	Trommeldeckel	Drum cover	Couvercle de tambour	8,26
17	2650-00.600.46	Drehknopf	Turning knob	Bouton rotatif	3,76
19	2625-00.600.16	Dübel	Dowel	Cheville	1,04
	2650-00.901.00	Polybeutel, kpl.	Accessory bag, cpl.	Sachet d'accessoires, cpl.	17,03
Art. 2651		**Schlauchführungsrolle**	**Hose Guidance**	**Guide-tuyau**	
		bis Baujahr 2009	until 2009	jusqu'à 2009	
3	1685-00.600.13	Universaldübel D.8	Dowel D.8	Cheville D.8	0,89
5	3500-00.000.06	Holzschraube 5x60	Wood screw 5x60	Vis à bois 5x60	1,83
6	2546-00.600.28	Blechschraube 4,2x19-C-H	Sheet metal screw 4,2x19-C-H	Vis à tôle 4,2x19-C-H	0,87
6,21,22	2650-00.605.00	Schlauchführung, vollst.	Hose guide, cpl.	Guide-tuyau, cpl.	15,37
Art. 2662		**Classic Schlauchbox 15 Set**	**Classic Hose Box 15 Set**	**Dévidoir portable 15 Classic compact**	
1	2684-00.650.21	Dorn	Pin	Épine	1,99
1,2	2684-00.650.00	Kurbel, vollst.	Crank, cpl.	Manivelle, cpl.	14,98
3	4028-00.610.07	STS-Schraube T40x18	STS-Screw T40x18	STS-Vis T40x18	0,87
5	2684-00.640.01	Trommelscheibe	Real disc	Disque plateau	20,84
6	2662-00.610.01	Achse	Axle	Axe	7,52
7	2662-00.610.16	Schlauchklemme	Hose clamp	Borne pour tuyau	4,01
13	2662-00.610.06	Traverse	Cross arm	Traverse	15,15
14	1413-00.650.04	O-Ring 12x3	O-ring 12x3	Joint torique 12x3	1,05
14-16,20	2662-00.710.00	Adapter, kpl.	Adapter, cpl.	Adaptateur, cpl.	6,20
16,17	18300-00.600.16	O-Ring 10,5x2,7	O-ring 10,5x2,7	Joint torique 10,5x2,7	0,51
19	2662-00.600.11	Griff	Handle	Poignée	23,80
	1430-00.004.04	O-Ring 16x3	O-ring 16x3	Joint torique 16x3	1,05
	2662-00.731.00	Polybeutel, kpl.	Accessory bag, cpl.	Sachet d'accessoires, cpl.	6,60
	2847-00.600.39	O-Ring 24x3,6	O-ring 24x3,6	Joint torique 24x3,6	1,05
Art. 18400		**Terrassen-Schlauchbox 10 m**	**Terrace Hose Box 10 m**	**Dévidoir portable 10 m**	
1,2	2684-00.670.00	Kurbel, vollst.	Crank, cpl.	Manivelle, cpl.	14,98
5	2684-00.640.02	Trommelscheibe weiß	Real disc white	Disque plateau blanc	20,84
		Alle anderen Teile wie bei Art. 2662 Abb. siehe Art. 2662	All other spare parts art. 2662 Picture see art. 2662	Pour toutes les autres pièces, voir réf. 2662 Figure voir réf. 26662	
Art. 2665		**Schlauchbox**	**Thru Flow Hose Box**	**Dévidoir portable**	
		bis Baujahr 2010	until 2010	jusqu'à 2010	
	911-00.000.13	Klemmmutter 1/2"	Lock nut 1/2"	Écrou de serrage 1/2"	1,21
	913-00.640.00	Wasserstop 1/2", kpl.	Water stop 1/2", cpl.	Aquastop 1/2", cpl.	5,08
	924-00.500.00	Adapter 1" – 3/4", kpl., hellgrau	Adapter 1" – 3/4", cpl., light gray	Adaptateur 1" – 3/4", cpl., gris clair	3,27
	1625-00.600.16	Blechschraube 4,2x13-C-H	Sheet metal screw 4,2x13-C-H	Vis à tôle 4,2x13-C-H	0,87
	2665-00.600.31	Knopf	Button	Bouton	2,61
	2665-00.600.76	Achse	Axle	Axe	2,36
	2665-00.701.00	Klemmteil mit O-Ring	Lock part with o-ring	Pièce de serrage avec joint torique	3,37
		Nur die aufgeführten Teile sind lieferbar!	Only the mentioned spare parts are available!	Seules les pièces indiquées sont disponibles!	

GARDENA Schlauchbox 30 mobil — Art.-Nr. 2690

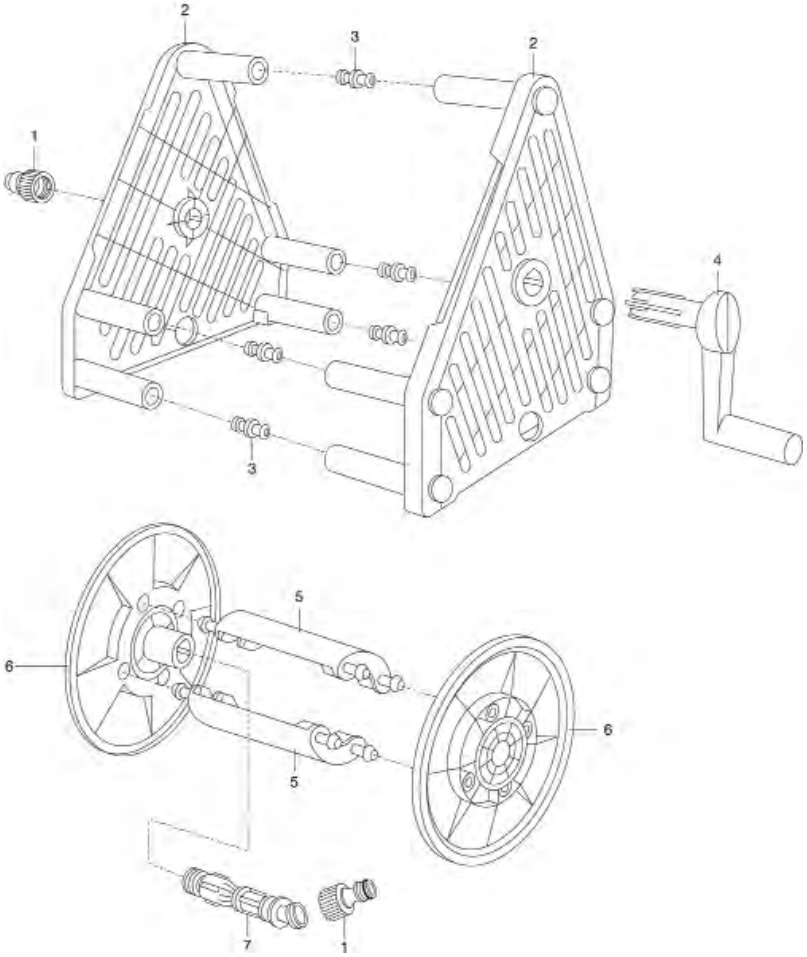

GARDENA Metall-Schlauchwagen 100 — Art.-Nr. 2674
Metall-Schlauchwagen 200 — Art.-Nr. 2676

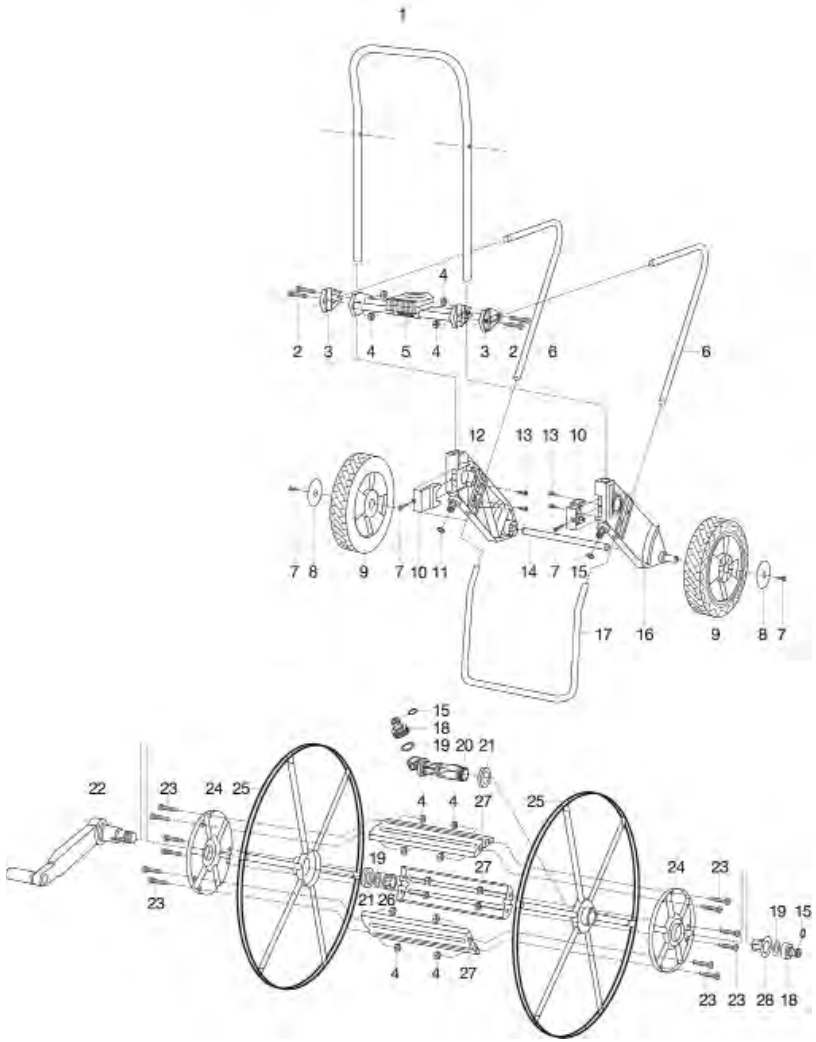

Bild Nr. Picture No.	Ersatzteil-Nr. Spare Part No.	Bezeichnung	Description	Désignation	unverb. Preisempf. EUR / inkl. MwSt.
Art. 2674		**Metall-Schlauchwagen 100**	**Metal hose trolley 100**	**Dévidoir métal sur roues 100**	
3*	2676-00.600.66	Führungsknoten	Guiding knot	Jonction de guidage	7,24
4*	853-00.002.09	Sechskantmutter M5 SW10	Hexagonal nut M5 SW10	Écrou hexagonal M5 SW10	1,05
5	2676-00.830.00	Schlauchführung	Hose guide	Guide-tuyau	48,17
6	2674-00.600.01	Stützbügel	Support bow	Support	19,62
7*	2546-00.600.28	Blechschraube 4,2x19-C-H	Sheet metal screw 4,2x19-C-H	Vis à tôle 4,2x19-C-H	0,87
8*	2625-00.600.91	Blende	Screen	Enjoliveur de roue	2,26
9	2620-00.610.00	Rad, vollst.	Wheel, cpl.	Roue, cpl.	7,50
10*	2676-00.600.11	Lagerschale	Bearing seat	Coquille de coussinet	6,47
11	1131-00.000.01	O-Ring 16,9x2,7	O-ring 16,9x2,7	Joint torique 16,9x2,7	0,60
12	2676-00.600.01	Seitenteil, rechts	Side part, right	Partie latérale, droite	15,61
13*	2110-00.600.40	Blechschraube 4,2x16-C-H	Sheet metal screw 4,2x16-C-H	Vis à tôle 4,2x16-C-H	0,87
15	18300-00.600.16	O-Ring 10,5x2,7	O-ring 10,5x2,7	Joint torique 10,5x2,7	0,51
16	2676-00.600.06	Seitenteil, links	Side part, left	Partie latérale, gauche	15,61
18	1670-00.613.00	Hahnstück, kpl.	Tap connector, cpl.	Nez de robinet, cpl.	3,53
19	1121-00.600.01	Flachdichtung 25,6/15,6x3 (3/4")	Washer 25,6/15,6x3 (3/4")	Joint plat 25,6/15,6x3 (3/4")	1,87
20*	2625-00.712.00	Lagerhülse, vollst.	Bearing sleeve, cpl.	Douille de palier, cpl.	7,62
21*	2676-00.600.96	Scheibe	Disc	Disque	1,86
22	2676-00.620.00	Kurbel, vollst.	Crank, cpl.	Manivelle, cpl.	29,21
24	2676-00.610.11	Nabe	Hub	Moyeu	16,40
26,19*	803-00.611.00	Endkappe, vollst. 3/4" hellgrau	End cap, cpl. 3/4" light grey	Bouchon terminal, cpl. 3/4" gris clair	3,18
27	2676-00.610.21	Traverse	Cross arm	Traverse	9,12
28*	2676-00.600.16	Lager	Bearing	Palier	4,75
	2801-00.700.00	Profi-System-Hahnstück 1/2"	Profi maxi-flow tap connector 1/2"	Nez de robinet grand débit 1/2"	3,75
*	2678-26.801.00	Polybeutel, kpl.	Accessory bag, cpl.	Sacchet d'accessoires, cpl.	27,77
		Alle mit * gekennzeichneten Teile sind im Zubehörbeutel enthalten.	All spare parts with the sign * are into the accessory bag.	Pièces avec * sont comprises dans le sachet d'accessoires.	
Art. 2676		**Metall-Schlauchwagen 200** bis Baujahr 2004	**Metal hose trolley 200** until 2004	**Dévidoir métal sur roues 200** jusqu'à 2004	
		Bild-Nr. 6 ist nicht lieferbar. Alle anderen Ersatzteile siehe Art. 2674.	Ref. No. 6 is not available. All other spare parts see art. 2674.	Réf.-No. 6 n'est pas livrable. Pour toutes les autres pièces, voir réf. 2674.	
Art. 2690		**Schlauchbox 30 mobil** bis Baujahr 2010	**Mobil Hose Box 30** until 2010	**Dévidoir portable 30** jusqu'à 2010	
1	901-00.100.00	Hahnstück, kpl. 3/4"	Tap connector, cpl. 3/4"	Nez de robinet, cpl. 3/4"	2,45
3	2625-00.600.16	Dübel	Dowel	Cheville	1,04
4	2690-00.600.16	Kurbel	Crank	Manivelle	9,77
5	2690-00.600.12	Traverse	Cross arm	Traverse	8,37
7	2690-00.600.36	Anschlusshülse	Conductor barrel	Douille de raccord	2,98
	911-00.000.13	Klemmmutter 1/2"	Lock nut 1/2"	Écrou de serrage 1/2"	1,21
		Nur die aufgeführten Teile sind lieferbar!	Only the mentioned spare parts are available!	Seules les pièces indiquées sont disponibles!	

GARDENA Schlauchwagen-Set

Art.-Nr. 2692

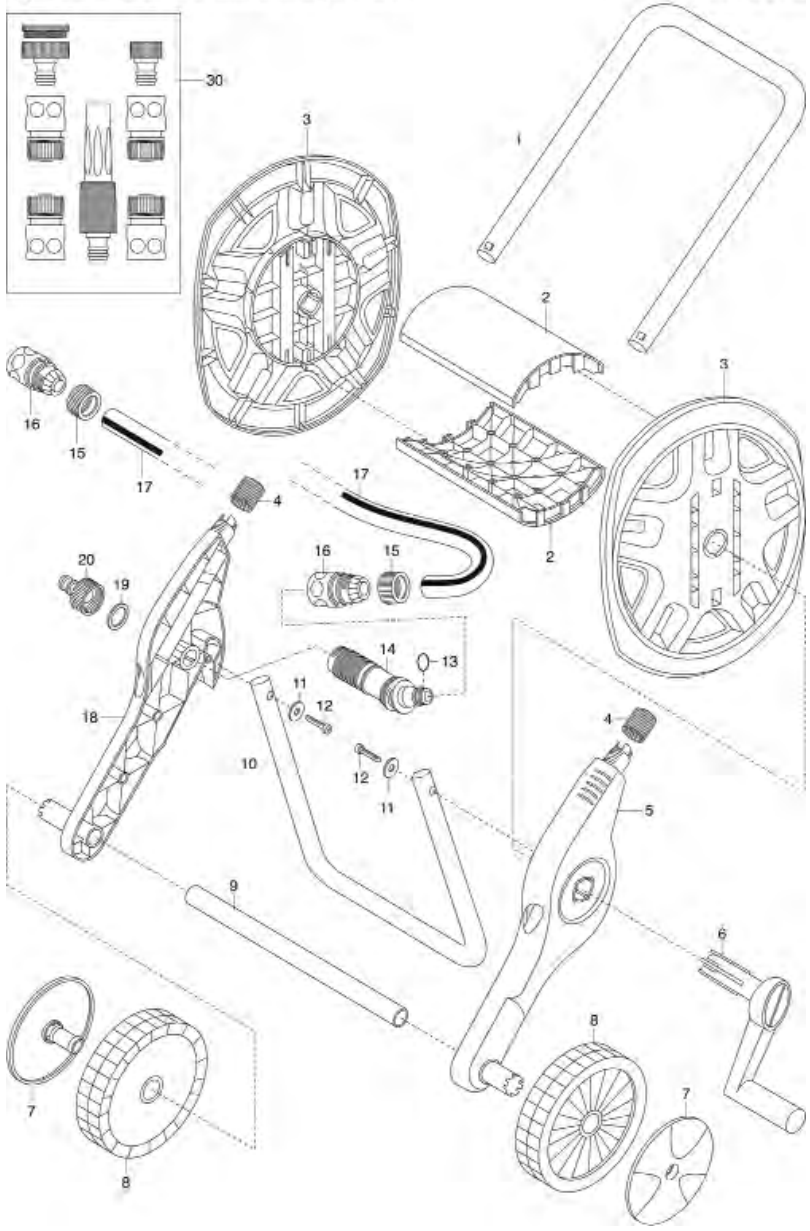

GARDENA Metall-Schlauchwagen 60

Art.-Nr. 2681

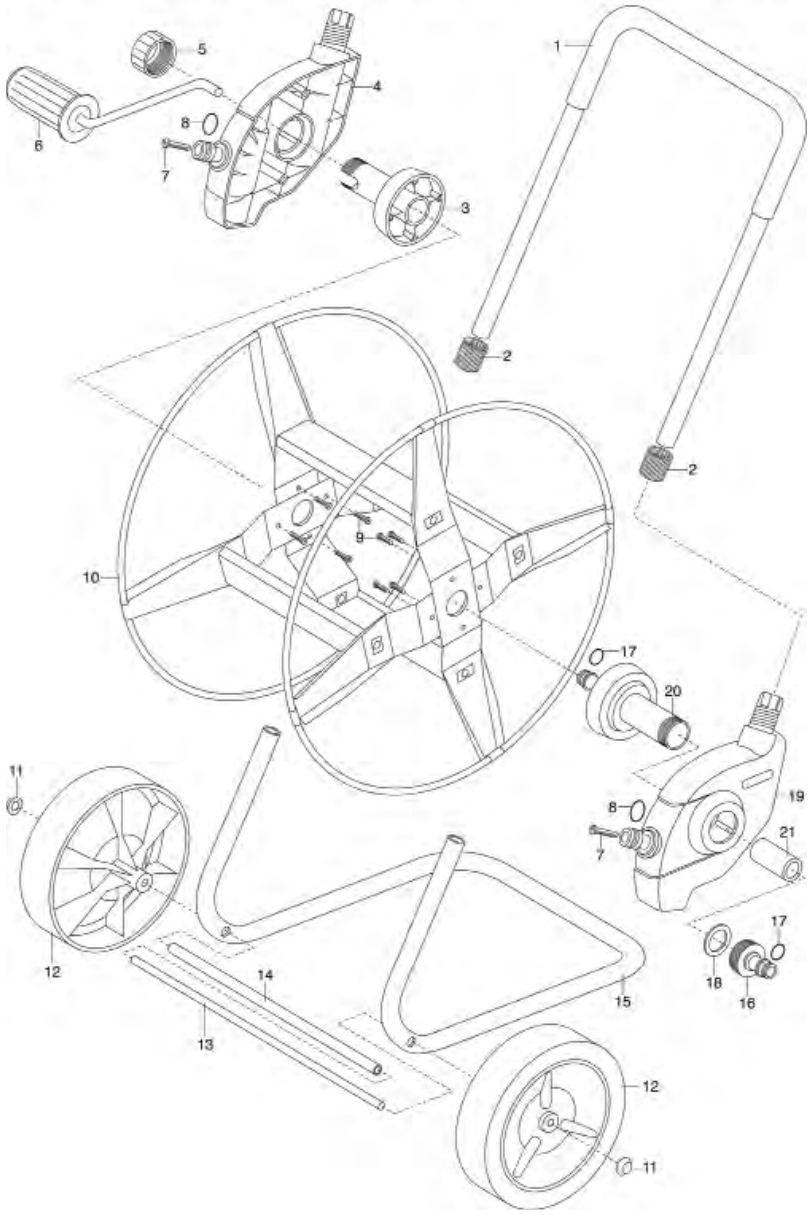

Bild Nr. Picture No.	Ersatzteil-Nr. Spare Part No.	Bezeichnung	Description	Désignation	unverb. Preisempf. EUR / inkl. MwSt.
Art. 2681		**Metall-Schlauchwagen 60**	**Metal Hose Trolley 60**	**Dévidoir métal sur roues 60**	
		bis Baujahr 2018	until 2018	jusqu'à 2018	
2	232-00.600.31	Klemmmutter	Lock nut	Écrou de serrage	1,93
3	2671-00.690.03	Kurbelaufnahme, grau	Crank adapter, grey	Logement pour manivelle, gris	7,33
4	2681-00.600.23	Knoten rechts	Node right	Partie latérale droite	13,42
5	2671-00.600.46	Verschlusskappe	Sealing cap	Chapeau de fermeture	3,34
6	2671-00.707.00	Kurbel vollst.	Crank cpl.	Manivelle cpl.	17,28
7	2681-00.600.41	Blechschraube 4,2x38 C-T20 A270	Sheet metal screw 4,2x38 C-T20 A270	Vis à tôle 4,2x38 C-T20 A270	1,02
8,17	18300-00.600.16	O-Ring 10,5x2,7	O-ring 10,5x2,7	Joint torique 10,5x2,7	0,51
9	1625-00.600.16	Blechschraube 4,2x13-C-H	Sheet metal screw 4,2x13-C-H	Vis à tôle 4,2x13-C-H	0,87
11	2671-00.600.67	Schnellbefestigungkappe	Quick-fixing cap	Chapeau fixation rapide	1,62
12	2681-00.600.36	Rad	Wheel	Roue	5,75
13	2681-00.600.31	Achse	Axle	Axe	9,12
16,17	18201-00.600.00	Hahnstück, kpl. 3/4"	Tap connector, cpl. 3/4"	Nez de robinet, cpl. 3/4"	2,89
18	1121-00.600.01	Flachdichtung 25,6/15,6x3 (3/4")	Washer 25,6/15,6x3 (3/4")	Joint plat 25,6/15,6x3 (3/4")	1,87
19	2681-00.600.18	Knoten links	Node left	Partie latérale gauche	13,42
20	2671-00.600.90	Wasserdurchlauf grau	Water pass grey	Passage d'eau gris	7,43
21	2681-00.600.42	Druckkompensator	Pressure compensator	Compensateur de pression	4,75
	8101-00.600.23	Klebeschriftzug GARDENA	Sticking signature GARDENA	Paraphe de collage GARDENA	0,56
Art. 2691		**Schlauchträger-Set**	**Hose Reel Set**	**Dévidoir portable équipé**	
2	2605-00.600.20	Traverse	Cross arm	Traverse	7,13
3	2691-00.600.11	Trommelscheibe	Reel disc	Disque plateau	16,39
4	232-00.600.31	Klemmmutter	Lock nut	Écrou de serrage	1,93
6	2690-00.600.16	Kurbel	Crank, cpl.	Manivelle, cpl.	9,77
13,14	2605-00.701.00	Anschlusshülse, vollst.	Conductor barrel, cpl.	Douille de raccord, cpl.	5,43
19,20	901-00.100.00	Hahnstück, kpl. 3/4"	Tap connector, cpl. 3/4"	Nez de robinet, cpl. 3/4"	2,45
30	2691-00.724.00	Systemteile verblistert	Accessory bag	Sachet d'accessoires	9,73
		Abb. siehe Art. 2692	Picture see art. 2692	Figure voir réf. 2692	
Art. 2692		**Schlauchwagen-Set**	**Hose Trolley Set**	**Dévidoir sur roues équipé**	
		bis Baujahr 2017	until 2017	jusqu'à 2017	
2	2605-00.600.20	Traverse	Cross arm	Traverse	7,13
3	2691-00.600.11	Trommelscheibe	Reel disc	Disque plateau	16,39
4	232-00.600.31	Klemmmutter	Lock nut	Écrou de serrage	1,93
6	2690-00.600.16	Kurbel	Crank, cpl.	Manivelle, cpl.	9,77
7	2638-00.600.26	Stecknabe	Plug in hub	Moyeu enfichable	4,14
8	2638-00.600.21	Rad	Wheel	Roue	5,59
13,14	2605-00.701.00	Anschlusshülse, vollst.	Conductor barrel, cpl.	Douille de raccord, cpl.	5,43
19,20	901-00.100.00	Hahnstück, kpl. 3/4"	Tap connector, cpl. 3/4"	Nez de robinet, cpl. 3/4"	2,45
30	2691-00.724.00	Systemteile verblistert	Accessory bag	Sachet d'accessoires	9,73
		Nur die aufgeführten Teile sind lieferbar!	Only the mentioned spare parts are available!	Seules les pièces indiquées sont disponibles!	

GARDENA AquaRoll M Metal Art.-Nr. 18540
AquaRoll M Metal Art.-Nr. 18541
AquaRoll M Metal Set Art.-Nr. 18542
AquaRoll M Metal Set Art.-Nr. 18544
AquaRoll M Metal Easy Set Art.-Nr. 18547
AquaRoll L Easy Metal Art.-Nr. 18550

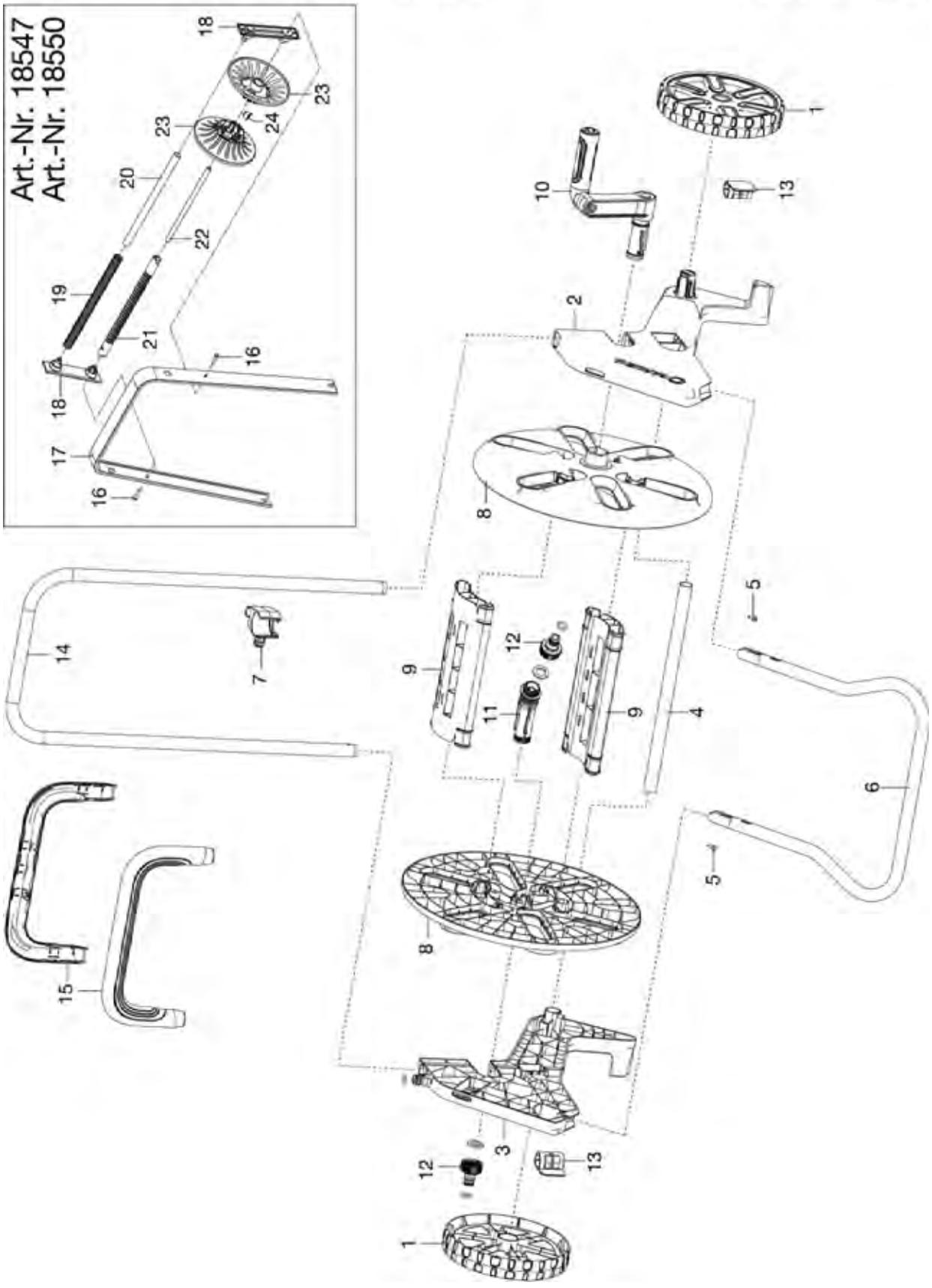

Bild Nr. Picture No.	Ersatzteil-Nr. Spare Part No.	Bezeichnung	Description	Désignation	unverb. Preisempf. EUR / inkl. MwSt.
Art. 18540		**Schlauchwagen AquaRoll M Metal**	**Hose Trolley AquaRoll M Metal**	**Dévidoir métal sur roues AquaRoll M**	
1	18510-00.600.11	Rad 60/100	Wheel 60/100	Roue 60/100	7,50
2,3	18510-00.901.00	Seitenteil 60/100 rechts + links, kpl.	Side part 60/100 right + left, cpl.	Partie latérale 60/100 droite + gauche, cpl.	20,31
4	18510-00.600.43	Verbindungsrohr 60/100	Connecting tube 60/100	Tube de connexion 60/100	8,58
5	1625-00.600.16	Blechschraube 4,2x13-C-H	Sheet metal screw 4,2x13-C-H	Vis à tôle 4,2x13-C-H	0,87
6	18510-00.720.00	Standrohr 60/100	Base 60/100	Tuyau en fonte 60/100	22,91
10	18510-00.610.00	Klappkurbel, vollst.	Folding rank	Manivelle repliable	16,07
11	18510-00.600.66	Wasserachse, 2 Gewinde	Water axle, 2 threads	Axe de l'eau, 2 fils	5,52
12	18201-00.600.00	Hahnstück, kpl. 3/4"	Tap connector, cpl. 3/4"	Nez de robinet, cpl. 3/4"	2,89
13	18500-00.600.56	Exzenter	Eccentric	Excentrique	2,67
14	18510-00.630.00	Schubgabel 60/100 m	Top frame 60/100	Guidon 60/100	20,49
	1121-00.600.01	Flachdichtung 25,6/15,6x3 (3/4")	Washer 25,6/15,6x3 (3/4")	Joint plat 25,6/15,6x3 (3/4")	1,87
	18300-00.600.16	O-Ring 10,5x2,7	O-ring 10,5x2,7	Joint torique 10,5x2,7	0,51
Art. 18541		**Schlauchwagen AquaRoll M Metal**	**Hose Trolley AquaRoll M Metal**	**Dévidoir métal sur roues AquaRoll M**	
10	18541-00.610.00	Metallklappkurbel, vollst.	Folding crank metal	Manivelle repliable métallique	25,18
14,15	18515-00.710.00	Schubgabel, kpl.	Top frame, cpl.	Guidon, cpl.	28,32
		Alle anderen Teile wie bei Art. 18540	All other spare parts see art. 18540	Pour toutes les autres pièces, voir réf. 18540	
Art. 18542		**Schlauchwagen AquaRoll M Metal Set**	**Hose Trolley AquaRoll M Metal Set**	**Dévidoir métal sur roues AquaRoll M Set**	
	18200-00.600.00	Hahnstück 1/2" kpl.	Tap Connector 1/2" cpl.	Nez de robinet 1/2" cpl.	2,78
	18205-00.701.00	18202 Hahnstück mit 924-00.500.00 Adapter	18202 Tap Connector with 924-00.500.00 Adapter	18202 Nez de robinet avec 924-00.500.00 adaptateur	3,44
	18215-00.600.00	Schlauchstück 1/2", kpl.	Hose connector 1/2", cpl.	Raccord rapide 1/2", cpl.	5,39
	18300-00.600.00	Spritze	Spray nozzle	Lance multijet	6,96
	18510-20.710.00	Polybeutel kpl.	Accessory bag, cpl.	Sachet d'accessories, cpl.	9,79
		Alle anderen Teile wie bei Art. 18540	All other spare parts see art. 18540	Pour toutes les autres pièces, voir réf. 18540	
Art. 18544		**Schlauchwagen AquaRoll M Metal Set**	**Hose Trolley AquaRoll M Metal Set**	**Dévidoir métal sur roues AquaRoll M Set**	
10	18541-00.610.00	Metallklappkurbel, vollst.	Folding crank metal	Manivelle repliable métallique	25,18
14,15	18515-00.710.00	Schubgabel, kpl.	Top frame, cpl.	Guidon, cpl.	28,32
	18200-00.600.00	Hahnstück 1/2" kpl.	Tap Connector 1/2" cpl.	Nez de robinet 1/2" cpl.	2,78
	18205-00.701.00	18202 Hahnstück mit 924-00.500.00 Adapter	18202 Tap Connector with 924-00.500.00 Adapter	18202 Nez de robinet avec 924-00.500.00 adaptateur	3,44
	18215-00.600.00	Schlauchstück 1/2", kpl.	Hose connector 1/2", cpl.	Raccord rapide 1/2", cpl.	5,39
	18300-00.600.00	Spritze	Spray nozzle	Lance multijet	6,96
	18512-20.720.00	Polybeutel kpl.	Accessory bag, cpl.	Sachet d'accessories, cpl.	9,39
		Alle anderen Teile wie bei Art. 18540	All other spare parts see art. 18540	Pour toutes les autres pièces, voir réf. 18540	
Art. 18547		**Schlauchwagen AquaRoll M Easy Metall Set**	**Hose Trolley AquaRoll M Easy Metal Set**	**Dévidoir métal sur roues AquaRoll M Easy Set**	
10	18541-00.610.00	Metallklappkurbel, vollst.	Folding crank metal	Manivelle repliable métallique	25,18
14,15	18515-00.710.00	Schubgabel, kpl.	Top frame, cpl.	Guidon, cpl.	28,32
16-24	18515-00.610.00	Schlauchführung	Hose guide	Guide-tuyau	20,24
	18200-00.600.00	Hahnstück 1/2" kpl.	Tap Connector 1/2" cpl.	Nez de robinet 1/2" cpl.	2,78
	18205-00.701.00	18202 Hahnstück mit 924-00.500.00 Adapter	18202 Tap Connector with 924-00.500.00 Adapter	18202 Nez de robinet avec 924-00.500.00 adaptateur	3,44
	18215-00.600.00	Schlauchstück 1/2", kpl.	Hose connector 1/2", cpl.	Raccord rapide 1/2", cpl.	5,39
	18300-00.600.00	Spritze	Spray nozzle	Lance multijet	6,96
	18512-20.720.00	Polybeutel kpl.	Accessory bag, cpl.	Sachet d'accessories, cpl.	9,39
		Alle anderen Teile wie bei Art. 18540	All other spare parts see art. 18540	Pour toutes les autres pièces, voir réf. 18540	
Art. 18550		**Schlauchwagen AquaRoll L Easy Metal**	**Hose Trolley AquaRoll L Easy Metal**	**Dévidoir métal sur roues AquaRoll L Easy**	
10	18541-00.610.00	Metallklappkurbel, vollst.	Folding crank metal	Manivelle repliable métallique	25,18
14,15	18515-00.710.00	Schubgabel, kpl.	Top frame, cpl.	Guidon, cpl.	28,32
16-24	18515-00.610.00	Schlauchführung	Hose guide	Guide-tuyau	20,24
		Alle anderen Teile wie bei Art. 18540	All other spare parts see art. 18540	Pour toutes les autres pièces, voir réf. 18540	
		Nur die aufgeführten Teile sind lieferbar!	Only the mentioned spare parts are available!	Seules les pièces indiquées sont disponibles!	

GARDENA Comfort Schlauchwagen easyRoll plus Art.-Nr. 2684

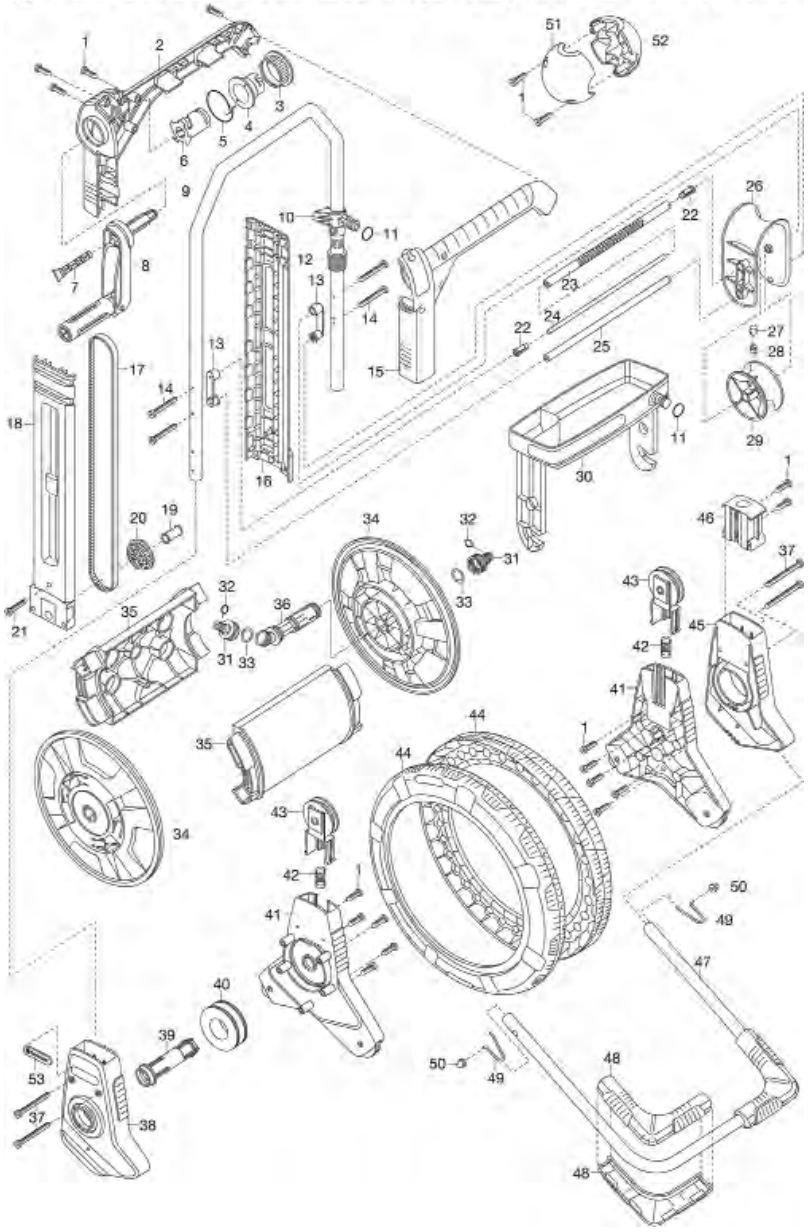

GARDENA Comfort Schlauchwagen easyRoll Art.-Nr. 2683

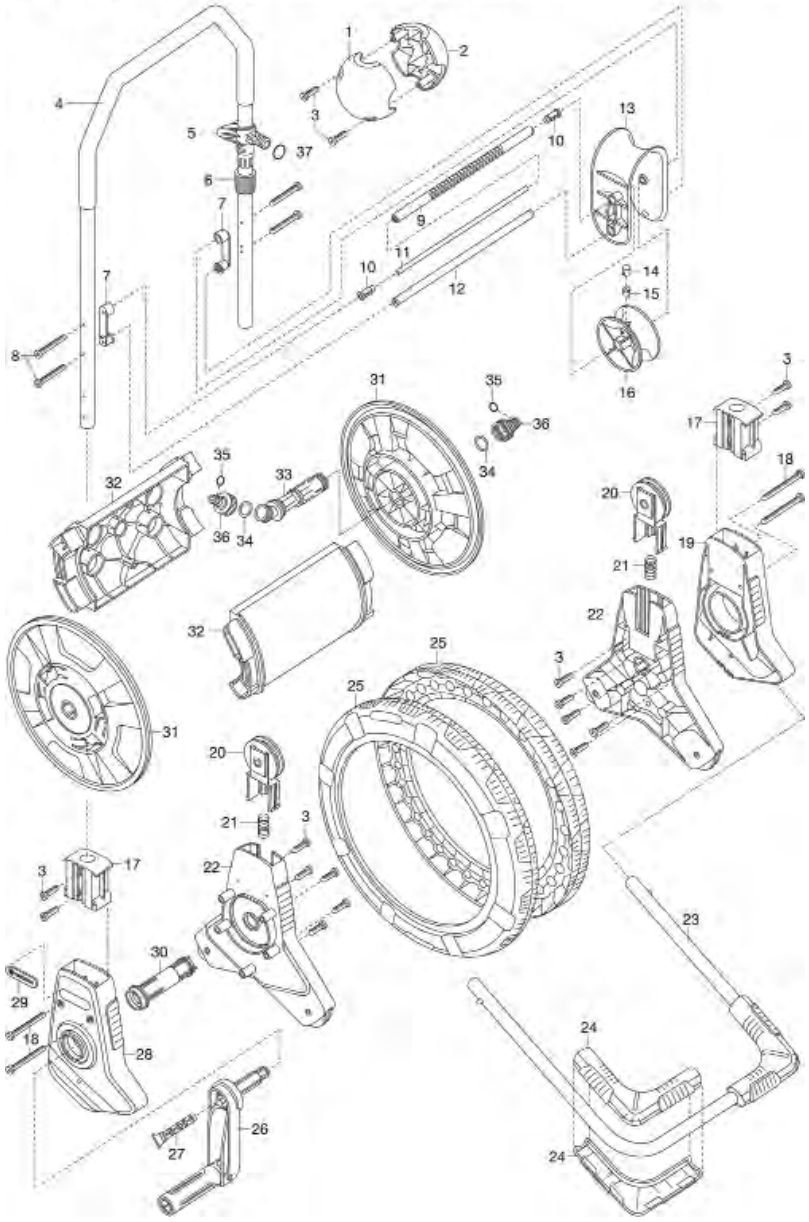

Bild Nr. Picture No.	Ersatzteil-Nr. Spare Part No.	Bezeichnung	Description	Désignation	unverb. Preisempf. EUR / inkl. MwSt.
Art. 2683		**Comfort Schlauchwagen easyRoll**	**Comfort Hose Trolley easyRoll**	**Dévidoir easyRoll Comfort**	
		bis Baujahr 2013	until 2013	jusqu'à 2013	
4-16	2683-00.610.00	Schubgabel, kpl.	Top frame, cpl.	Guidon, cpl.	48,49
5	2684-00.600.32	Halterung	Holding device	Support mural	5,70
6	232-00.600.31	Klemmmutter	Lock nut	Écrou de serrage	1,93
14	2684-00.611.16	Abdeckung	Cover	Couvercle	1,59
15	2648-00.600.42	Nutenstein	Sliding block	Coulisseau	1,89
20	2684-00.730.00	Rollenträger vormont.	Pulley carrier	Support de poulies	5,60
20-22	2684-00.630.00	Seitenteil, vollst.	Side part, cpl.	Partie latérale, cpl.	16,84
23,24	2684-00.620.00	Standbügel, kpl.	Bracket, cpl.	Arceau support	40,84
24	2684-00.620.01	Fuß	Base	Pied en fonte	12,77
25	2684-00.630.06	Radreifen	Tyre	Bandage de roue	21,44
26	2684-00.650.00	Kurbel, vollst.	Crank, cpl.	Manivelle, cpl.	14,98
27	2684-00.650.21	Dorn	Pin	Épine	1,99
30	2684-00.600.01	Steckachse	Floating axle	Demi-arbre	7,81
31	2684-00.640.01	Trommelscheibe	Real disc	Disque plateau	20,84
32	2684-00.640.06	Traverse 60	Cross arm 60	Traverse 60	12,16
33-36	2684-00.760.00	Anschlusshülse, kpl.	Conductor barrel, cpl.	Douille de raccord, cpl.	6,95
34	1121-00.600.01	Flachdichtung 25,6/15,6x3 (3/4")	Washer 25,6/15,6x3 (3/4")	Joint plat 25,6/15,6x3 (3/4")	1,87
35,37	18300-00.600.16	O-Ring 10,5x2,7	O-ring 10,5x2,7	Joint torique 10,5x2,7	0,51
36	901-00.100.00	Hahnstück, kpl. 3/4"	Tap connector, cpl. 3/4"	Nez de robinet, cpl. 3/4"	2,45

Art. 2684		**Comfort Schlauchwagen easyRoll plus**	**Comfort Hose Trolley easyRoll plus**	**Dévidoir easyRoll plus Comfort**	
		bis Baujahr 2013	until 2013	jusqu'à 2013	
1	2546-00.600.28	Blechschraube 4,2x19-C-H	Sheet metal screw 4,2x19-C-H	Vis à tôle 4,2x19-C-H	0,87
1-6,9-30,46	2684-00.610.00	Schubgabel, kpl.	Top frame, cpl.	Guidon, cpl.	83,80
7	2684-00.650.21	Dorn	Pin	Épine	1,99
8	2684-00.650.00	Kurbel, vollst.	Crank, cpl.	Manivelle, cpl.	14,98
10	2684-00.600.32	Halterung	Holding device	Support mural	5,70
11,32	18300-00.600.16	O-Ring 10,5x2,7	O-ring 10,5x2,7	Joint torique 10,5x2,7	0,51
12	232-00.600.31	Klemmmutter	Lock nut	Écrou de serrage	1,93
27	2684-00.611.16	Abdeckung	Cover	Couvercle	1,59
28	2648-00.600.42	Nutenstein	Sliding block	Coulisseau	1,89
30	2684-00.611.01	Ablage 60	Handle box 60	Porte-accessoires 60	16,97
31	901-00.100.00	Hahnstück, kpl. 3/4"	Tap connector, cpl. 3/4"	Nez de robinet, cpl. 3/4"	2,45
31-33,36	2684-00.760.00	Anschlusshülse, kpl.	Conductor barrel, cpl.	Douille de raccord, cpl.	6,95
33	1121-00.600.01	Flachdichtung 25,6/15,6x3 (3/4")	Washer 25,6/15,6x3 (3/4")	Joint plat 25,6/15,6x3 (3/4")	1,87
34	2684-00.640.01	Trommelscheibe	Real disc	Disque plateau	20,84
35	2684-00.640.06	Traverse 60	Cross arm 60	Traverse 60	12,16
38	2684-00.600.12	Knoten rechts	Node right	Partie latérale droite	27,62
39	2684-00.600.01	Steckachse	Floating axle	Demi-arbre	7,81
41-43	2684-00.630.00	Seitenteil, vollst.	Side part, cpl.	Partie latérale, cpl.	16,84
43	2684-00.730.00	Rollenträger vormont.	Pulley carrier	Support de poulies	5,60
44	2684-00.630.06	Radreifen	Tyre	Bandage de roue	21,44
45	2684-00.600.07	Knoten links	Node left	Partie latérale gauche	27,50
47-50	2684-00.620.00	Standbügel, kpl.	Bracket, cpl.	Arceau support	40,84
48	2684-00.620.01	Fuß	Base	Pied en fonte	12,77

Nur die aufgeführten Teile sind lieferbar!

Only the mentioned spare parts are available!

Seules les pièces indiquées sont disponibles!

GARDENA Comfort Drucksprüher 1,25l

Art.-Nr. 814

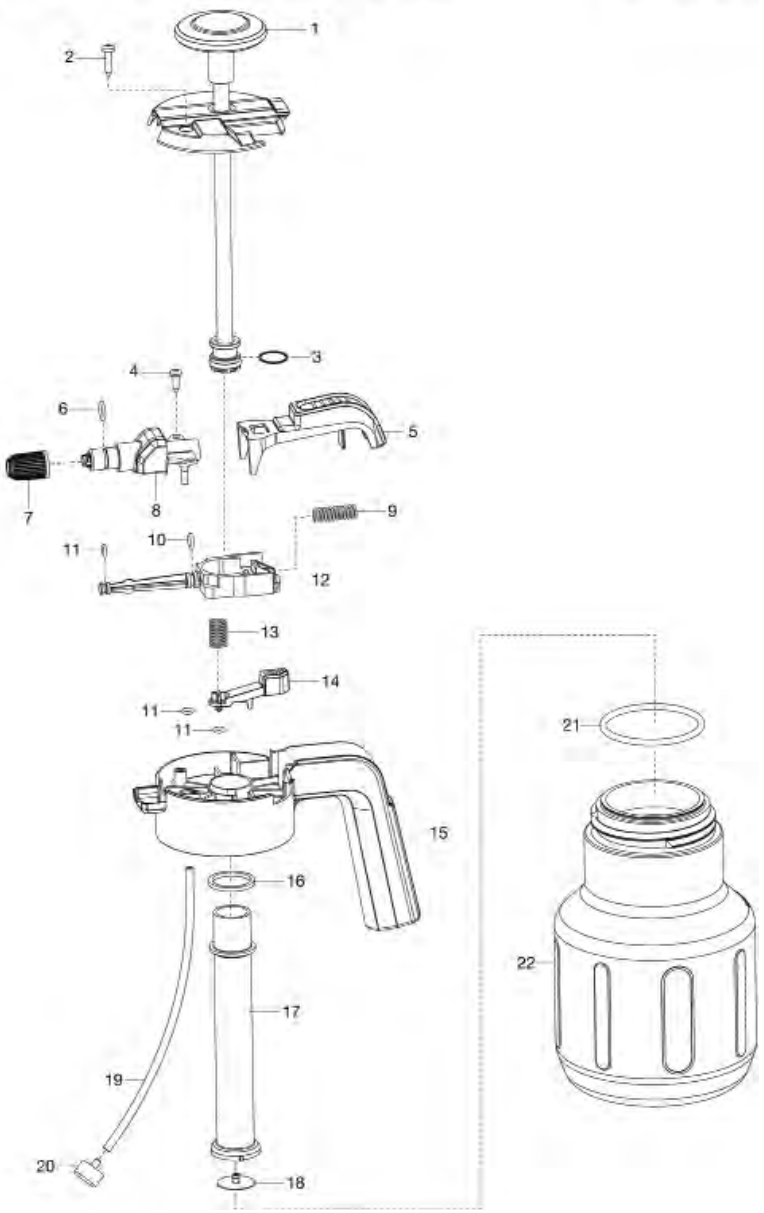

GARDENA Premium Pumpsprüher 1l

Art.-Nr. 806

Comfort Pumpsprüher 1l

Art.-Nr. 805

Comfort Pumpsprüher 0,5l

Art.-Nr. 804

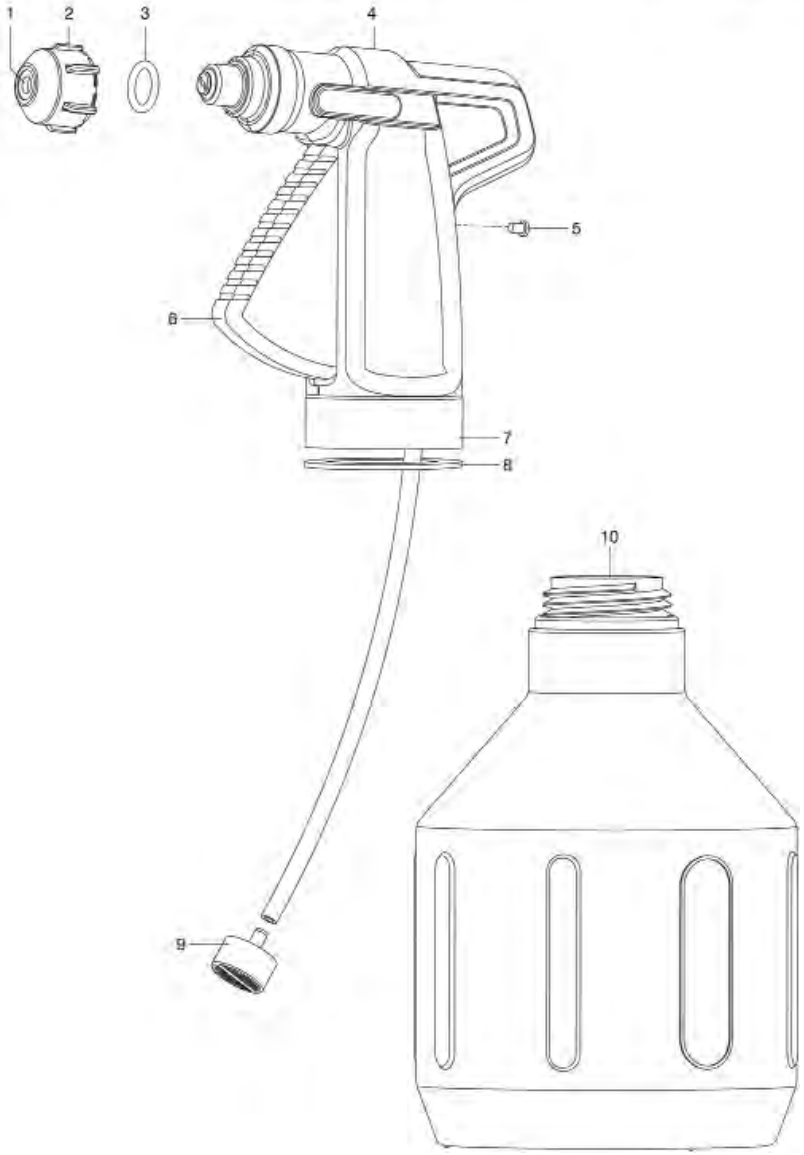

Bild Nr. Picture No.	Ersatzteil-Nr. Spare Part No.	Bezeichnung	Description	Désignation	unverb. Preisempf. EUR / inkl. MwSt.
Art. 804		**Comfort Pumpsprüher 0,5 L**	**Comfort Pump Sprayer 0,5 L**	**Pulvérisateur à gâchette 0,5 L Comfort**	
1	880-00.000.34	Düsenplatte	Nozzle plate	Plaque de buse	2,02
1,2	804-00.702.00	Düse, vollst.	Nozzle, cpl.	Buse, cpl.	2,53
1-9	804-00.703.00	Sprühkopf, vollst.	Sprayer head cpl.	Pulvérisateur, cpl.	7,14
3	845-00.600.45	O-Ring 11x2,2	O-ring 11x2,2	Joint torique 11x2,2	1,05
8	845-00.600.41	Dichtscheibe	Gasket	Garniture	1,87
9	845-00.704.00	Filter, vollst.	Filter, cpl.	Filtre, cpl.	1,52
Art. 805		**Comfort Pumpsprüher 1,0 L**	**Comfort Pump Sprayer 1 L**	**Pulvérisateur à gâchette 1 L Comfort**	
1,2	804-00.702.00	Düse, vollst.	Nozzle, cpl.	Buse, cpl.	2,53
1-9	805-00.703.00	Sprühkopf, vollst.	Sprayer head cpl.	Pulvérisateur, cpl.	7,14
Art. 806		**Premium Pumpsprüher 1,0 L**	**Premium Pump Sprayer 1 L**	**Pulvérisateur à gâchette 1 L Premium**	
1,2	806-00.610.00	Düse, vollst.	Nozzle, cpl.	Buse, cpl.	4,41
1-9	806-00.703.00	Sprühkopf, vollst.	Sprayer head cpl.	Pulvérisateur, cpl.	10,72
		Alle anderen Teile wie bei Art. 804	All other spare parts see art. 804	Pour toutes les autres pièces, voir réf. 804	

Art. 814		**Comfort Drucksprüher 1,25 L**	**Comfort Pressure Sprayer 1,25 L**	**Pulvérisateur à pression préalable 1,25 L Comfort**	
1,3	814-00.702.00	Pumpengriff, vollst.	Pump handle, cpl.	Poignée de pompe, cpl.	10,09
2	2546-00.600.28	Blechschraube 4,2x19-C-H	Sheet metal screw 4,2x19-C-H	Vis à tôle 4,2x19-C-H	0,87
3	871-00.000.22	O-Ring 15,54x2,62	O-ring 15,54x2,62	Joint torique 15,54x2,62	1,05
4	1625-00.600.16	Blechschraube 4,2x13-C-H	Sheet metal screw 4,2x13-C-H	Vis à tôle 4,2x13-C-H	0,87
5	814-00.600.16	Taste	Trigger	Gâchette	4,75
6	2000-00.000.14	O-Ring 8,9x1,9	O-ring 8,9x1,9	Joint torique 8,9x1,9	1,05
7	867-00.600.56	Düse, rot (Art. 5386-20)	Nozzle, red (Art. 5386-20)	Buse, rouge (Réf. 5386-20)	2,33
8	814-00.600.06	Sprührohr	Nozzle tube	Tube de buse	5,51
10	1182-00.620.12	O-Ring 6x2,2	O-ring 6x2,2	Joint torique 6x2,2	1,05
11	7200-00.000.14	O-Ring 4,2x1,9	O-ring 4,2x1,9	Joint torique 4,2x1,9	1,05
12	864-00.600.36	Ventilkörper	Valve body	Corps de soupape	4,66
14	814-00.600.26	Drücker	Trigger	Gâchette	1,99
15	814-00.600.01	Hauptgriff	Main handle	Poignée principal	18,24
16	864-00.600.44	Flachdichtung	Washer	Joint plat	1,77
17	864-00.600.41	Pumpenzylinder	Pump cylinder	Cylindre	3,12
18	867-00.600.62	Dichtkappe	Seal cap	Capuchon d'étanchéité	1,77
19-20	814-00.701.00	Schlauch 1,25 L, vollst.	Hose 1,25 L, cpl.	Tuyau 1,25 L, cpl.	1,68
20	845-00.704.00	Filter, vollst.	Filter, cpl.	Filtre, cpl.	1,52
21	864-00.600.48	O-Ring 60x4	O-ring 60x4	Joint torique 60x4	1,17
		Nur die aufgeführten Teile sind lieferbar!	Only the mentioned spare parts are available!	Seules les pièces indiquées sont disponibles!	

GARDENA Trolly

Art.-Nr. 892

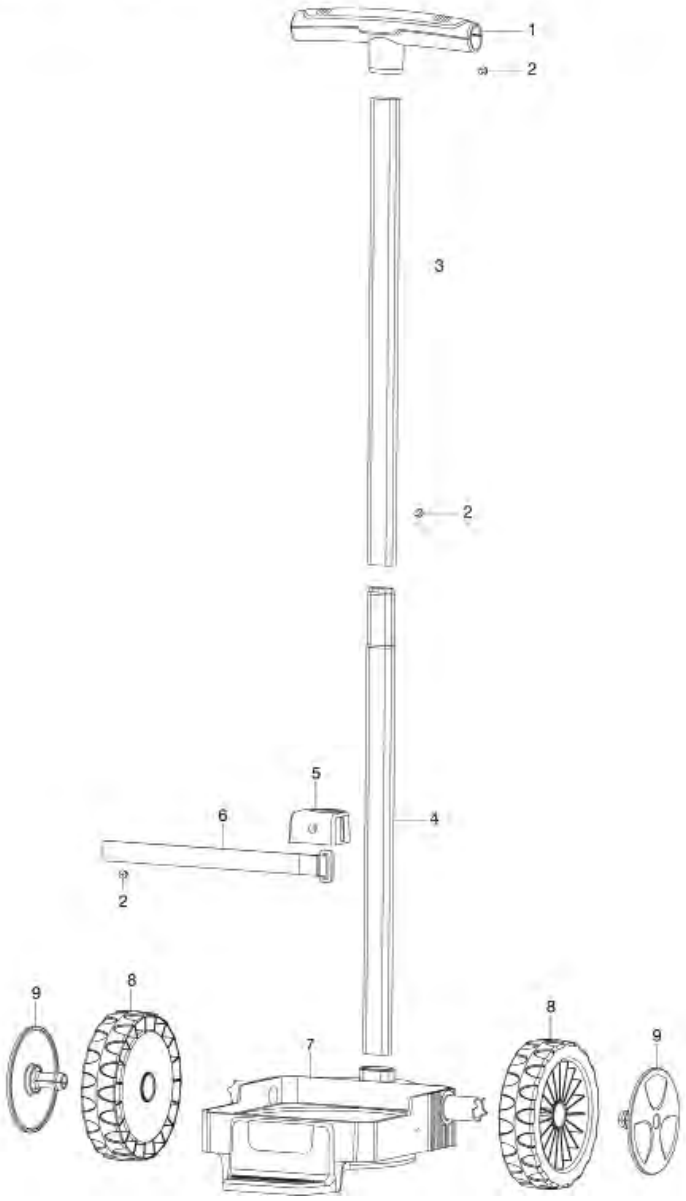

GARDENA Drucksprüher 5l
Classic Drucksprüher 5l

Art.-Nr. 822
Art.-Nr. 828

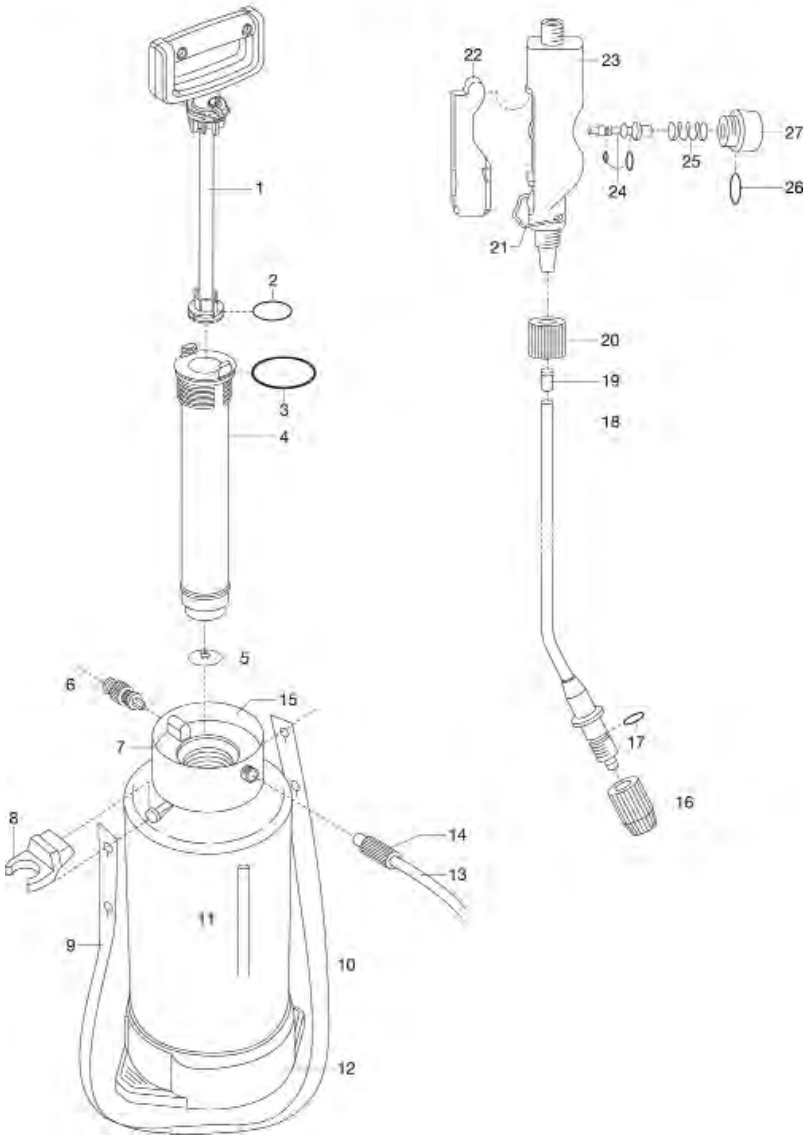

Bild Nr. Picture No.	Ersatzteil-Nr. Spare Part No.	Bezeichnung	Description	Désignation	unverb. Preisempf. EUR / inkl. MwSt.
Art. 822		**Drucksprüher 5 L**	**Pressure Sprayer 5 L**	**Pulvérisateur à pression préalable 5 L**	
Art. 823		**Drucksprüher 5 L – Aktion**	**Pressure Sprayer 5 L**	**Pulvérisateur à pression préalable 5 L**	
Art. 824		**Drucksprüher-Set 5 L – Aktion**	**Pressure Sprayer 5 L**	**Pulvérisateur à pression préalable 5 L**	
1	822-00.620.00	Pumpengriff, kpl.	Pump handle, cpl.	Poignée de pompe, cpl.	10,76
2	872-00.000.22	O-Ring 29,74x3,53	O-ring 29,74x3,53	Joint torique 29,74x3,53	1,05
3	882-00.002.06	O-Ring 46,99x5,33	O-ring 46,99x5,33	Joint torique 46,99x5,33	1,49
4	882-00.002.15	Pumpenrohr	Pump cylinder	Cylindre de pompe	6,01
5	867-00.600.62	Dichtkappe	Seal cap	Capuchon d'étanchéité	1,77
6	822-00.630.00	Überdruckventil	Piston pressure gauge	Soupape de surpression	3,13
7	875-00.600.06	O-Ring 80x4 für Behälter	O-ring 80x4 for container	Joint torique 80x4 pour réservoir	1,26
8	822-00.600.11	Halter	Retainer	Support	4,75
9	875-00.600.53	Trageriemen	Strap	Bretelle	1,74
13,14	875-00.732.00	Sprühschlauch	Hose	Tuyau	8,87
14	882-00.000.39	Überwurfmutter lang, anthrazit	Union nut long, anthracite	Écrou-raccord long, anthracite	1,31
15	875-00.600.96	Kappe, grau	Cap, grey	Capuchon, gris	10,70
16	867-00.600.56	Düse, rot (Art. 5386-20)	Nozzle, red (Art. 5386-20)	Buse, rouge (Réf. 5386-20)	2,33
16-18	867-00.614.00	Sprührohr mit Düse	Pipe with nozzle	Tube de pulvérisateur avec buse	8,60
17	2000-00.000.14	O-Ring 8,9x1,9	O-ring 8,9x1,9	Joint torique 8,9x1,9	1,05
19	875-00.601.58	Sieb	Filter	Filtre	0,82
20	867-00.610.06	Klemmmutter, kurz	Lock nut, short	Écrou de serrage, court	1,42
20-27	867-00.610.00	Handventil, vollst.	Hand valve, cpl.	Soupape à main, cpl.	14,34
22	853-00.001.46	Drücker, rot	Trigger, red	Gâchette, rouge	2,30
24	853-00.711.00	Ventilkörper, kpl.	Valve body, cpl.	Corps de soupape, cpl.	3,62
25	853-00.001.31	Druckfeder	Pressure spring	Ressort de pression	2,08
26	1430-00.000.34	O-Ring 11,5x1,5	O-ring 11,5x1,5	Joint torique 11,5x1,5	1,05
26,27	949-00.010.00	Verschlussschraube, kpl.	Locking screw, cpl.	Bouchon de fermeture à vis, cpl.	1,77
	5385-00.701.00	Dichtungssatz (Art. 5385-20)	Washer-set (Art. 5385-20)	Jeu de joints (Réf. 5385-20)	4,26
Art. 828		**Classic Drucksprüher 5 L**	**Classic Pressure Sprayer 5 L**	**Pulvérisateur à pression préalable 5 L Classic**	
9	828-00.600.11	Trageriemen	Strap	Bretelle	6,40
12	828-00.600.01	Fuß	Base	Pied en fonte	12,25
16	828-00.600.06	Düse	Nozzle	Buse	2,33
		Alle anderen Teile wie bei Art. 822	All other spare parts see art. 822	Pour toutes les autres pièces, voir réf. 822	
Art. 892		**Trolly**	**Trolley**	**Chariot pour pulvérisateur**	
		bis Baujahr 2014	until 2014	jusqu'à 2014	
1	430-00.600.22	T-Griff	T-handle	Poignée en T	11,22
2	1625-00.600.16	Blechschraube 4,2x13-C-H	Sheet metal screw 4,2x13-C-H	Vis à tôle 4,2x13-C-H	0,87
3	430-00.600.30	Rohr	Tube	Tube	10,33
4	430-00.650.00	Rohr unten, kpl.	Tube bottom part, cpl.	Tube partie inférieure, cpl.	10,12
5	892-00.600.06	Halterung	Retainer	Crochet	5,62
6	892-00.600.11	Befestigungsband	Tie strap	Bande de fixation	3,99
7	892-00.600.01	Fahrwerk	Carriage	Châssis	26,82
8	2638-00.600.21	Rad	Wheel	Roue	5,59
9	2638-00.600.26	Stecknabe	Plug in hub	Moyeu enfichable	4,14
		Nur die aufgeführten Teile sind lieferbar!	Only the mentioned spare parts are available!	Seules les pièces indiquées sont disponibles!	

GARDENA

852/853/856 Druckspritzen
857/858

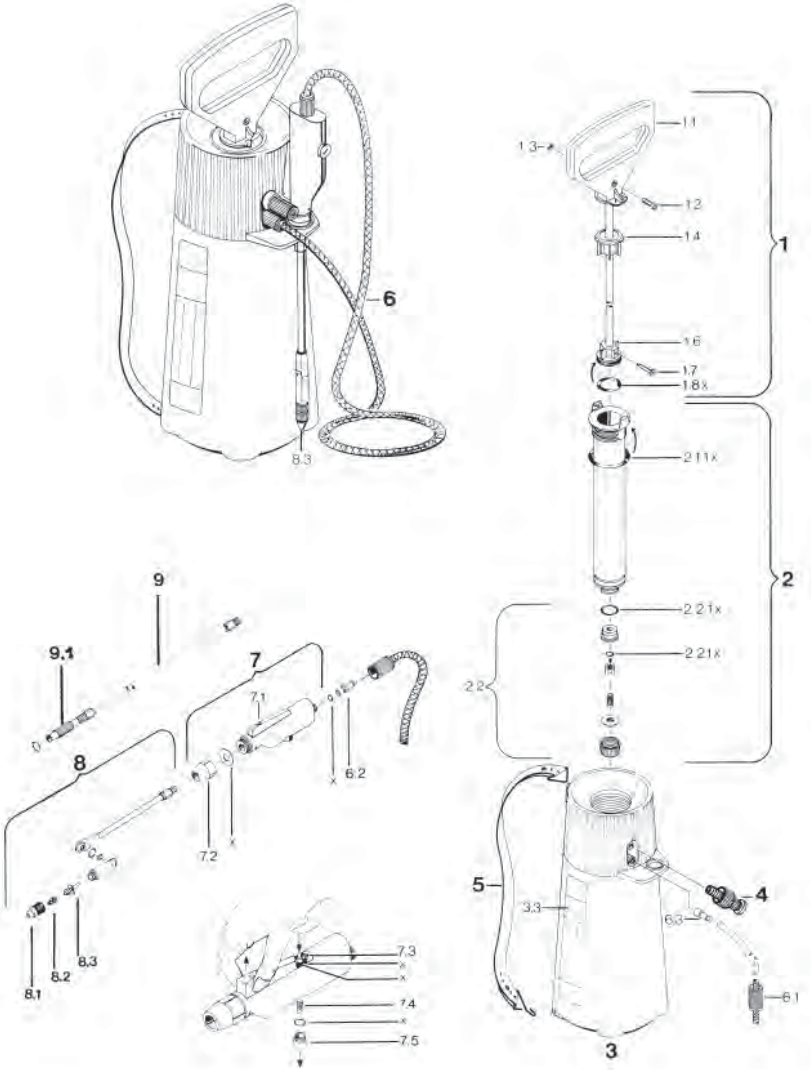

GARDENA Drucksprüher 1,25 l

Art.-Nr. 864

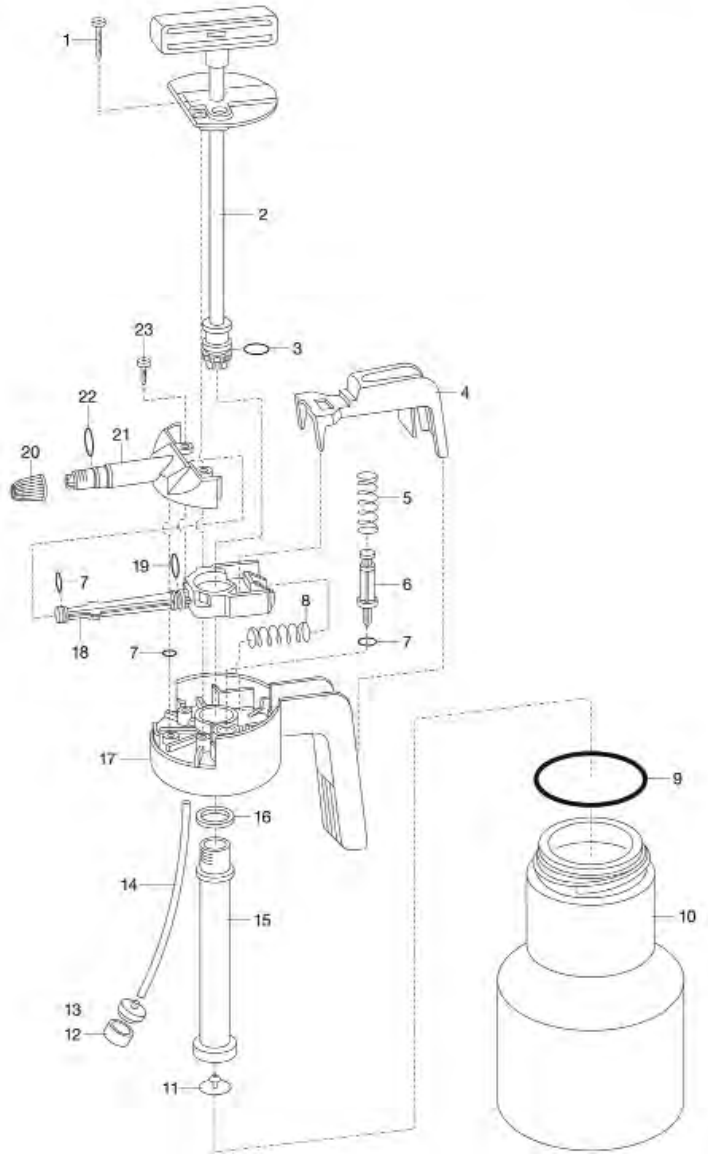

Bild Nr. / Picture No.	Ersatzteil-Nr. / Spare Part No.	Bezeichnung	Description	Désignation	unverb. Preisempf. EUR / inkl. MwSt.
Art. 845		**Pumpsprüher 0,5 l**	**Pump Sprayer 0,5 l**	**Pulvérisateur á gâchette 0,5 l**	
		bis Baujahr 2010	until 2010	jusqu'à 2010	
	804-00.703.00	Sprühkopf, vollst.	Sprayer head cpl.	Pulvérisateur, cpl.	7,14
	845-00.600.45	O-Ring 11x2,2	O-ring 11x2,2	Joint torique 11x2,2	1,05
	845-00.702.00	Düse rot, vollst.	Nozzle red, cpl.	Buse rouge, cpl.	2,44
	845-00.704.00	Filter, vollst.	Filter, cpl.	Filtre, cpl.	1,52
	880-00.000.34	Düsenplatte	Nozzle plate	Plaque de buse	2,02
Art. 847		**Pumpsprüher 1 l**	**Pump Sprayer 1 l**	**Pulvérisateur á gâchette 1 l**	
		bis Baujahr 2010	until 2010	jusqu'à 2010	
	847-00.703.00	Sprühkopf, vollst. – 1 l –	Sprayer head cpl. – 1 l –	Pulvérisateur, cpl. – 1 l –	5,95
		Alle anderen Teile wie bei Art. 845	All other spare parts see art. 845	Pour toutes les autres pièces voir réf. 845	
Art. 864		**Drucksprüher 1,25 l**	**Pressure Sprayer 1,25 l**	**Pulvérisateur á pression préalable 1,25 l**	
		bis Baujahr 2010	until 2010	jusqu'à 2010	
1	2546-00.600.28	Blechschraube 4,2x19-C-H	Sheet metal screw 4,2x19-C-H	Vis à tôle 4,2x19-C-H	0,87
2,3	864-00.702.00	Pumpengriff, vollst.	Pump handle, cpl.	Poignée de pompe, cpl.	10,38
3	871-00.000.22	O-Ring 15,54x2,62	O-ring 15,54x2,62	Joint torique 15,54x2,62	1,05
4	864-00.600.16	Taste	Button	Gâchette	4,95
7	7200-00.000.14	O-Ring 4,2x1,9	O-ring 4,2x1,9	Joint torique 4,2x1,9	1,05
8	864-00.600.46	Druckfeder	Pressure spring	Ressort de pression	2,24
9	864-00.600.48	O-Ring 60x4	O-ring 60x4	Joint torique 60x4	1,17
11	867-00.600.62	Dichtkappe	Seal cap	Capuchon d'étanchéité	1,77
12,13	845-00.704.00	Filter, vollst.	Filter, cpl.	Filtre, cpl.	1,52
12-14	814-00.701.00	Schlauch 1,25 L, vollst.	Hose 1,25 L, cpl.	Tuyau 1,25 L, cpl.	1,68
15	864-00.600.41	Pumpenzylinder	Pump cylinder	Cylindre	3,12
16	864-00.600.44	Flachdichtung	Washer	Joint plat	1,77
17	864-00.600.01	Hauptgriff	Main handle	Poignée principal	18,31
18	864-00.600.36	Ventilkörper	Valve body	Corps de soupape	4,66
19	1182-00.620.12	O-Ring 6x2,2	O-ring 6x2,2	Joint torique 6x2,2	1,05
20	867-00.600.56	Düse, rot (Art. 5386-20)	Nozzle, red (Art. 5386-20)	Buse, rouge (Réf. 5386-20)	2,33
21	864-00.600.06	Sprührohr	Nozzle tube	Tube de buse	5,33
22	2000-00.000.14	O-Ring 8,9x1,9	O-ring 8,9x1,9	Joint torique 8,9x1,9	1,05
23	1625-00.600.16	Blechschraube 4,2x13-C-H	Sheet metal screw 4,2x13-C-H	Vis à tôle 4,2x13-C-H	0,87
Art. 850		**Mini-Sprayer 1/2 l**	**Mini-Sprayer 1/2 l**	**Pulvérisateur mini 1/2 l**	
		bis Baujahr 1994	until 1994	jusqu'à 1994	
	880-00.000.34	Düsenplatte	Nozzle plate	Plaque de buse	2,02
	2000-00.000.14	O-Ring 8,9x1,9	O-ring 8,9x1,9	Joint torique 8,9x1,9	1,05
Art. 881		**Universal-Sprayer, türkis**	**Universal Pressure-Sprayer, turquoise**	**Pulvérisateur universal, turqouise**	
		Baujahr 1989	Year of construction 1989	Année de fabrication 1989	
	881-00.006.03	Ventilgummi	Valve rubber	Valve en caoutchouc	3,92
Art. 852		**Druckspritzen 3 l**	**Pressure Sprayer 3 l**	**Pulvérisateur á pression préalable 3 l**	
		bis Baujahr 1992	until 1992	jusqu'à 1992	
Art. 853		**Druckspritzen 5 l**	**Pressure Sprayer 5 l**	**Pulvérisateur á pression préalable 5 l**	
		bis Baujahr 1992	until 1992	jusqu'à 1992	
Art. 856		**Druckspritzen 8 l**	**Pressure Sprayer 8 l**	**Pulvérisateur á pression préalable 8 l**	
		bis Baujahr 1988	until 1988	jusqu'à 1988	
Art. 857		**Druckspritzen 3 l**	**Pressure Sprayer 3 l**	**Pulvérisateur á pression préalable 3 l**	
		bis Baujahr 1994	until 1994	jusqu'à 1994	
Art. 858		**Druckspritzen 5 l**	**Pressure Sprayer 5 l**	**Pulvérisateur á pression préalable 5 l**	
		bis Baujahr 1994	until 1994	jusqu'à 1994	
1	853-00.002.00	Pumpengriff, vollst.	Pump handle, cpl.	Poignée de pompe, cpl.	12,60
1.3	853-00.002.09	Sechskantmutter M5 SW10	Hexagonal nut M5 SW10	Écrou hexagonal M5 SW10	1,05
1.4	853-00.002.11	Führungsbuchse	Guide bush	Guide coulissant	2,36
1.7	853-00.002.16	Blechschraube 4,2x22-C-H	Sheet metal screw 4,2x22-C-H	Vis à tôle 4,2x22-C-H	0,87
1.8	872-00.000.22	O-Ring 29,74x3,53	O-ring 29,74x3,53	Joint torique 29,74x3,53	1,05
2	882-00.002.15	Pumpenrohr	Pump cylinder	Cylindre de pompe	6,01
2.1.1	882-00.002.06	O-Ring 46,99x5,33	O-ring 46,99x5,33	Joint torique 46,99x5,33	1,49
2.2	882-00.026.00	Pumpenrohrventil, kpl.	Valve for pump cylinder, cpl.	Soupape de cylindre de pompe, cpl.	3,24
4	875-00.722.00	Kolbenmanometer	Piston pressure gauge	Soupape de surpression	4,94
6.1	882-00.000.39	Überwurfmutter lang, anthrazit	Union nut long, anthracite	Écrou-raccord long, anthracite	1,31
6.2	853-00.704.00	Schlauchnippel, vollst.	Hose nipple, cpl.	Raccord pour tuyau, cpl.	1,94
7	853-00.620.00	Handventil, kpl.	Hand valve, cpl.	Soupape à main, cpl.	14,34
7.1	853-00.001.46	Drücker, rot	Trigger, red	Gâchette, rouge	2,30
7.2	853-00.001.17	Überwurfmutter, grau	Union nut, rey	Écrou-raccord, gris	1,52
7.3	853-00.711.00	Ventilkörper, kpl.	Valve body, cpl.	Corps de soupape, cpl.	3,62
7.4	853-00.001.31	Druckfeder	Pressure spring	Ressort de pression	2,08
7.5	949-00.010.00	Verschlussschraube, kpl.	Locking screw, cpl.	Bouchon de fermeture à vis, cpl.	1,77
7,8	875-00.725.00	Düsenrohr + Handventil	Nozzle pipe + hand valve	Tube de pulvérisateur + soupape à main	18,56
	1120-00.000.01	Flachdichtung 19,45/12x3 (1/2")	Washer 19,45/12x3 (1/2")	Joint plat 19,45/12x3 (1/2")	1,77
	5385-00.701.00	Dichtungssatz (Art. 5385-20)	Washer-set (Art. 5385-20)	Jeu de joints (Réf. 5385-20)	4,26
Art. 896		**Verlängerungsrohr für Art. 852 / 857 / 858**	**Extension Lance for art. 852 / 857 / 858**	**Tube prolongateur pour réf. 852 / 857 / 858**	
		bis Baujahr 1994	until 1994	jusqu'à 1994	
	896-00.700.00	Verlängerungsrohr 100 cm	Extension lance 100 cm	Tube prolongateur 100 cm	25,78
Art. 862		**Drucksprayer 3 l, türkis**	**Pressure Sprayer 3 l, turquoise**	**Pulvérisateur á pression 3 l, turqouise**	
		Baujahr 1974 – 1980	Year of construction 1974 – 1980	Année de fabrication 1974 – 1980	
Art. 863		**Drucksprayer 5 l, türkis**	**Pressure Sprayer 5 l, turquoise**	**Pulvérisateur á pression 5 l, turqouise**	
		Baujahr 1974 – 1980	Year of construction 1974 – 1980	Année de fabrication 1974 – 1980	
Art. 866		**Drucksprayer 8 l, türkis**	**Pressure Sprayer 8 l, turquoise**	**Pulvérisateur á pression 8 l, turqouise**	
		Baujahr 1974 – 1980	Year of construction 1974 – 1980	Année de fabrication 1974 – 1980	
	881-00.006.03	Ventilgummi	Valve rubber	Valve en caoutchouc	3,92
	5385-00.701.00	Dichtungssatz (Art. 5385-20)	Washer-set (Art. 5385-20)	Jeu de joints (Réf. 5385-20)	4,26
		Nur die aufgeführten Teile sind lieferbar!	Only the mentioned spare parts are available!	Seules les pièces indiquées sont disponibles!	

GARDENA Drucksprüher 3l
Drucksprüher 5l

Art.-Nr. 867
Art.-Nr. 869

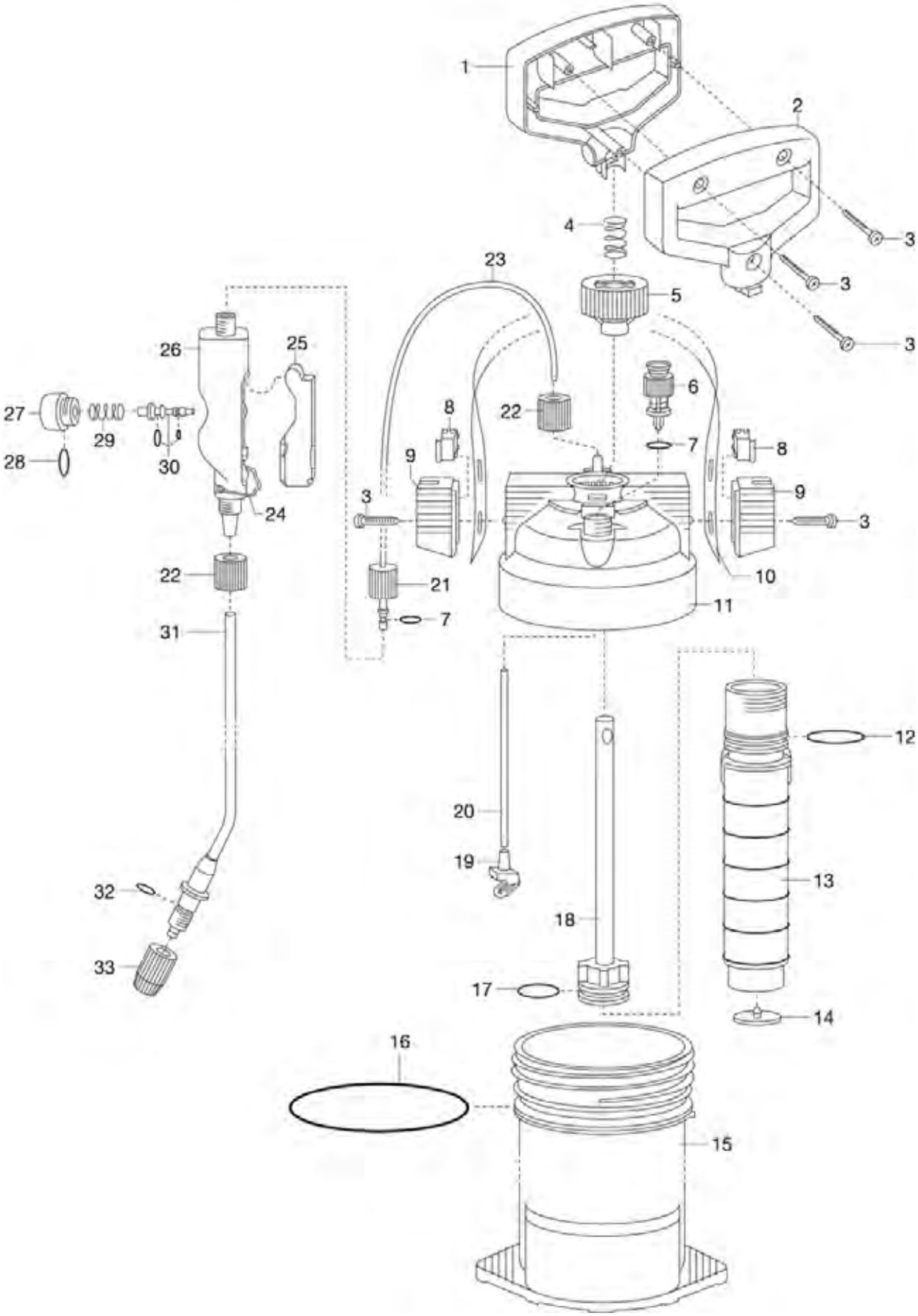

Bild Nr. Picture No.	Ersatzteil-Nr. Spare Part No.	Bezeichnung	Description	Désignation	unverb. Preisempf. EUR / inkl. MwSt.
Art. 867		**Drucksprüher 3 l**	**Pressure Sprayer 3 l**	**Pulvérisateur á pression préalable 3 l**	
1	867-00.600.11	Griff, rechts	Handle, right	Poignée, droite	6,43
2	867-00.600.16	Griff, links	Handle, left	Poignée, gauche	6,43
3	2546-00.600.28	Blechschraube 4,2x19-C-H	Sheet metal screw 4,2x19-C-H	Vis à tôle 4,2x19-C-H	0,87
4	867-00.600.68	Druckfeder	Pressure spring	Ressort de pression	2,08
5	867-00.600.80	Mutter	Nut	Écrou	2,64
6,7	822-00.630.00	Überdruckventil	Piston pressure gauge	Soupape de surpression	3,13
7x	945-00.000.11	O-Ring 4,9x1,9	O-ring 4,9x1,9	Joint torique 4,9x1,9	1,05
7,23	867-00.915.00	Schlauch, vollst.	Hose cpl.	Tuyau, cpl.	12,89
9	867-00.600.22	Abdeckung, grau	Cover, grey	Couvercle, gris	3,75
10	828-00.600.11	Trageriemen	Strap	Bretelle	6,40
11	867-01.600.06	Deckel	Cover	Couvercle	16,01
12x	1353-00.600.27	O-Ring 43,4x3,6	O-ring 43,4x3,6	Joint torique 43,4x3,6	1,82
13	867-00.600.61	Pumprohr	Pump cylinder	Cylindre de pompe	4,76
14x	867-00.600.62	Dichtkappe	Seal cap	Capuchon d'étanchéité	1,77
16	867-00.600.64	O-Ring	O-ring	Joint torique	2,68
17x	872-00.000.22	O-Ring 29,74x3,53	O-ring 29,74x3,53	Joint torique 29,74x3,53	1,05
17,18	867-00.616.00	Pumpenkolben, vollst.	Pump piston cpl.	Piston de pompe, cpl.	5,52
19o	867-00.600.63	Sieb	Filter	Filtre	1,80
20o	867-00.600.65	Saugrohr	Vacuum pipe	Tuyau d'aspiration	2,05
21o	882-00.000.39	Überwurfmutter lang, anthrazit	Union nut long, anthracite	Écrou-raccord long, anthracite	1,31
22o	867-00.610.06	Klemmmutter, kurz	Lock nut, short	Écrou de serrage, court	1,42
24	949-00.001.13	Drahtbügel	Wire bow	Anse en fil métallique	2,55
24-30,22o	867-00.610.00	Handventil, vollst.	Hand valve cpl.	Soupape à main, cpl.	14,34
25	853-00.001.46	Drücker, rot	Trigger, red	Gâchette, rouge	2,30
27,28	949-00.010.00	Verschlussschraube, kpl.	Locking screw, cpl.	Bouchon de fermeture à vis, cpl.	1,77
28x	1430-00.000.34	O-Ring 11,5x1,5	O-ring 11,5x1,5	Joint torique 11,5x1,5	1,05
29	853-00.001.31	Druckfeder	Pressure spring	Ressort de pression	2,08
30	853-00.711.00	Ventilkörper, kpl.	Valve body, cpl.	Corps de soupape, cpl.	3,62
31-33o	867-00.614.00	Sprührohr mit Düse	Pipe with nozzle	Tube de pulvérisateur avec buse	8,60
32	2000-00.000.14	O-Ring 8,9x1,9	O-ring 8,9x1,9	Joint torique 8,9x1,9	1,05
33	867-00.600.56	Düse, rot (Art. 5386-20)	Nozzle, red (Art. 5386-20)	Buse, rouge (Réf. 5386-20)	2,33
x	867-00.700.00	Dichtungssatz für Art. 867 + 869 (Art. 5384-20)	Washer set for art. 867 + 869 (Art. 5384-20)	Jeu de joints pour 864 + 869 (Réf. 5384-20)	5,00
		Alle mit x gekennzeichneten Dichtungen sind im Dichtungssatz enthalten.	All washers signed with an "x" are included in the washer set.	Les pièces mentionnées avec x sont incluses dans le jeu de joints	
		o = Alle Teile im Zubehörbeutel	o = All parts in the accessory bag included	Les pièces mentionnées avec "o" sont incluses dans le sachet d'accessoires	
Art. 869		**Drucksprüher 5 l**	**Pressure Sprayer 5 l**	**Pulvérisateur á pression préalable 5 l**	
10	875-00.600.53	Trageriemen	Shoulder strap	Bretelle	1,74
20	869-00.600.06	Saugrohr	Vaccum pipe	Tuyau d'aspiration	2,15
		Alle anderen Teile wie bei Art. 867	All other spare parts see art. 867	Pour toutes les autres pièces, voir réf. 867	
Art. 894		**Sprühkegel**	**Spray Cone**	**Cache de désherbage**	
	894-00.600.06	Flachstrahldüse	Nozzle	Buse pour extruder à plat	2,53
	894-00.701.00	Sprühkegel, vollst. (Art. 894-20)	Spray Cone, cpl. (Art. 894-20)	Cache de désherbage, cpl. (Réf. 894-20)	15,95
Art. 897		**Verlängerungsrohr**	**Extension Head**	**Tube prolongateur**	
	867-00.610.06	Klemmmutter, kurz	Lock nut, short	Écrou de serrage, court	1,42
	897-00.701.00	Verlängerungsrohr, kpl. 50 cm (Art. 897-20)	Extension tube, cpl. 50 cm (Art. 897-20)	Tube prolongateur, cpl. 50 cm (Réf. 897-20)	10,48
		Nur die aufgeführten Teile sind lieferbar!	Only the mentioned spare parts are available!	Seules les pièces indiquées sont disponibles!	

GARDENA Drucksprüher 5l Art.-Nr. 875
Drucksprüher 5l Art.-Nr. 879
Drucksprüher 5l Art.-Nr. 880
Teleskoprohr Art.-Nr. 899

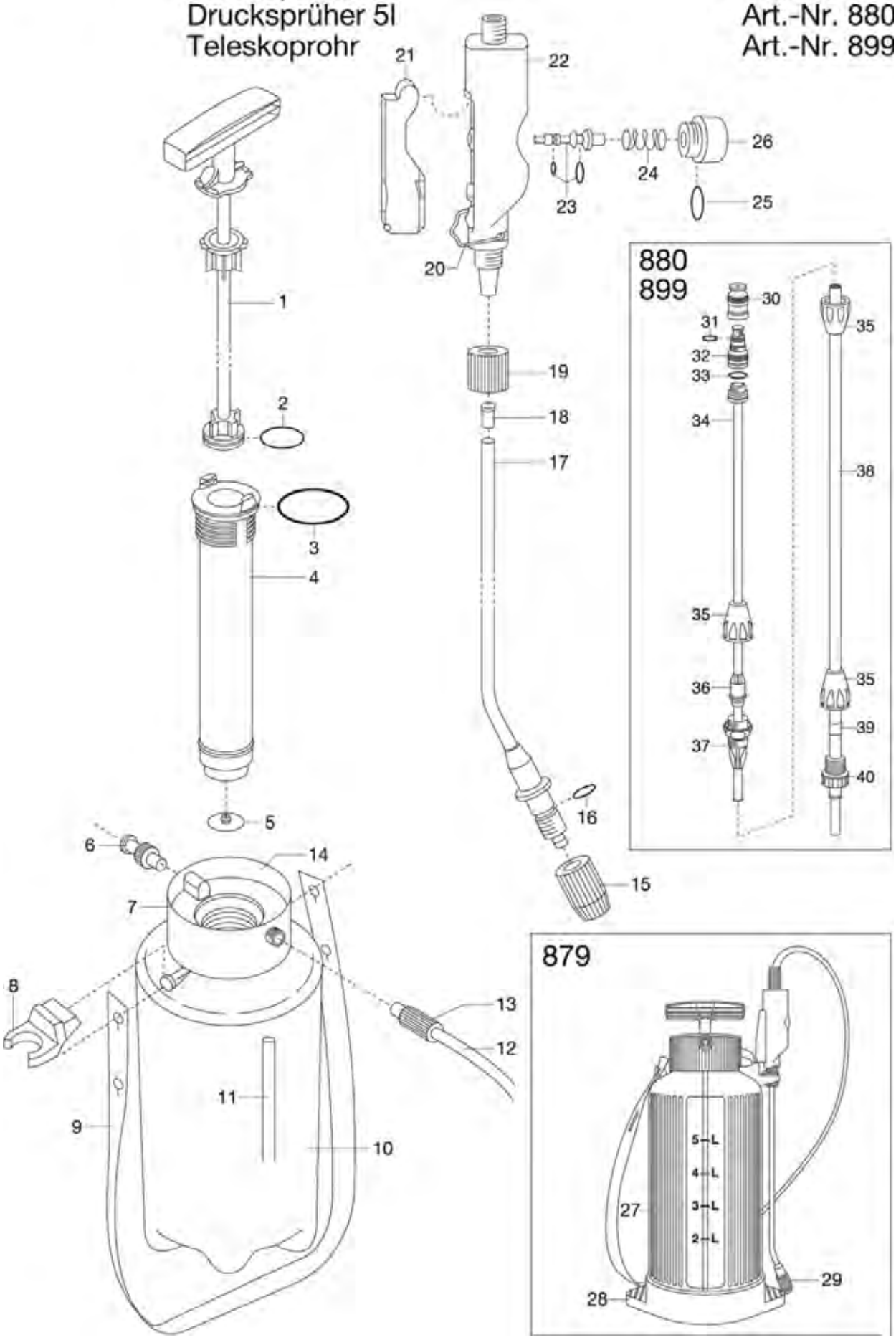

Bild Nr. Picture No.	Ersatzteil-Nr. Spare Part No.	Bezeichnung	Description	Désignation	unverb. Preisempf. EUR / inkl. MwSt.
Art. 875		**Drucksprüher 5 l**	**Pressure Sprayer 5 l**	**Pulvérisateur à pression préalable 5 l**	
		Baujahr 1995 – 2010	Year of construction 1995 – 2010	Année de fabrication 1995 – 2010	
1	822-00.620.00	Pumpengriff, kpl.	Pump handle, cpl.	Poignée de pompe, cpl.	10,76
2	872-00.000.22	O-Ring 29,74x3,53	O-ring 29,74x3,53	Joint torique 29,74x3,53	1,05
3	882-00.002.06	O-Ring 46,99x5,33	O-ring 46,99x5,33	Joint torique 46,99x5,33	1,49
4	882-00.002.15	Pumpenrohr	Pump cylinder	Cylindre de pompe	6,01
5	867-00.600.62	Dichtkappe	Seal cap	Capuchon d'étanchéité	1,77
6	822-00.630.00	Überdruckventil	Piston pressure gauge	Soupape de surpression	3,13
7	875-00.600.06	O-Ring 80x4 für Behälter	O-ring 80x4 for container	Joint torique 80x4 pour réservoir	1,26
8	875-00.600.64	Halter	Retainer	Support	2,81
9	875-00.600.53	Trageriemen	Shoulder strap	Bretelle	1,74
12,13	875-00.732.00	Sprühschlauch	Hose	Tuyau	8,87
13	882-00.000.39	Überwurfmutter lang, anthrazit	Union nut long, anthracite	Écrou-raccord long, anthracite	1,31
14	875-00.600.96	Kappe, grau	Cap, grey	Capuchon, gris	10,70
15	867-00.600.56	Düse, rot (Art. 5386-20)	Nozzle, red (Art. 5386-20)	Buse, rouge (Réf. 5386-20)	2,33
15-17	867-00.614.00	Sprührohr mit Düse	Pipe with nozzle	Tube de pulvérisateur avec buse	8,60
16	2000-00.000.14	O-Ring 8,9x1,9	O-ring 8,9x1,9	Joint torique 8,9x1,9	1,05
18	875-00.601.58	Sieb	Filter	Filtre	0,82
19	867-00.610.06	Klemmmutter, kurz	Lock nut, short	Écrou de serrage, court	1,42
19-26	867-00.610.00	Handventil, vollst.	Hand valve cpl.	Soupape à main, cpl.	14,34
20	949-00.001.13	Drahtbügel	Wire bow	Anse en fil métallique	2,55
21	853-00.001.46	Drücker, rot	Trigger, red	Gâchette, rouge	2,30
23	853-00.711.00	Ventilkörper, kpl.	Valve body, cpl.	Corps de soupape, cpl.	3,62
24	853-00.001.31	Druckfeder	Pressure spring	Ressort de pression	2,08
25	1430-00.000.34	O-Ring 11,5x1,5	O-ring 11,5x1,5	Joint torique 11,5x1,5	1,05
25,26	949-00.010.00	Verschlussschraube, kpl.	Locking screw, cpl.	Bouchon de fermeture à vis, cpl.	1,77
x	5385-00.701.00	Dichtungssatz (Art. 5385-20)	Washer-set (Art. 5385-20)	Jeu de joints (Réf. 5385-20)	4,26
Art. 879		**Drucksprüher 5 l**	**Pressure Sprayer 5 l**	**Pulvérisateur à pression préalable 5 l**	
		bis Baujahr 2010	until 2010	jusqu'à 2010	
29	879-00.610.00	Düse, vollst.	Nozzle, cpl.	Buse, cpl.	3,88
		Alle anderen Teile wie bei Art. 875, Bj. '95	All other spare parts see art. 875, since '95	Pour toutes les autres pièces, voir réf. 875, a partir de '95	
Art. 880		**Drucksprüher 5 l**	**Pressure Sprayer 5 l**	**Pulvérisateur à pression préalable 5 l**	
		bis Baujahr 2010	until 2010	jusqu'à 2010	
30-40	899-00.701.00	Teleskoprohr (Art. 899-20)	Telescope tube (Art. 899-20)	Tube prolongateur (Réf. 899-20)	30,40
		Alle anderen Teile wie bei Art. 875	All other spare parts art. 875	Pour toutes les autres pièces, voir réf. 875	
Art. 899		**Teleskoprohr**	**Telescope Tube**	**Tube télescopique**	
30-40	899-00.701.00	Teleskoprohr (Art. 899-20)	Telescope tube (Art. 899-20)	Tube prolongateur (Réf. 899-20)	30,40
30-32	884-00.906.00	Düse, kpl.	Nozzle, cpl.	Buse, cpl.	5,60
Art. 897		**Verlängerungsrohr**	**Extension Head**	**Tube prolongateur**	
	867-00.610.06	Klemmmutter, kurz	Lock nut, short	Écrou de serrage, court	1,42
	897-00.701.00	Verlängerungsrohr, kpl. 50 cm (Art. 897-20)	Extension tube, cpl. 50 cm (Art. 897-20)	Tube prolongateur, cpl. 50 cm (Réf. 897-20)	10,48
Art. 875		**Druckspritze 5 l**	**Sprayer 5 l**	**Pulvérisateur à pression préalable 5 l**	
		bis Baujahr 1994	until 1994	jusqu'à 1994	
4	882-00.002.15	Pumpenrohr	Pump cylinder	Cylindre de pompe	6,01
5	867-00.600.62	Dichtkappe	Seal cap	Capuchon d'étanchéité	1,77
5	882-00.026.00	Pumpenrohrventil, kpl.	Valve for pump cylinder, cpl.	Soupape de cylindre de pompe, cpl.	3,24
6	875-00.722.00	Kolbenmanometer	Piston pressure gauge	Soupape de surpression	4,94
15-26	875-00.725.00	Düsenrohr + Handventil	Nozzle pipe + hand valve	Tube de pulvérisateur + soupape à main	18,56
19	853-00.001.17	Überwurfmutter, grau	Union nut, rey	Écrou-raccord, gris	1,52
20-26	853-00.620.00	Handventil, kpl.	Hand valve, cpl.	Soupape à main, cpl.	14,34
		Alle anderen Teile wie bei Art. 875, ab Bj. '95	All other spare parts see art. 875, since '95.	Pour toutes les autres pièces, voir réf. 875, à partir de 1995	
Art. 896		**Verlängerungsrohr**	**Extension Head**	**Tube prolongateur**	
		bis Baujahr 1994	until 1994	jusqu'à 1994	
	896-00.700.00	Verlängerungsrohr 100 cm	Extension lance 100 cm	Tube prolongateur 100 cm	25,78
		Nur die aufgeführten Teile sind lieferbar!	Only the mentioned spare parts are available!	Seules les pièces indiquées sont disponibles!	

GARDENA Rückenspritzgerät 12 l
Rückenspritzgerät 12 l

Art.-Nr. 884 / 885
Art.-Nr. 11140 / 11142

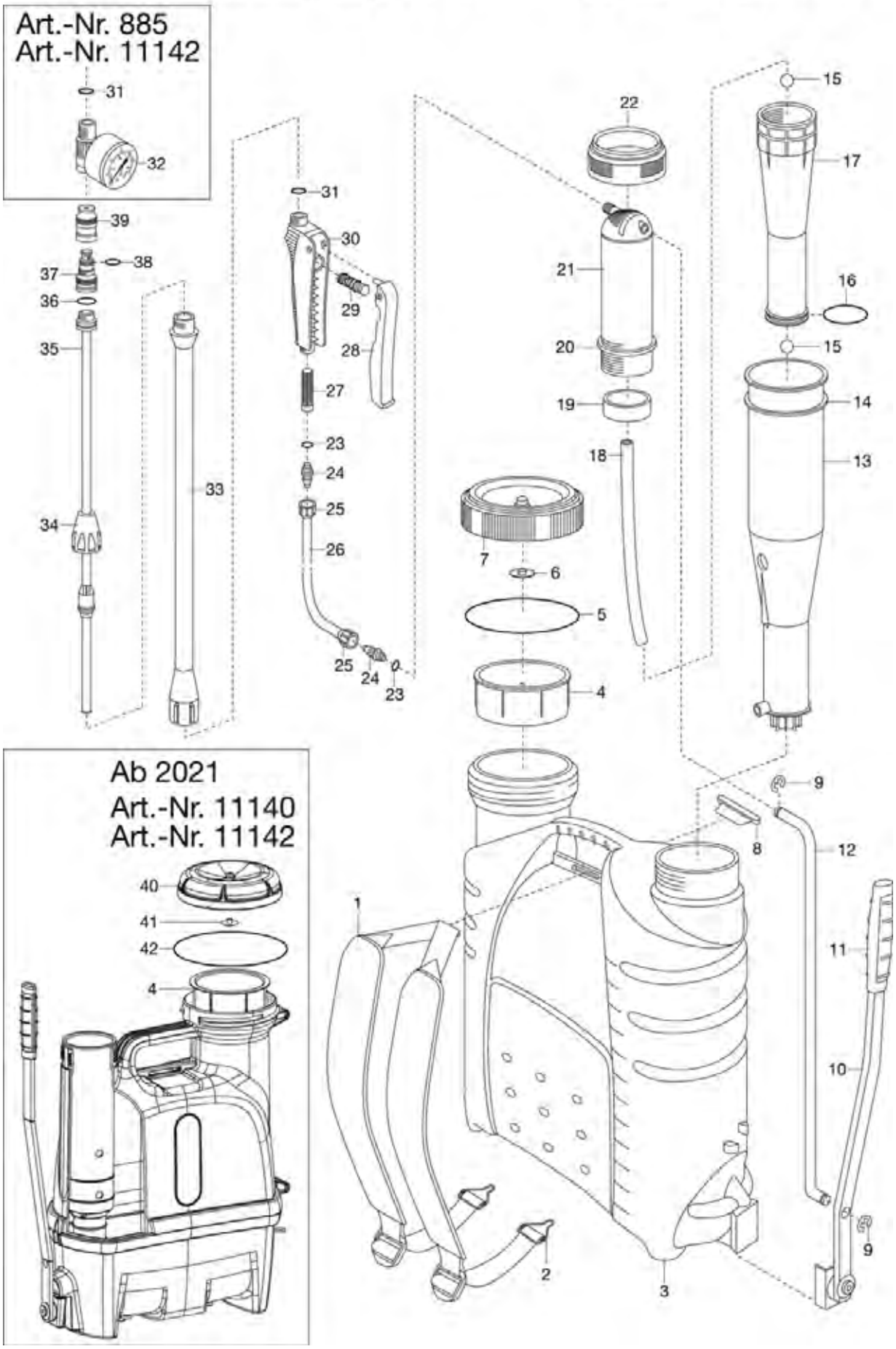

Bild Nr. Picture No.	Ersatzteil-Nr. Spare Part No.	Bezeichnung	Description	Désignation	unverb. Preisempf. EUR / inkl. MwSt.
Art. 884		**Rückenspritze 12 L**	**Knapsack Sprayer 12 L**	**Pulvérisateur 12 L**	
		bis Baujahr 2020	until 2020	jusqu'à 2020	
Art. 885		**Rückenspritze 12 L – DE –**	**Knapsack Sprayer 12 L – Germany –**	**Pulvérisateur 12 L – Allemagne –**	
		bis Baujahr 2020	until 2020	jusqu'à 2020	
1,2	884-00.900.01	Tragegurt, kpl.	Shoulder strap, cpl.	Bretelle, cpl.	24,73
2	884-00.900.30	Metalllasche	Metal tang	Languette de mètal	4,40
4	884-00.900.14	Filter, gross	Filter, large	Filtre, grand	4,82
5,6,7	884-00.900.27	Behälterdeckel	Cover for container	Couvercle de réservoir	9,90
8	884-00.900.05	Gurtfixierung	Strap adjustment	Fixation de bretelle	3,71
13	884-00.900.06	Pumpenrohr	Pumpe cylinder	Cylindre de pompe	12,77
14	884-00.900.28	O-Ring 55x4	O-ring 55x4	Joint torique 55x4	4,74
15	884-00.900.22	Kugel	Ball	Boule	4,05
13-21	884-00.903.00	Pumpenkolben, vollst.	Pump piston, cpl.	Piston de pompe, cpl.	46,33
16	884-00.900.07	O-Ring 30x3 (bis Bj. 2014)	O-ring 30x3 (until 2014)	Joint torique 30x3 (jusqu'à 2014)	3,01
16	884-00.900.33	O-Ring 32,92x3,53 (ab Bj 2015)	O-ring 32,92x3,53 (since 2015)	Joint torique 32,92x3,53 (à partir de 2015)	3,01
18	884-00.900.11	Schlauch 36 cm lang	Hose 36 cm long	Tuyau 36 cm long	2,34
20	884-00.900.09	Dichtung	Washer	Joint	2,36
21	884-00.900.08	Kolben-Oberteil	Piston upper part	Piston - partie supérieure	14,18
23	884-00.900.19	O-Ring 8x2	O-ring 8x2	Joint torique 8x2	3,01
23,24,27-31	884-00.904.00	Handventil, vollst.	Hand valve, cpl.	Soupape à main, cpl.	14,34
24	884-00.900.16	Verbinder	Connector	Connecteur	3,62
25	884-00.900.18	Schraubhülse	Threaded bush	Douille filetée	3,00
25,26	884-00.900.15	Druckschlauch 120 cm lang	Flexible pressure hose 120 cm long	Tuyau à air comprimé 120 cm long	14,84
27	884-00.900.13	Filter, klein	Filter, small	Filtre, petit	1,52
28	884-00.900.17	Handtaste	Manual button	Clé de main	5,14
29	884-00.900.24	Federstück	Piece of spring	Morceau de plume	3,20
31	884-00.900.32	O-Ring 20x2	O-ring 20x2	Joint torique 20x2	2,36
32	884-00.900.31	Manometer, vollst.	Pressure gauge, cpl.	Manomètre, cpl.	42,55
33-35	884-00.907.00	Düsenrohr, kpl.	Nozzle pipe, cpl.	Tube de pulvérisateur, cpl.	26,25
34	884-00.900.23	Klemmhülse	Collet	Bague	4,00
37-39	884-00.906.00	Düse, kpl.	Nozzle, cpl.	Buse, cpl.	5,60
	884-00.610.00	Adapter – Spritzschutz – (nur für Art. 894)	Adapter – splash guard – (only for art. 894)	Adaptateur – cache de désherbage – (seulement p. réf. 894)	8,78
	884-00.901.00	Dichtungssatz (alle Dichtungen)	Washer set (all washers)	Jeu de joints (tous les joints)	18,30
	884-00.902.00	Dichtungssatz – Viton – (alle Dichtungen)	Washer set – Viton – (all washers)	Jeu de joints – Viton – (tous les joints)	25,10
		bis Baujahr 2010	until 2010	jusqu'à 2010	
	884-00.900.25	Adapter 10 mm	Adapter 10 mm	Adaptateur 10 mm	3,65
	884-00.900.26	Verbindungsstück	Connecting piece	Connecteur	4,08
Art. 11140		**Rückenspritzgerät 12 L**	**Backpack Sprayer 12 L**	**Pulvérisateur à dos 12 L**	
		ab Baujahr 2021	since 2021	à partir de 2021	
Art. 11142		**Rückenspritzgerät 12 L – DE –**	**Backpack Sprayer 12 L – Germany –**	**Pulvérisateur à dos 12 L – Allemagne –**	
		ab Baujahr 2021	since 2021	à partir de 2021	
40,41,42	11142-00.600.01	Behälterdeckel, kpl.	Cover for container, cpl.	Couvercle de réservoir, cpl.	11,67
		Alle anderen Teile wie bei Art. 884/885	All other spare parts art. 884/885	Pour toutes les autres pièces, voir réf. 884/885	
		Nur die aufgeführten Teile sind lieferbar!	Only the mentioned spare parts are available!	Seules les pièces indiquées sont disponibles!	

Allgemeine Bedingungen für Serviceaufträge

I. Allgemein
Für von uns durchgeführte Reparaturen und die Lieferung von Austauschgeräten sowie Ersatzteilen gelten folgende Bedingungen:

II. Reparaturen
Reparaturen werden von uns schnellstmöglich ausgeführt. Falls der reklamierte Fehler nicht festgestellt werden kann, so können wir den Aufwand für Fehlersuche und Rückversand in Rechnung stellen.

III. Kostenvoranschläge (KV)
Erstellen wir automatisch, falls die Reparaturkosten ca. 60 % des empfohlenen Verkaufspreises eines Neugerätes übersteigen. Die Erstellung dieser KV's ist kostenfrei. Falls wir einen KV auf Kundenwunsch erstellen müssen, sind wir berechtigt, unseren Zusatzaufwand pauschal* in Rechnung zu stellen. Wenn der Kunde das unreparierte Gerät zurückfordert erfolgt dies im teilzerlegten/nicht betriebsbereiten Zustand. In diesem Fall sind wir berechtigt, unseren Aufwand pauschal* in Rechnung zu stellen.

Falls wir auch nach einer einmaligen Erinnerung in der angegebenen Zeit keine Rückinformation erhalten, gehen wir davon aus, dass Sie das Gerät nicht zurückhaben möchten und werden es der Entsorgung zuführen. Wir sind berechtigt, in diesem Fall unseren Aufwand pauschal* in Rechnung zu stellen.

Nur ein schriftlicher Kostenvoranschlag ist verbindlich.

IV. Austauschgeräte (AT-Geräte)
Austauschgeräte sind generalüberholt und technisch in Ordnung, das an uns eingeschickte Kundengerät geht in unser Eigentum über.

V. Ersatzteile
Ersatzteilbestellungen werden vorbehaltlich der Verfügbarkeit angenommen. Ersatzteilbestellungen werden von uns schnellstmöglich ausgeführt. Die aktuellen Ersatzteilpreise entnehmen Sie bitte der jeweils gültigen Ersatzteil-Preisliste. Änderungen in der Technik und in der Preisgestaltung behalten wir uns vor.

VI. Lieferbedingungen/Widerrufsbelehrung für Fernabsatzverträge mit GARDENA

Lieferbedingungen

- Die Auslieferung von Ersatzteilen ist ausschließlich innerhalb Deutschlands möglich.
- Die Rechnungs- und Lieferadressen müssen übereinstimmen und es dürfen keine Packstationen oder andere unpersönlichen Adressen verwendet werden.
- Alle angezeigten Preise beinhalten die gesetzliche MwSt.
- Garantie: Wir gewähren auf Ersatzteile 12 Monate Garantie. Mängelhaftung: Für diese Waren besteht das gesetzliche Mängelhaftungsrecht nach §§433ff. BGB.
- Leistungszeitpunkt ist identisch mit dem Rechnungsdatum.
- Zahlungsweise: Überweisung. Die Rechnung liegt der Sendung bei.
- Zahlungsbedingungen: 4 Wochen ab Rechnungsdatum.
- Ersatzteilbestellungen werden von uns schnellstmöglich ausgeführt. Wir bieten Ihnen einen Standardversand an. Dieser dauert ab Bestellzeitpunkt bis zu 5 Arbeitstage*
- Die aktuellen Ersatzteilpreise entnehmen Sie bitte den jeweils gültigen Ersatzteil-Preislisten. Änderungen in der Technik und in der Preisgestaltung behalten wir uns vor.
- Für denjenigen Fall, dass eine Rücksendung von Ersatzteilen/Artikeln erforderlich sein sollte, bitten wir diese ausreichend frankiert an uns zurückzusenden. Unfreisendungen werden uns nicht zugestellt.

Ersatzteile dürfen nur von Fachkräften eingebaut werden. Insbesondere darf die Instandsetzung von Elektrogeräten nur von einer Elektrofachkraft unter Berücksichtigung der gesetzlichen Vorschriften durchgeführt werden.

Widerrufsrecht
Sie haben das Recht, den Kaufvertrag binnen vierzehn Tagen ohne Angabe von Gründen zu widerrufen. Die Widerrufsfrist beträgt vierzehn Tage ab dem Tag, an dem Sie oder ein von Ihnen benannter Dritter, der nicht der Beförderer ist, die Ware(n) in Besitz genommen haben bzw. hat. Die Widerrufsfrist beträgt vierzehn Tage bei getrennter Lieferung (Teillieferungen) ab dem Tag an dem Sie oder ein von Ihnen benannter Dritter, der nicht der Beförderer ist, die letzte Ware in Besitz genommen haben bzw. hat.

Um Ihr Widerrufsrecht auszuüben, müssen Sie uns, GARDENA Manufacturing GmbH, Service, Hans-Lorenser-Str. 40, 89079 Ulm, E-Mail: service@gardena.com, Fax: 0731490249 Telefon: 0731490123, mittels einer eindeutigen Erklärung (z. B. ein mit der Post versandter Brief, Telefax oder E-Mail) über Ihren Entschluss, diesen Vertrag zu widerrufen, informieren. Sie können alternativ auch unser Widerrufsformular www.gardena.de/widerrufsformular ausfüllen und übermitteln. Machen Sie von dieser Möglichkeit Gebrauch, so werden wir Ihnen unverzüglich per E-Mail eine Bestätigung über den Eingang Ihres Widerrufs übermitteln. Zur Wahrung der Widerrufsfrist reicht es aus, dass Sie die Mitteilung über die Ausübung des Widerrufsrechts vor Ablauf der Widerrufsfrist absenden.

Folgen des Widerrufs
Wenn Sie diesen Vertrag widerrufen, haben wir Ihnen alle Zahlungen, die wir von Ihnen erhalten haben, einschließlich der Lieferkosten (mit Ausnahme der zusätzlichen Kosten, die sich daraus ergeben, dass Sie eine andere Art der Lieferung als die von uns angebotene, günstigste Standardlieferung gewählt haben), unverzüglich und spätestens binnen vierzehn Tagen ab dem Tag zurückzuzahlen, an dem die Mitteilung über Ihren Widerruf dieses Vertrags bei uns eingegangen ist. Für diese Rückzahlung verwenden wir dasselbe Zahlungsmittel, das Sie bei der ursprünglichen Transaktion eingesetzt haben, es sei denn, mit Ihnen wurde ausdrücklich etwas anderes vereinbart; in keinem Fall werden Ihnen wegen dieser Rückzahlung Entgelte berechnet

Wir können die Rückzahlung verweigern, bis wir die Waren wieder zurückerhalten haben oder bis Sie den Nachweis erbracht haben, dass Sie die Waren zurückgesandt haben, je nachdem, welches der frühere Zeitpunkt ist.

Sie haben die Waren unverzüglich und in jedem Fall spätestens binnen vierzehn Tagen ab dem Tag, an dem Sie uns über den Widerruf dieses Vertrags unterrichten, an GARDENA Manufacturing GmbH, Service, Hans-Lorenser-Str. 40, 89079 Ulm zurückzusenden oder zu übergeben. Die Frist ist gewahrt, wenn Sie die Waren vor Ablauf der Frist von vierzehn Tagen absenden.
Sie tragen die unmittelbaren Kosten der Rücksendung der Waren. Bitte frankieren Sie die Rücksendung ausreichend. Unfreieinsendungen erreichen uns nicht und gehen wieder an den Absender zurück.

Sie müssen für einen etwaigen Wertverlust der Waren nur aufkommen, wenn dieser Wertverlust auf einen zur Prüfung der Beschaffenheit, Eigenschaften und Funktionsweise der Waren nicht notwendigen Umgang mit ihnen zurückzuführen ist.

VII. Verpackung/Versand
Teillieferungen sind zulässig. Eine Rücklieferung von Reparaturen in der gelieferten Verpackung kann von uns nicht verlangt werden. Spezielles Verpackungsmaterial, Boxen, Behälter usw. werden auf Wunsch des Auftraggebers auf dessen Kosten zurückgeschickt.
Spezielles oder unnötiges Verpackungsmaterial kann auf Kosten des Auftraggebers entsorgt oder zurückgeschickt werden.

VIII. Gefahrübergang
Die Gefahr des reparierten Gerätes bzw. eines Austauschgerätes oder Ersatzteils geht bei Übergabe an den Versender auf den Auftraggeber über.

IX. Garantie auf Reparaturen und Austauschgeräte/Ersatzteile
GARDENA leistet für alle GARDENA Produkte für die Dauer von 24 Monaten eine beim Kauf dem jeweiligen Stand der Technik unter Berücksichtigung des Verwendungszwecks (insbesondere die ausschließlich private Nutzung) entsprechende Garantie.
Hiervon ggfs. abweichende Garantiefristen sind auf den jeweiligen Verkaufsverpackungen, auf den Produktdetailseiten auf der GARDENA Website oder in den Betriebsanleitungen beschrieben.

Für berechnete Ersatzteile sowie für im Rahmen von Reparaturen eingebaute, berechnete Ersatzteile beträgt die Garantiedauer 12 Monate. Bei Reparaturen bezieht sich die Garantie nur auf die berechneten ausgetauschten Teile. Für berechnete Ersatzlieferungen kompletter Geräte beträgt die Garantiedauer 24 Monate. Garantieleistungen bewirken keine Verlängerung der Garantiedauer und setzen auch keine neue Garantiedauer in Gang. Die Garantiedauer für im Rahmen von Reparaturen eingebaute Ersatzteile endet mit der Garantiedauer für das ganze Gerät.

Im Falle einer berechtigten Mängelrüge sind wir berechtigt, nach unserer Wahl nachzubessern oder Ersatz zu leisten. Erst nach zweimaligem vergeblichem Nachbesserungsversuch ist der Auftraggeber berechtigt, die Rückgängigmachung des Reparaturauftrages (Wandlung) oder die Herabsetzung des Reparaturpreises (Minderung) geltend zu machen. Weitergehende Ansprüche insbesondere auf Schadenersatz wegen Nichterfüllung sind ausgeschlossen, sofern kein Vorsatz oder grobe Fahrlässigkeit vorliegt. Voraussetzung für die Garantie ist die Vorlage des maschinell erstellten Original-Kaufbelegs, aus dem Kaufdatum und Typenbezeichnung hervorgehen, sowie die Vorlage des defekten Gerätes beim GARDENA Service.

Garantie setzt den bestimmungsgemäßen Gebrauch laut den Angaben in der Betriebsanleitung voraus.

Für betriebsbedingten Verschleiß, insbesondere an Messern, Messerbefestigungsteilen, Turbinen, Leuchtmitteln, Keil- und Zahnriemen, Laufrädern, Luftfiltern, Zündkerzen wird keine Garantie gewährt. Für Folgen unsachgemäßer Anwendung, insbesondere bei Nichtbeachtung der Gebrauchs- und Pflegehinweise wird keine Garantie gewährt. Für erforderliche Wartungsarbeiten während der Reparatur wird keine Garantie gewährt.

Bei vom Kunden eigenmächtig vorgenommenen Reparaturen oder bei Reparaturen durch einen nicht von GARDENA autorisierten Dritten oder bei Änderungen an der Konstruktion sowie bei Verwendung von Nicht-Original-GARDENA-Ersatzteilen erlischt die Garantie ebenfalls.

X. Berechnung/Preise
Die einzelnen Ersatzteile und Baugruppen werden auf der Rechnung separat ausgewiesen. Die Arbeitszeit bei Reparaturen wird als Pauschale* oder wenn keine Pauschale festgelegt wurde, nach Aufwand, mindestens 1/2 Stunde und dann in 1/4 Stunden-Schritten, berechnet. Die anfallende Mehrwertsteuer wird auf den Gesamtbetrag berechnet und ist vom Auftraggeber zu bezahlen. Etwaige Beanstandungen der Rechnungen haben innerhalb von 10 Tagen nach Rechnungsdatum zu erfolgen. Die Rechnung ist ohne Abzug innerhalb von 14 Tagen zur Zahlung fällig. GARDENA hat das Recht, bei unfreien Anlieferungen die Annahme zu verweigern.

XI. Eigentumsvorbehalt
Von uns im Rahmen von Reparaturen eingebaute Ersatzteile und gelieferte Austauschgeräte/Ersatzteile bleiben bis zur vollständigen Bezahlung des berechneten Betrages unser Eigentum.

XII. Haftung
Eine Haftung auf Schadensersatz, gleich aus welchem Rechtsgrund, ist von uns, soweit gesetzlich zulässig, ausgeschlossen, sofern uns kein Vorsatz oder grobe Fahrlässigkeit trifft. Dieser Haftungsausschluss gilt nicht für Schäden aus der Verletzung des Lebens, des Körpers oder der Gesundheit, die auf einer fahrlässigen Pflichtverletzung unsererseits oder einer vorsätzlichen oder fahrlässigen Pflichtverletzung unseres gesetzlichen Vertreters oder Erfüllungsgehilfen beruhen.

*Die entsprechenden Pauschalen entnehmen Sie bitte den jeweils gültigen Preisübersichten bzw. den Service- und Frachtpauschalen auf unserer Website.

GARDENA Manufacturing GmbH
GARDENA Service
Hans-Lorenser-Str. 40
89079 Ulm

Stand: 2018